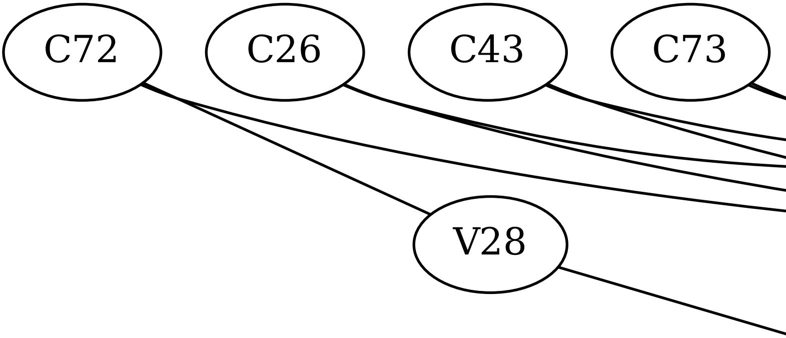
C72
C26
C43
C73
V28

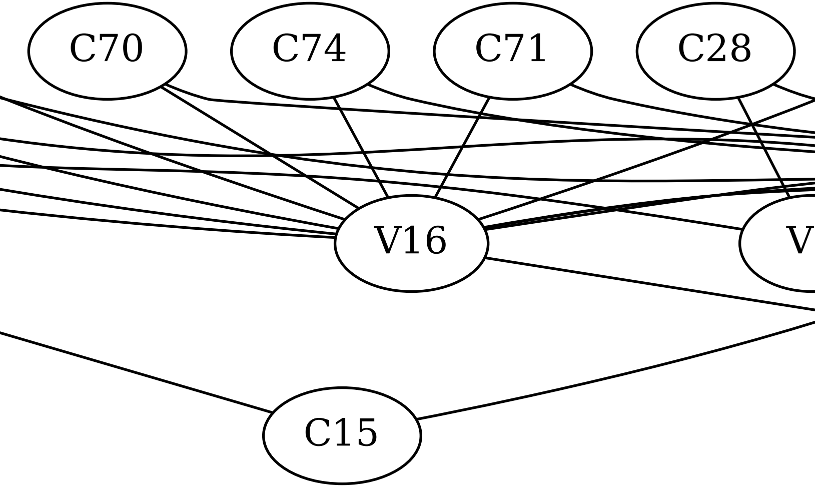
C70
C74
C71
C28
V16
V
C15

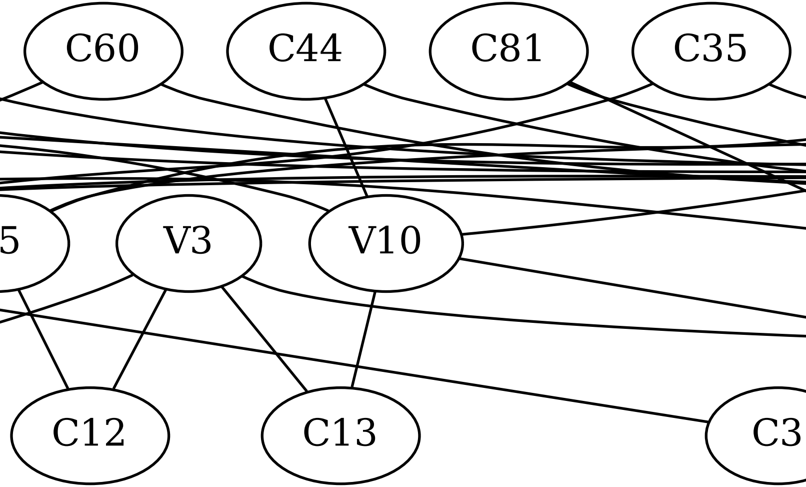
C60
C44
C81
C35
5
V3
V10
C12
C13
C3

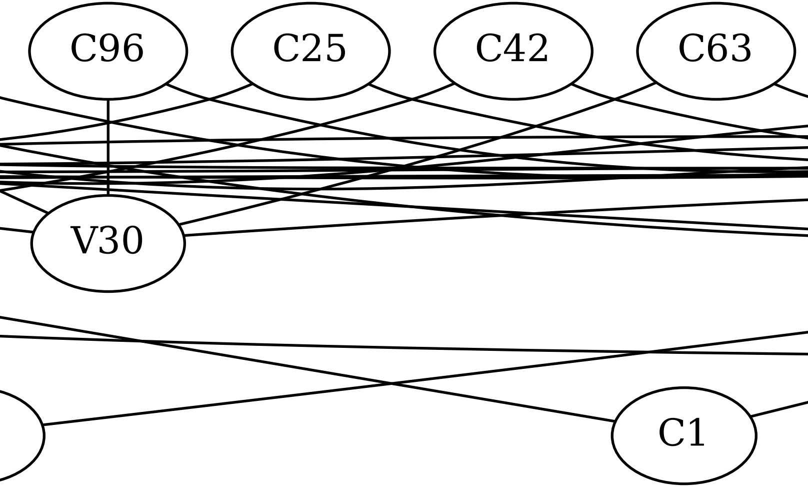
C96
C25
C42
C63
V30
C1

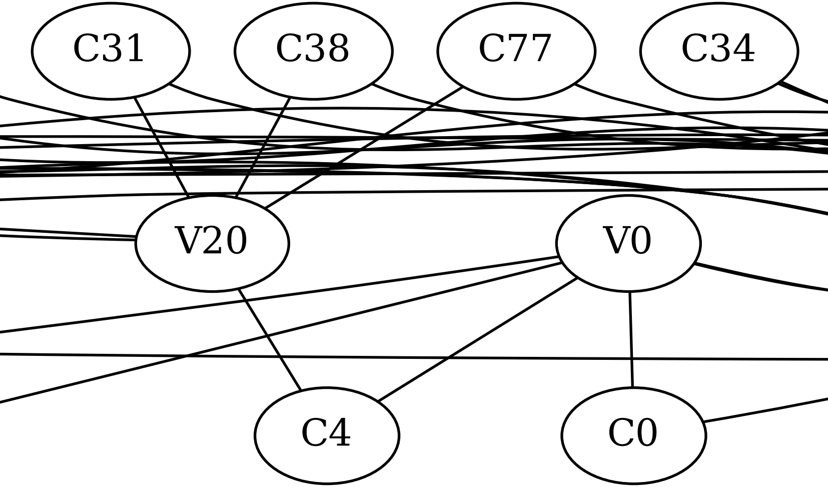
C31
C38
C77
C34
V20
V0
C4
C0

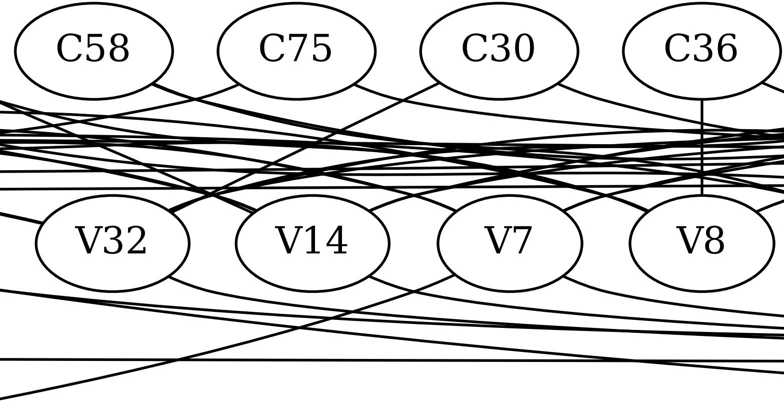
C58
C75
C30
C36
V32
V14
V7
V8

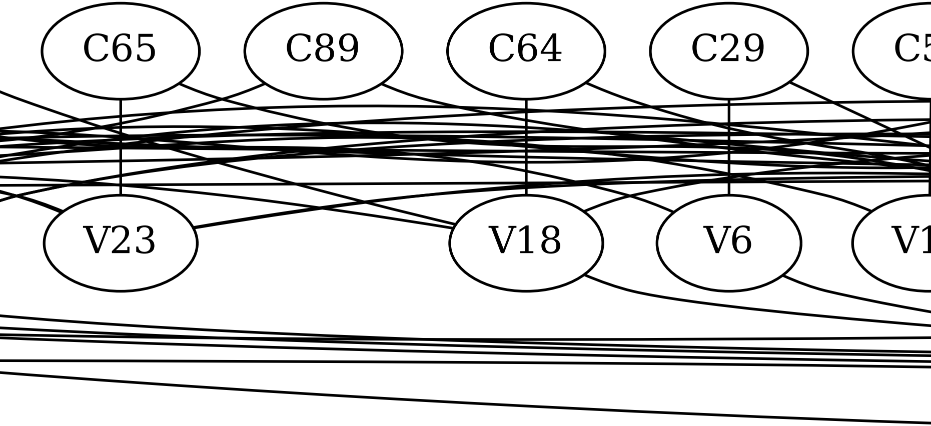
C65
C89
C64
C29
C5
V23
V18
V6
V1

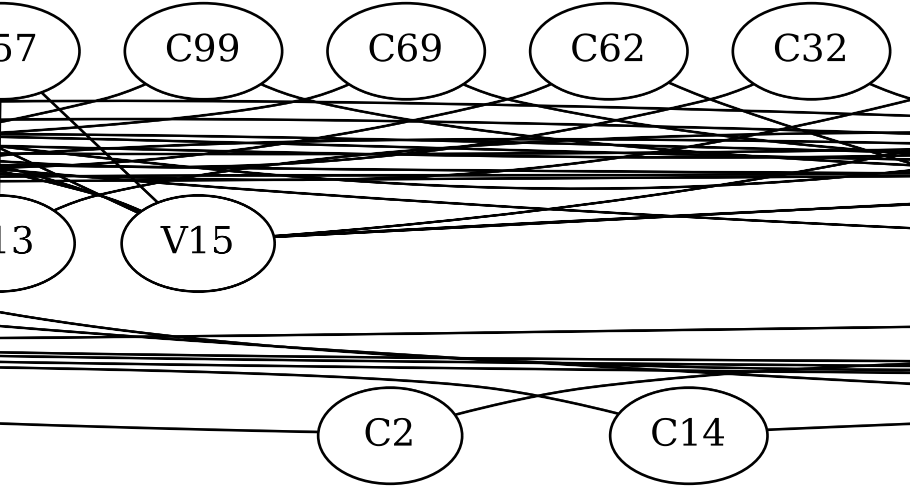
57
C99
C69
C62
C32
13
V15
C2
C14

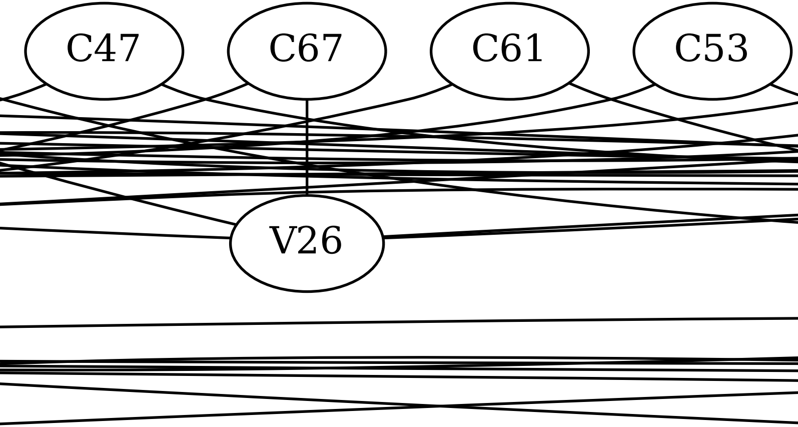
C47
C67
C61
C53
V26

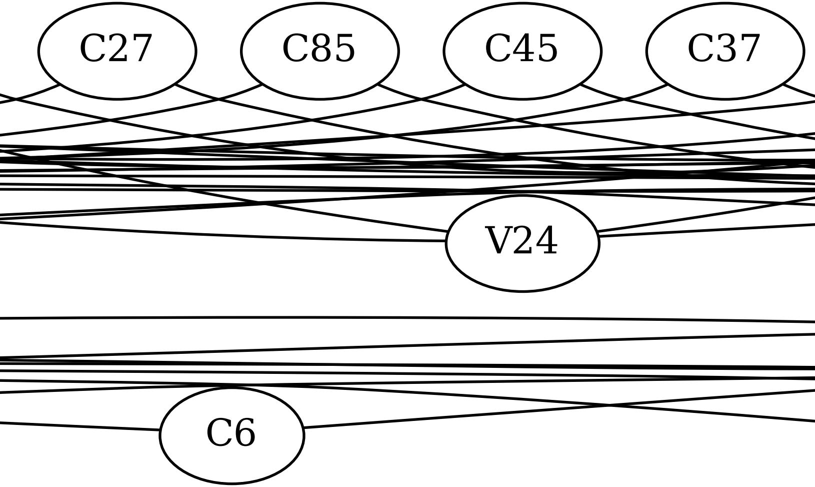
C27
C85
C45
C37
V24
C6

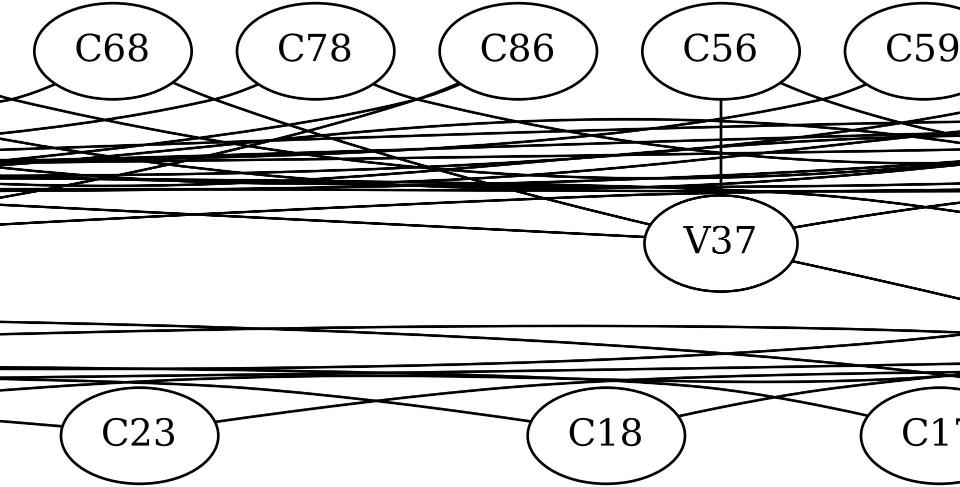
C68
C78
C86
C56
C59
V37
C23
C18
C1

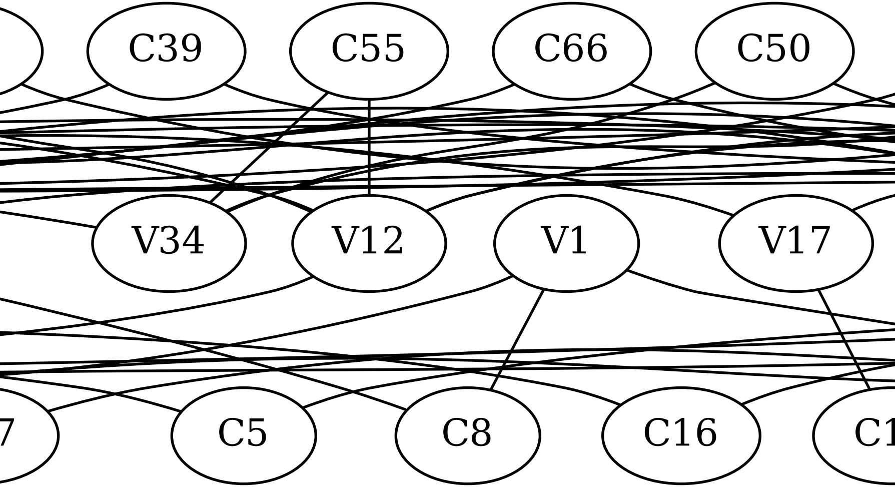
C39
C55
C66
C50
V34
V12
V1
V17
7
C5
C8
C16
C1

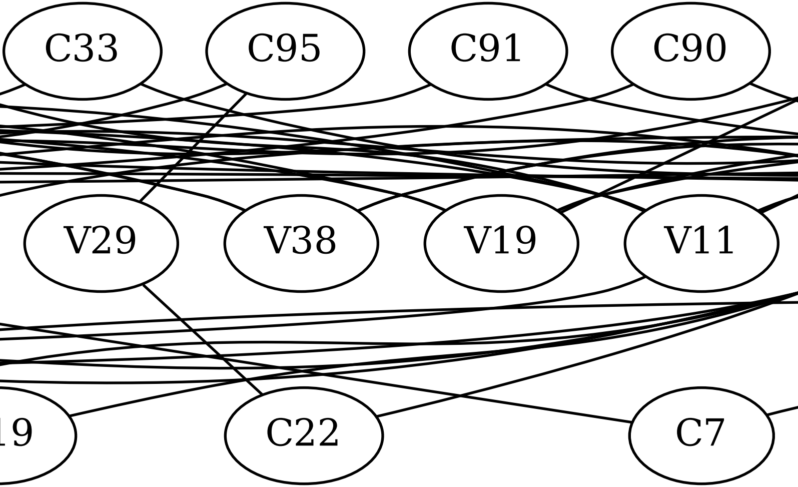
C33
C95
C91
C90
V29
V38
V19
V11
19
C22
C7

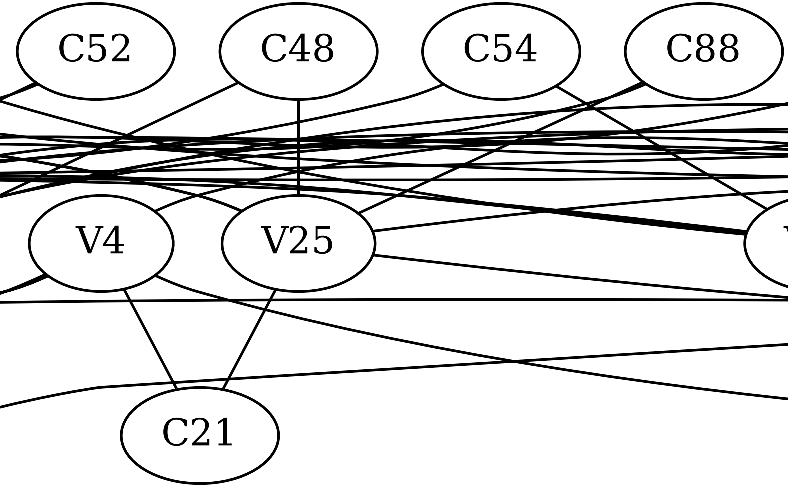

C52
C48
C54
C88
V4
V25
C21

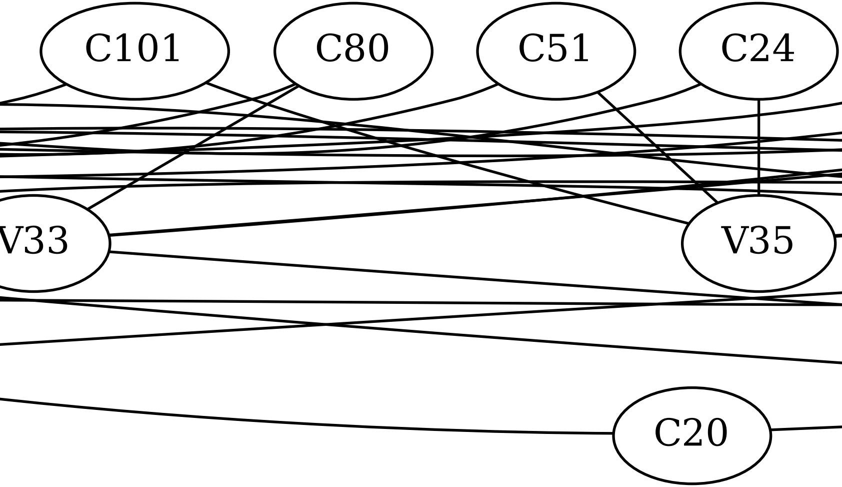
C101
C80
C51
C24
V33
V35
C20

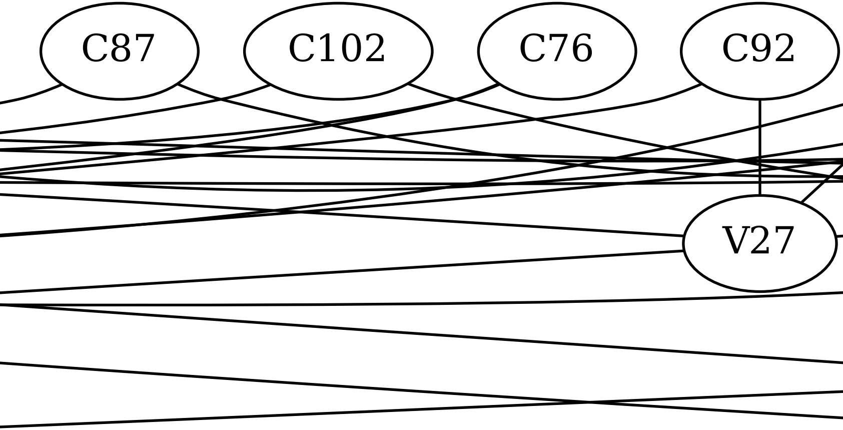
C87
C102
C76
C92
V27

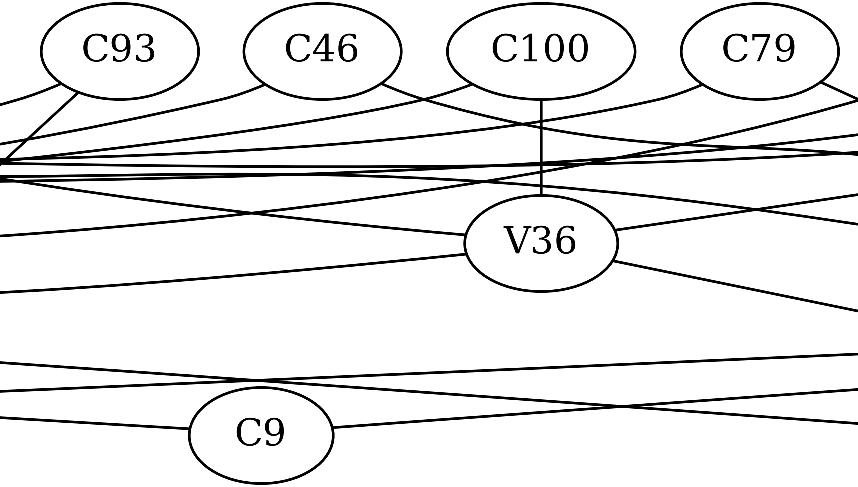
C93
C46
C100
C79
V36
C9

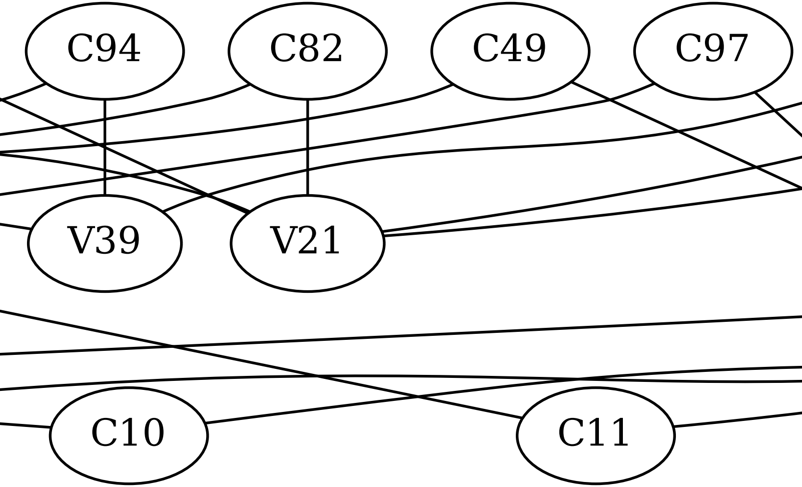
C94
C82
C49
C97
V39
V21
C10
C11

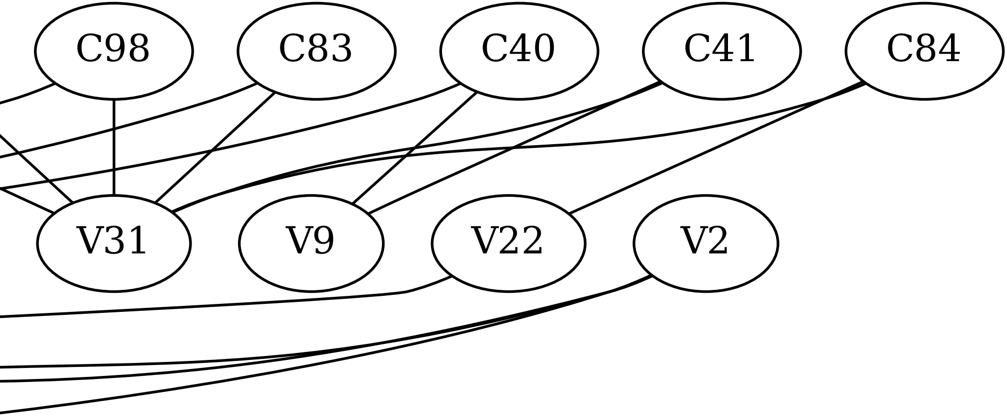
C98
C83
C40
C41
C84
V31
V9
V22
V2