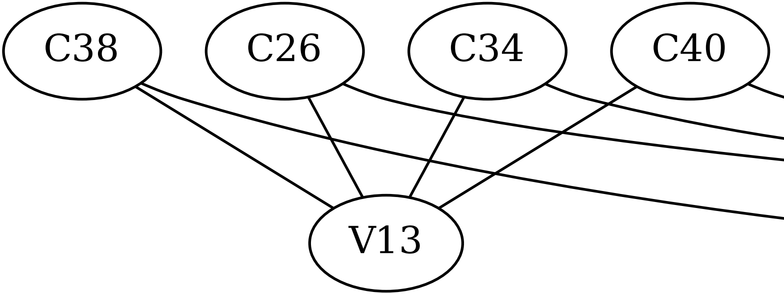
C38
C26
C34
C40
V13

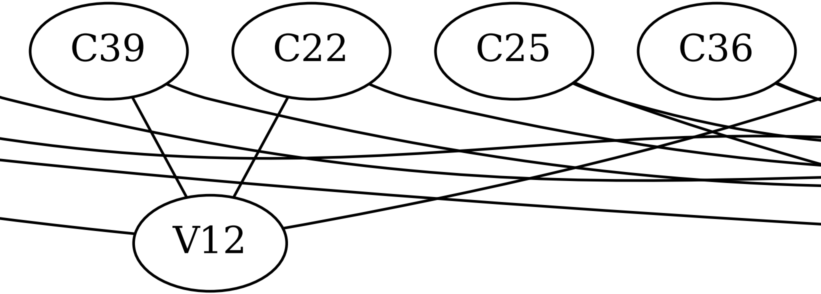
C39
C22
C25
C36
V12

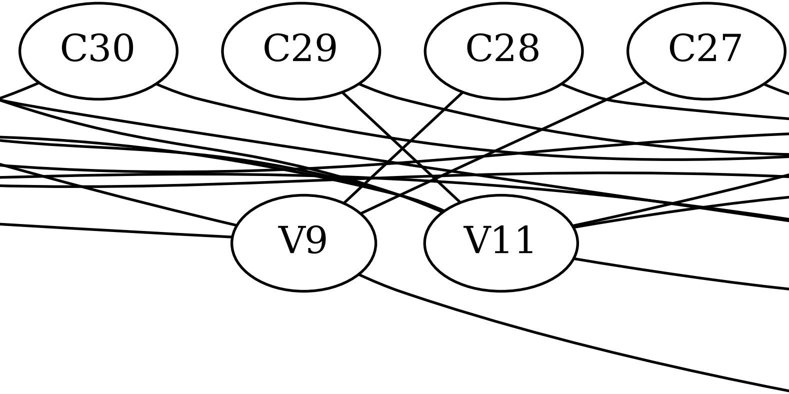
C30
C29
C28
C27
V9
V11

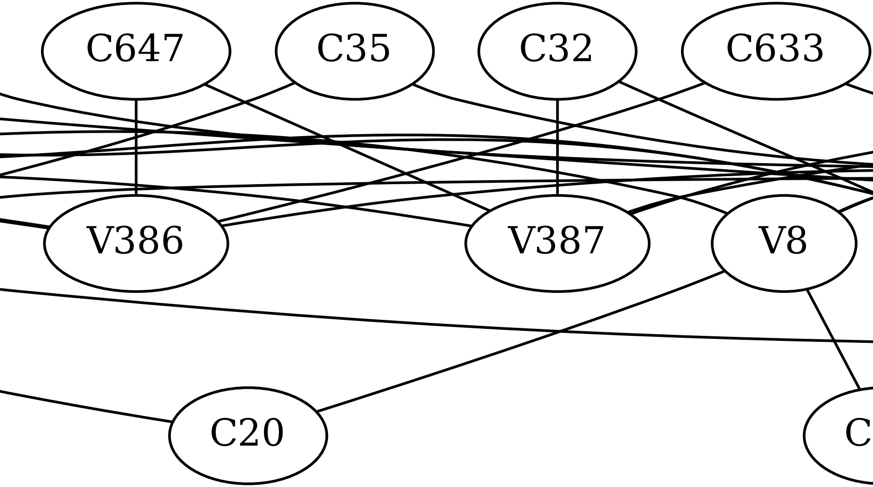
C647
C35
C32
C633
V386
V387
V8
C20
C

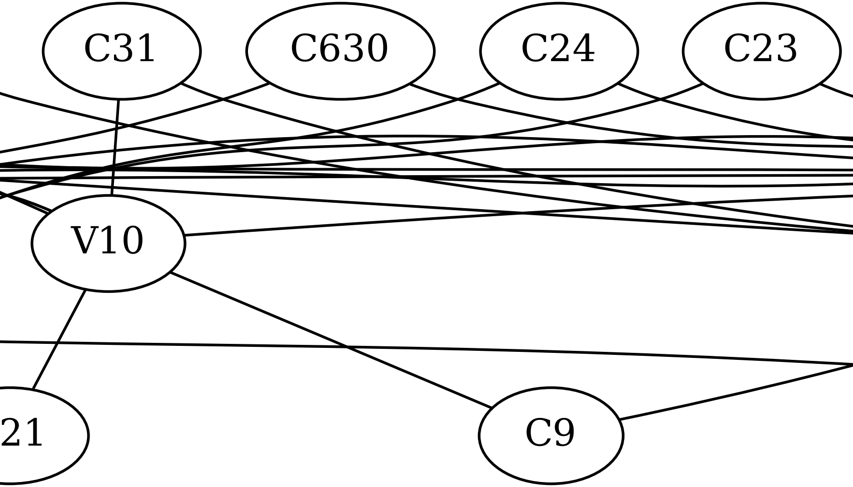
C31
C630
C24
C23
V10
21
C9

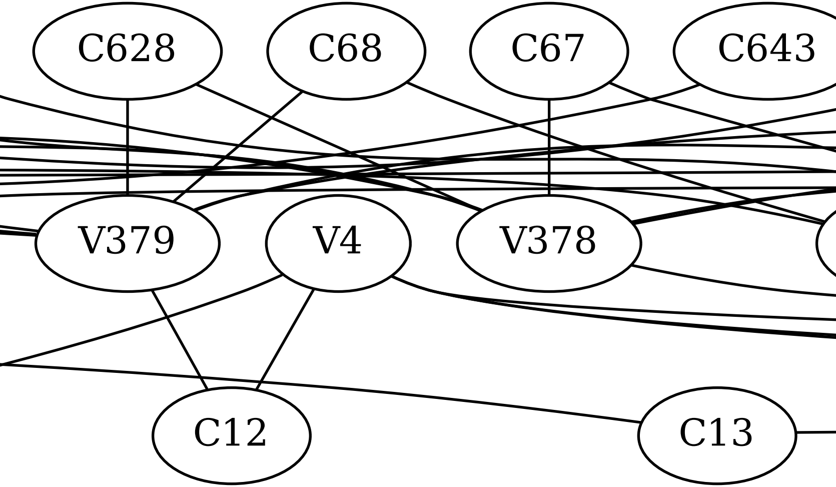
C628
C68
C67
C643
V379
V4
V378
C12
C13

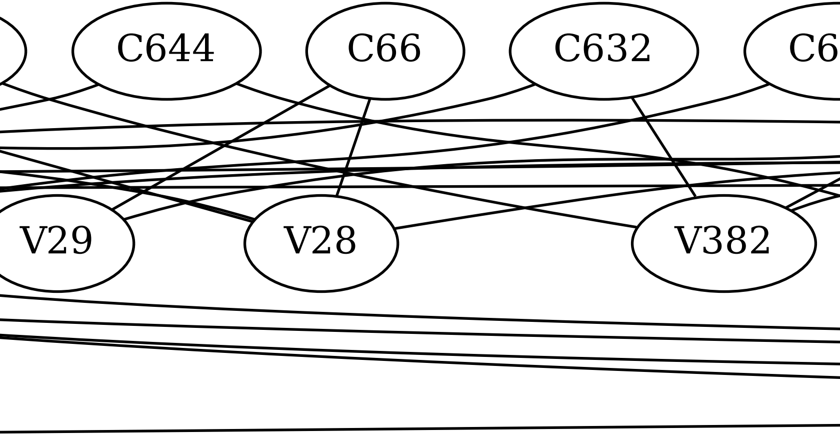
C644
C66
C632
C6
V29
V28
V382

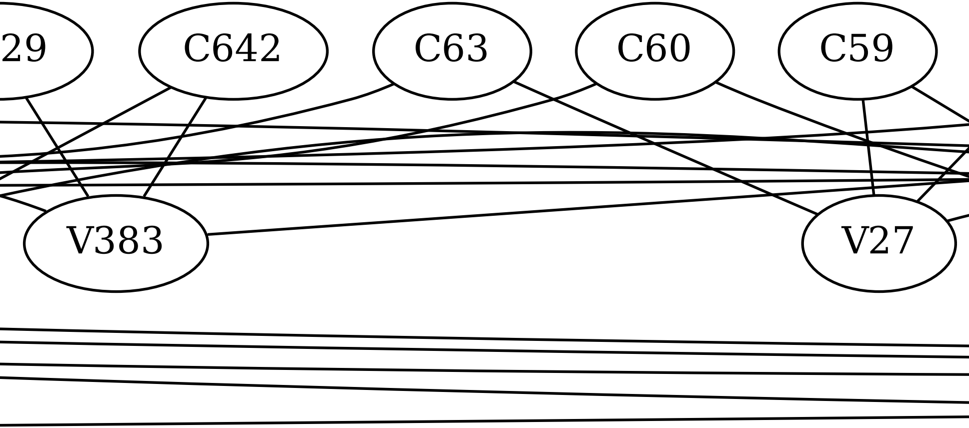
29
C642
C63
C60
C59
V383
V27

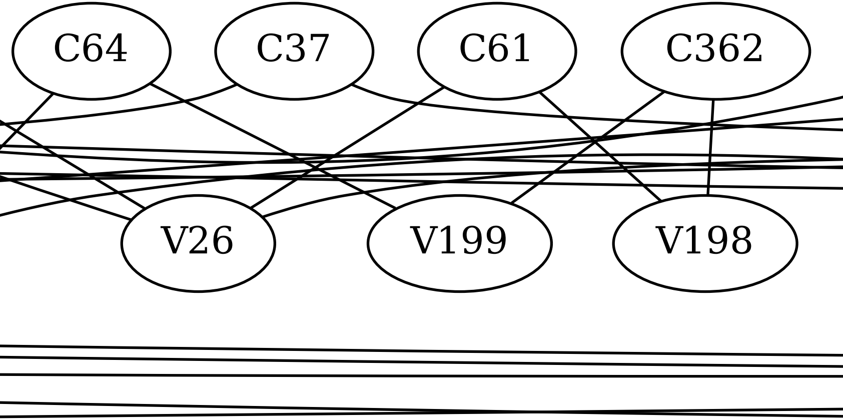
C64
C37
C61
C362
V26
V199
V198

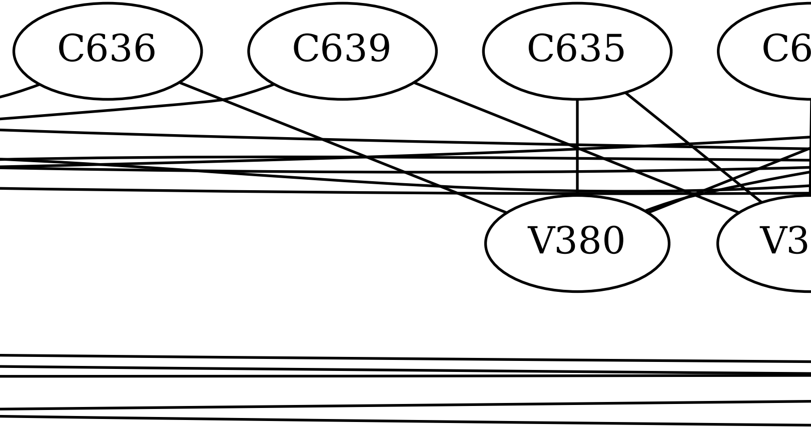
C636
C639
C635
C6
V380
V3

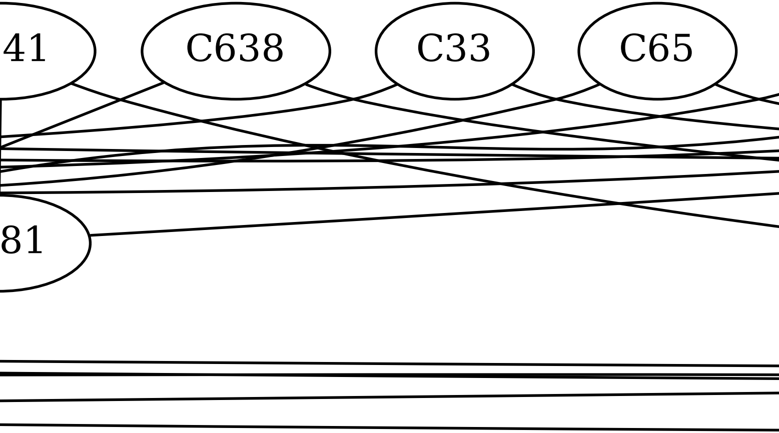
41
C638
C33
C65
81

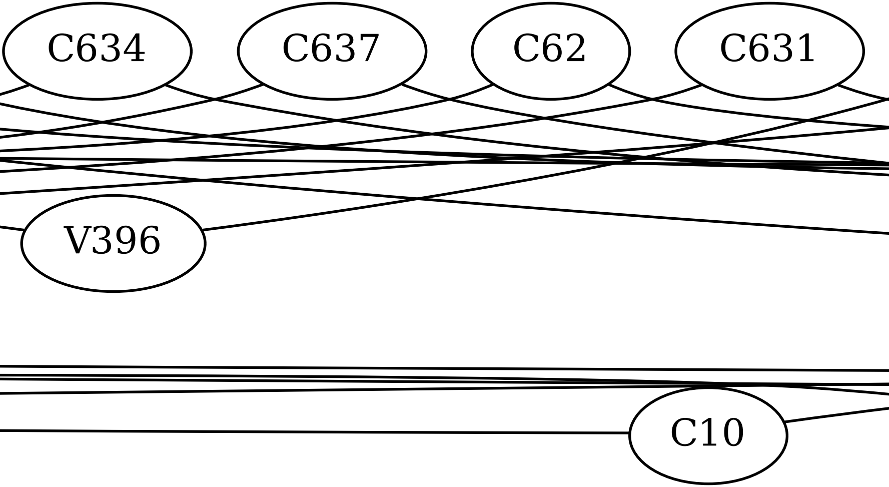
C634
C637
C62
C631
V396
C10

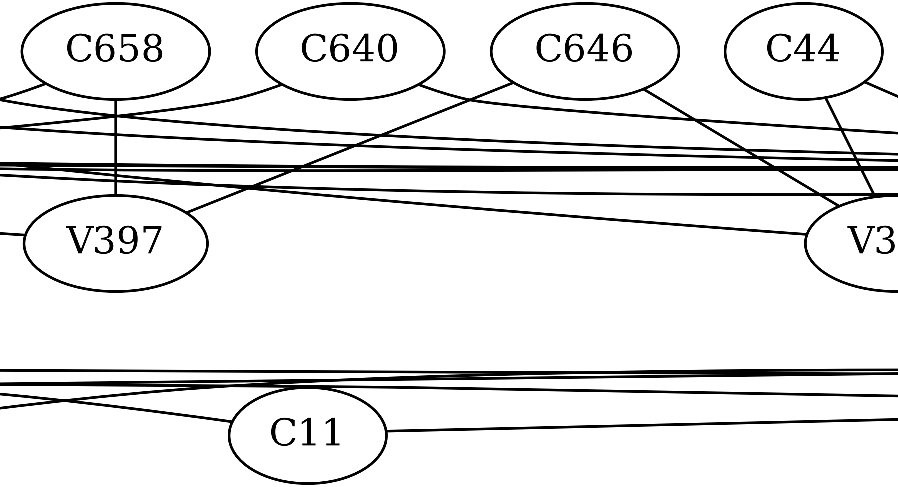
C658
C640
C646
C44
V397
V3
C11

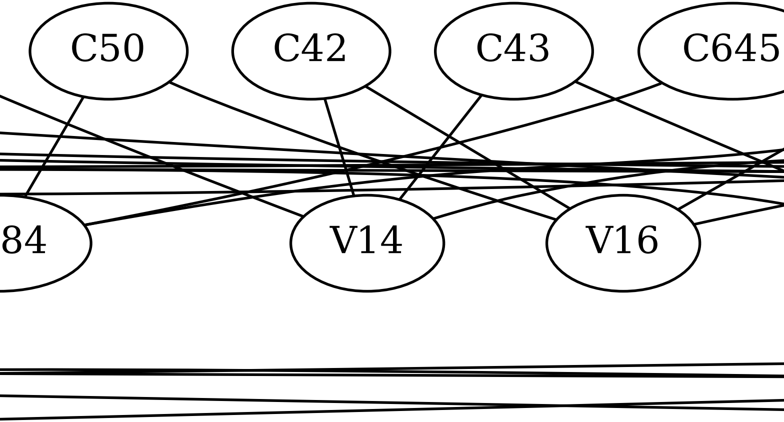
C50
C42
C43
C645
84
V14
V16

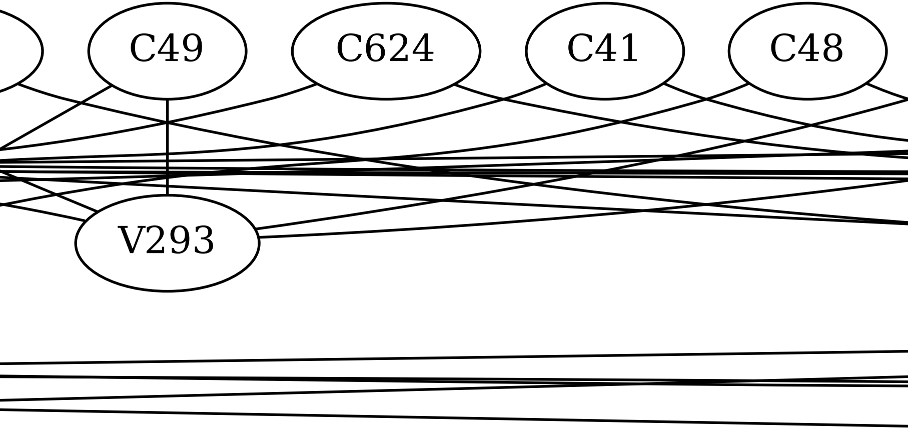
C49
C624
C41
C48
V293

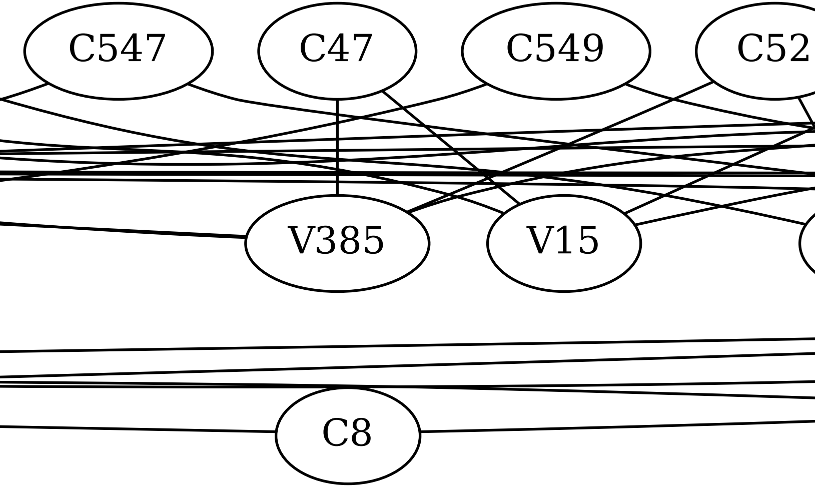
C547
C47
C549
C52
V385
V15
C8

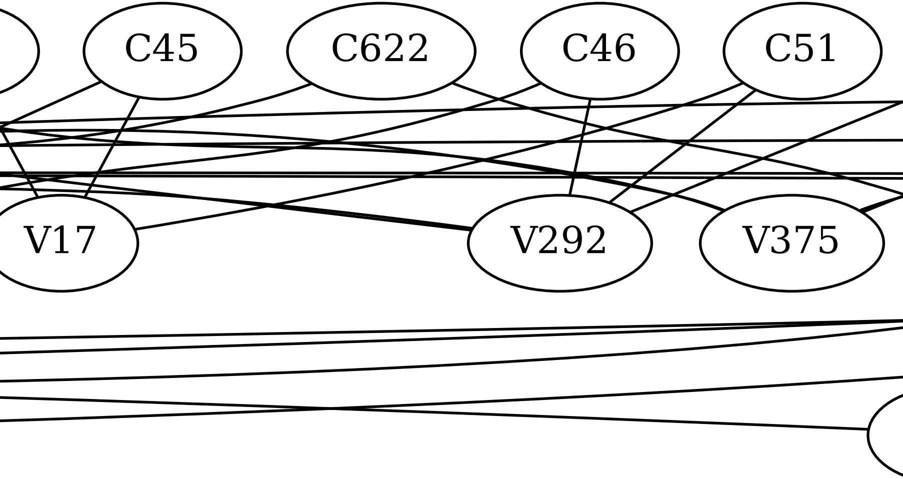
C45
C622
C46
C51
V17
V292
V375

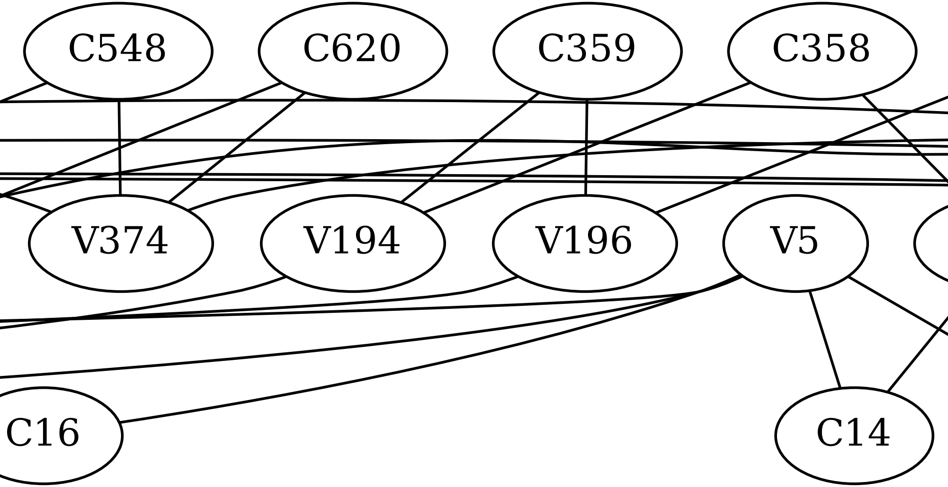
C548
C620
C359
C358
V374
V194
V196
V5
C16
C14

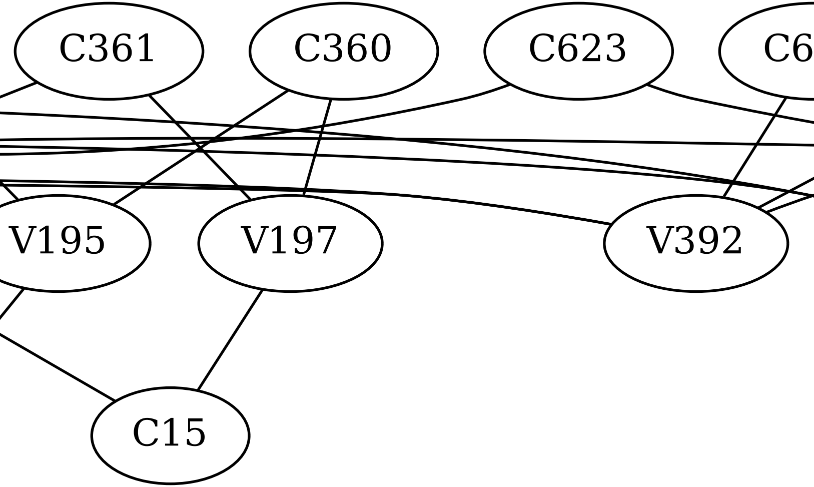
C361
C360
C623
C6
V195
V197
V392
C15

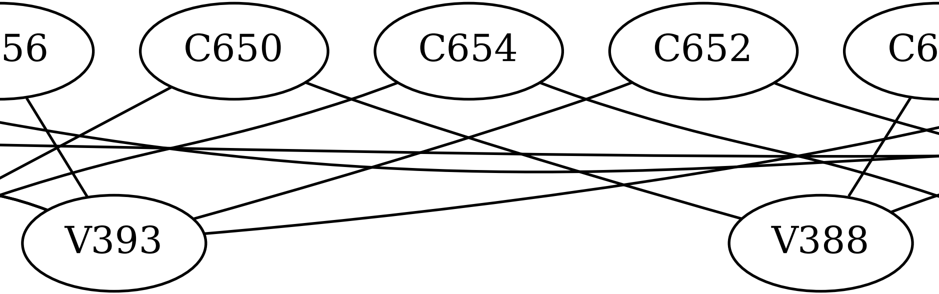
56
C650
C654
C652
C6
V393
V388

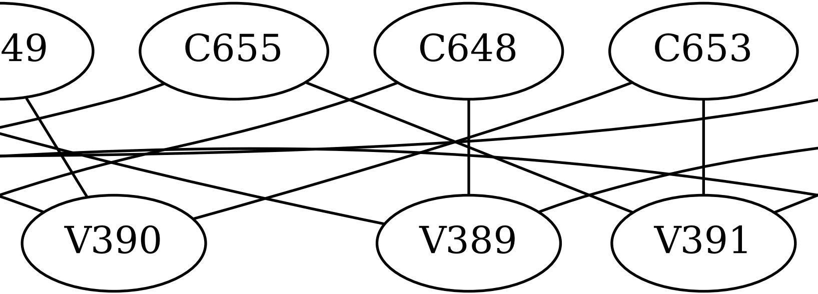
49
C655
C648
C653
V390
V389
V391

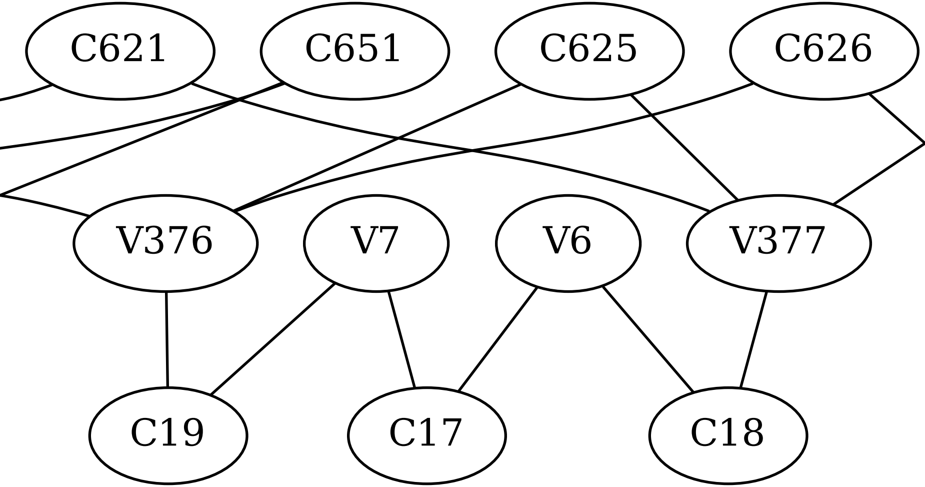
C621
C651
C625
C626
V376
V7
V6
V377
C19
C17
C18

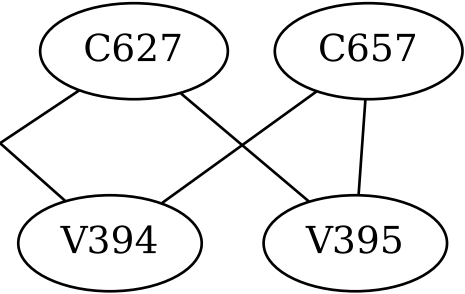
C627
C657
V394
V395