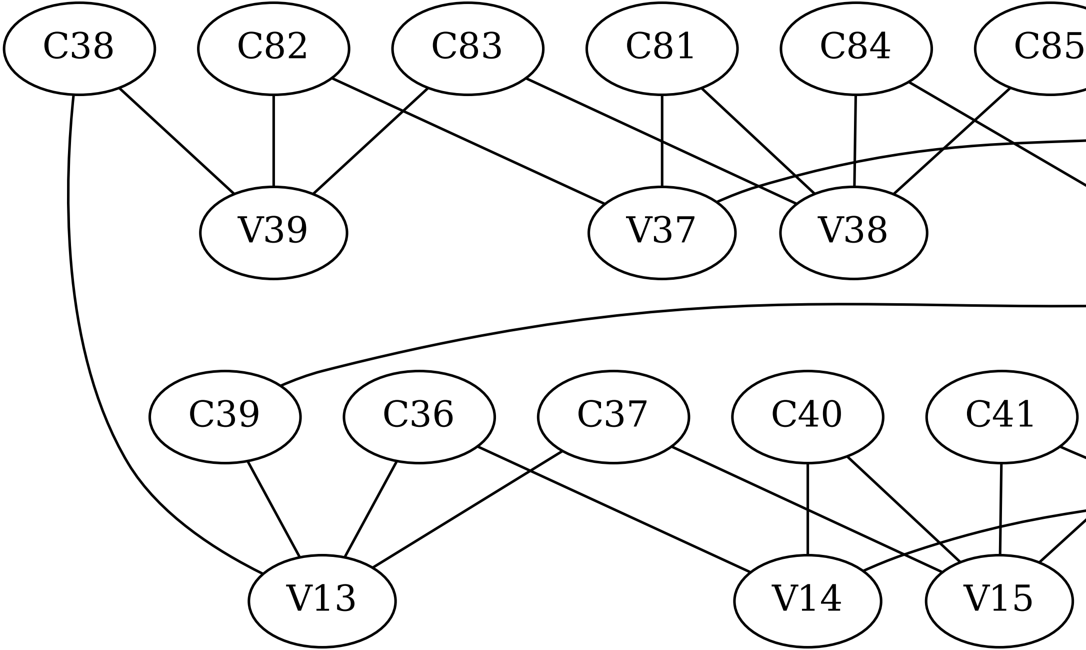
C38
C82
C83
C81
C84
C85
V39
V37
V38
C39
C36
C37
C40
C41
V13
V14
V15

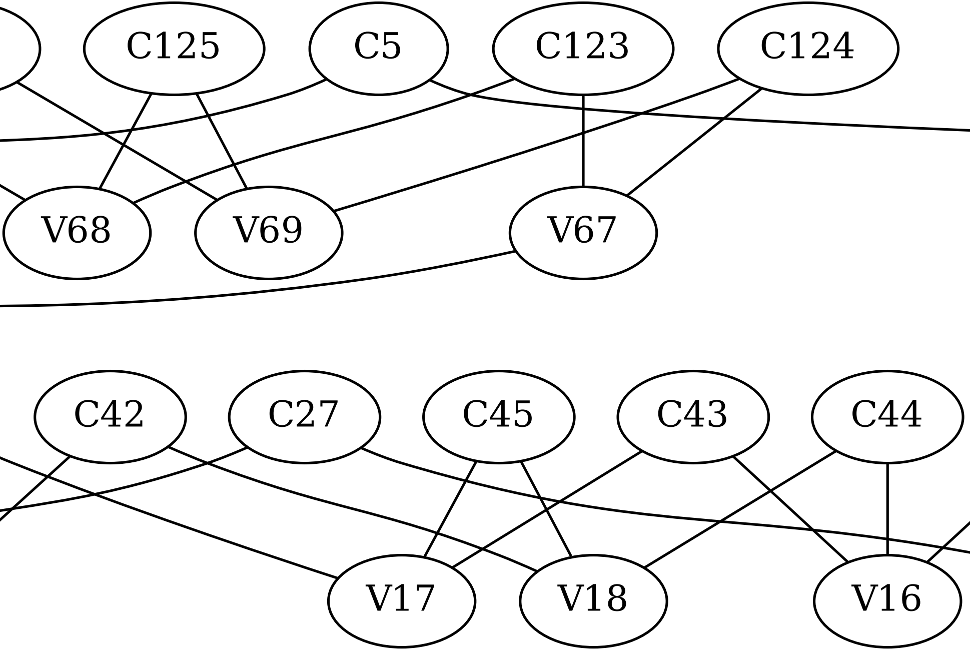
C125
C5
C123
C124
V68
V69
V67
C42
C27
C45
C43
C44
V17
V18
V16

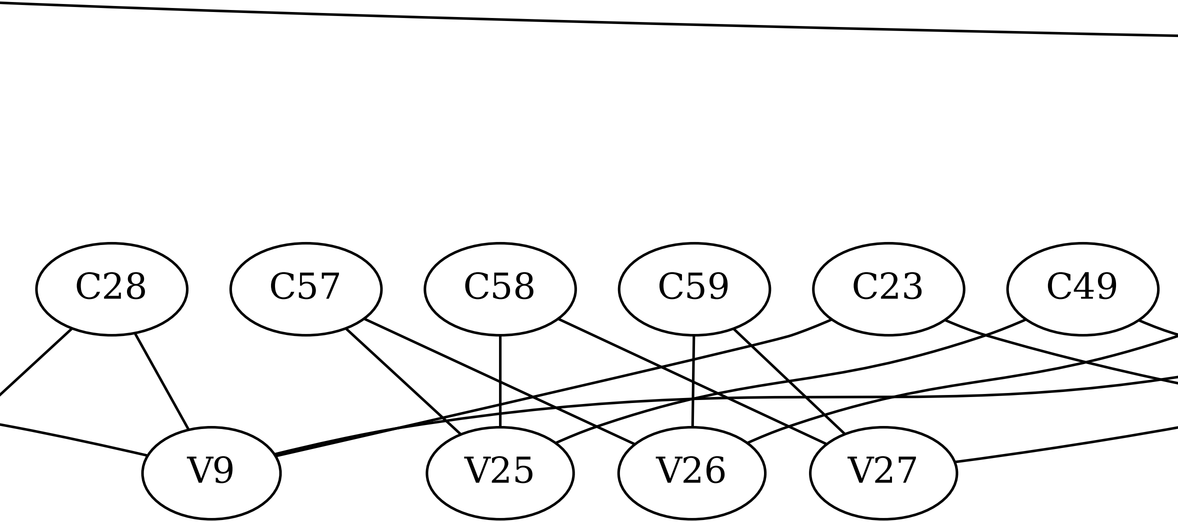
C28
C57
C58
C59
C23
C49
V9
V25
V26
V27

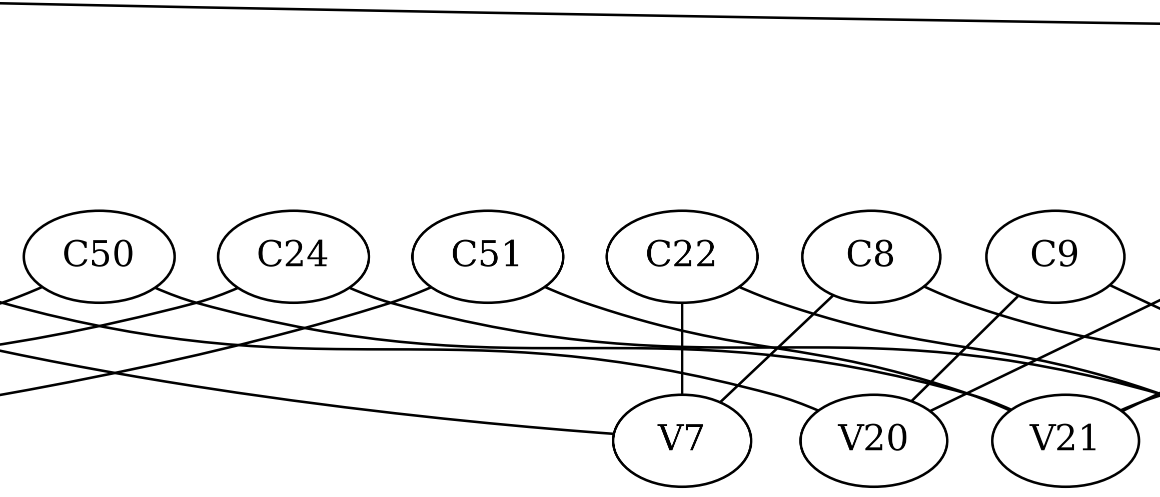
C50
C24
C51
C22
C8
C9
V7
V20
V21

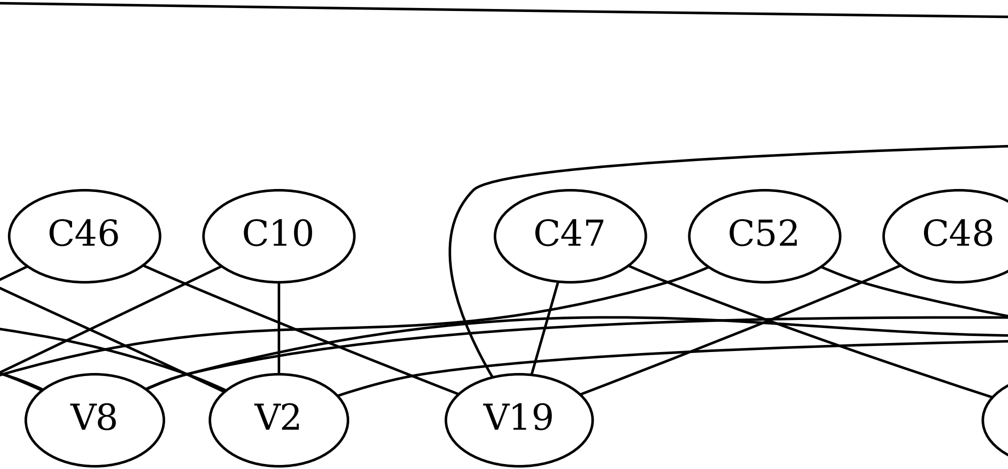
C46
C10
C47
C52
C48
V8
V2
V19

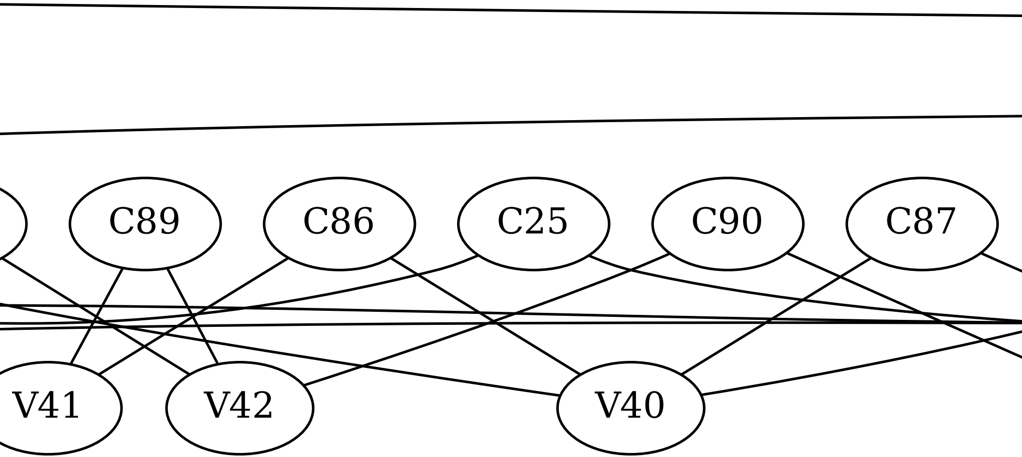
C89
C86
C25
C90
C87
V41
V42
V40

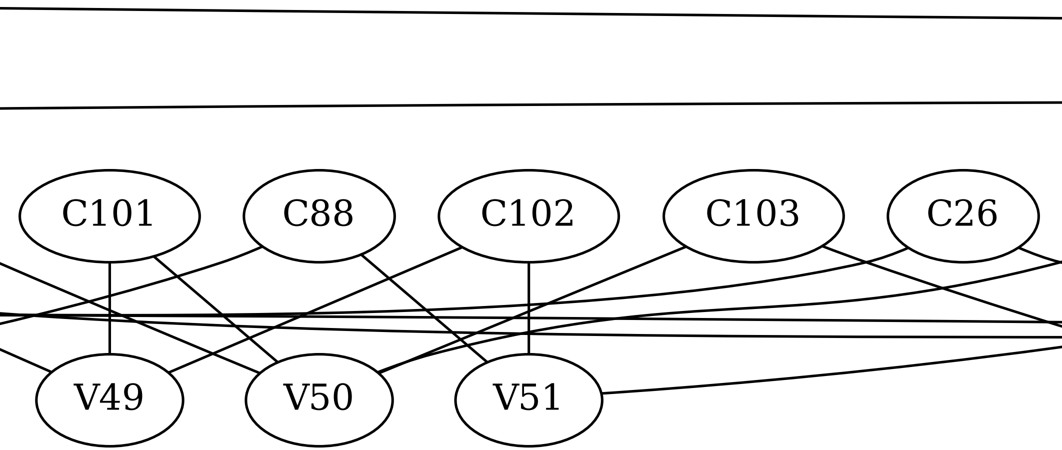
C101
C88
C102
C103
C26
V49
V50
V51

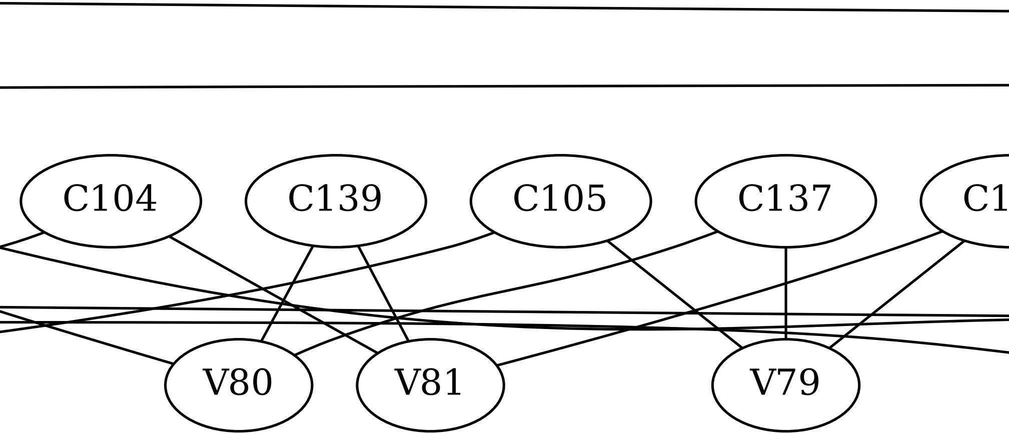
C104
C139
C105
C137
C1
V80
V81
V79

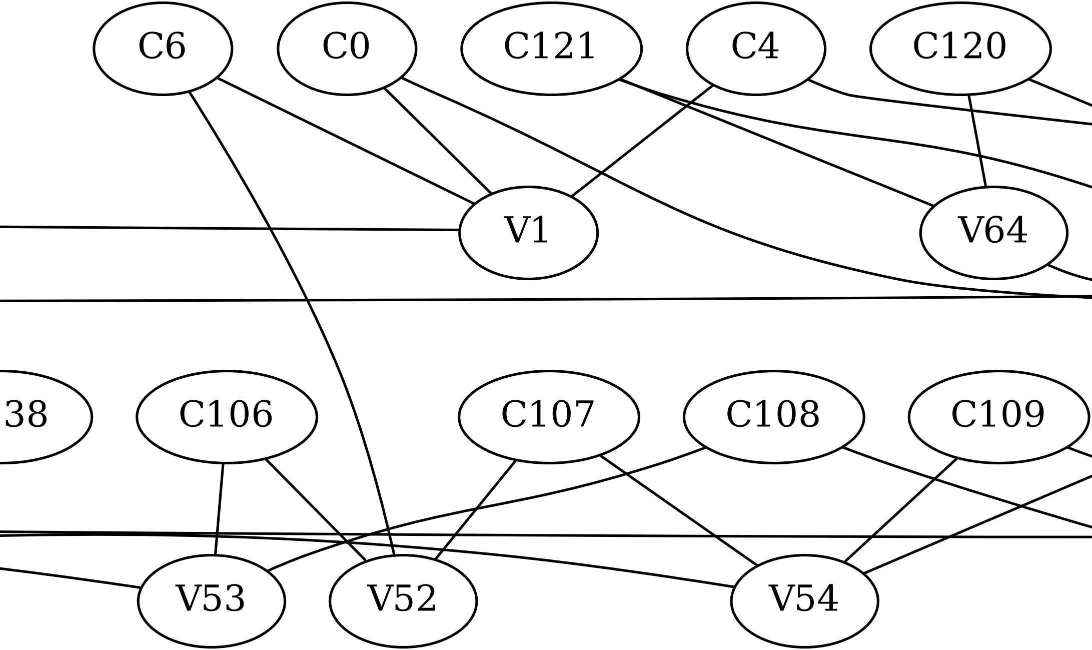
C6
C0
C121
C4
C120
V1
V64
38
C106
C107
C108
C109
V53
V52
V54

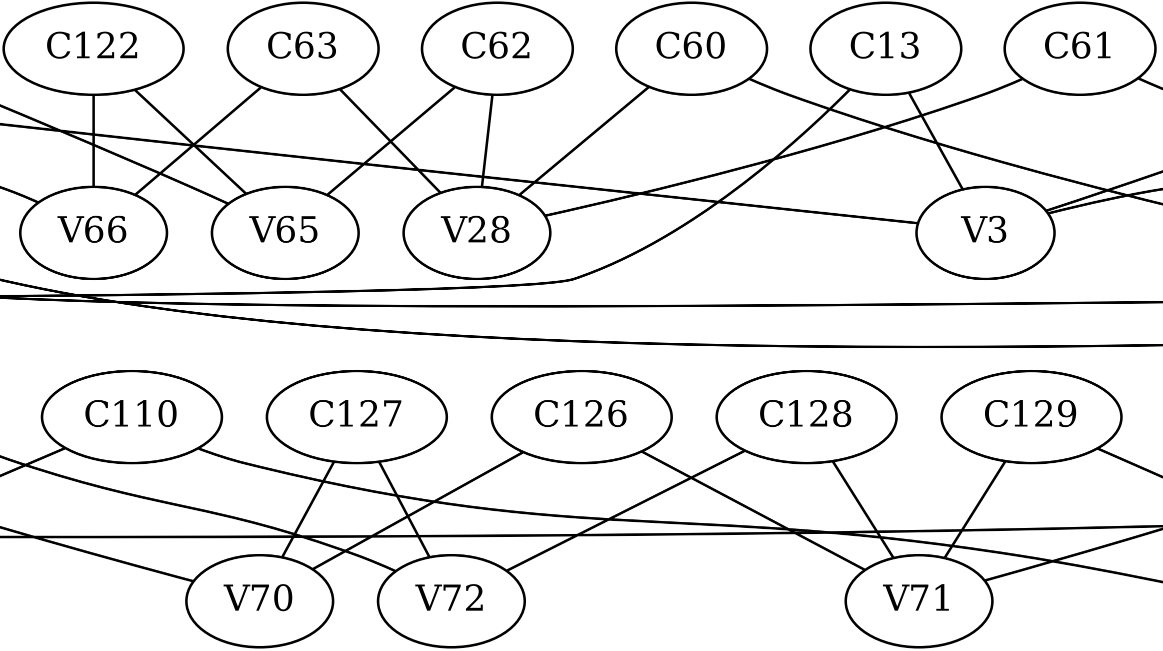
C122
C63
C62
C60
C13
C61
V66
V65
V28
V3
C110
C127
C126
C128
C129
V70
V72
V71

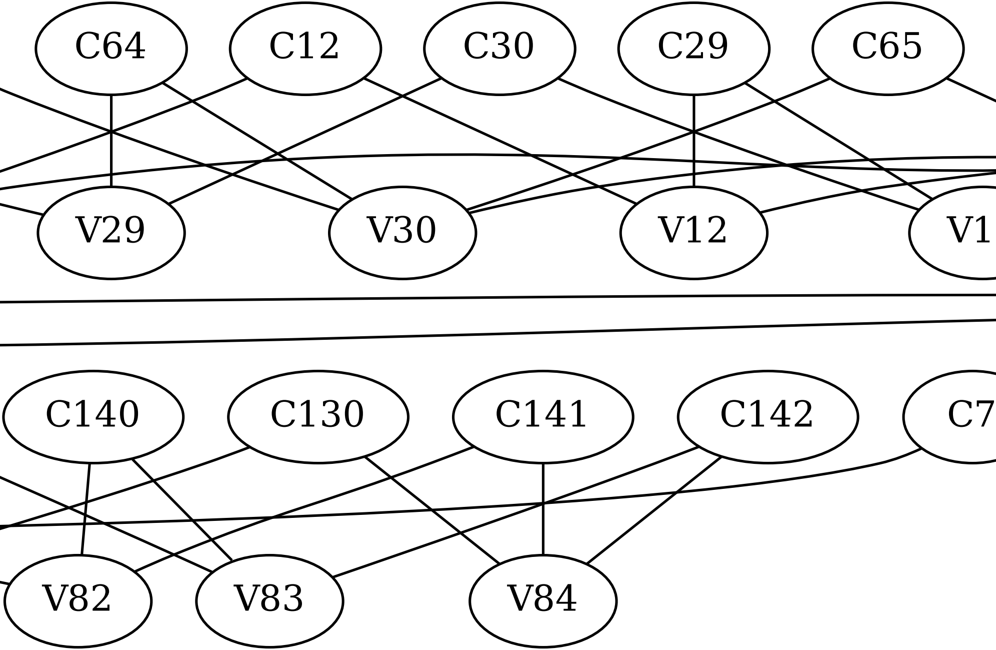
C64
C12
C30
C29
C65
V29
V30
V12
V1
C140
C130
C141
C142
C7
V82
V83
V84

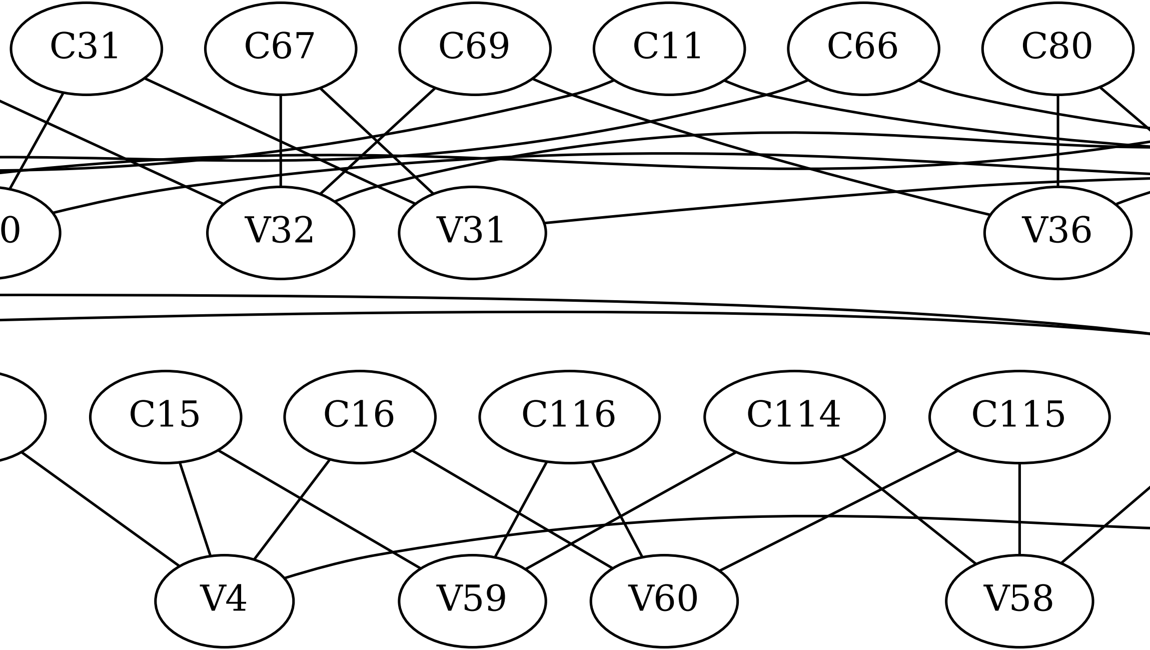
C31
C67
C69
C11
C66
C80
0
V32
V31
V36
C15
C16
C116
C114
C115
V4
V59
V60
V58

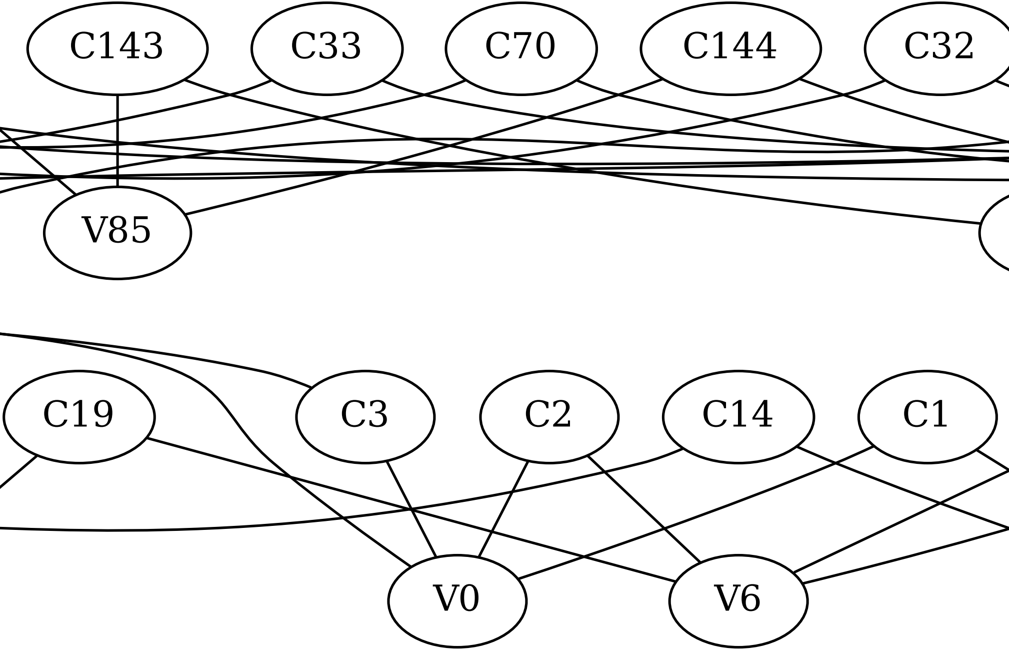
C143
C33
C70
C144
C32
V85
C19
C3
C2
C14
C1
V0
V6

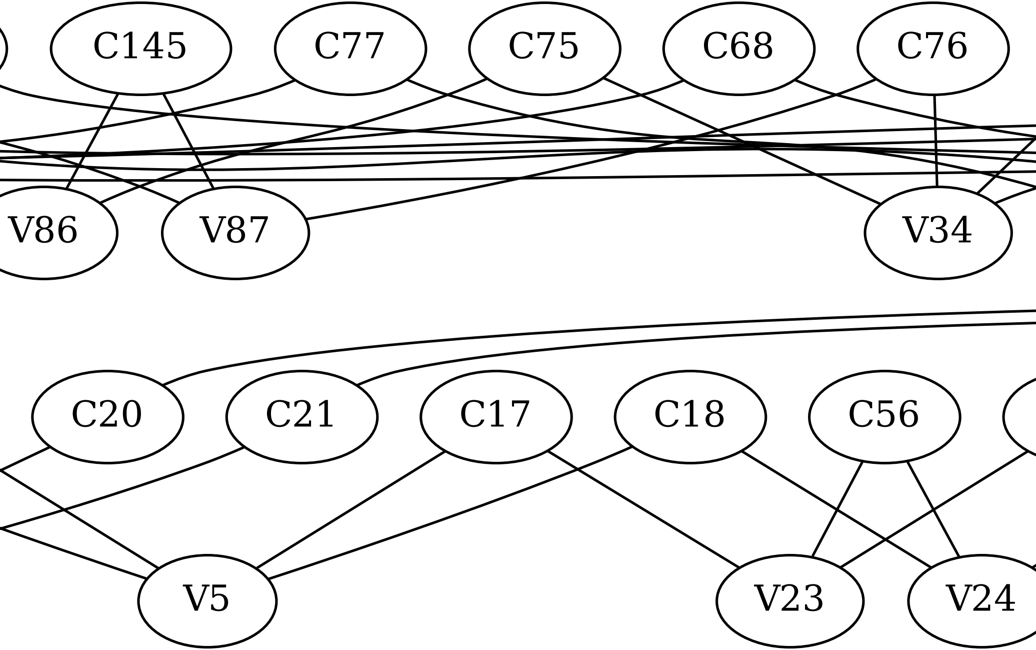
C145
C77
C75
C68
C76
V86
V87
V34
C20
C21
C17
C18
C56
V5
V23
V24

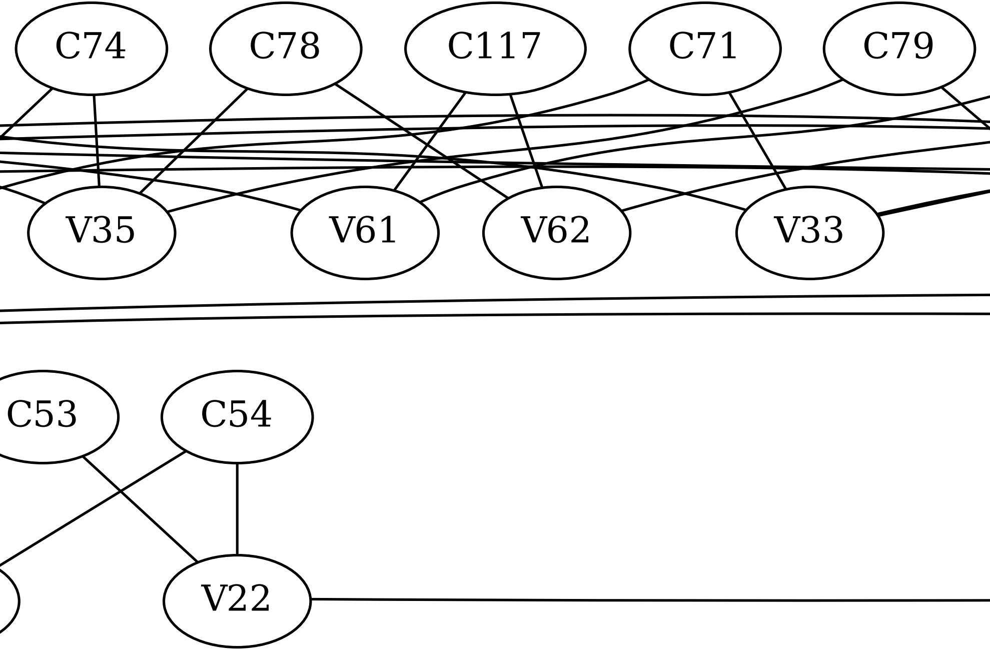
C74
C78
C117
C71
C79
V35
V61
V62
V33
C53
C54
V22

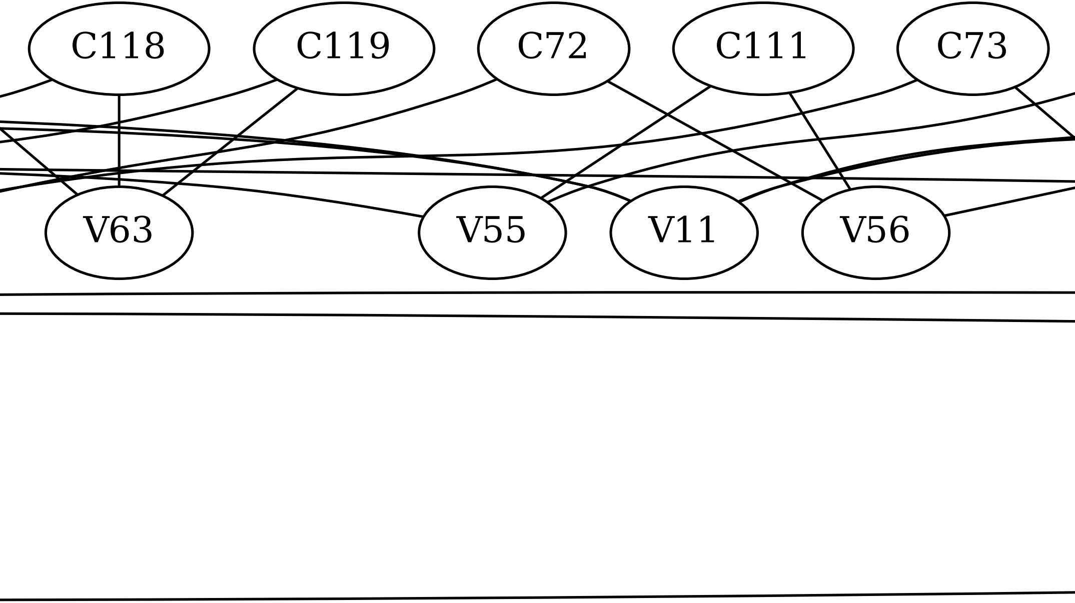
C118
C119
C72
C111
C73
V63
V55
V11
V56

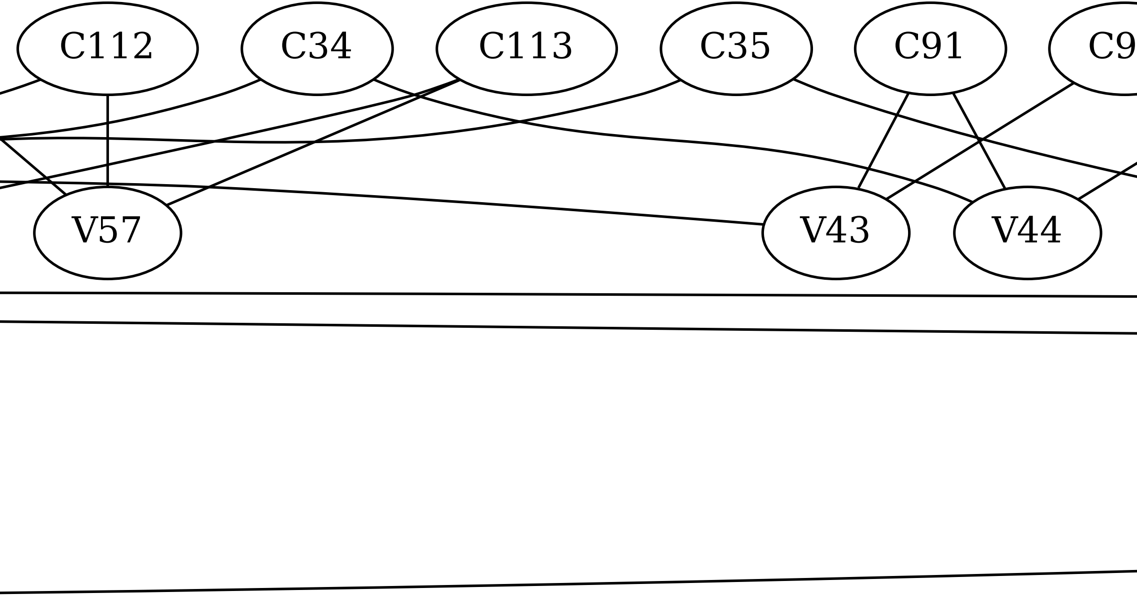
C112
C34
C113
C35
C91
C9
V57
V43
V44

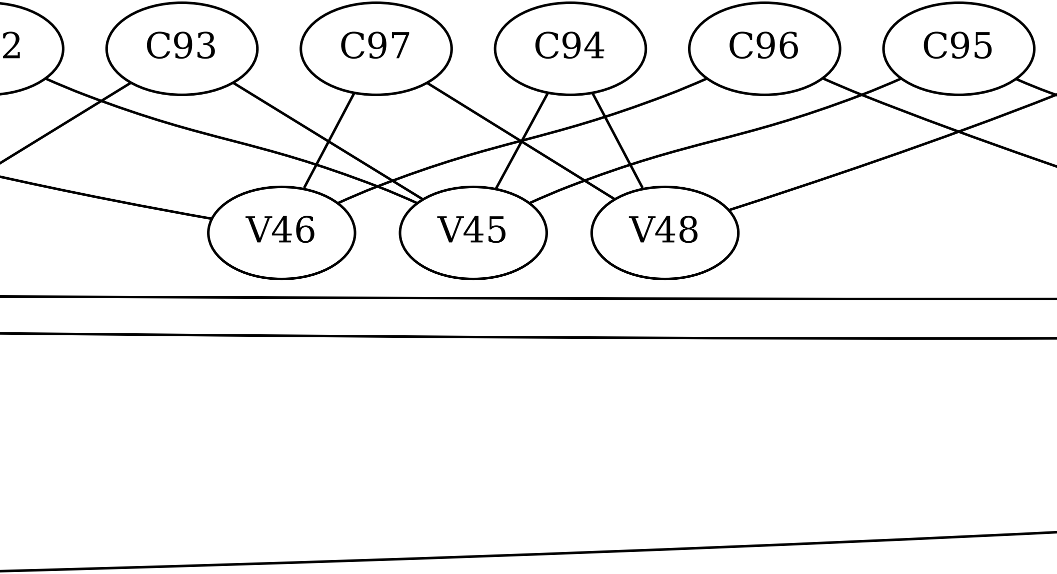
2
C93
C97
C94
C96
C95
V46
V45
V48

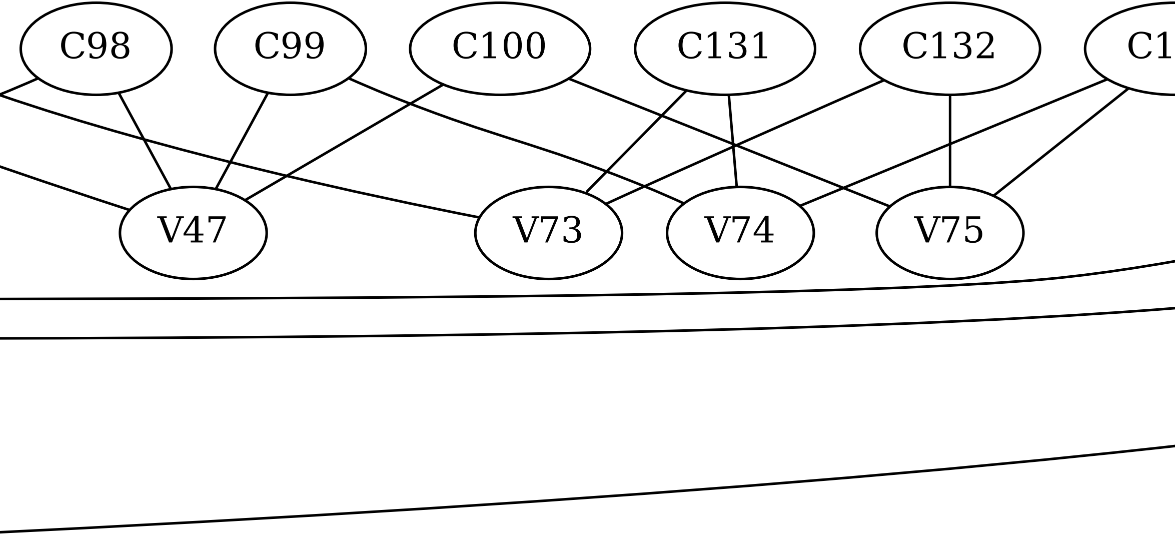
C98
C99
C100
C131
C132
C1
V47
V73
V74
V75

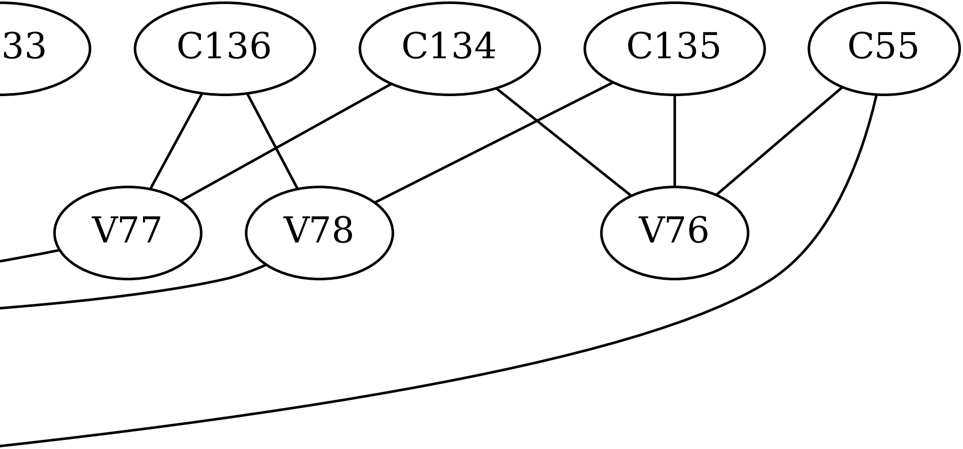
33
C136
C134
C135
C55
V77
V78
V76