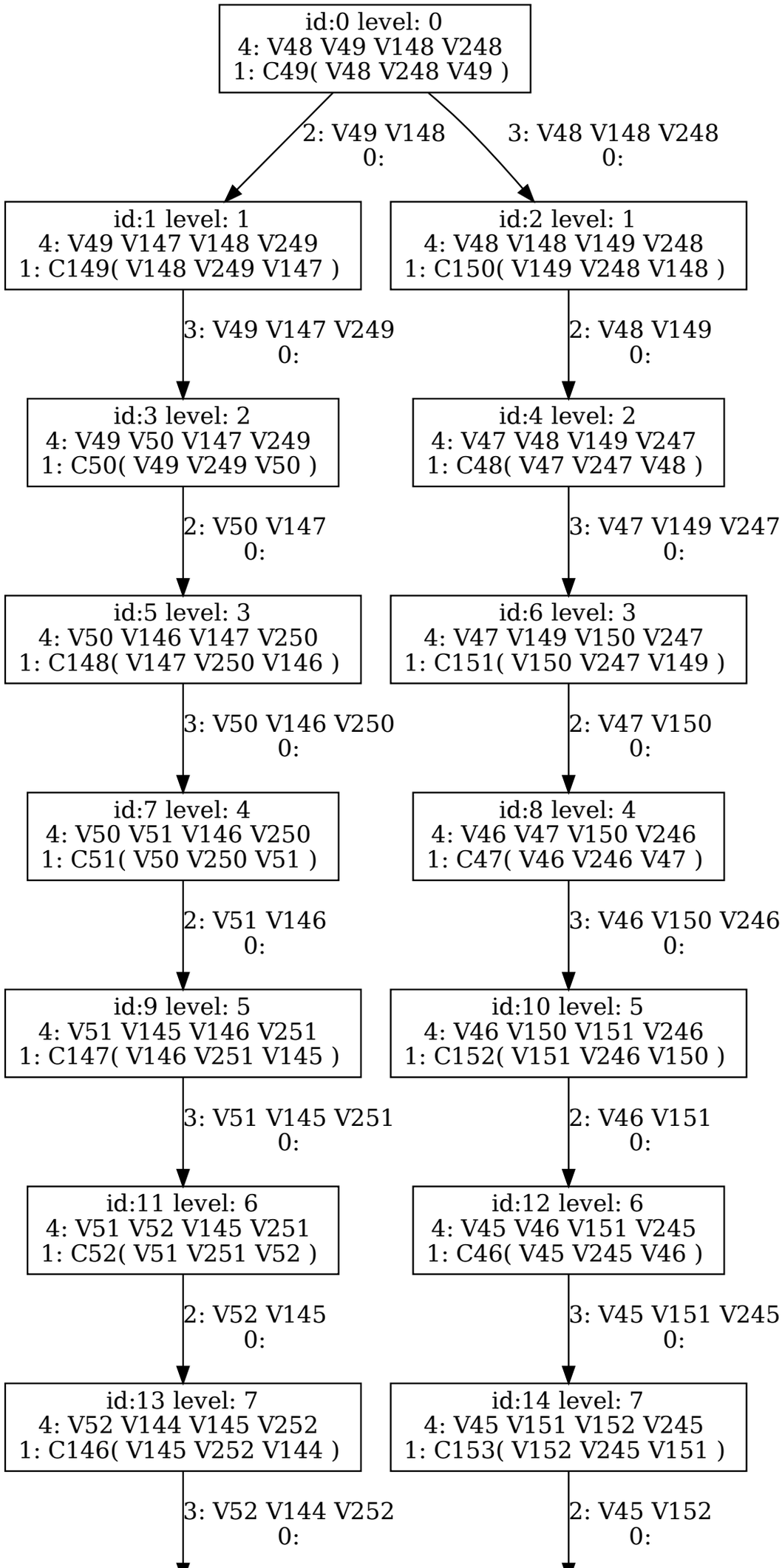
id:0 level: 0
4: V48 V49 V148 V248
1: C49(V48 V248 V49)
2: V49 V148
0:
3: V48 V148 V248
0:
id:1 level: 1
4: V49 V147 V148 V249
1: C149(V148 V249 V147)
id:2 level: 1
4: V48 V148 V149 V248
1: C150(V149 V248 V148)
3: V49 V147 V249
0:
2: V48 V149
0:
id:3 level: 2
4: V49 V50 V147 V249
1: C50(V49 V249 V50)
id:4 level: 2
4: V47 V48 V149 V247
1: C48(V47 V247 V48)
2: V50 V147
0:
3: V47 V149 V247
0:
id:5 level: 3
4: V50 V146 V147 V250
1: C148(V147 V250 V146)
id:6 level: 3
4: V47 V149 V150 V247
1: C151(V150 V247 V149)
3: V50 V146 V250
0:
2: V47 V150
0:
id:7 level: 4
4: V50 V51 V146 V250
1: C51(V50 V250 V51)
id:8 level: 4
4: V46 V47 V150 V246
1: C47(V46 V246 V47)
2: V51 V146
0:
3: V46 V150 V246
0:
id:9 level: 5
4: V51 V145 V146 V251
1: C147(V146 V251 V145)
id:10 level: 5
4: V46 V150 V151 V246
1: C152(V151 V246 V150)
3: V51 V145 V251
0:
2: V46 V151
0:
id:11 level: 6
4: V51 V52 V145 V251
1: C52(V51 V251 V52)
id:12 level: 6
4: V45 V46 V151 V245
1: C46(V45 V245 V46)
2: V52 V145
0:
3: V45 V151 V245
0:
id:13 level: 7
4: V52 V144 V145 V252
1: C146(V145 V252 V144)
id:14 level: 7
4: V45 V151 V152 V245
1: C153(V152 V245 V151)
3: V52 V144 V252
0:
2: V45 V152
0:

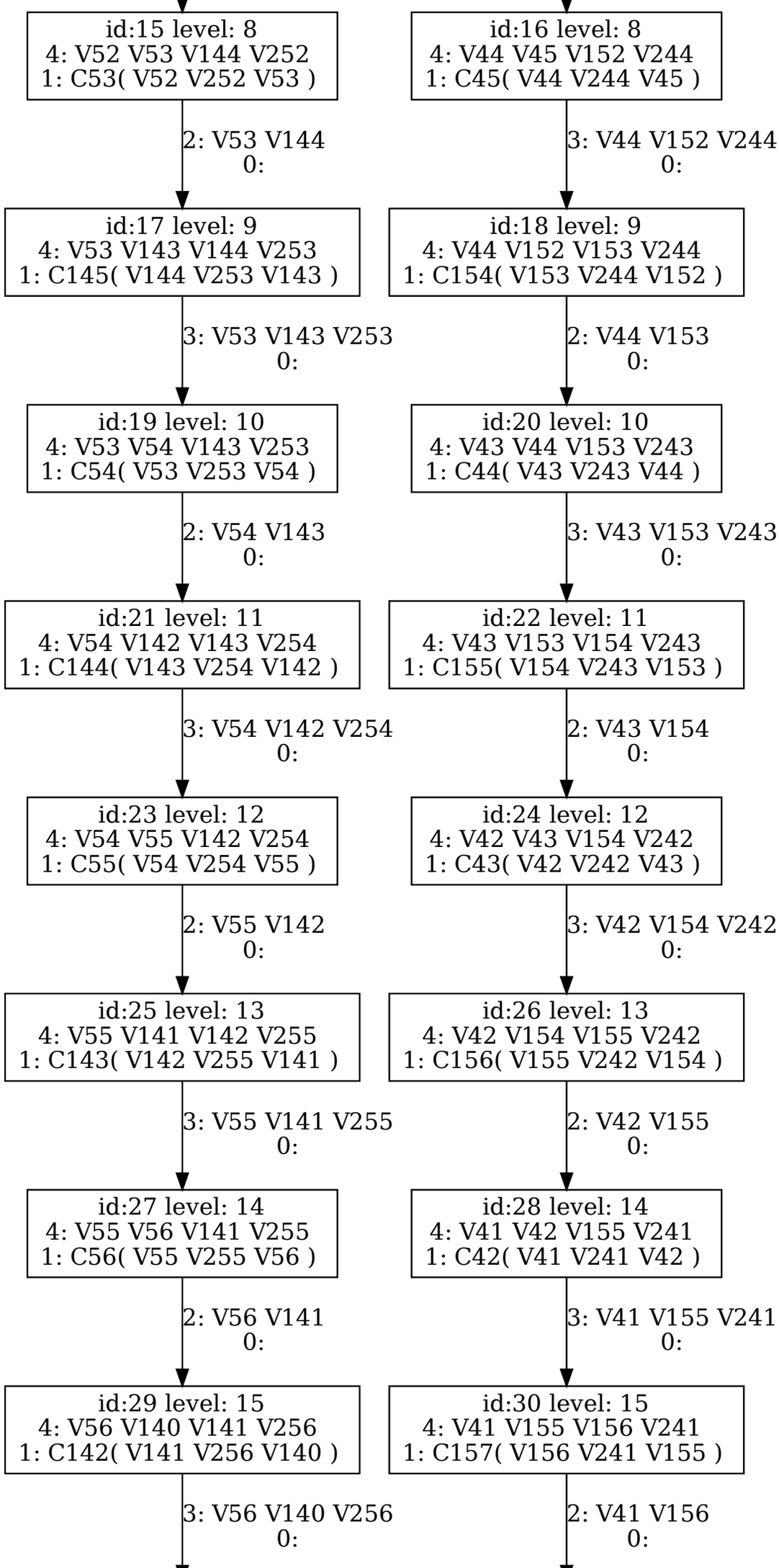
id:15 level: 8
4: V52 V53 V144 V252
1: C53(V52 V252 V53)
2: V53 V144
0:
id:16 level: 8
4: V44 V45 V152 V244
1: C45(V44 V244 V45)
3: V44 V152 V244
0:
id:17 level: 9
4: V53 V143 V144 V253
1: C145(V144 V253 V143)
3: V53 V143 V253
0:
id:18 level: 9
4: V44 V152 V153 V244
1: C154(V153 V244 V152)
2: V44 V153
0:
id:19 level: 10
4: V53 V54 V143 V253
1: C54(V53 V253 V54)
2: V54 V143
0:
id:20 level: 10
4: V43 V44 V153 V243
1: C44(V43 V243 V44)
3: V43 V153 V243
0:
id:21 level: 11
4: V54 V142 V143 V254
1: C144(V143 V254 V142)
3: V54 V142 V254
0:
id:22 level: 11
4: V43 V153 V154 V243
1: C155(V154 V243 V153)
2: V43 V154
0:
id:23 level: 12
4: V54 V55 V142 V254
1: C55(V54 V254 V55)
2: V55 V142
0:
id:24 level: 12
4: V42 V43 V154 V242
1: C43(V42 V242 V43)
3: V42 V154 V242
0:
id:25 level: 13
4: V55 V141 V142 V255
1: C143(V142 V255 V141)
3: V55 V141 V255
0:
id:26 level: 13
4: V42 V154 V155 V242
1: C156(V155 V242 V154)
2: V42 V155
0:
id:27 level: 14
4: V55 V56 V141 V255
1: C56(V55 V255 V56)
2: V56 V141
0:
id:28 level: 14
4: V41 V42 V155 V241
1: C42(V41 V241 V42)
3: V41 V155 V241
0:
id:29 level: 15
4: V56 V140 V141 V256
1: C142(V141 V256 V140)
3: V56 V140 V256
0:
id:30 level: 15
4: V41 V155 V156 V241
1: C157(V156 V241 V155)
2: V41 V156
0:

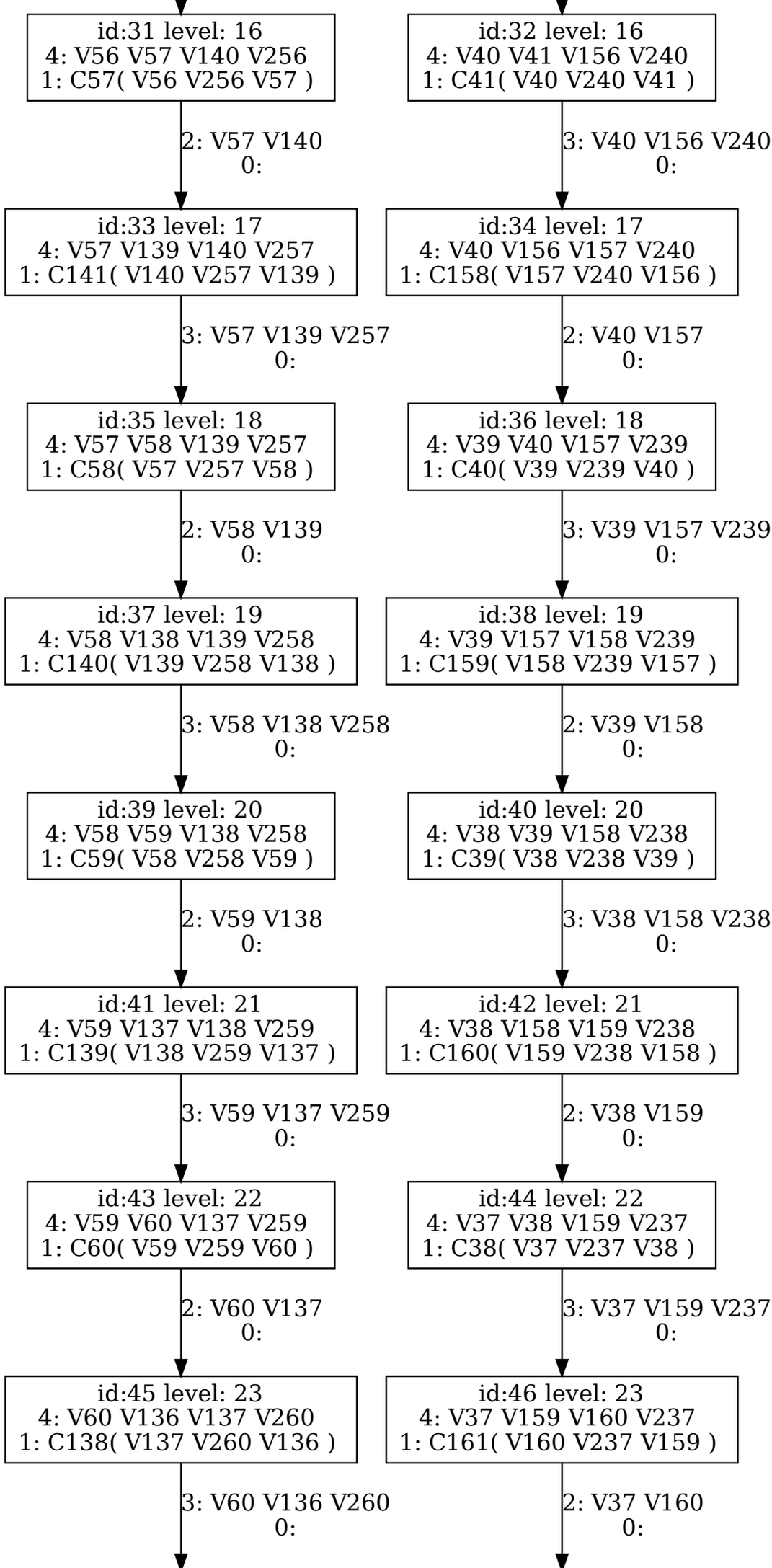
id:31 level: 16
4: V56 V57 V140 V256
1: C57(V56 V256 V57)
2: V57 V140
0:
id:32 level: 16
4: V40 V41 V156 V240
1: C41(V40 V240 V41)
3: V40 V156 V240
0:
id:33 level: 17
4: V57 V139 V140 V257
1: C141(V140 V257 V139)
3: V57 V139 V257
0:
id:34 level: 17
4: V40 V156 V157 V240
1: C158(V157 V240 V156)
2: V40 V157
0:
id:35 level: 18
4: V57 V58 V139 V257
1: C58(V57 V257 V58)
2: V58 V139
0:
id:36 level: 18
4: V39 V40 V157 V239
1: C40(V39 V239 V40)
3: V39 V157 V239
0:
id:37 level: 19
4: V58 V138 V139 V258
1: C140(V139 V258 V138)
3: V58 V138 V258
0:
id:38 level: 19
4: V39 V157 V158 V239
1: C159(V158 V239 V157)
2: V39 V158
0:
id:39 level: 20
4: V58 V59 V138 V258
1: C59(V58 V258 V59)
2: V59 V138
0:
id:40 level: 20
4: V38 V39 V158 V238
1: C39(V38 V238 V39)
3: V38 V158 V238
0:
id:41 level: 21
4: V59 V137 V138 V259
1: C139(V138 V259 V137)
3: V59 V137 V259
0:
id:42 level: 21
4: V38 V158 V159 V238
1: C160(V159 V238 V158)
2: V38 V159
0:
id:43 level: 22
4: V59 V60 V137 V259
1: C60(V59 V259 V60)
2: V60 V137
0:
id:44 level: 22
4: V37 V38 V159 V237
1: C38(V37 V237 V38)
3: V37 V159 V237
0:
id:45 level: 23
4: V60 V136 V137 V260
1: C138(V137 V260 V136)
3: V60 V136 V260
0:
id:46 level: 23
4: V37 V159 V160 V237
1: C161(V160 V237 V159)
2: V37 V160
0:

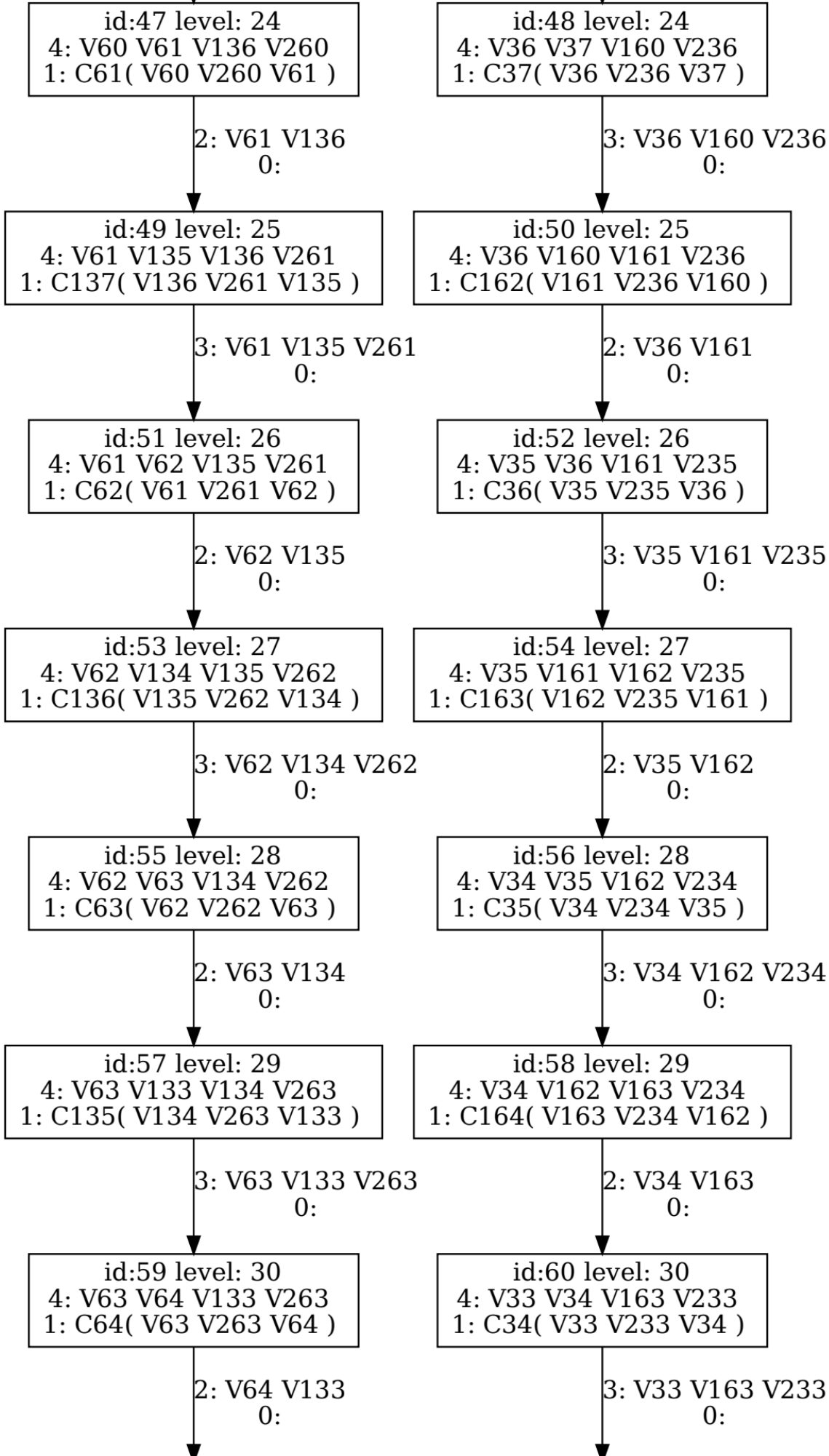
id:47 level: 24
4: V60 V61 V136 V260
1: C61(V60 V260 V61)
2: V61 V136
0:
id:48 level: 24
4: V36 V37 V160 V236
1: C37(V36 V236 V37)
3: V36 V160 V236
0:
id:49 level: 25
4: V61 V135 V136 V261
1: C137(V136 V261 V135)
3: V61 V135 V261
0:
id:50 level: 25
4: V36 V160 V161 V236
1: C162(V161 V236 V160)
2: V36 V161
0:
id:51 level: 26
4: V61 V62 V135 V261
1: C62(V61 V261 V62)
2: V62 V135
0:
id:52 level: 26
4: V35 V36 V161 V235
1: C36(V35 V235 V36)
3: V35 V161 V235
0:
id:53 level: 27
4: V62 V134 V135 V262
1: C136(V135 V262 V134)
3: V62 V134 V262
0:
id:54 level: 27
4: V35 V161 V162 V235
1: C163(V162 V235 V161)
2: V35 V162
0:
id:55 level: 28
4: V62 V63 V134 V262
1: C63(V62 V262 V63)
2: V63 V134
0:
id:56 level: 28
4: V34 V35 V162 V234
1: C35(V34 V234 V35)
3: V34 V162 V234
0:
id:57 level: 29
4: V63 V133 V134 V263
1: C135(V134 V263 V133)
3: V63 V133 V263
0:
id:58 level: 29
4: V34 V162 V163 V234
1: C164(V163 V234 V162)
2: V34 V163
0:
id:59 level: 30
4: V63 V64 V133 V263
1: C64(V63 V263 V64)
2: V64 V133
0:
id:60 level: 30
4: V33 V34 V163 V233
1: C34(V33 V233 V34)
3: V33 V163 V233
0:

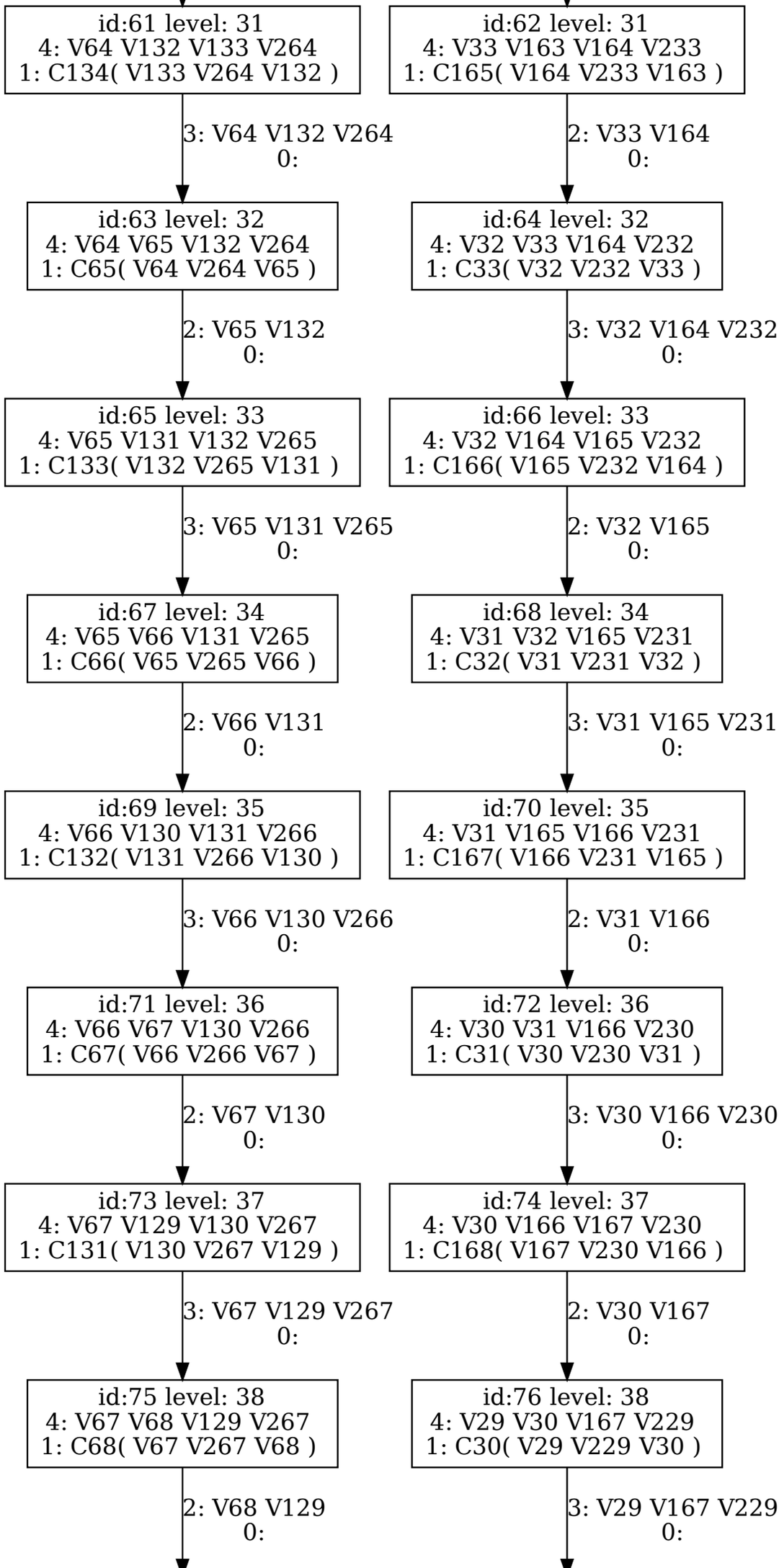
id:61 level: 31
4: V64 V132 V133 V264
1: C134(V133 V264 V132)
3: V64 V132 V264
0:
id:62 level: 31
4: V33 V163 V164 V233
1: C165(V164 V233 V163)
2: V33 V164
0:
id:63 level: 32
4: V64 V65 V132 V264
1: C65(V64 V264 V65)
2: V65 V132
0:
id:64 level: 32
4: V32 V33 V164 V232
1: C33(V32 V232 V33)
3: V32 V164 V232
0:
id:65 level: 33
4: V65 V131 V132 V265
1: C133(V132 V265 V131)
3: V65 V131 V265
0:
id:66 level: 33
4: V32 V164 V165 V232
1: C166(V165 V232 V164)
2: V32 V165
0:
id:67 level: 34
4: V65 V66 V131 V265
1: C66(V65 V265 V66)
2: V66 V131
0:
id:68 level: 34
4: V31 V32 V165 V231
1: C32(V31 V231 V32)
3: V31 V165 V231
0:
id:69 level: 35
4: V66 V130 V131 V266
1: C132(V131 V266 V130)
3: V66 V130 V266
0:
id:70 level: 35
4: V31 V165 V166 V231
1: C167(V166 V231 V165)
2: V31 V166
0:
id:71 level: 36
4: V66 V67 V130 V266
1: C67(V66 V266 V67)
2: V67 V130
0:
id:72 level: 36
4: V30 V31 V166 V230
1: C31(V30 V230 V31)
3: V30 V166 V230
0:
id:73 level: 37
4: V67 V129 V130 V267
1: C131(V130 V267 V129)
3: V67 V129 V267
0:
id:74 level: 37
4: V30 V166 V167 V230
1: C168(V167 V230 V166)
2: V30 V167
0:
id:75 level: 38
4: V67 V68 V129 V267
1: C68(V67 V267 V68)
2: V68 V129
0:
id:76 level: 38
4: V29 V30 V167 V229
1: C30(V29 V229 V30)
3: V29 V167 V229
0:

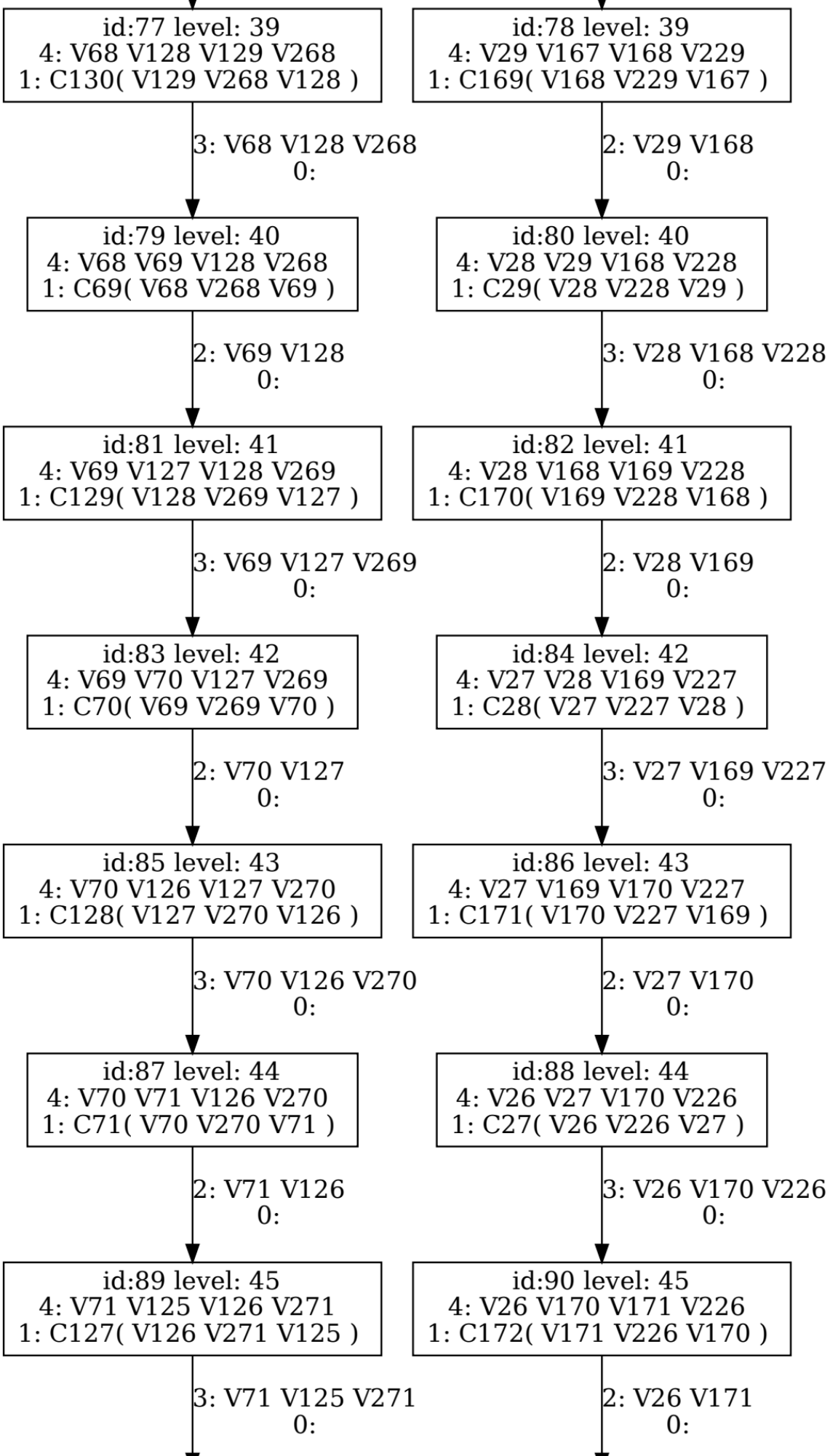
id:77 level: 39
4: V68 V128 V129 V268
1: C130(V129 V268 V128)
id:78 level: 39
4: V29 V167 V168 V229
1: C169(V168 V229 V167)
3: V68 V128 V268
0:
2: V29 V168
0:
id:79 level: 40
4: V68 V69 V128 V268
1: C69(V68 V268 V69)
id:80 level: 40
4: V28 V29 V168 V228
1: C29(V28 V228 V29)
2: V69 V128
0:
3: V28 V168 V228
0:
id:81 level: 41
4: V69 V127 V128 V269
1: C129(V128 V269 V127)
id:82 level: 41
4: V28 V168 V169 V228
1: C170(V169 V228 V168)
3: V69 V127 V269
0:
2: V28 V169
0:
id:83 level: 42
4: V69 V70 V127 V269
1: C70(V69 V269 V70)
id:84 level: 42
4: V27 V28 V169 V227
1: C28(V27 V227 V28)
2: V70 V127
0:
3: V27 V169 V227
0:
id:85 level: 43
4: V70 V126 V127 V270
1: C128(V127 V270 V126)
id:86 level: 43
4: V27 V169 V170 V227
1: C171(V170 V227 V169)
3: V70 V126 V270
0:
2: V27 V170
0:
id:87 level: 44
4: V70 V71 V126 V270
1: C71(V70 V270 V71)
id:88 level: 44
4: V26 V27 V170 V226
1: C27(V26 V226 V27)
2: V71 V126
0:
3: V26 V170 V226
0:
id:89 level: 45
4: V71 V125 V126 V271
1: C127(V126 V271 V125)
id:90 level: 45
4: V26 V170 V171 V226
1: C172(V171 V226 V170)
3: V71 V125 V271
0:
2: V26 V171
0:

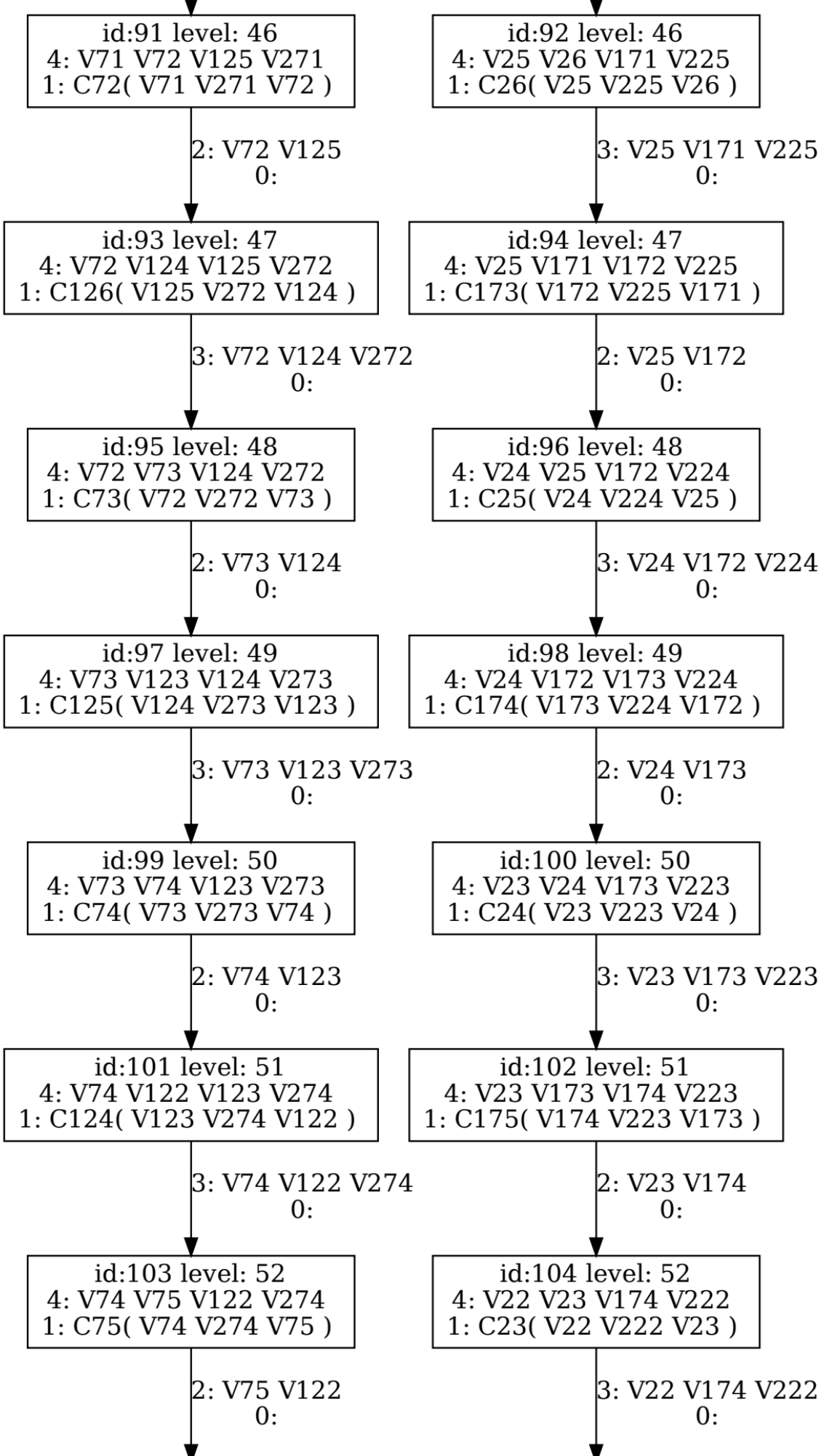
id:91 level: 46
4: V71 V72 V125 V271
1: C72(V71 V271 V72)
2: V72 V125
0:
id:92 level: 46
4: V25 V26 V171 V225
1: C26(V25 V225 V26)
3: V25 V171 V225
0:
id:93 level: 47
4: V72 V124 V125 V272
1: C126(V125 V272 V124)
3: V72 V124 V272
0:
id:94 level: 47
4: V25 V171 V172 V225
1: C173(V172 V225 V171)
2: V25 V172
0:
id:95 level: 48
4: V72 V73 V124 V272
1: C73(V72 V272 V73)
2: V73 V124
0:
id:96 level: 48
4: V24 V25 V172 V224
1: C25(V24 V224 V25)
3: V24 V172 V224
0:
id:97 level: 49
4: V73 V123 V124 V273
1: C125(V124 V273 V123)
3: V73 V123 V273
0:
id:98 level: 49
4: V24 V172 V173 V224
1: C174(V173 V224 V172)
2: V24 V173
0:
id:99 level: 50
4: V73 V74 V123 V273
1: C74(V73 V273 V74)
2: V74 V123
0:
id:100 level: 50
4: V23 V24 V173 V223
1: C24(V23 V223 V24)
3: V23 V173 V223
0:
id:101 level: 51
4: V74 V122 V123 V274
1: C124(V123 V274 V122)
3: V74 V122 V274
0:
id:102 level: 51
4: V23 V173 V174 V223
1: C175(V174 V223 V173)
2: V23 V174
0:
id:103 level: 52
4: V74 V75 V122 V274
1: C75(V74 V274 V75)
2: V75 V122
0:
id:104 level: 52
4: V22 V23 V174 V222
1: C23(V22 V222 V23)
3: V22 V174 V222
0:

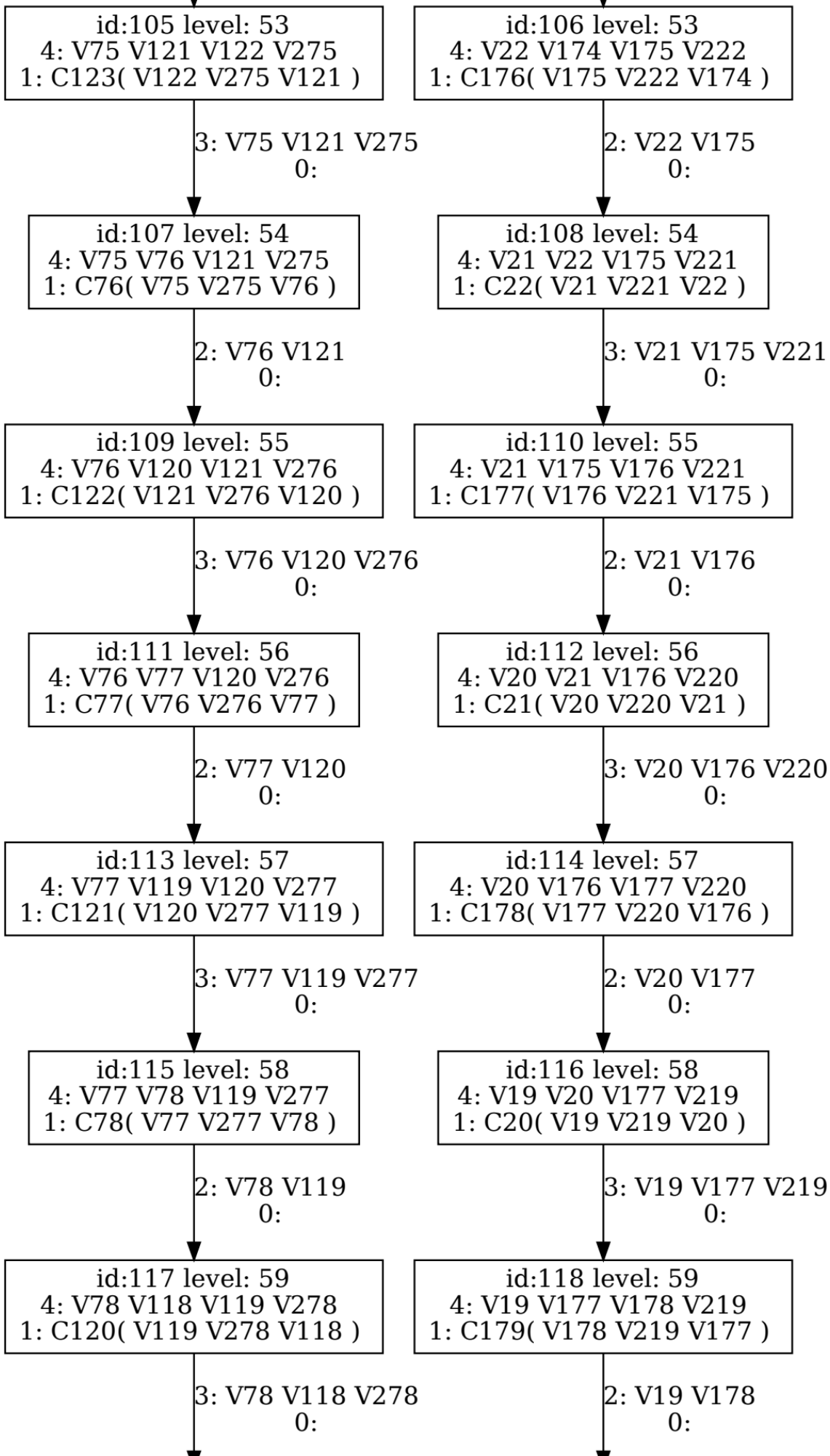
id:105 level: 53
4: V75 V121 V122 V275
1: C123(V122 V275 V121)
id:106 level: 53
4: V22 V174 V175 V222
1: C176(V175 V222 V174)
3: V75 V121 V275
0:
2: V22 V175
0:
id:107 level: 54
4: V75 V76 V121 V275
1: C76(V75 V275 V76)
id:108 level: 54
4: V21 V22 V175 V221
1: C22(V21 V221 V22)
2: V76 V121
0:
3: V21 V175 V221
0:
id:109 level: 55
4: V76 V120 V121 V276
1: C122(V121 V276 V120)
id:110 level: 55
4: V21 V175 V176 V221
1: C177(V176 V221 V175)
3: V76 V120 V276
0:
2: V21 V176
0:
id:111 level: 56
4: V76 V77 V120 V276
1: C77(V76 V276 V77)
id:112 level: 56
4: V20 V21 V176 V220
1: C21(V20 V220 V21)
2: V77 V120
0:
3: V20 V176 V220
0:
id:113 level: 57
4: V77 V119 V120 V277
1: C121(V120 V277 V119)
id:114 level: 57
4: V20 V176 V177 V220
1: C178(V177 V220 V176)
3: V77 V119 V277
0:
2: V20 V177
0:
id:115 level: 58
4: V77 V78 V119 V277
1: C78(V77 V277 V78)
id:116 level: 58
4: V19 V20 V177 V219
1: C20(V19 V219 V20)
2: V78 V119
0:
3: V19 V177 V219
0:
id:117 level: 59
4: V78 V118 V119 V278
1: C120(V119 V278 V118)
id:118 level: 59
4: V19 V177 V178 V219
1: C179(V178 V219 V177)
3: V78 V118 V278
0:
2: V19 V178
0:

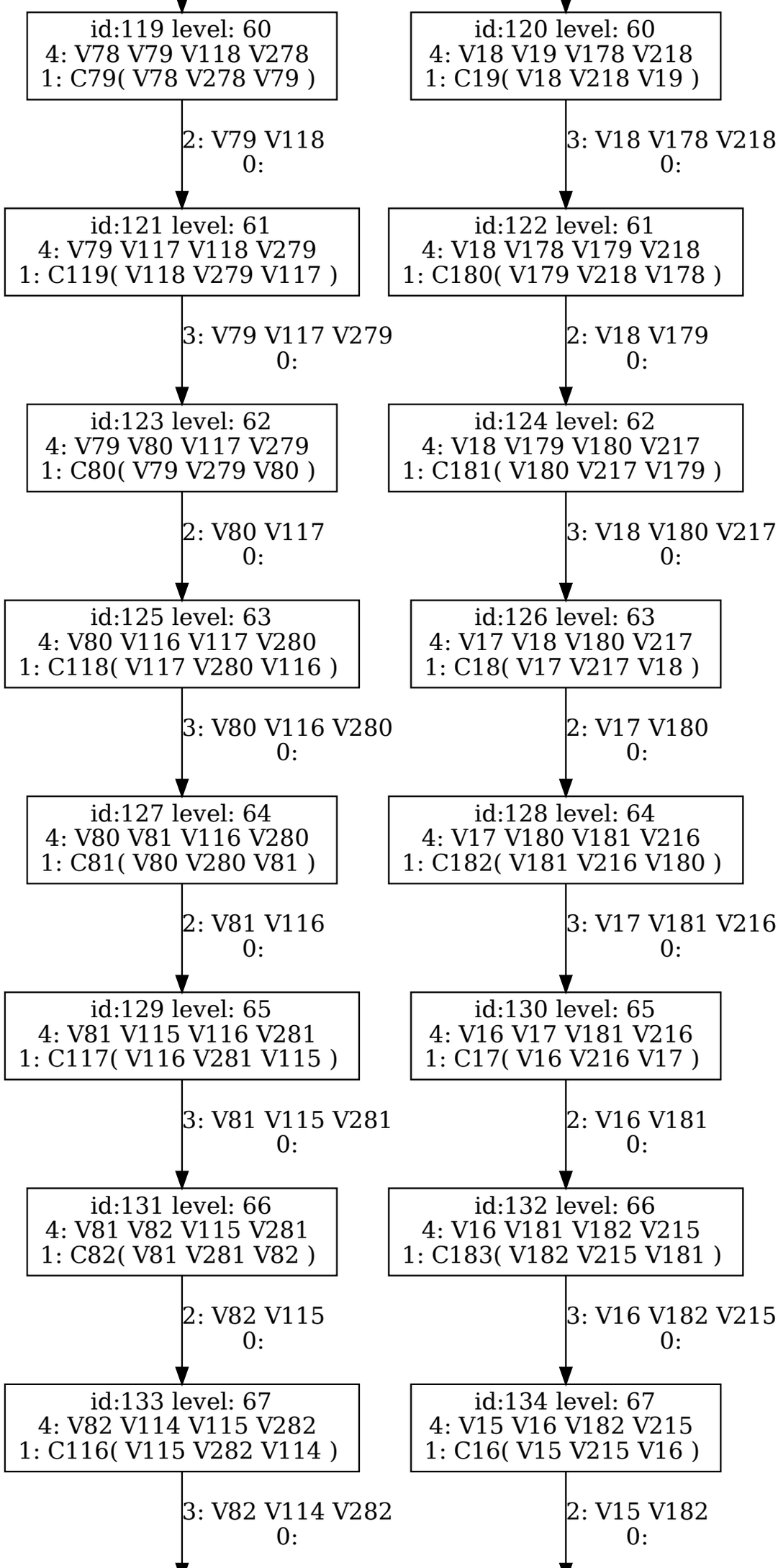
id:119 level: 60
4: V78 V79 V118 V278
1: C79(V78 V278 V79)
2: V79 V118
0:
id:120 level: 60
4: V18 V19 V178 V218
1: C19(V18 V218 V19)
3: V18 V178 V218
0:
id:121 level: 61
4: V79 V117 V118 V279
1: C119(V118 V279 V117)
3: V79 V117 V279
0:
id:122 level: 61
4: V18 V178 V179 V218
1: C180(V179 V218 V178)
2: V18 V179
0:
id:123 level: 62
4: V79 V80 V117 V279
1: C80(V79 V279 V80)
2: V80 V117
0:
id:124 level: 62
4: V18 V179 V180 V217
1: C181(V180 V217 V179)
3: V18 V180 V217
0:
id:125 level: 63
4: V80 V116 V117 V280
1: C118(V117 V280 V116)
3: V80 V116 V280
0:
id:126 level: 63
4: V17 V18 V180 V217
1: C18(V17 V217 V18)
2: V17 V180
0:
id:127 level: 64
4: V80 V81 V116 V280
1: C81(V80 V280 V81)
2: V81 V116
0:
id:128 level: 64
4: V17 V180 V181 V216
1: C182(V181 V216 V180)
3: V17 V181 V216
0:
id:129 level: 65
4: V81 V115 V116 V281
1: C117(V116 V281 V115)
3: V81 V115 V281
0:
id:130 level: 65
4: V16 V17 V181 V216
1: C17(V16 V216 V17)
2: V16 V181
0:
id:131 level: 66
4: V81 V82 V115 V281
1: C82(V81 V281 V82)
2: V82 V115
0:
id:132 level: 66
4: V16 V181 V182 V215
1: C183(V182 V215 V181)
3: V16 V182 V215
0:
id:133 level: 67
4: V82 V114 V115 V282
1: C116(V115 V282 V114)
3: V82 V114 V282
0:
id:134 level: 67
4: V15 V16 V182 V215
1: C16(V15 V215 V16)
2: V15 V182
0:

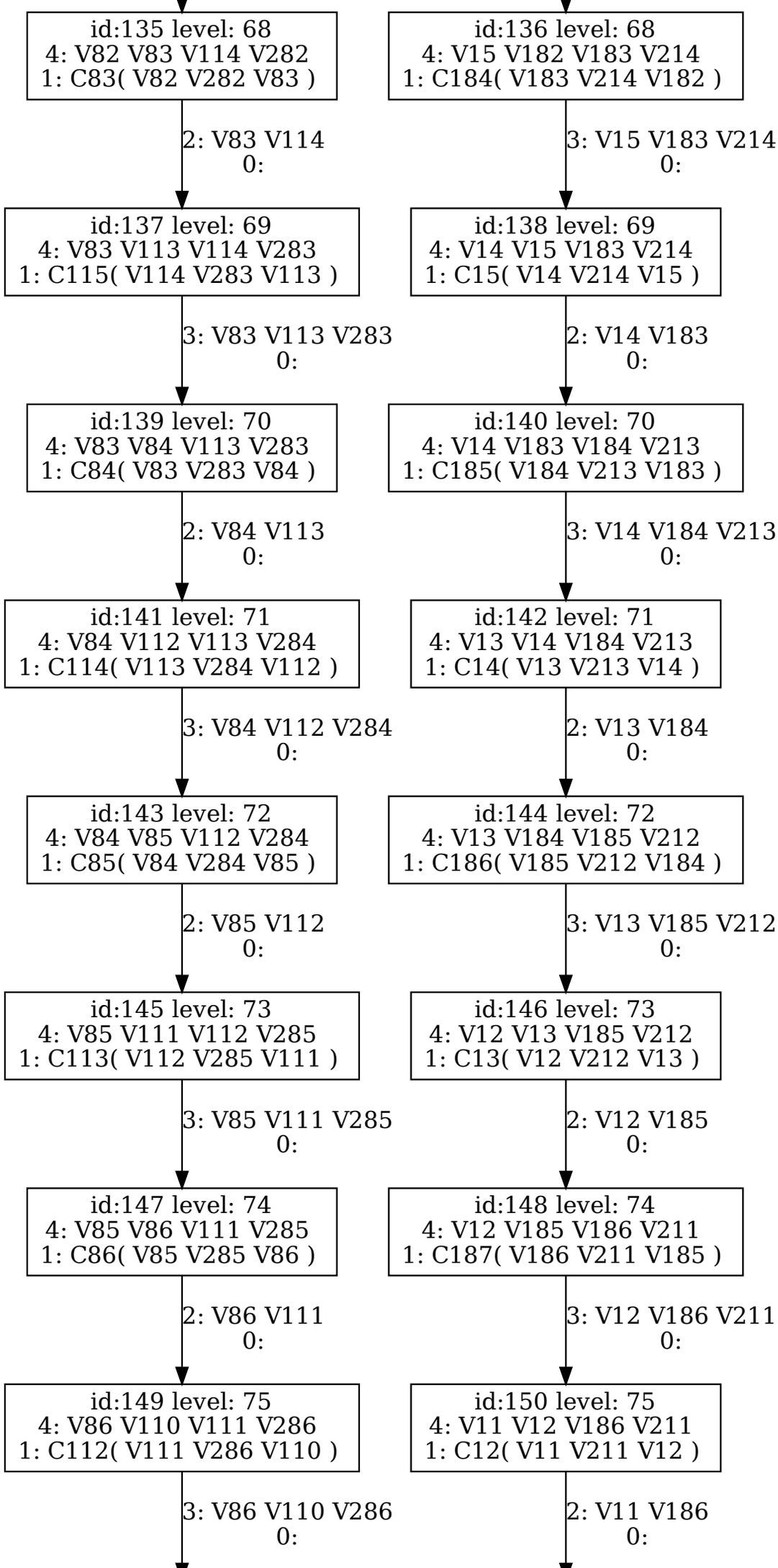
id:135 level: 68
4: V82 V83 V114 V282
1: C83(V82 V282 V83)
2: V83 V114
0:
id:136 level: 68
4: V15 V182 V183 V214
1: C184(V183 V214 V182)
3: V15 V183 V214
0:
id:137 level: 69
4: V83 V113 V114 V283
1: C115(V114 V283 V113)
3: V83 V113 V283
0:
id:138 level: 69
4: V14 V15 V183 V214
1: C15(V14 V214 V15)
2: V14 V183
0:
id:139 level: 70
4: V83 V84 V113 V283
1: C84(V83 V283 V84)
2: V84 V113
0:
id:140 level: 70
4: V14 V183 V184 V213
1: C185(V184 V213 V183)
3: V14 V184 V213
0:
id:141 level: 71
4: V84 V112 V113 V284
1: C114(V113 V284 V112)
3: V84 V112 V284
0:
id:142 level: 71
4: V13 V14 V184 V213
1: C14(V13 V213 V14)
2: V13 V184
0:
id:143 level: 72
4: V84 V85 V112 V284
1: C85(V84 V284 V85)
2: V85 V112
0:
id:144 level: 72
4: V13 V184 V185 V212
1: C186(V185 V212 V184)
3: V13 V185 V212
0:
id:145 level: 73
4: V85 V111 V112 V285
1: C113(V112 V285 V111)
3: V85 V111 V285
0:
id:146 level: 73
4: V12 V13 V185 V212
1: C13(V12 V212 V13)
2: V12 V185
0:
id:147 level: 74
4: V85 V86 V111 V285
1: C86(V85 V285 V86)
2: V86 V111
0:
id:148 level: 74
4: V12 V185 V186 V211
1: C187(V186 V211 V185)
3: V12 V186 V211
0:
id:149 level: 75
4: V86 V110 V111 V286
1: C112(V111 V286 V110)
3: V86 V110 V286
0:
id:150 level: 75
4: V11 V12 V186 V211
1: C12(V11 V211 V12)
2: V11 V186
0:

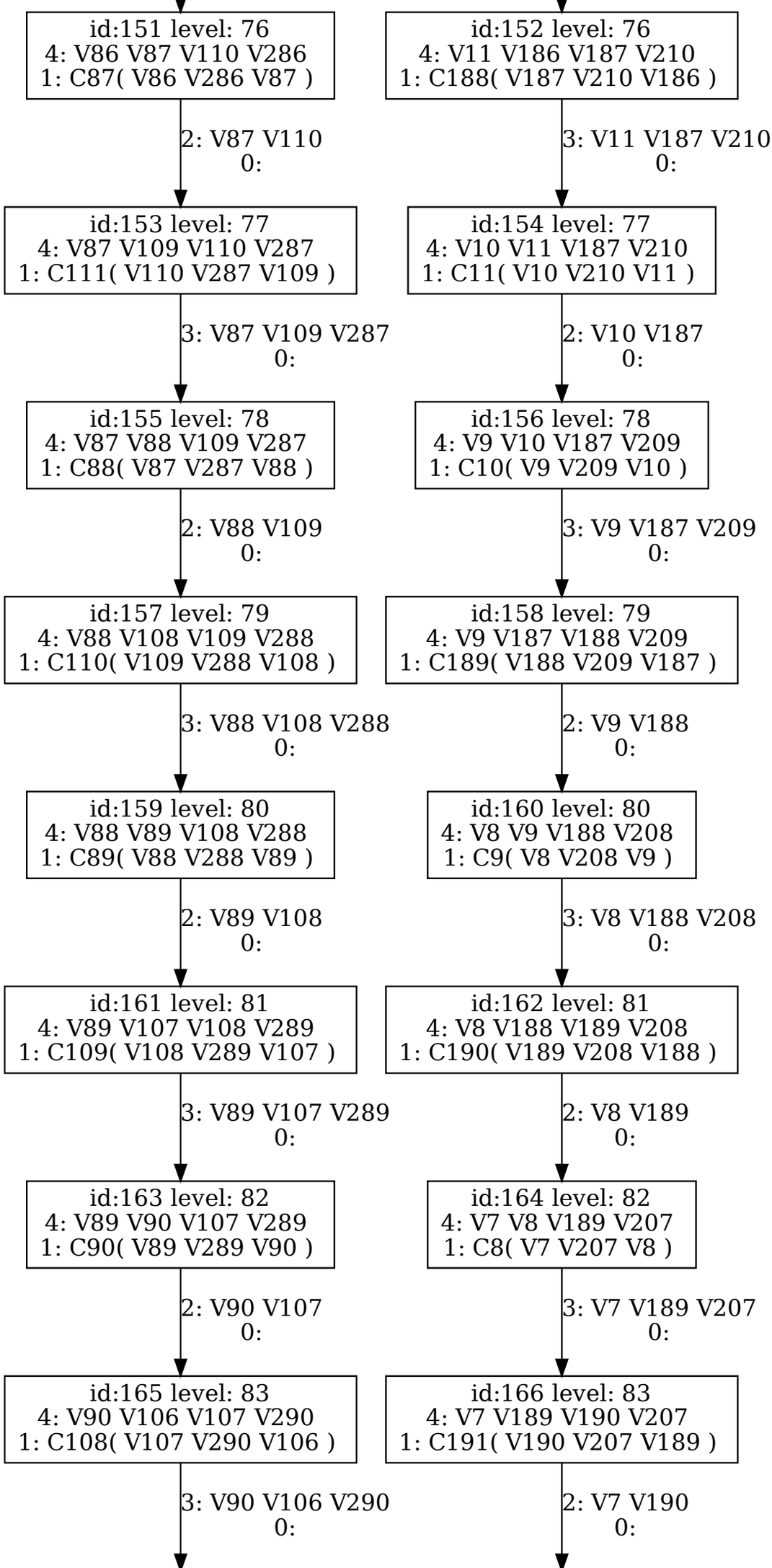
id:151 level: 76
4: V86 V87 V110 V286
1: C87(V86 V286 V87)
2: V87 V110
0:
id:152 level: 76
4: V11 V186 V187 V210
1: C188(V187 V210 V186)
3: V11 V187 V210
0:
id:153 level: 77
4: V87 V109 V110 V287
1: C111(V110 V287 V109)
3: V87 V109 V287
0:
id:154 level: 77
4: V10 V11 V187 V210
1: C11(V10 V210 V11)
2: V10 V187
0:
id:155 level: 78
4: V87 V88 V109 V287
1: C88(V87 V287 V88)
2: V88 V109
0:
id:156 level: 78
4: V9 V10 V187 V209
1: C10(V9 V209 V10)
3: V9 V187 V209
0:
id:157 level: 79
4: V88 V108 V109 V288
1: C110(V109 V288 V108)
3: V88 V108 V288
0:
id:158 level: 79
4: V9 V187 V188 V209
1: C189(V188 V209 V187)
2: V9 V188
0:
id:159 level: 80
4: V88 V89 V108 V288
1: C89(V88 V288 V89)
2: V89 V108
0:
id:160 level: 80
4: V8 V9 V188 V208
1: C9(V8 V208 V9)
3: V8 V188 V208
0:
id:161 level: 81
4: V89 V107 V108 V289
1: C109(V108 V289 V107)
3: V89 V107 V289
0:
id:162 level: 81
4: V8 V188 V189 V208
1: C190(V189 V208 V188)
2: V8 V189
0:
id:163 level: 82
4: V89 V90 V107 V289
1: C90(V89 V289 V90)
2: V90 V107
0:
id:164 level: 82
4: V7 V8 V189 V207
1: C8(V7 V207 V8)
3: V7 V189 V207
0:
id:165 level: 83
4: V90 V106 V107 V290
1: C108(V107 V290 V106)
3: V90 V106 V290
0:
id:166 level: 83
4: V7 V189 V190 V207
1: C191(V190 V207 V189)
2: V7 V190
0:

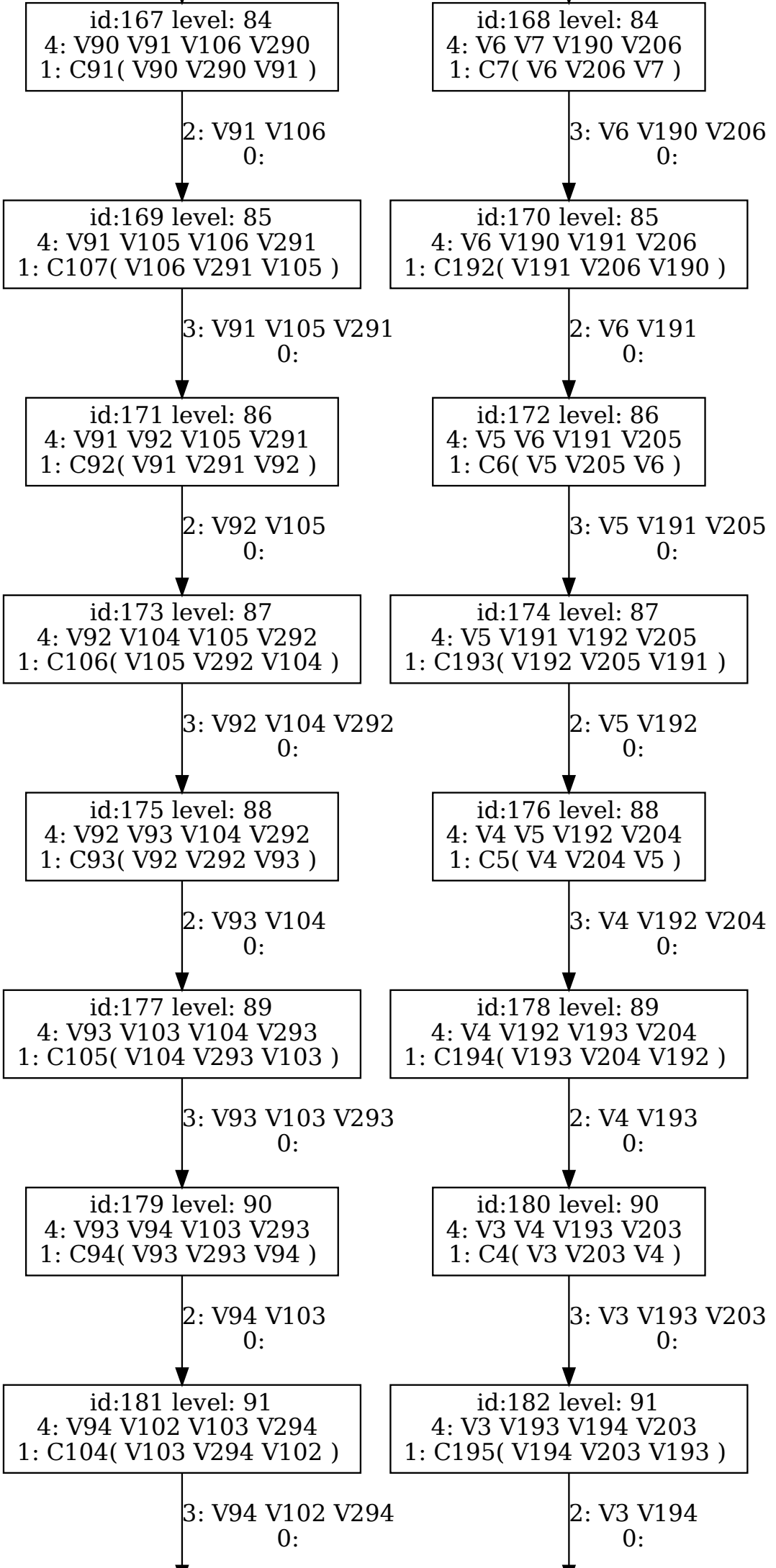
id:167 level: 84
4: V90 V91 V106 V290
1: C91(V90 V290 V91)
2: V91 V106
0:
id:168 level: 84
4: V6 V7 V190 V206
1: C7(V6 V206 V7)
3: V6 V190 V206
0:
id:169 level: 85
4: V91 V105 V106 V291
1: C107(V106 V291 V105)
3: V91 V105 V291
0:
id:170 level: 85
4: V6 V190 V191 V206
1: C192(V191 V206 V190)
2: V6 V191
0:
id:171 level: 86
4: V91 V92 V105 V291
1: C92(V91 V291 V92)
2: V92 V105
0:
id:172 level: 86
4: V5 V6 V191 V205
1: C6(V5 V205 V6)
3: V5 V191 V205
0:
id:173 level: 87
4: V92 V104 V105 V292
1: C106(V105 V292 V104)
3: V92 V104 V292
0:
id:174 level: 87
4: V5 V191 V192 V205
1: C193(V192 V205 V191)
2: V5 V192
0:
id:175 level: 88
4: V92 V93 V104 V292
1: C93(V92 V292 V93)
2: V93 V104
0:
id:176 level: 88
4: V4 V5 V192 V204
1: C5(V4 V204 V5)
3: V4 V192 V204
0:
id:177 level: 89
4: V93 V103 V104 V293
1: C105(V104 V293 V103)
3: V93 V103 V293
0:
id:178 level: 89
4: V4 V192 V193 V204
1: C194(V193 V204 V192)
2: V4 V193
0:
id:179 level: 90
4: V93 V94 V103 V293
1: C94(V93 V293 V94)
2: V94 V103
0:
id:180 level: 90
4: V3 V4 V193 V203
1: C4(V3 V203 V4)
3: V3 V193 V203
0:
id:181 level: 91
4: V94 V102 V103 V294
1: C104(V103 V294 V102)
3: V94 V102 V294
0:
id:182 level: 91
4: V3 V193 V194 V203
1: C195(V194 V203 V193)
2: V3 V194
0:

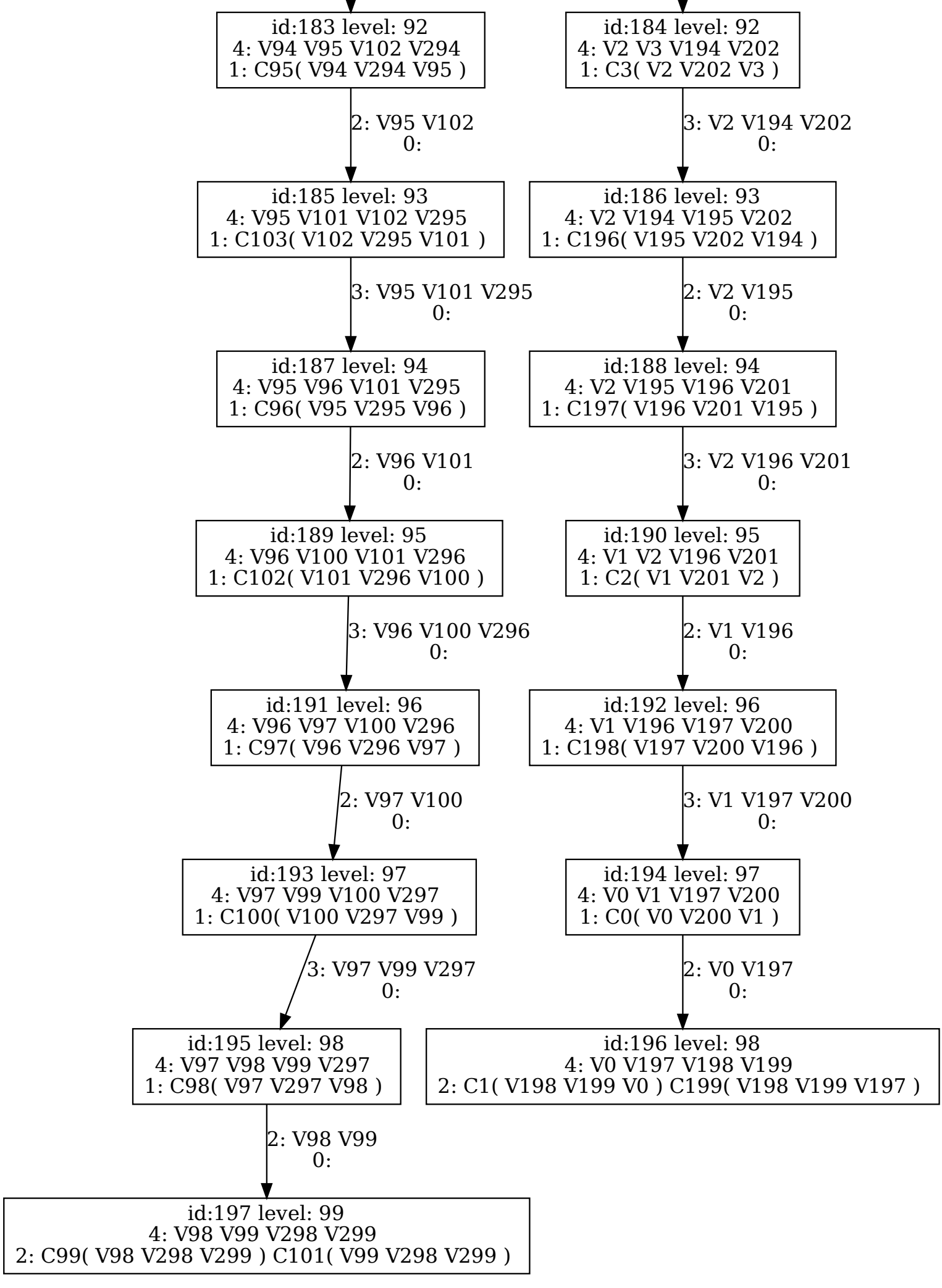
id:183 level: 92
4: V94 V95 V102 V294
1: C95(V94 V294 V95)
id:184 level: 92
4: V2 V3 V194 V202
1: C3(V2 V202 V3)
2: V95 V102
0:
3: V2 V194 V202
0:
id:185 level: 93
4: V95 V101 V102 V295
1: C103(V102 V295 V101)
id:186 level: 93
4: V2 V194 V195 V202
1: C196(V195 V202 V194)
3: V95 V101 V295
0:
2: V2 V195
0:
id:187 level: 94
4: V95 V96 V101 V295
1: C96(V95 V295 V96)
id:188 level: 94
4: V2 V195 V196 V201
1: C197(V196 V201 V195)
2: V96 V101
0:
3: V2 V196 V201
0:
id:189 level: 95
4: V96 V100 V101 V296
1: C102(V101 V296 V100)
id:190 level: 95
4: V1 V2 V196 V201
1: C2(V1 V201 V2)
3: V96 V100 V296
0:
2: V1 V196
0:
id:191 level: 96
4: V96 V97 V100 V296
1: C97(V96 V296 V97)
id:192 level: 96
4: V1 V196 V197 V200
1: C198(V197 V200 V196)
2: V97 V100
0:
3: V1 V197 V200
0:
id:193 level: 97
4: V97 V99 V100 V297
1: C100(V100 V297 V99)
id:194 level: 97
4: V0 V1 V197 V200
1: C0(V0 V200 V1)
3: V97 V99 V297
0:
2: V0 V197
0:
id:195 level: 98
4: V97 V98 V99 V297
1: C98(V97 V297 V98)
id:196 level: 98
4: V0 V197 V198 V199
2: C1(V198 V199 V0) C199(V198 V199 V197)
2: V98 V99
0:
id:197 level: 99
4: V98 V99 V298 V299
2: C99(V98 V298 V299) C101(V99 V298 V299)