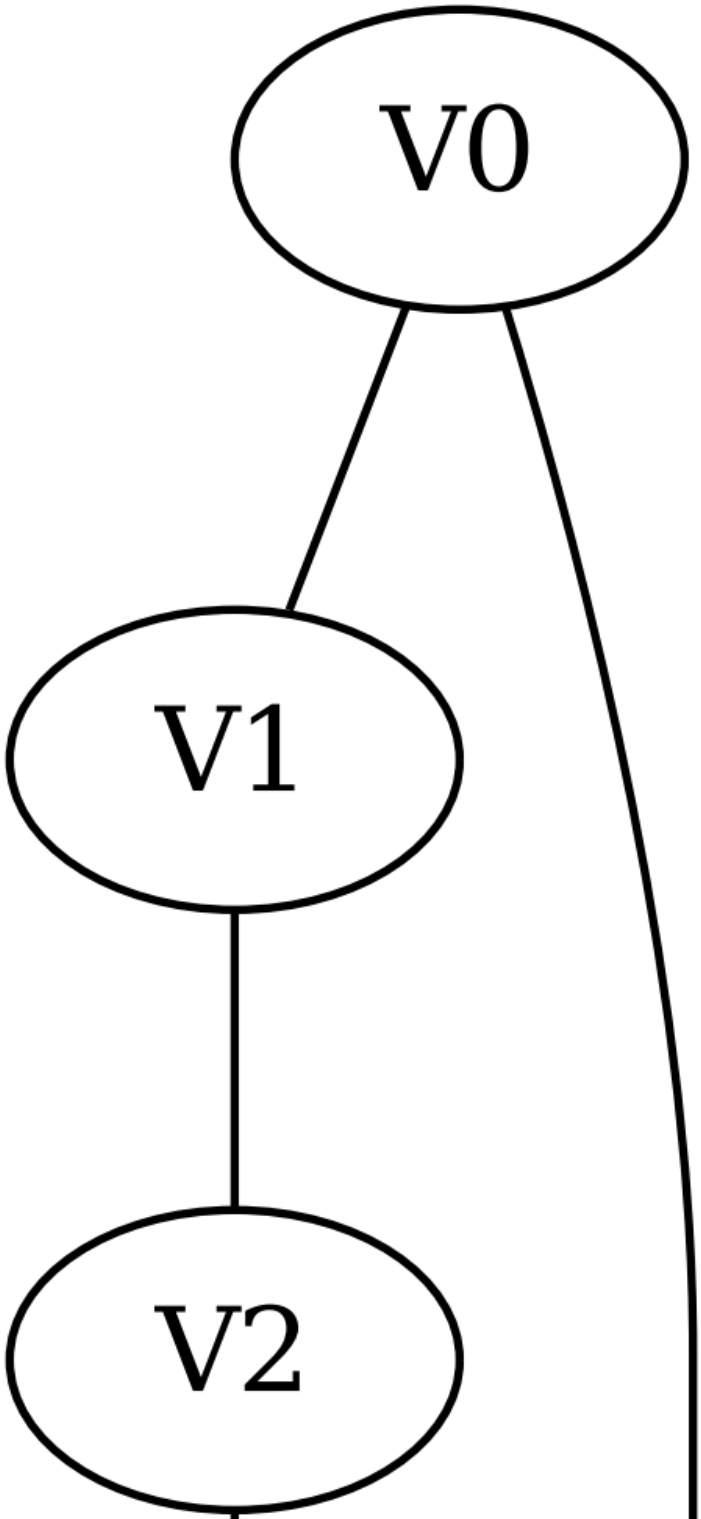
V0
V1
V2

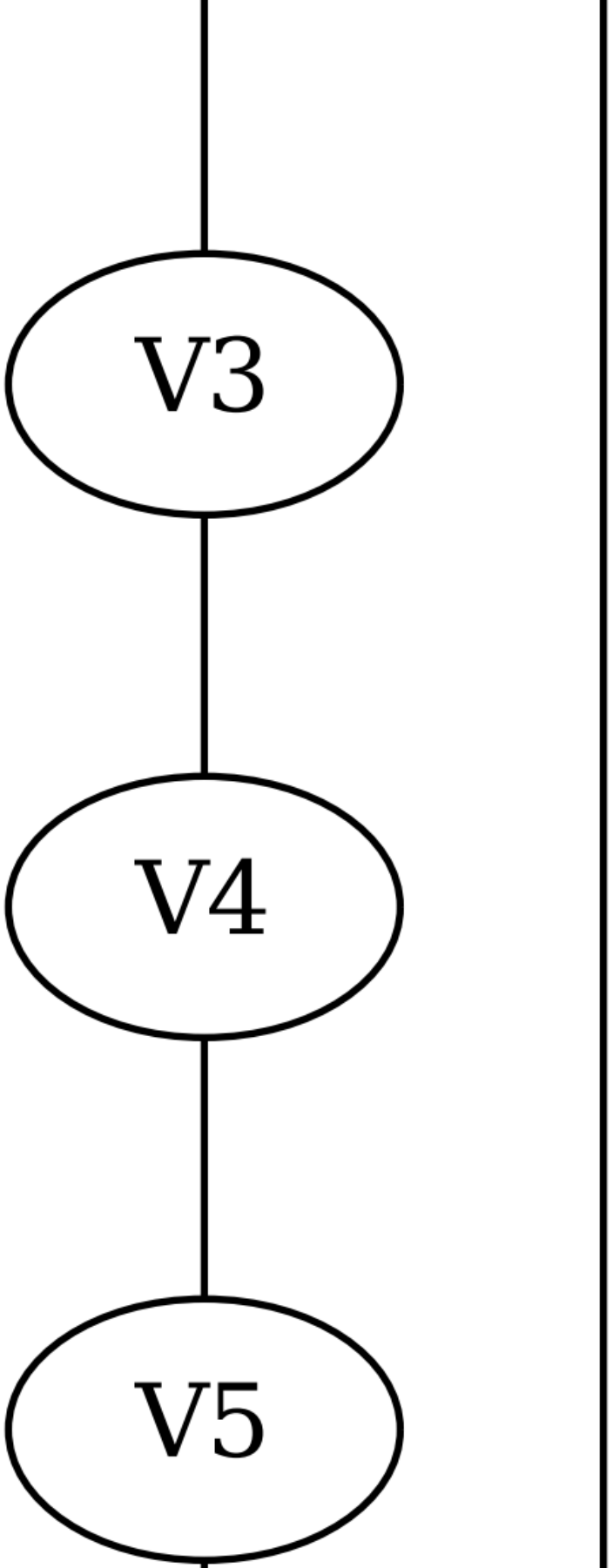
V3
V4
V5

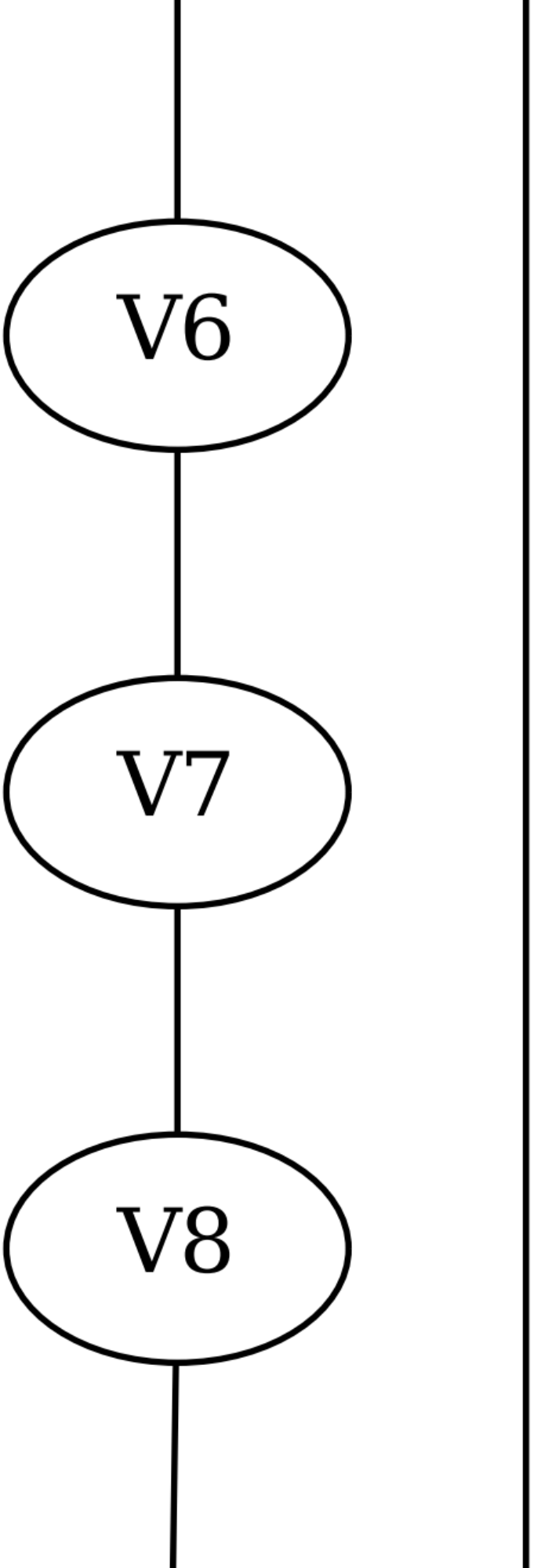
V6
V7
V8

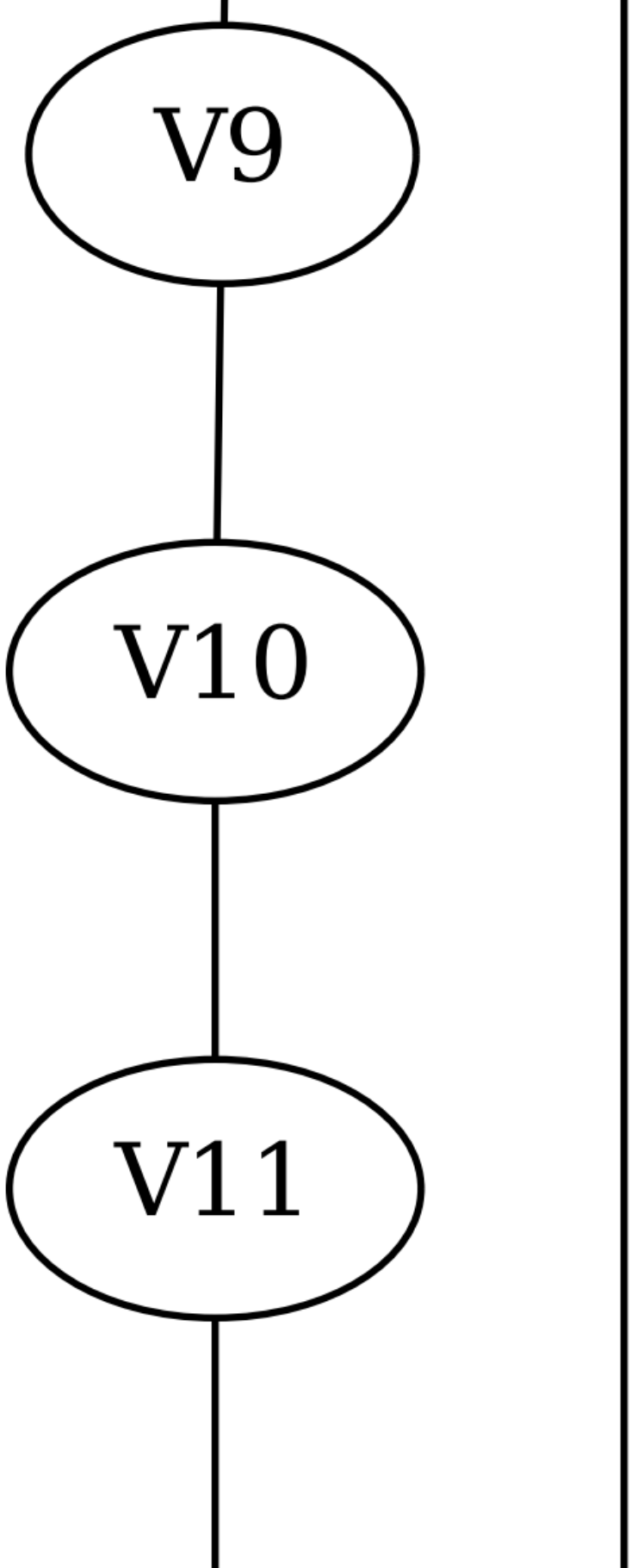
V9
V10
V11

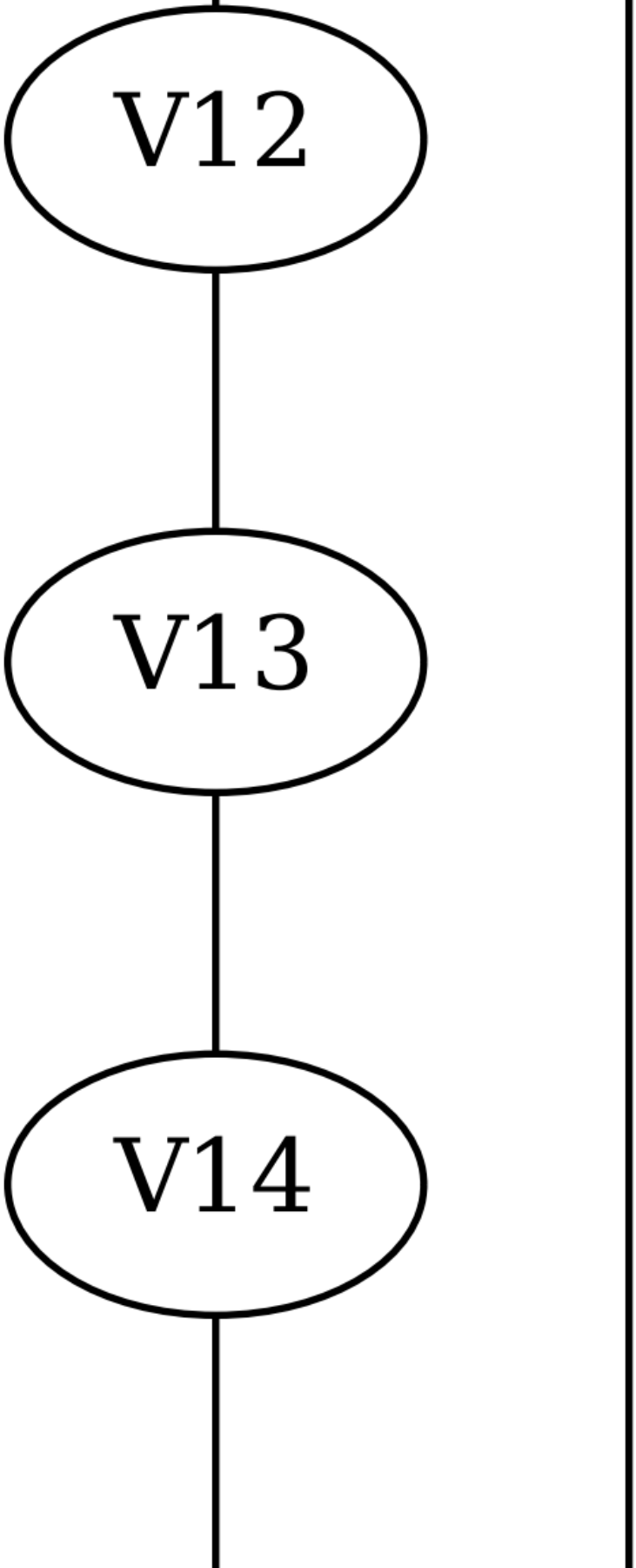
V12
V13
V14

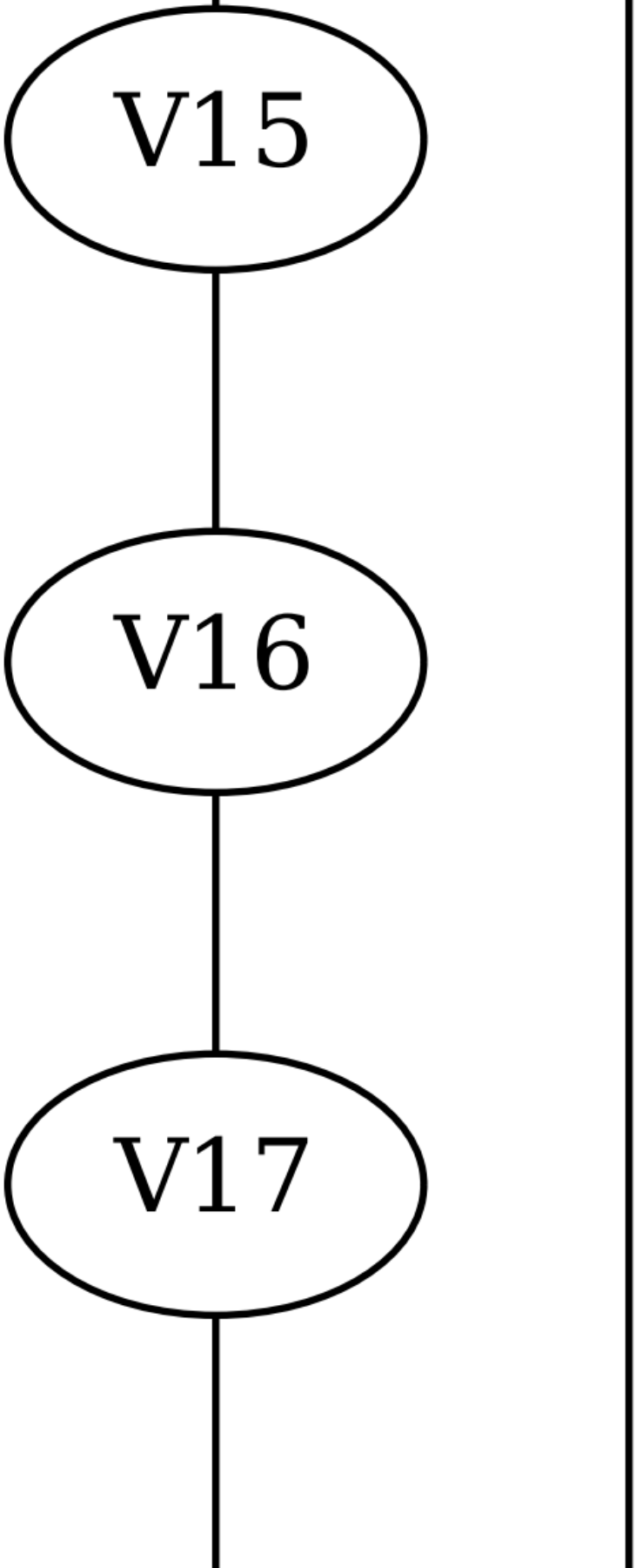
V15
V16
V17

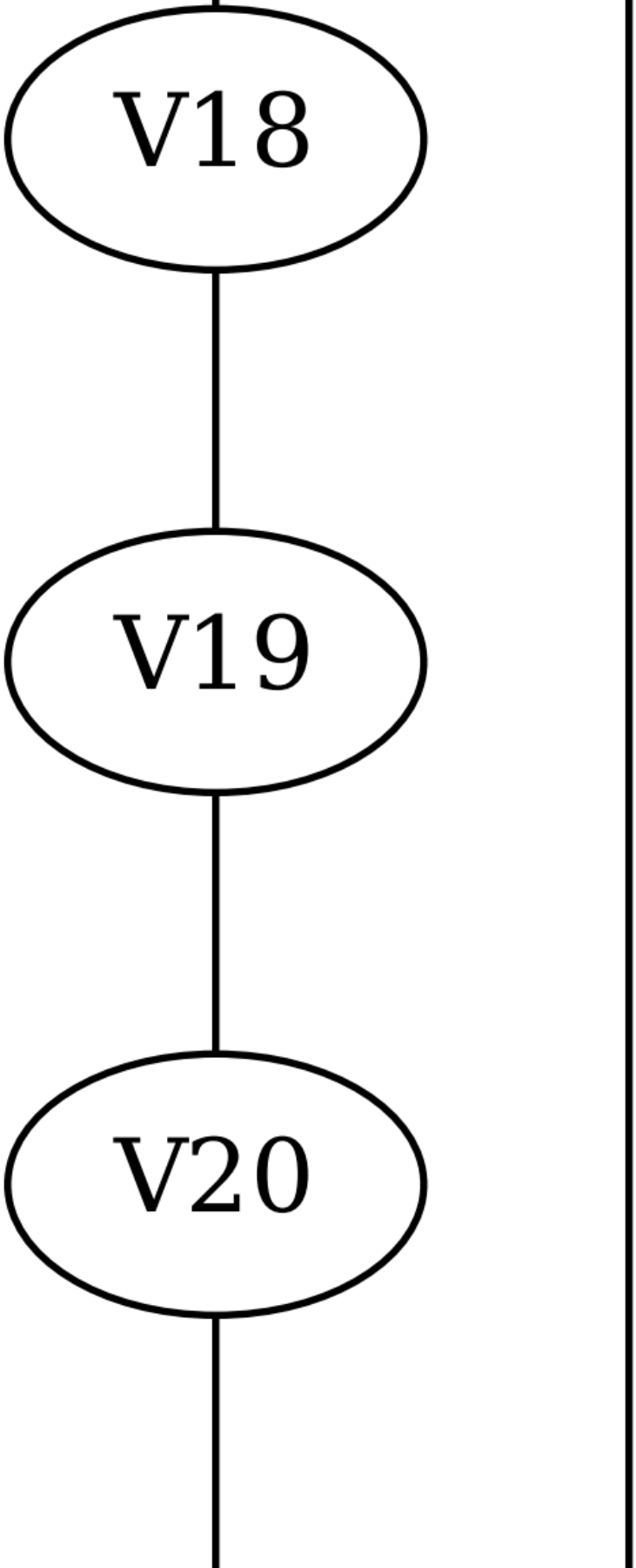
V18
V19
V20

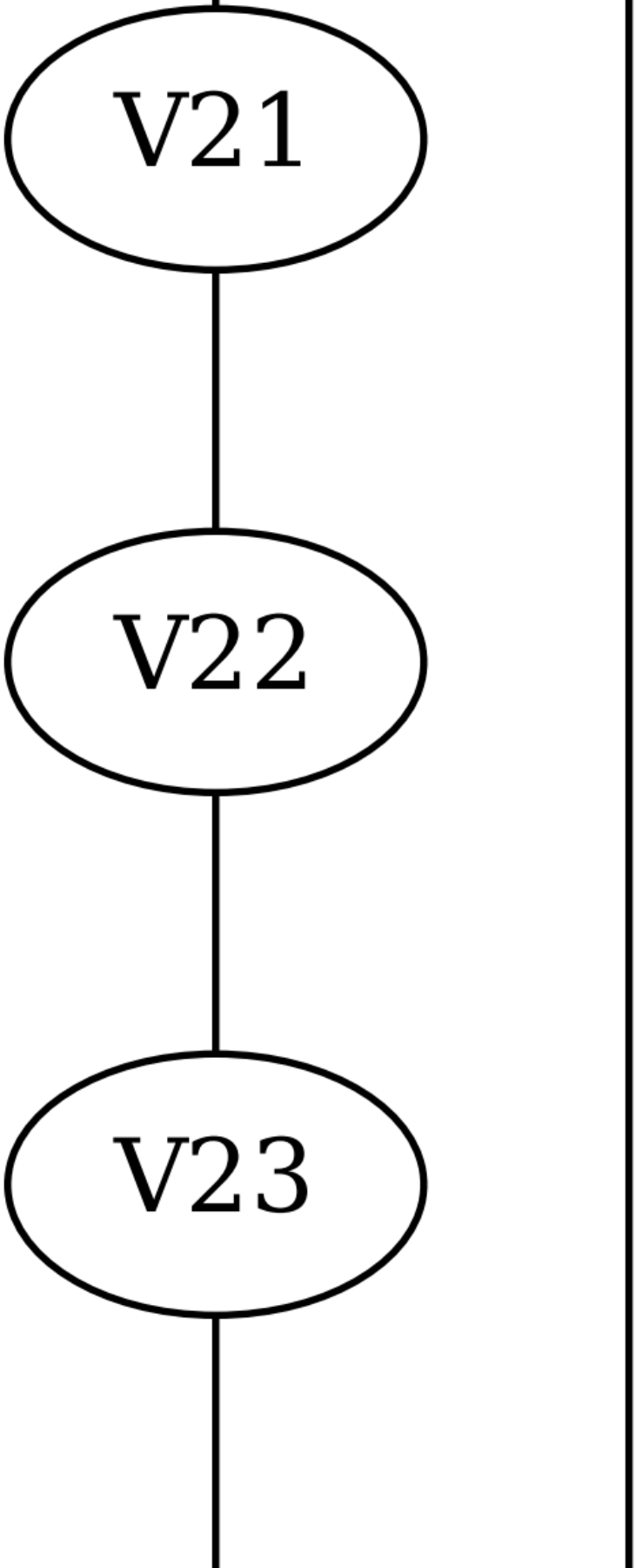
V21
V22
V23

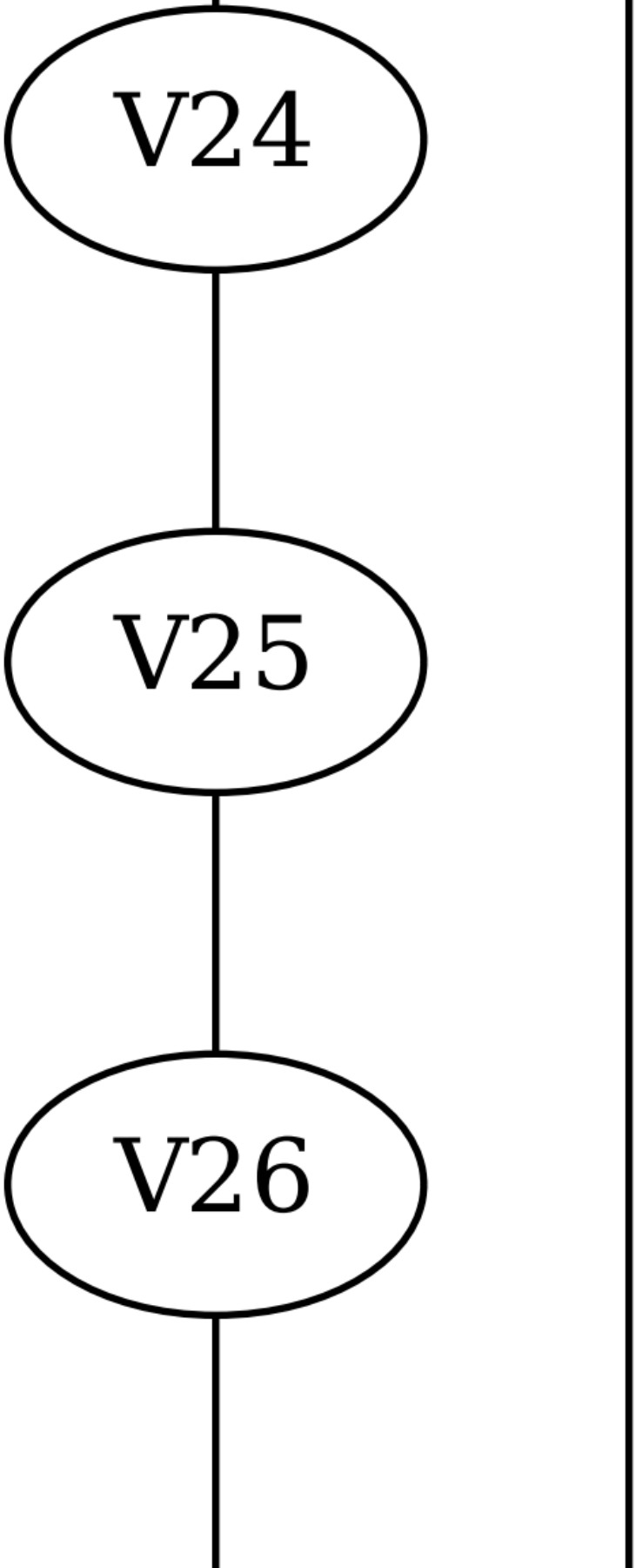
V24
V25
V26

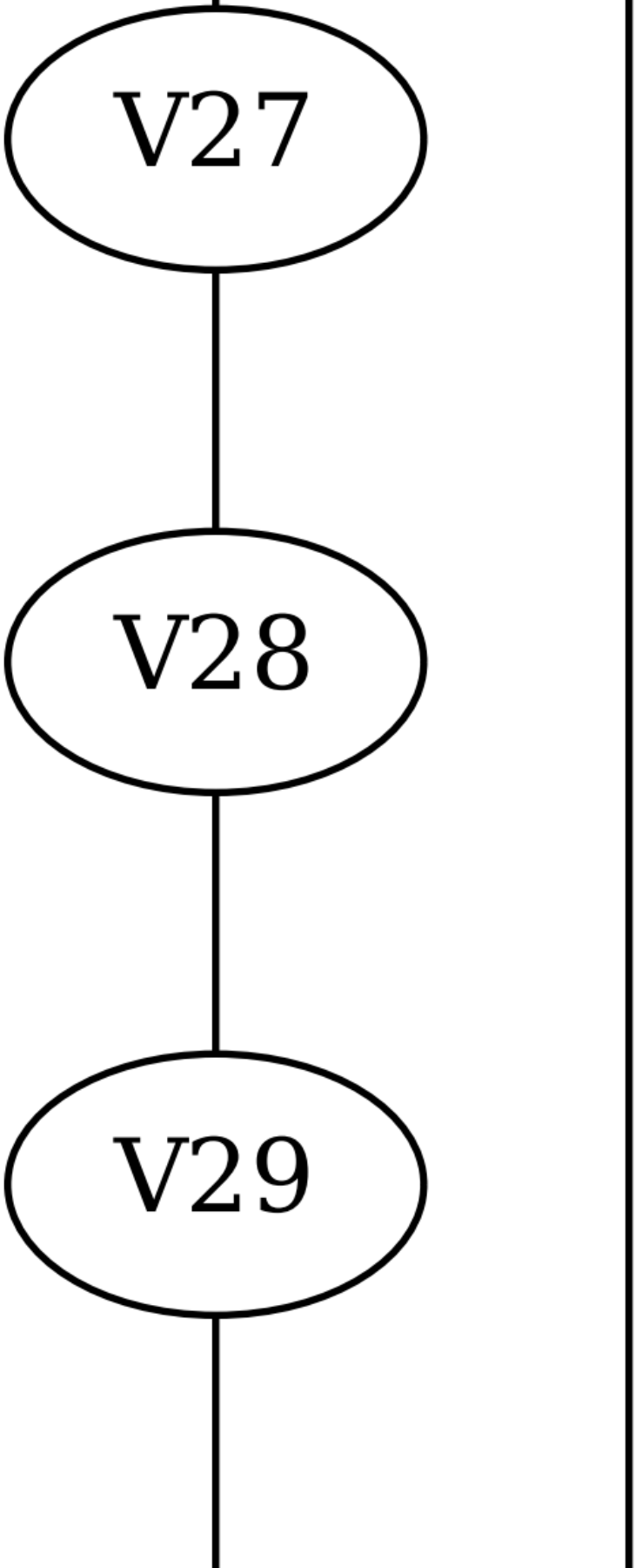
V27
V28
V29

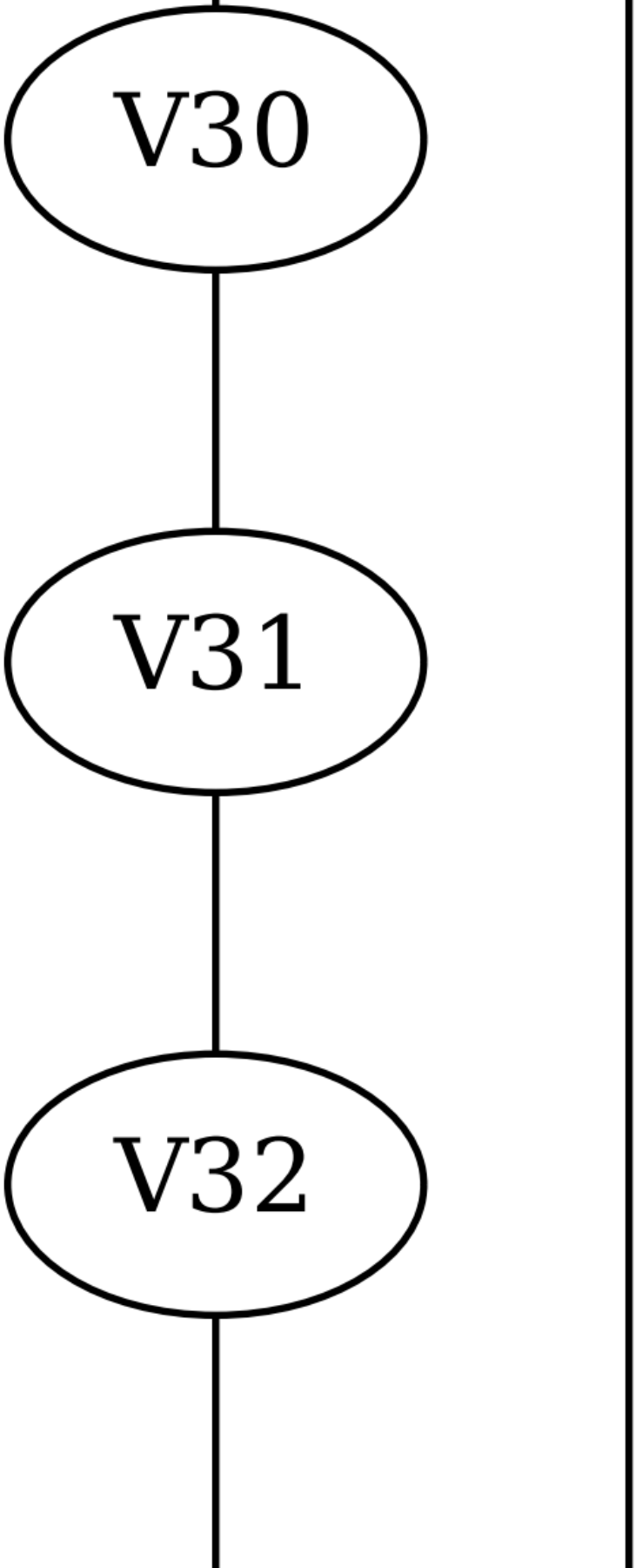
V30
V31
V32

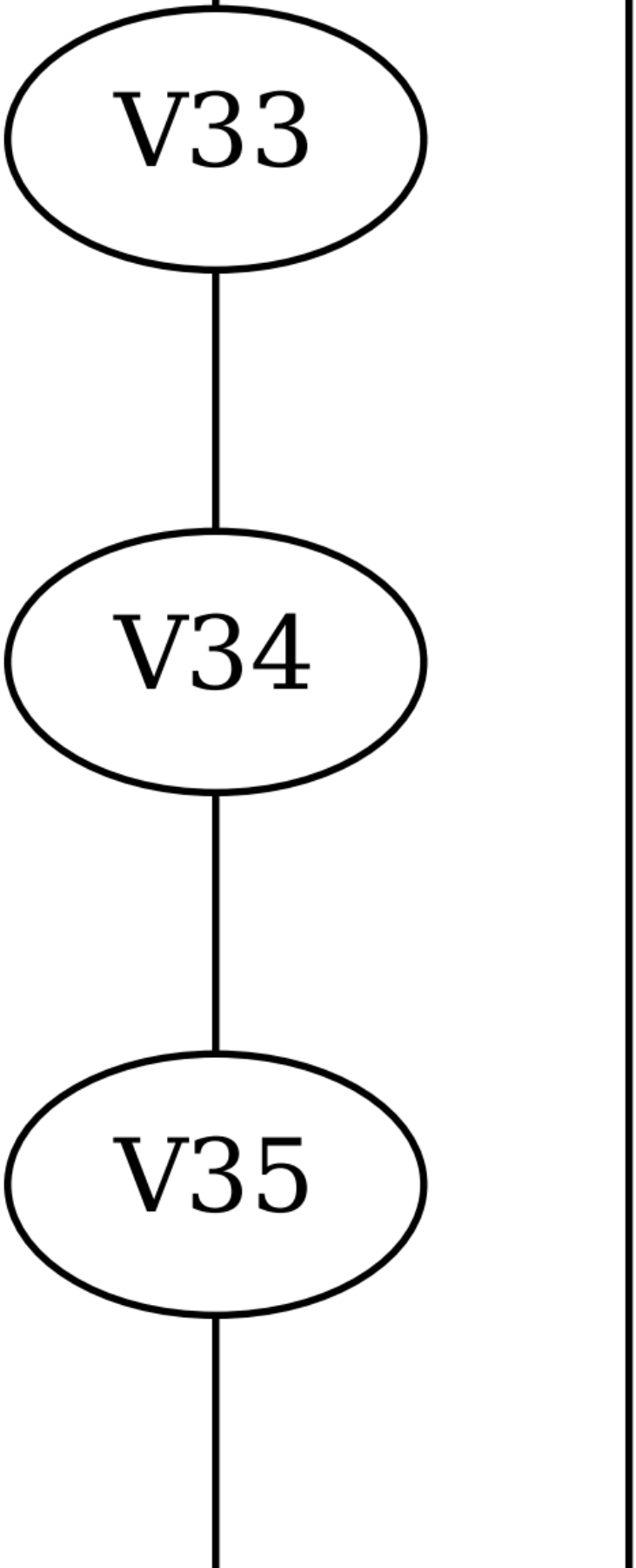
V33
V34
V35

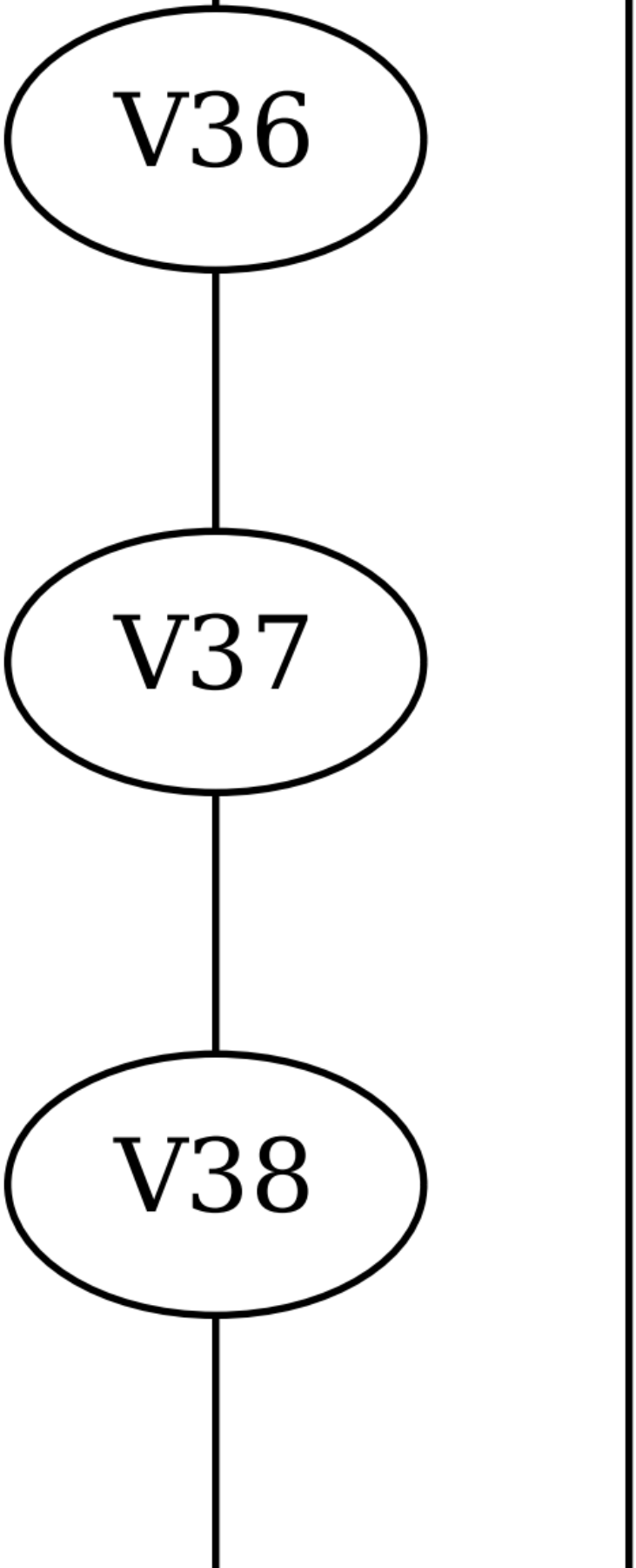
V36
V37
V38

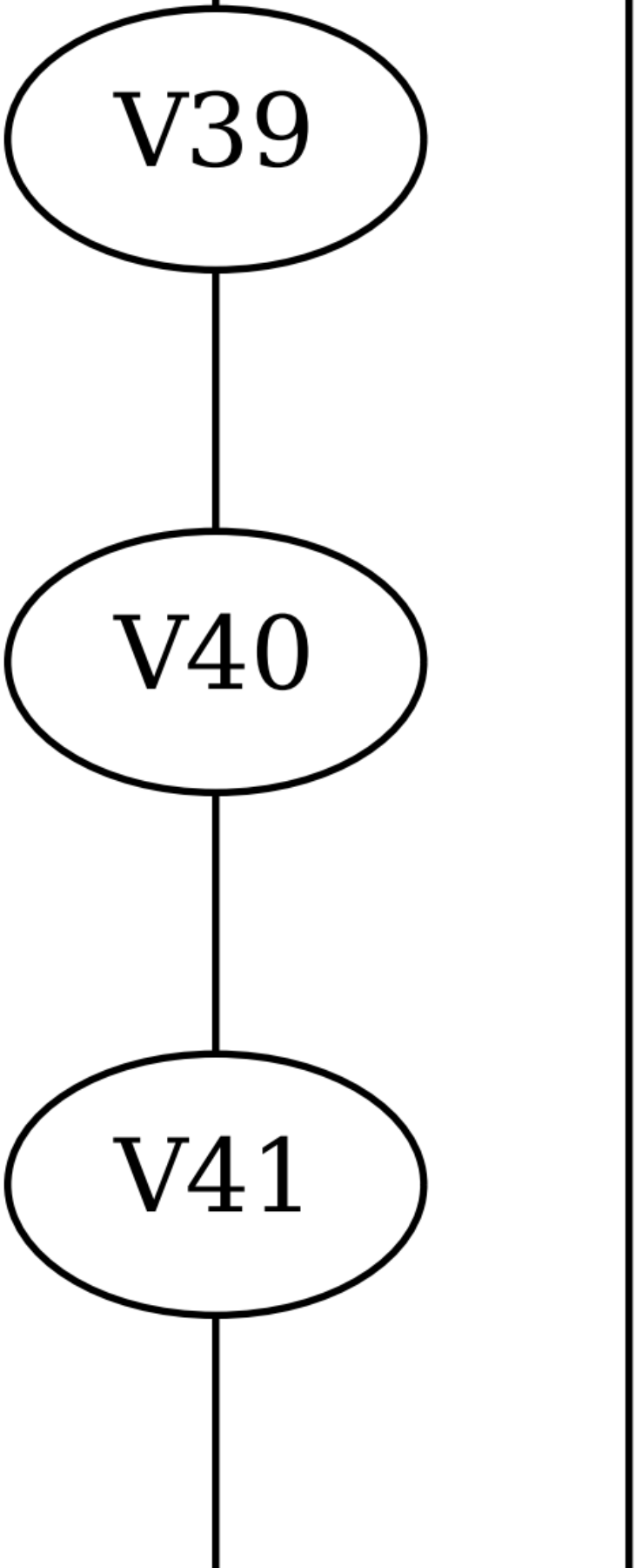
V39
V40
V41

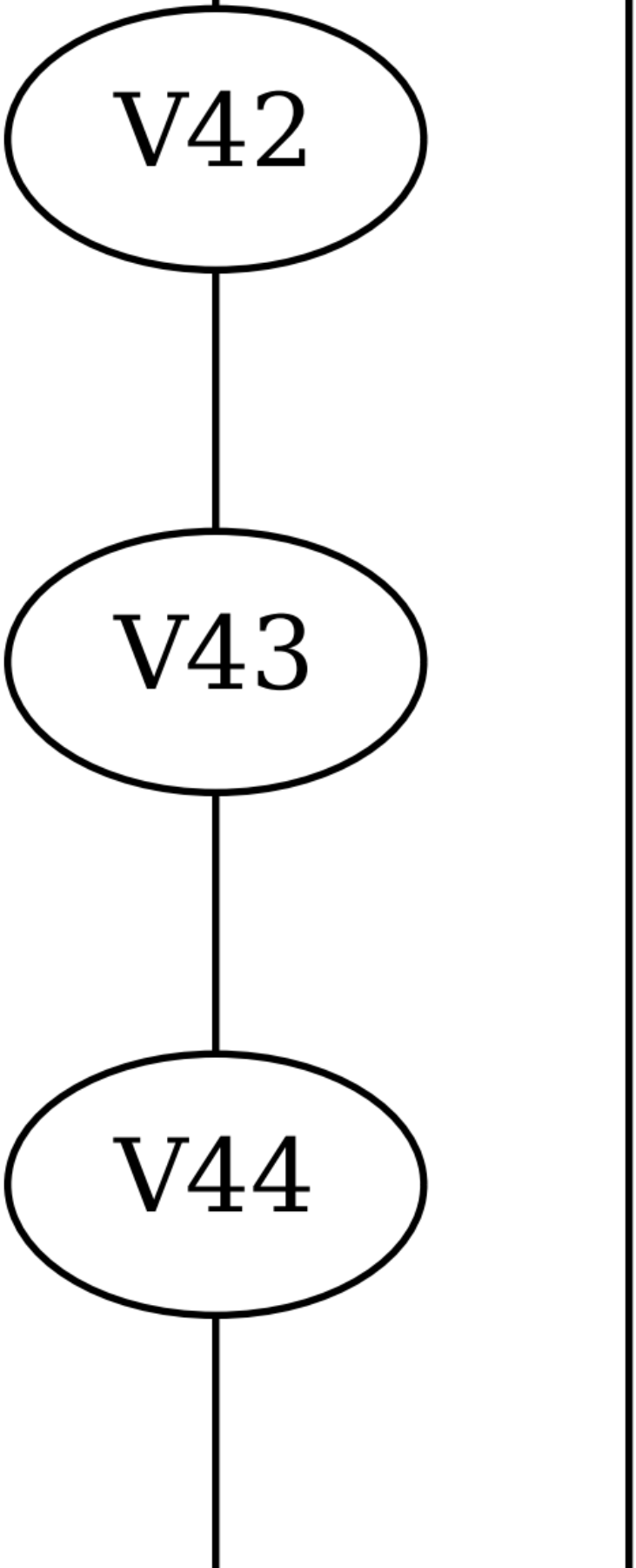
V42
V43
V44

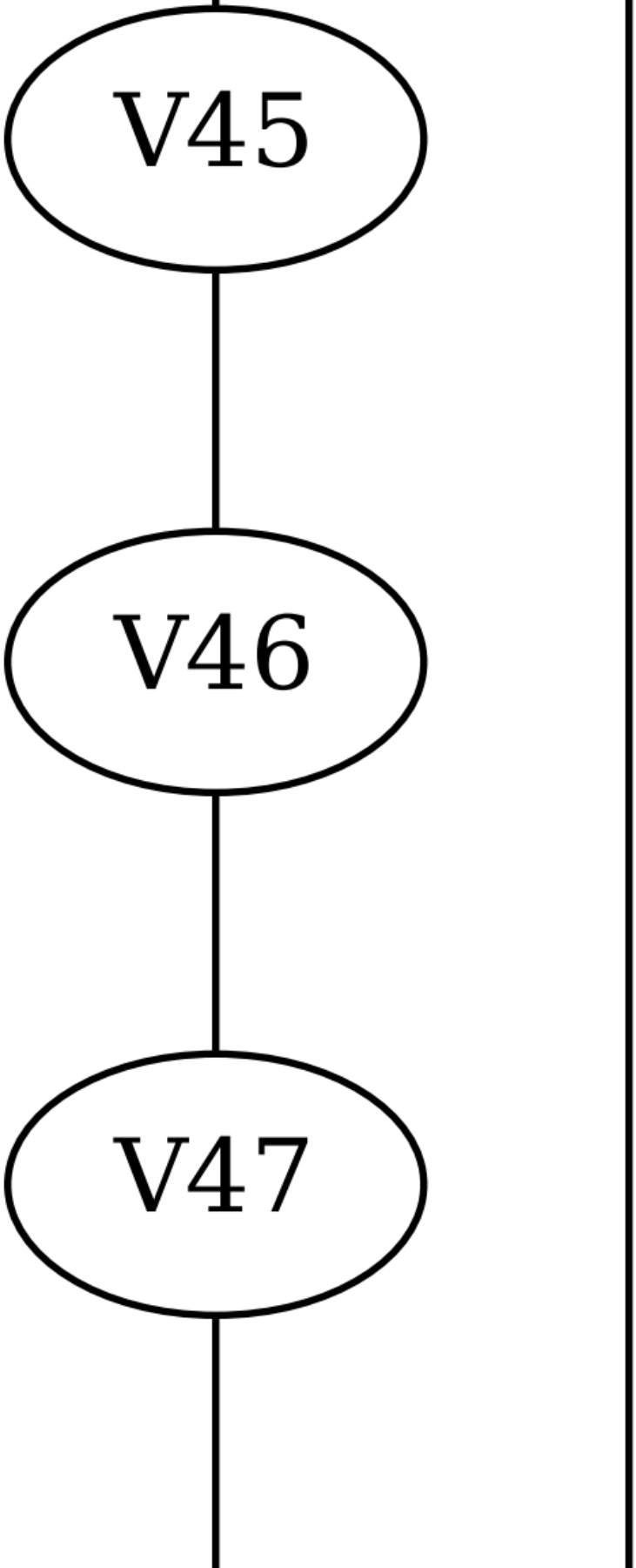
V45
V46
V47

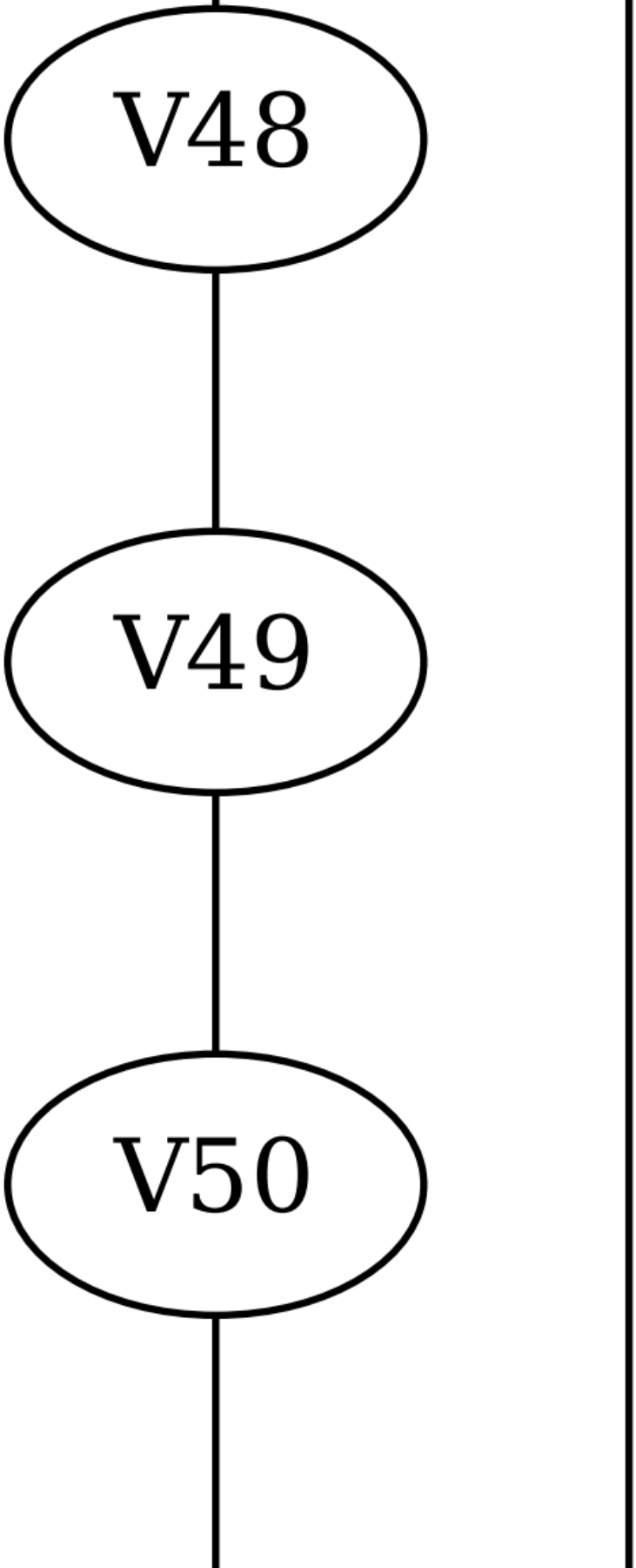
V48
V49
V50

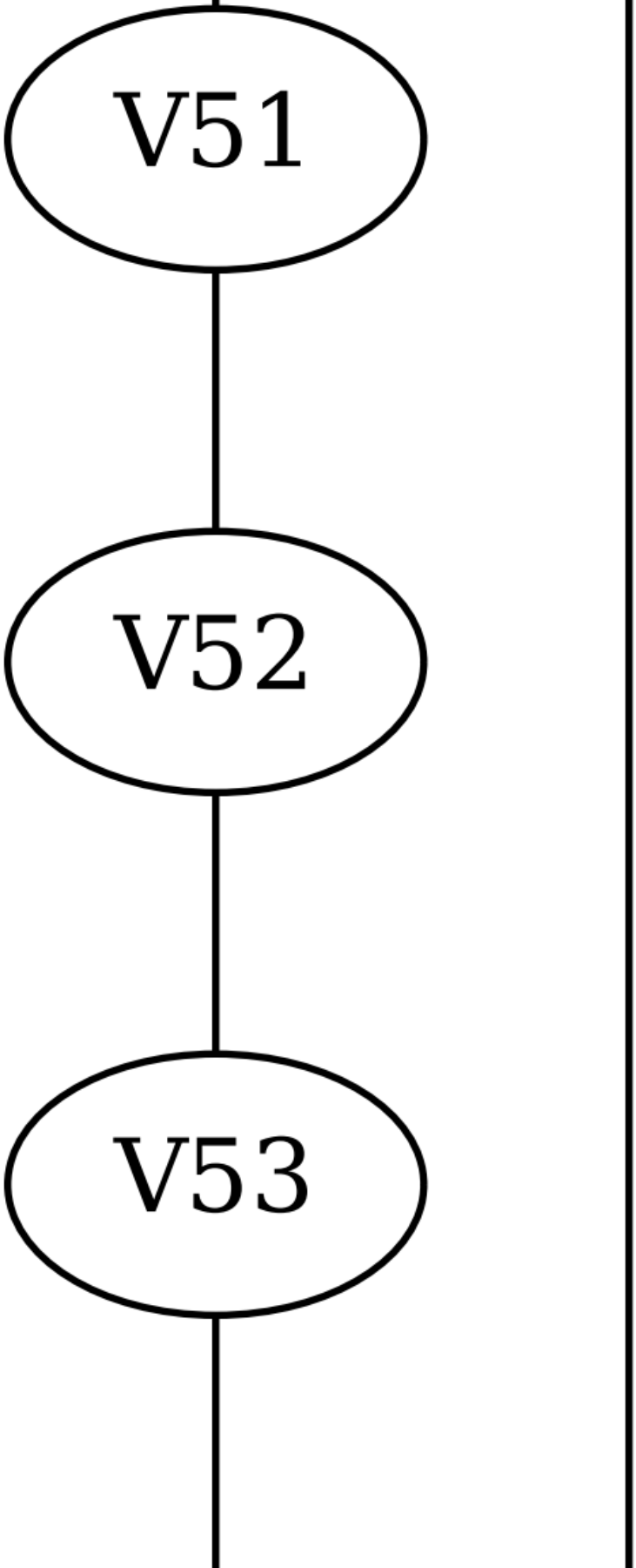
V51
V52
V53

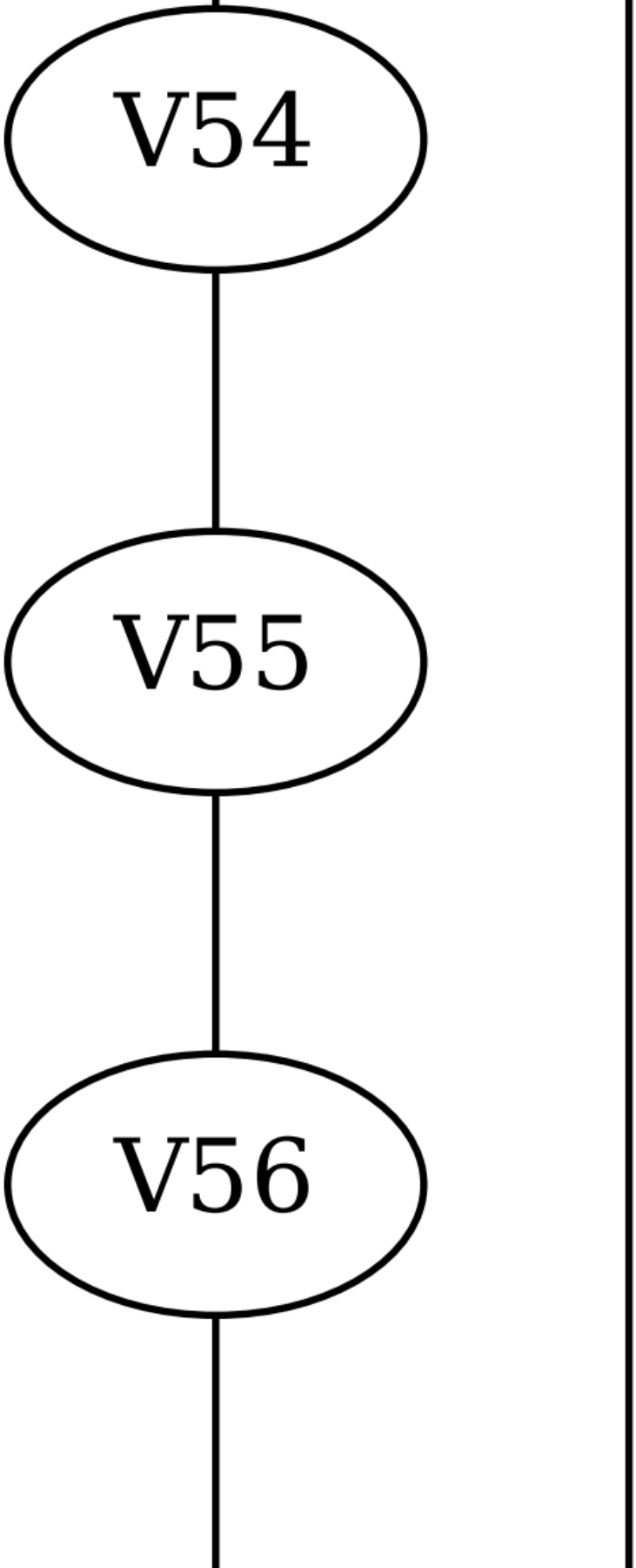
V54
V55
V56

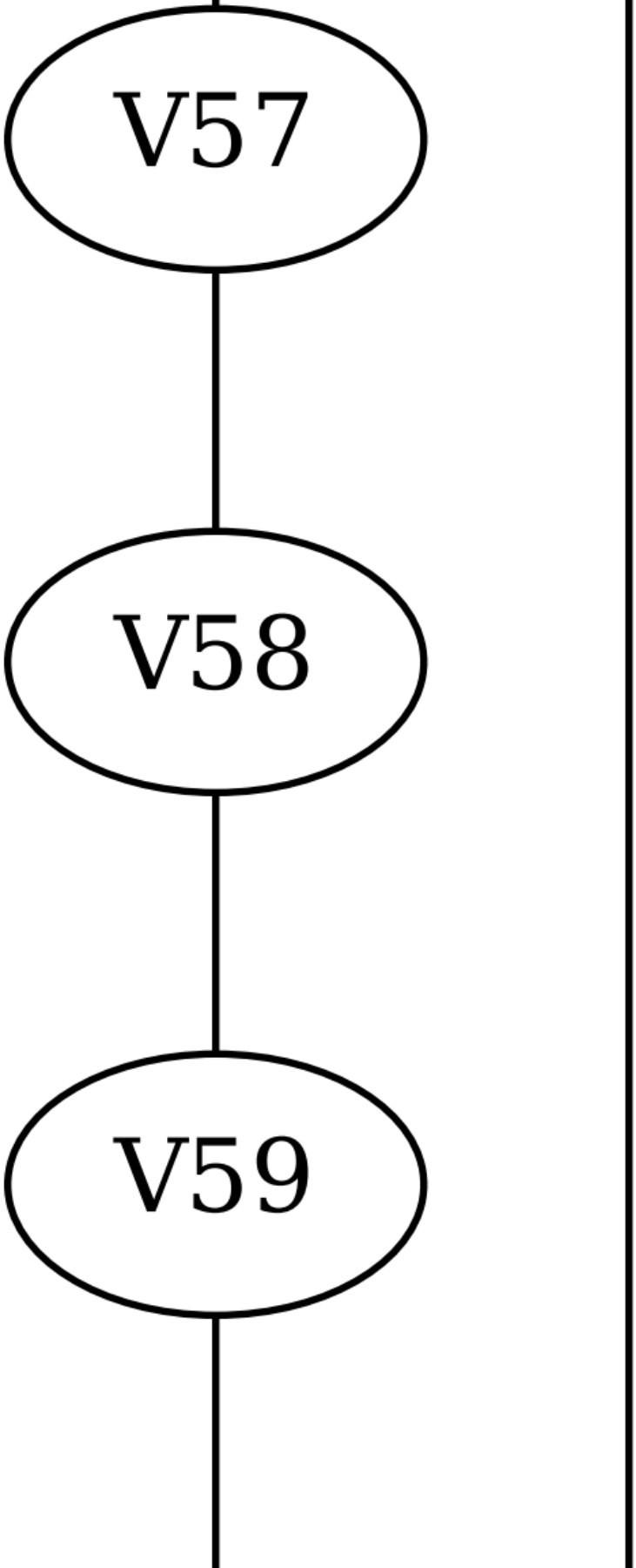
V57
V58
V59

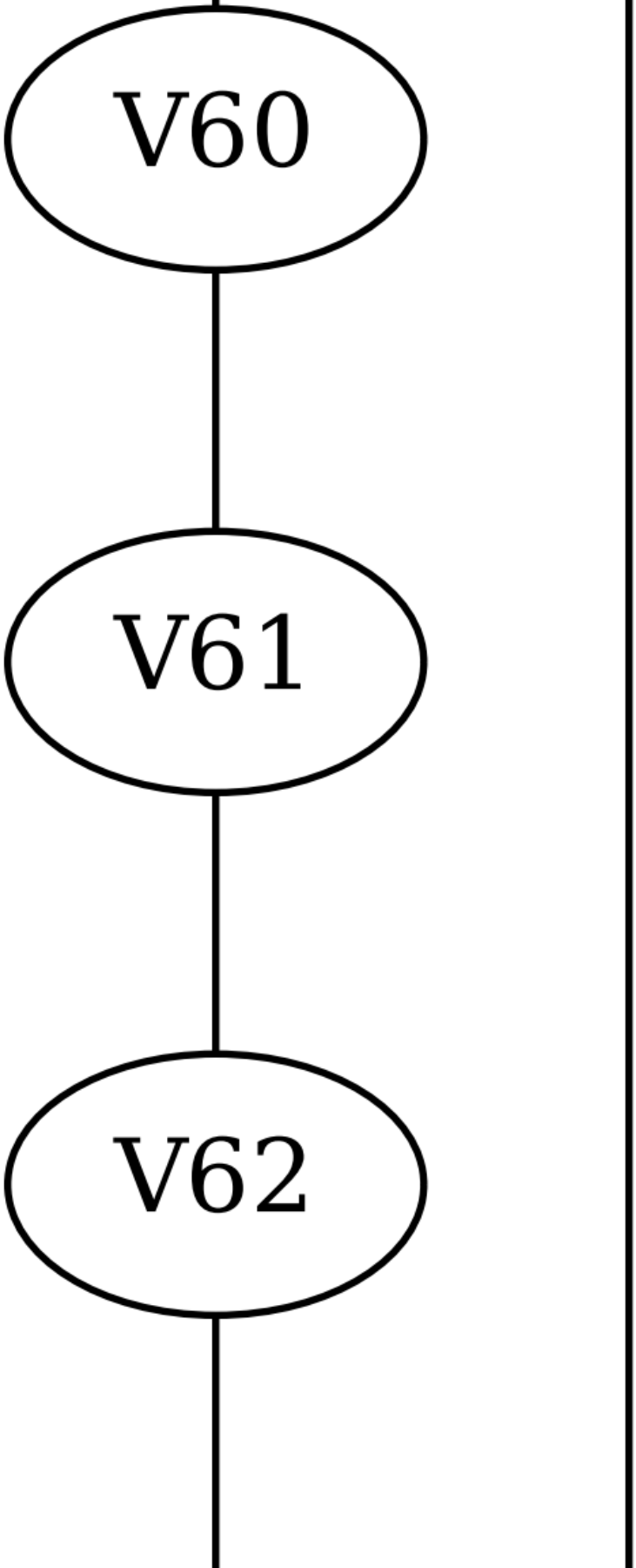
V60
V61
V62

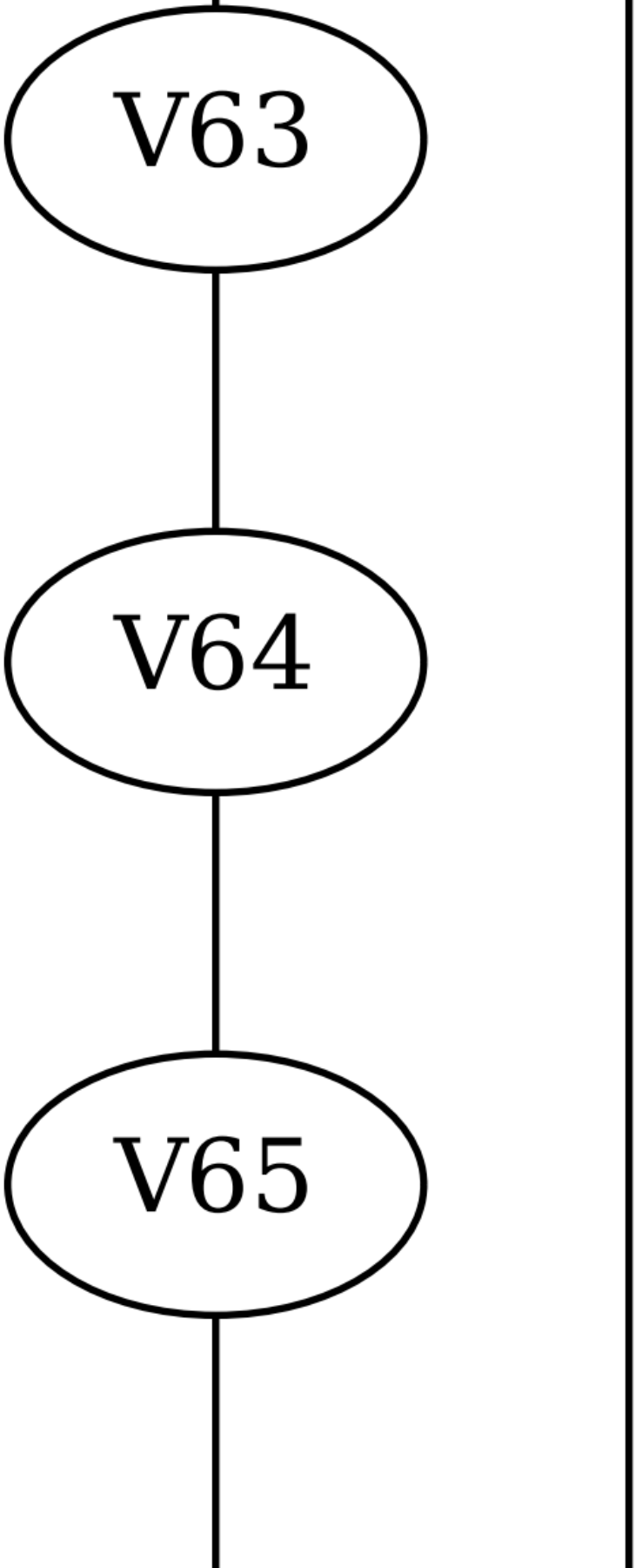
V63
V64
V65

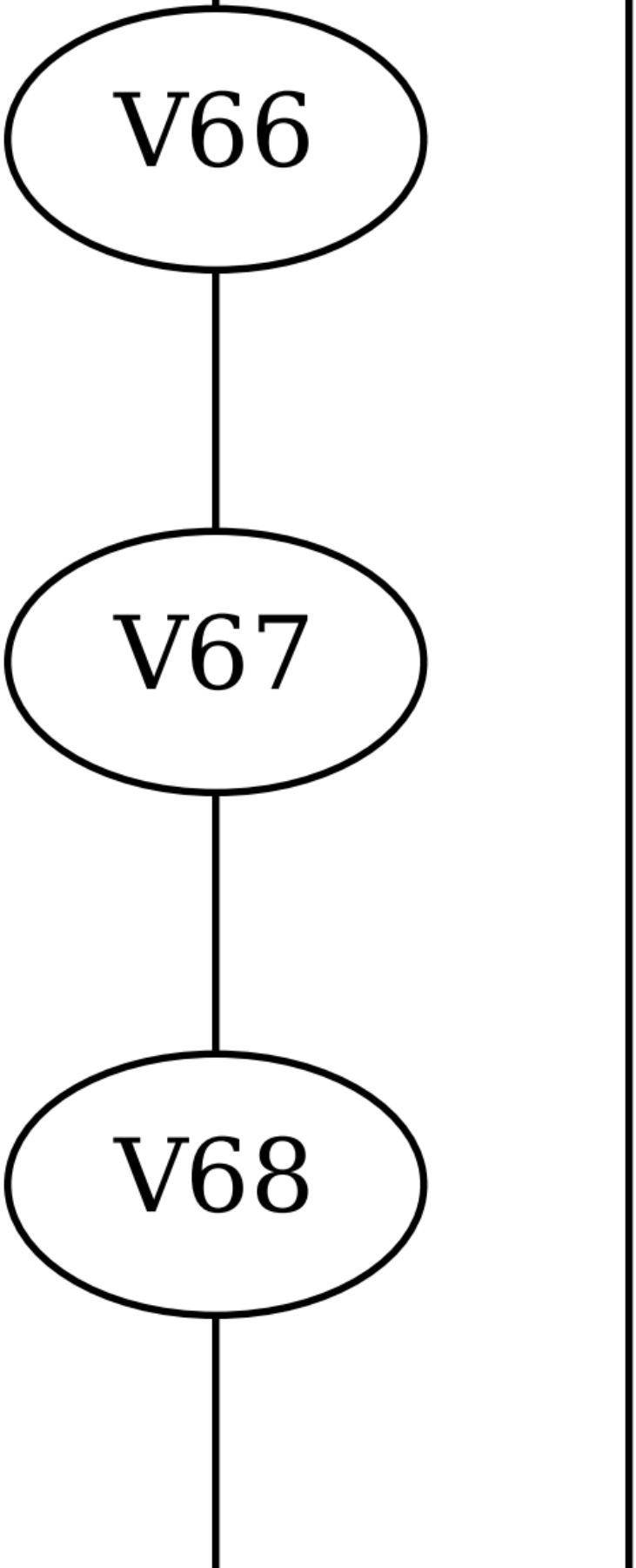
V66
V67
V68

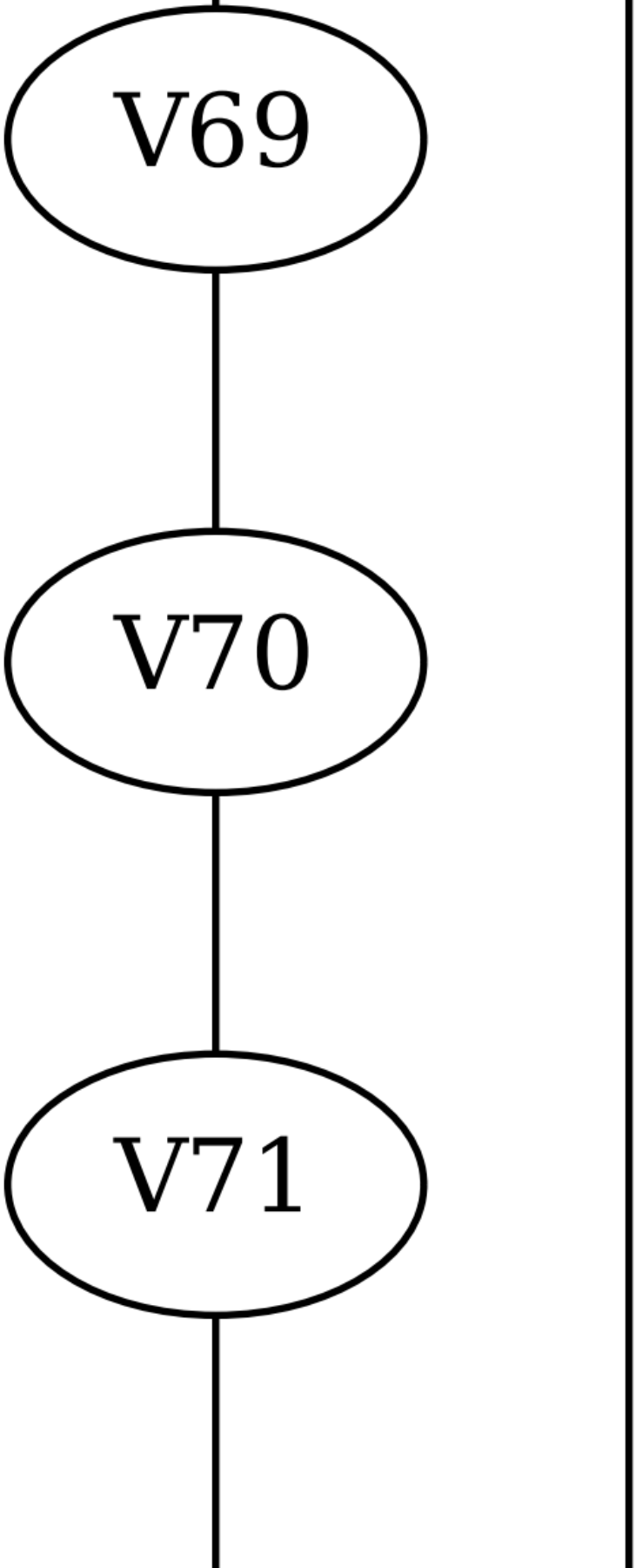
V69
V70
V71

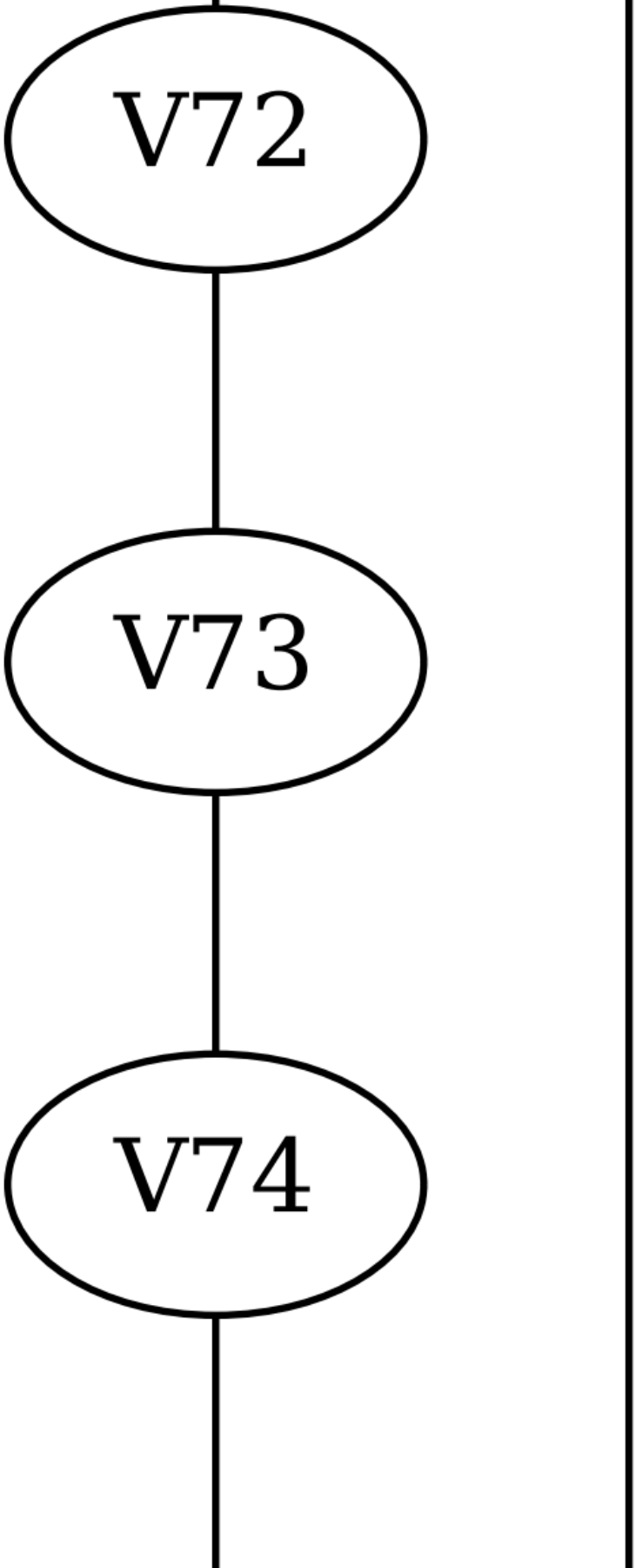
V72
V73
V74

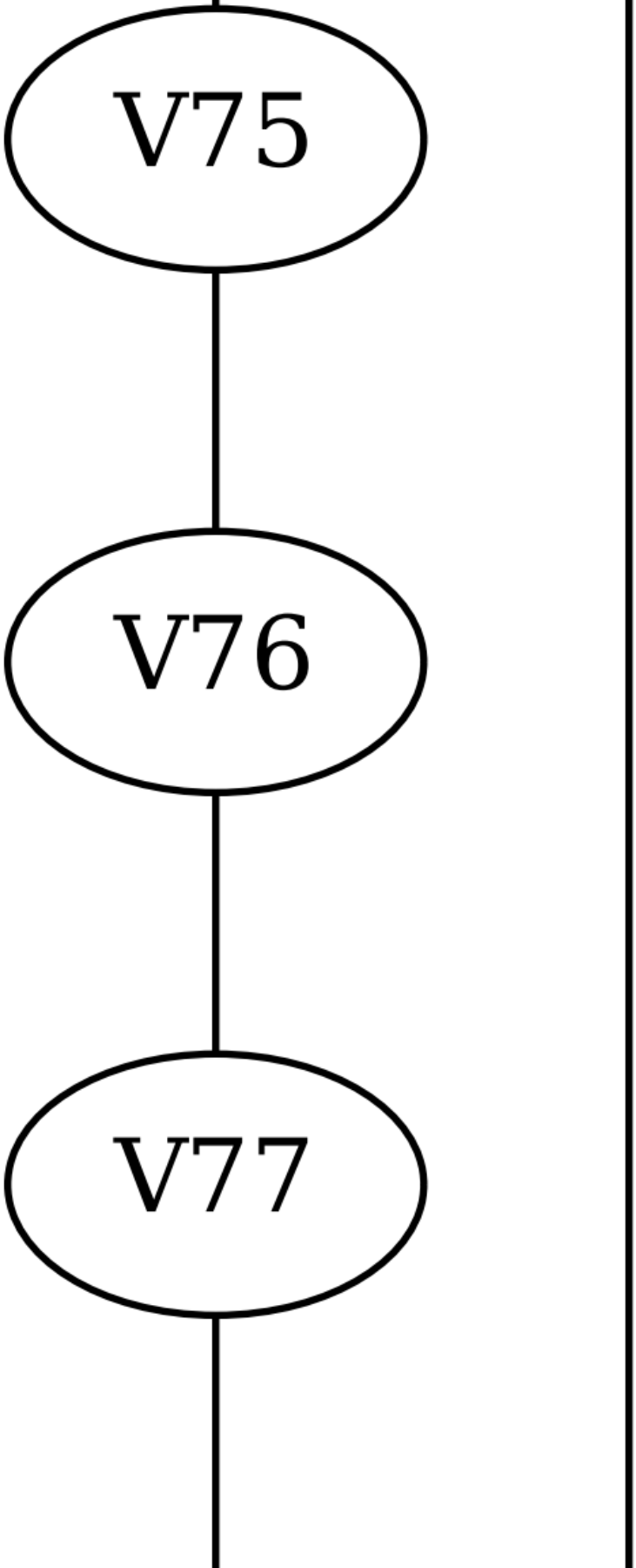
V75
V76
V77

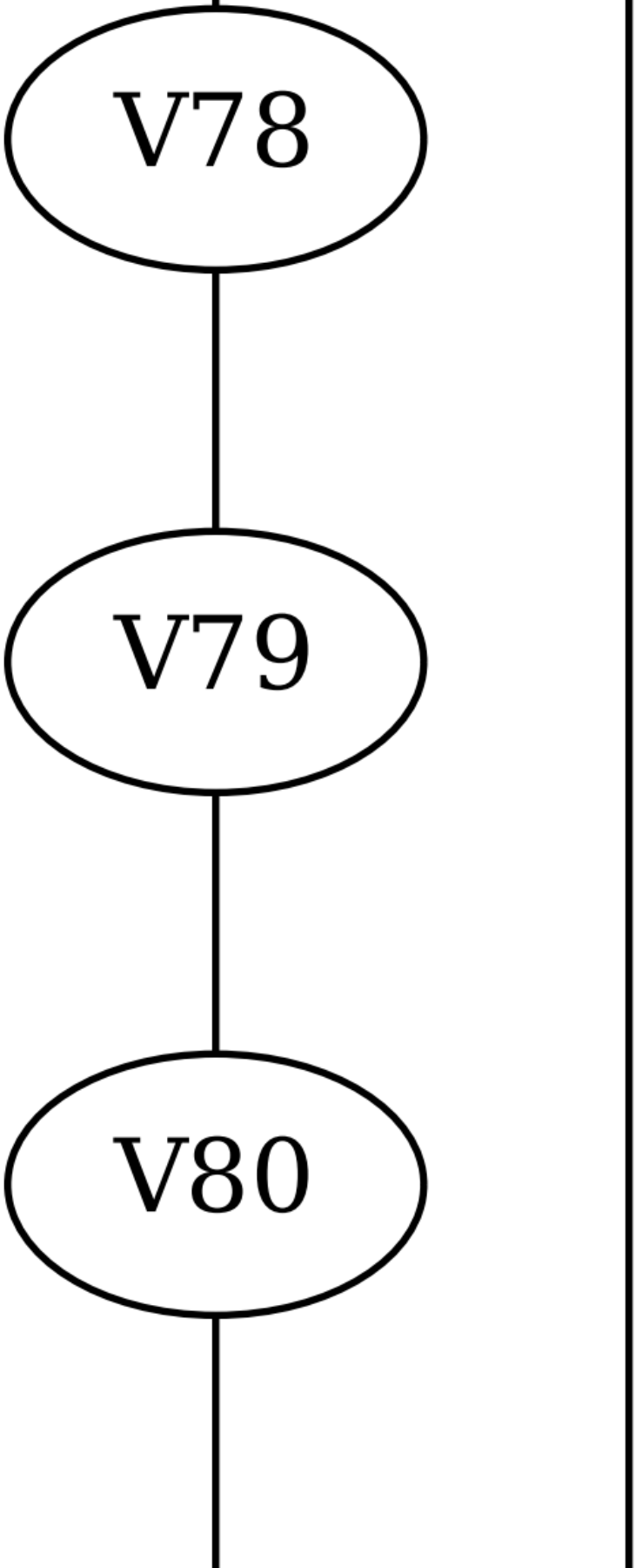
V78
V79
V80

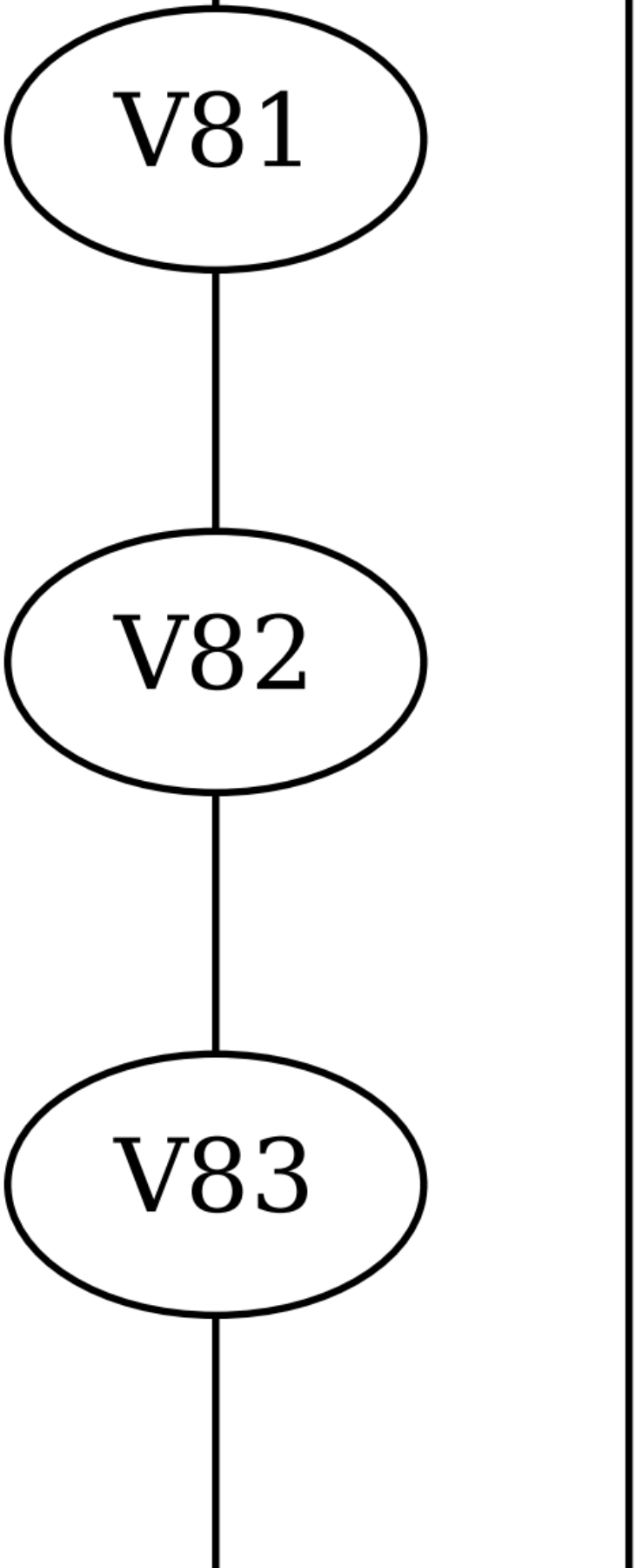
V81
V82
V83

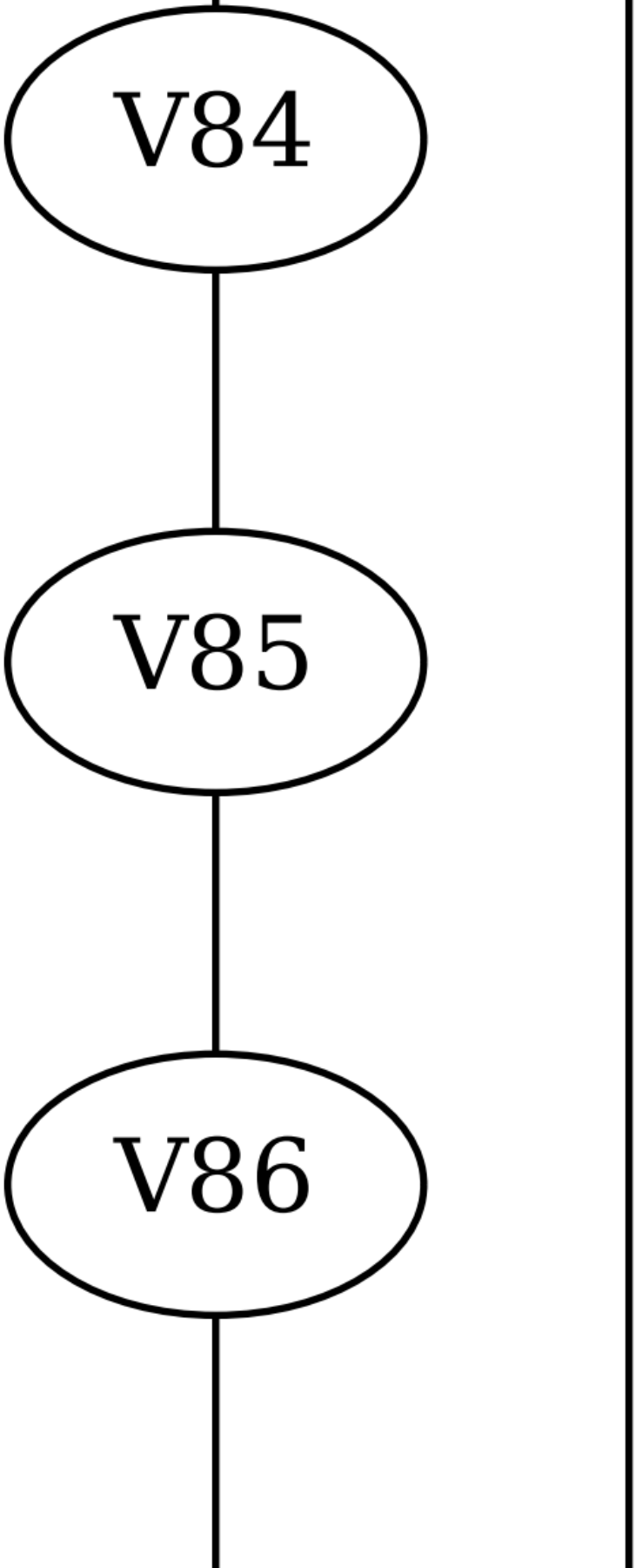
V84
V85
V86

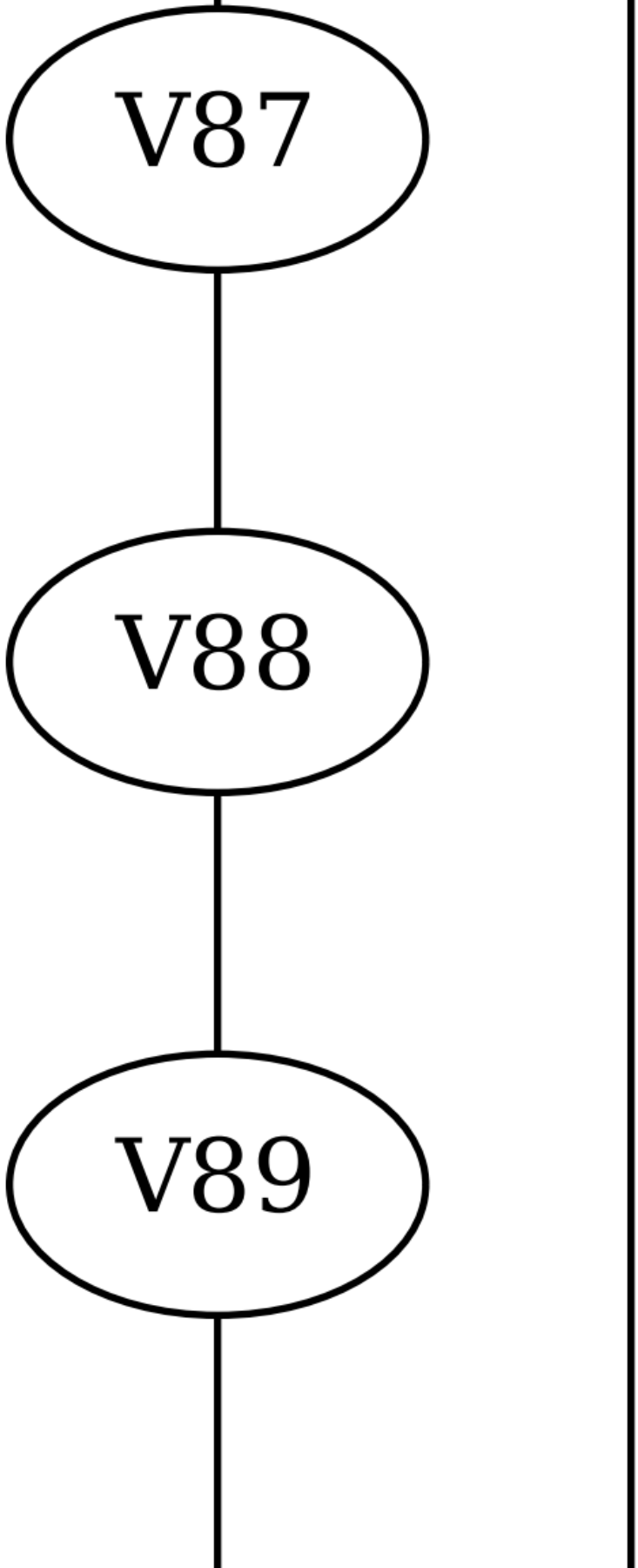
V87
V88
V89

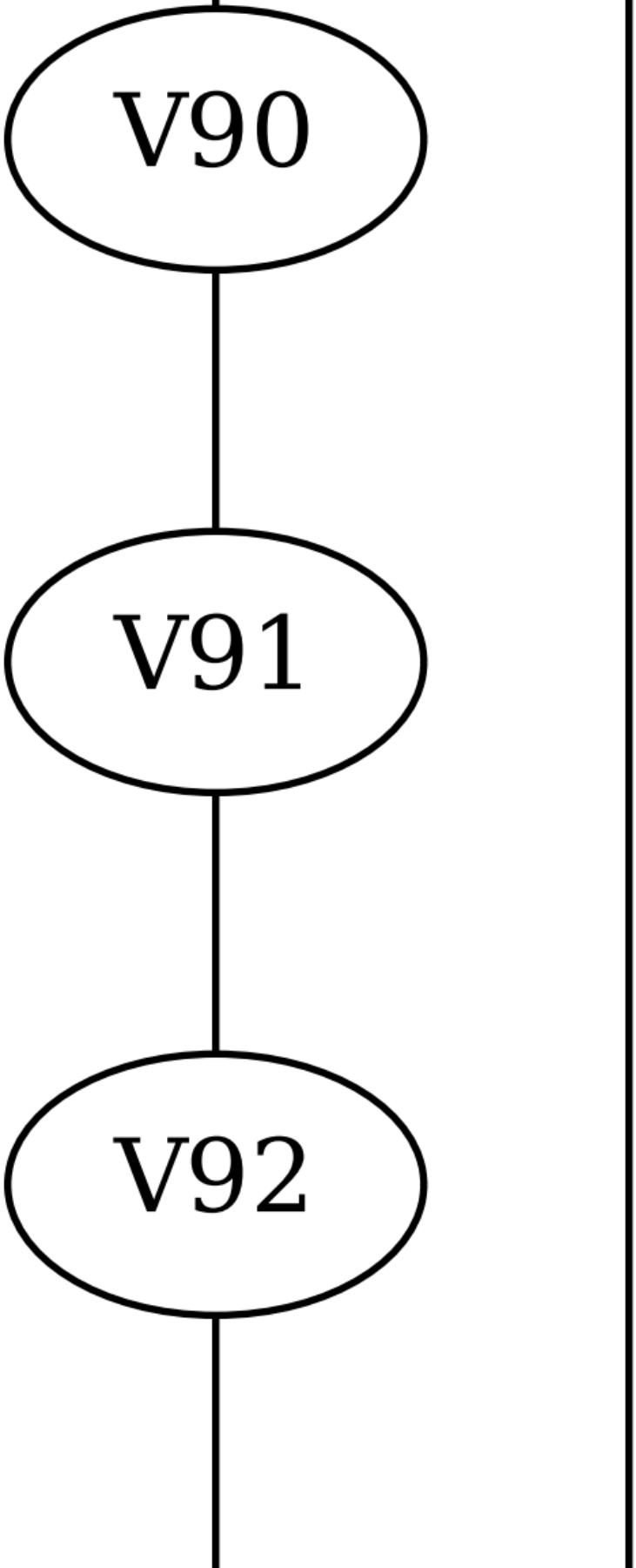
V90
V91
V92

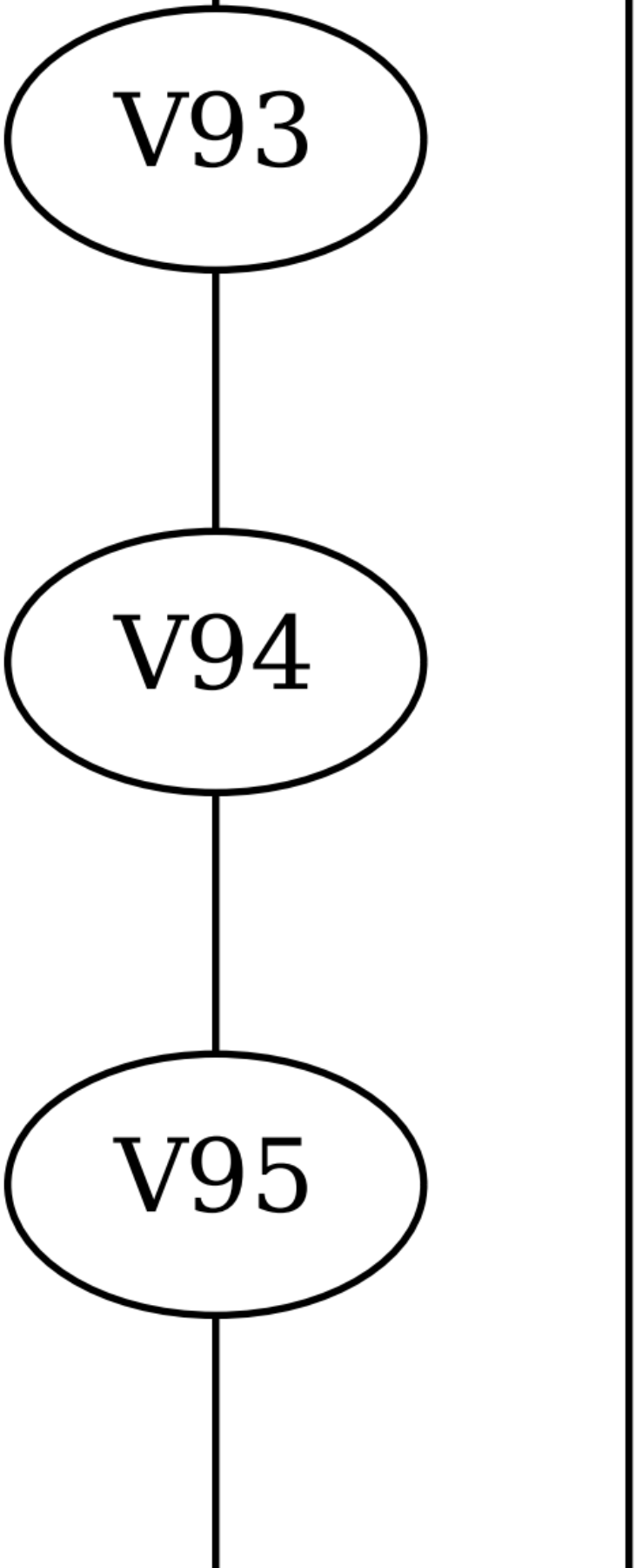
V93
V94
V95

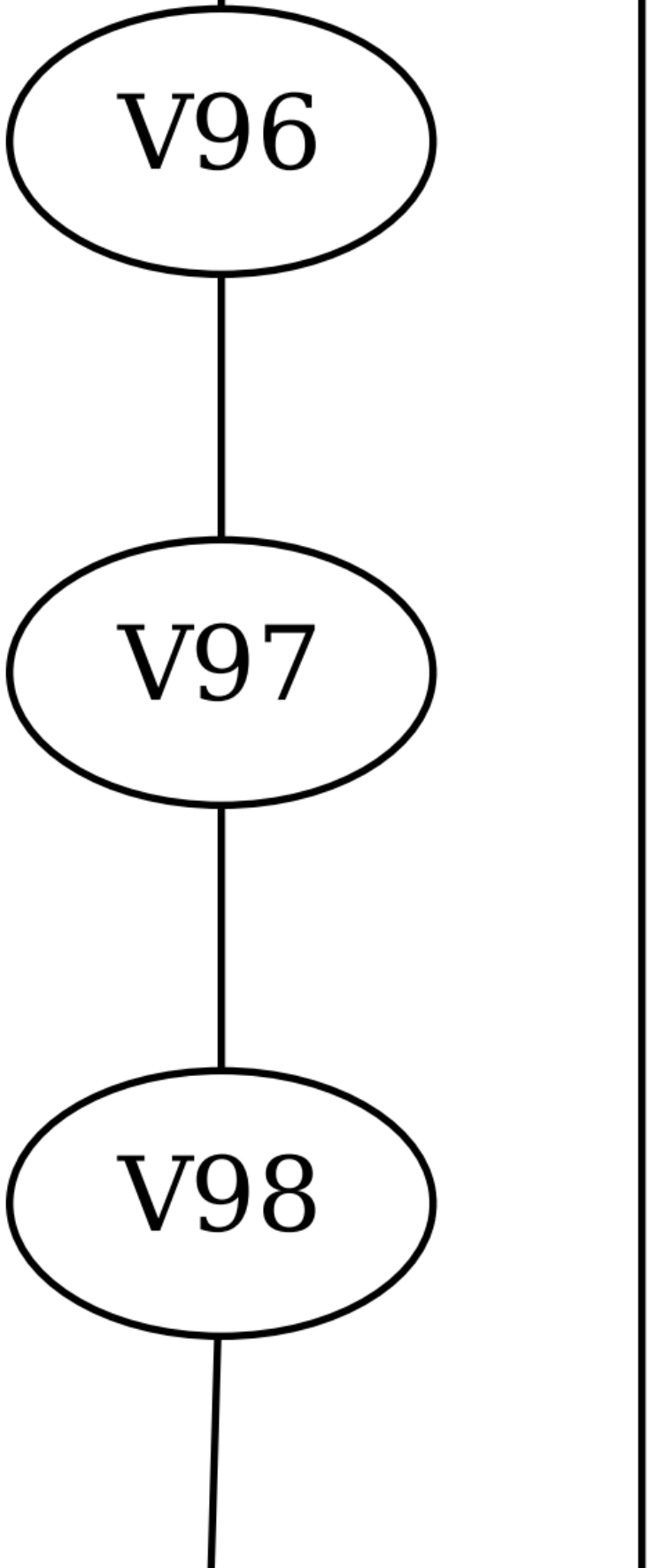
V96
V97
V98

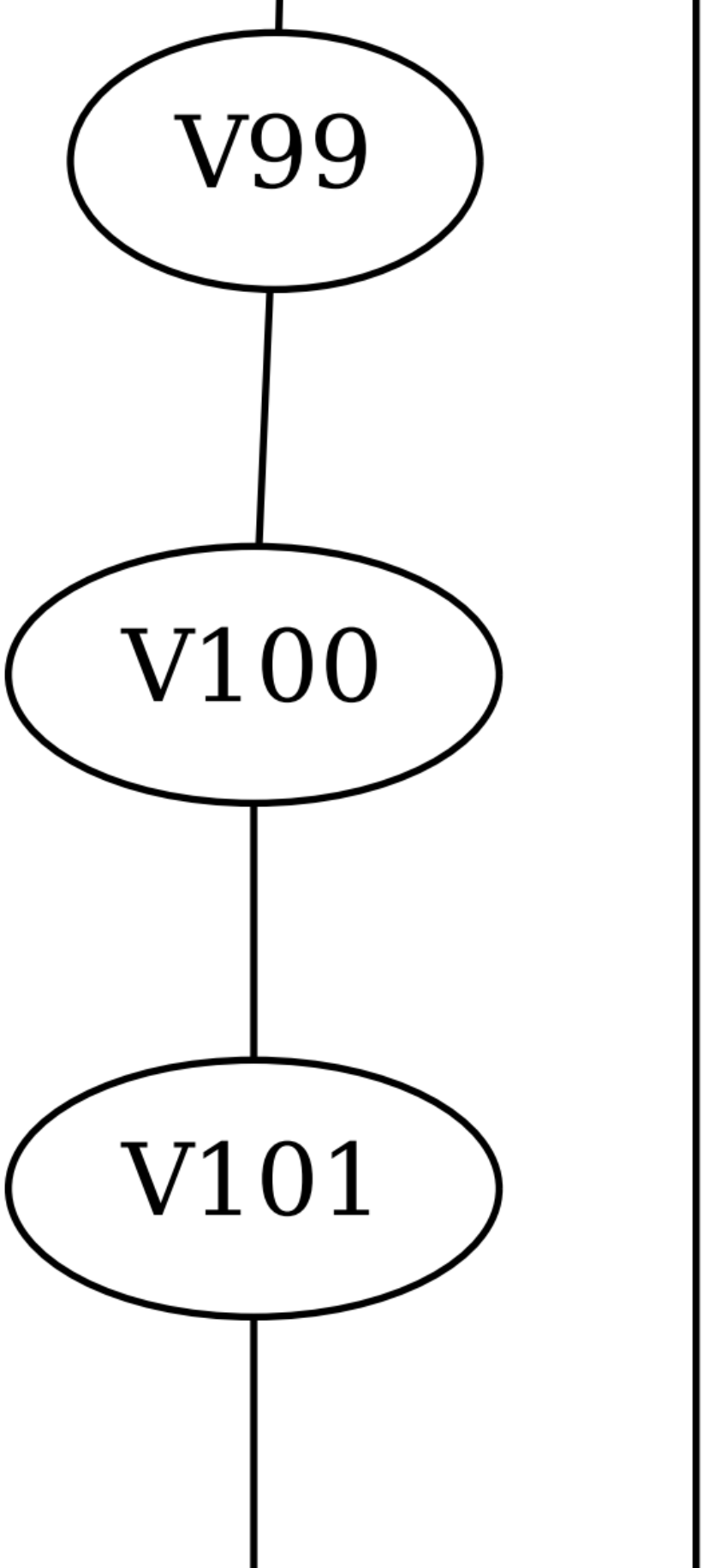
V99
V100
V101

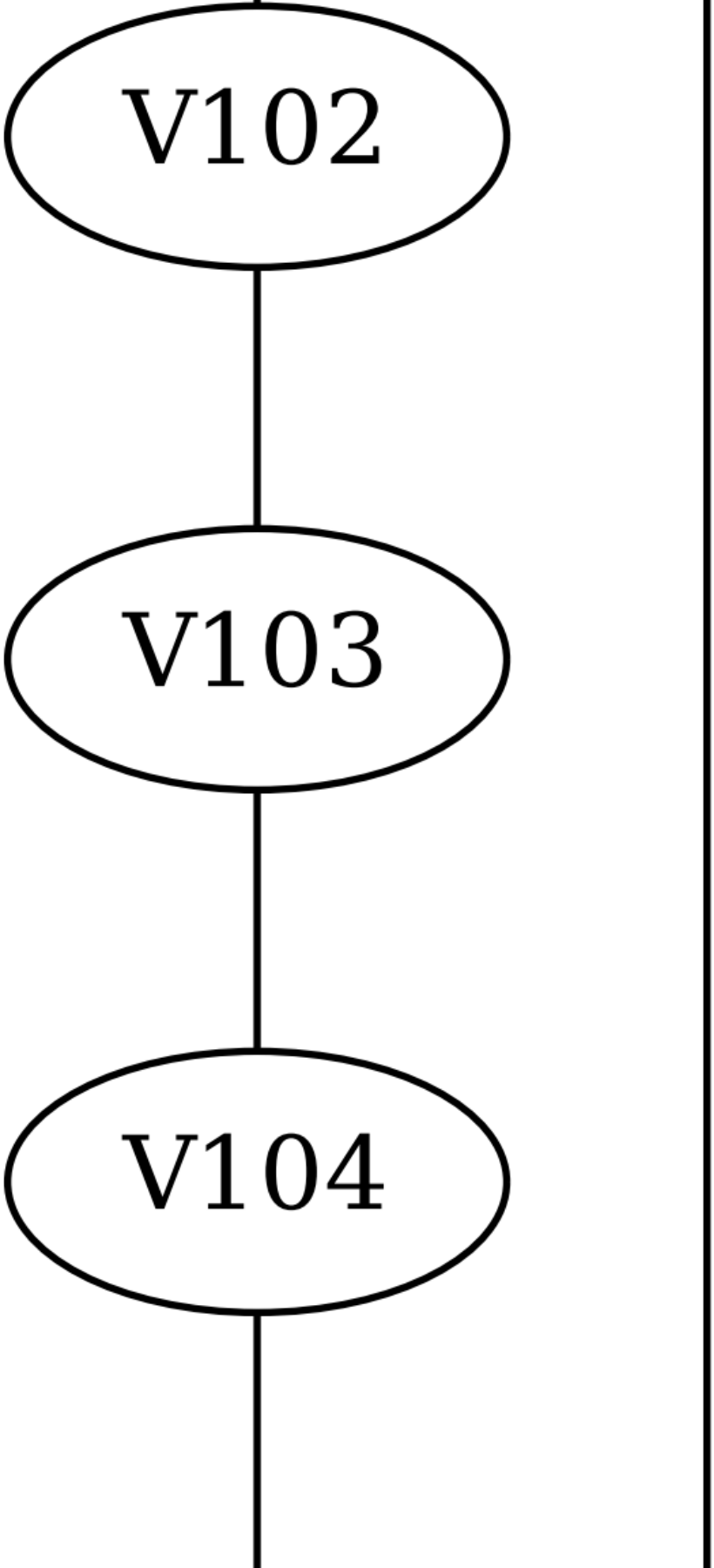
V102
V103
V104

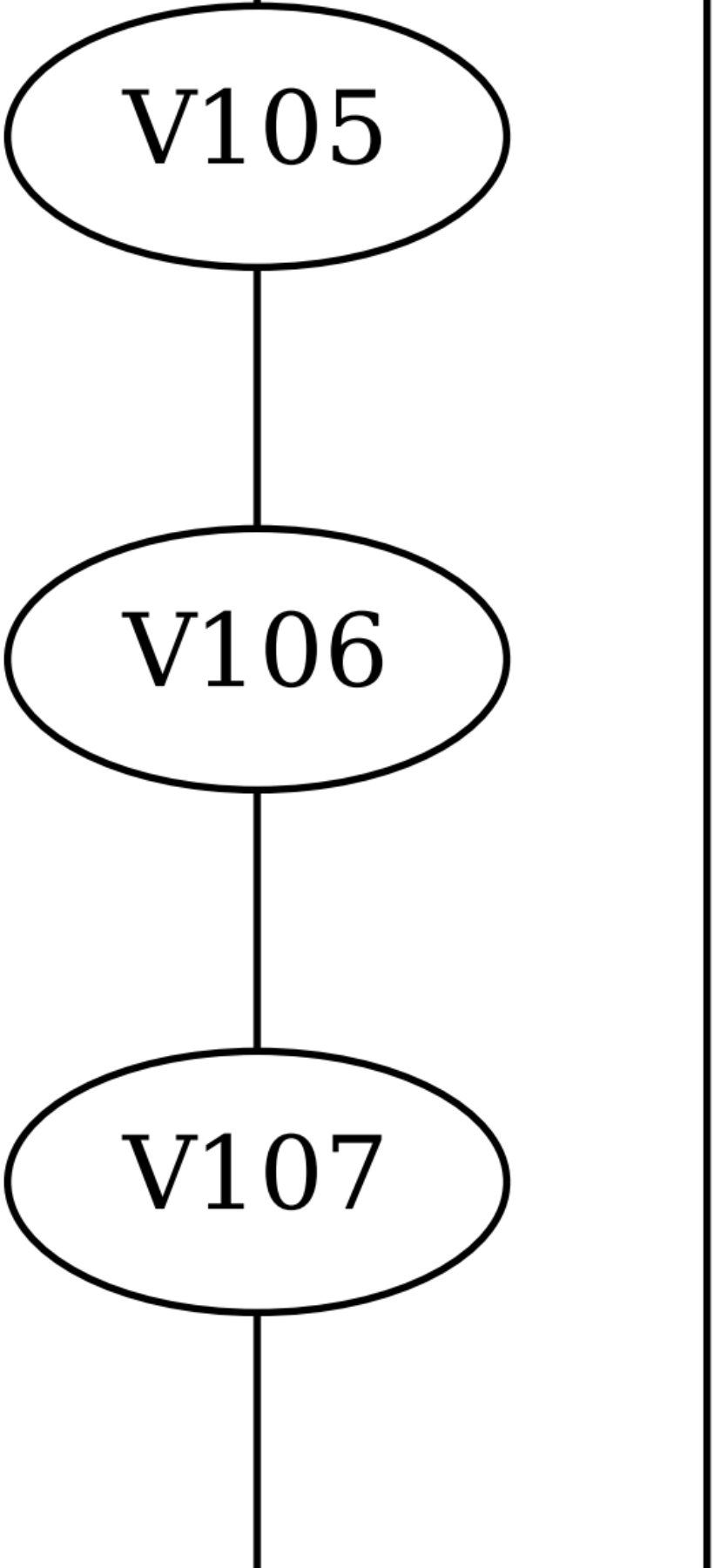
V105
V106
V107

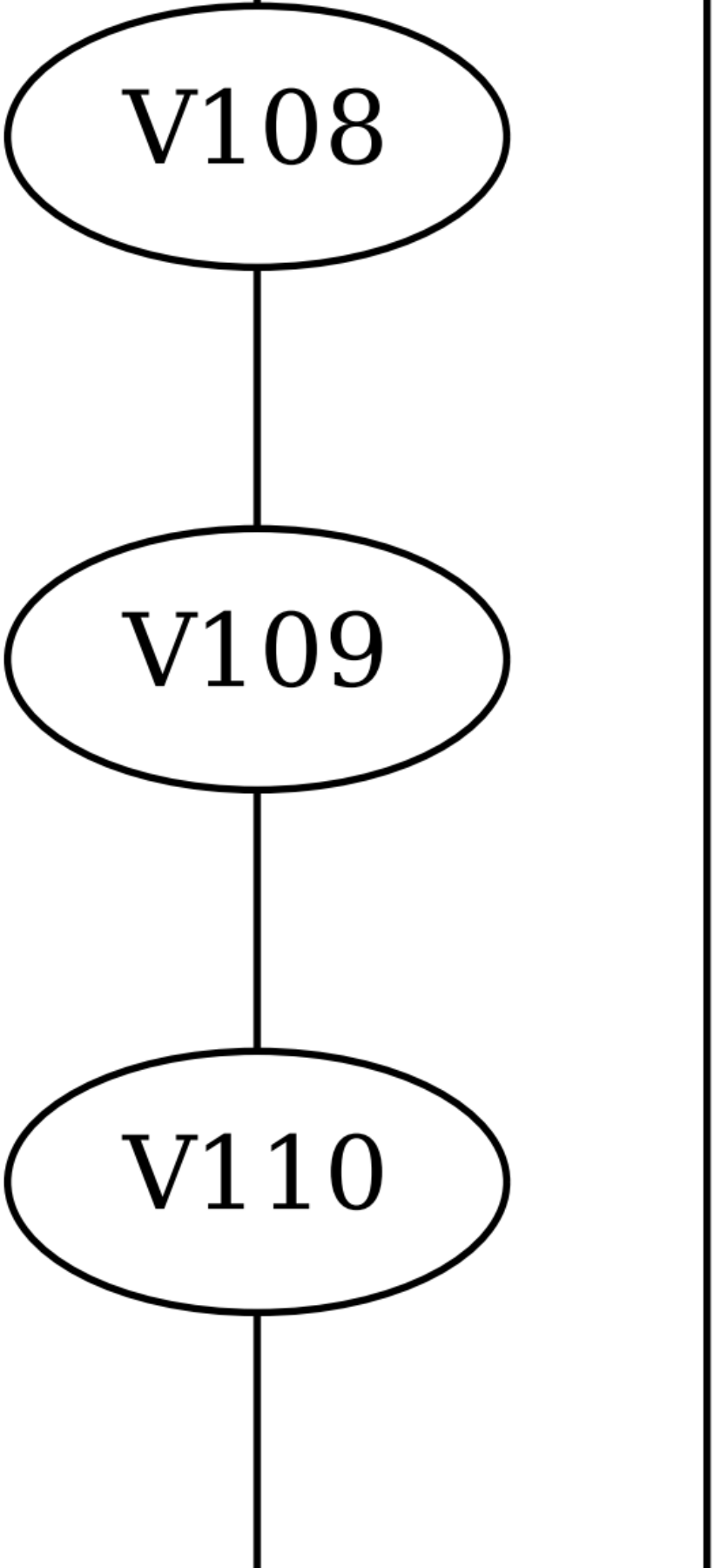
V108
V109
V110

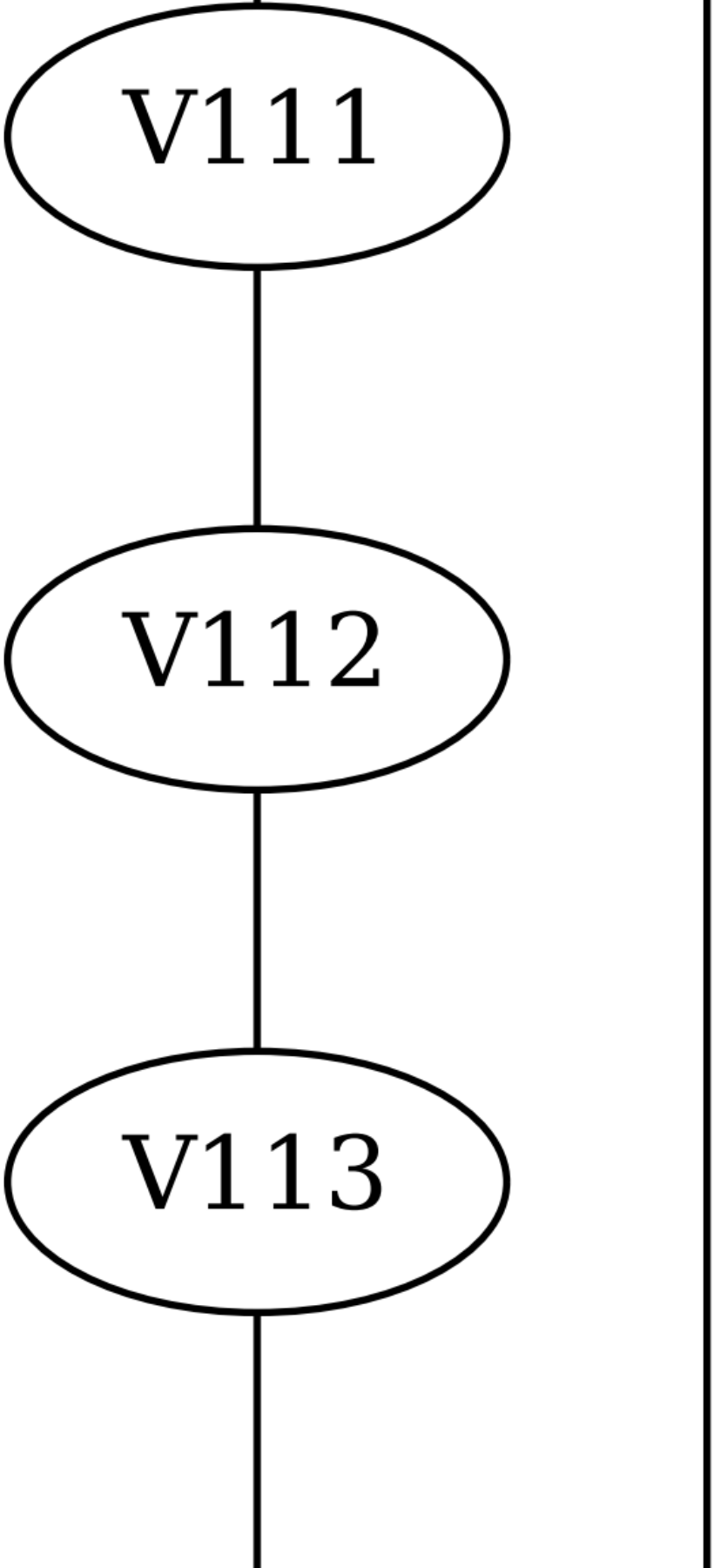
V111
V112
V113

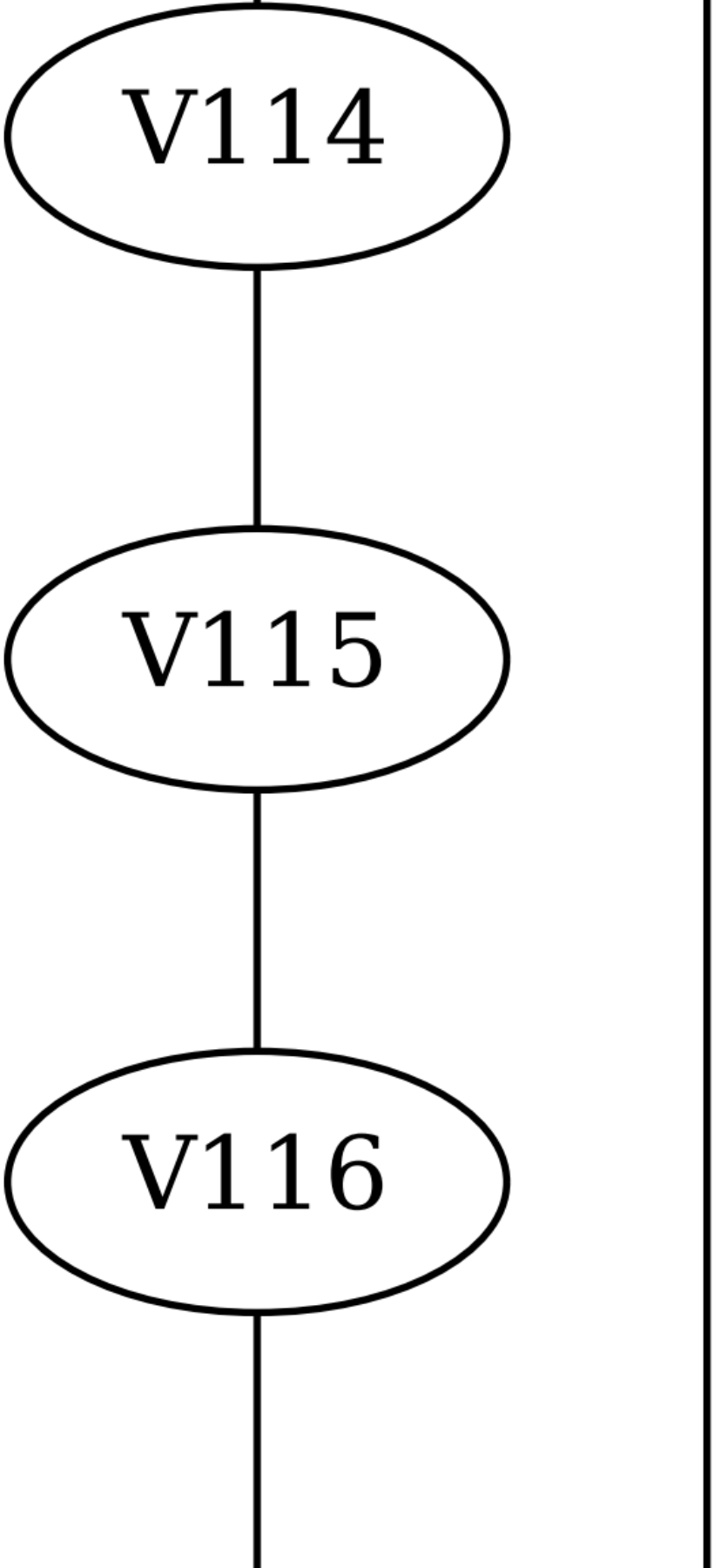
V114
V115
V116

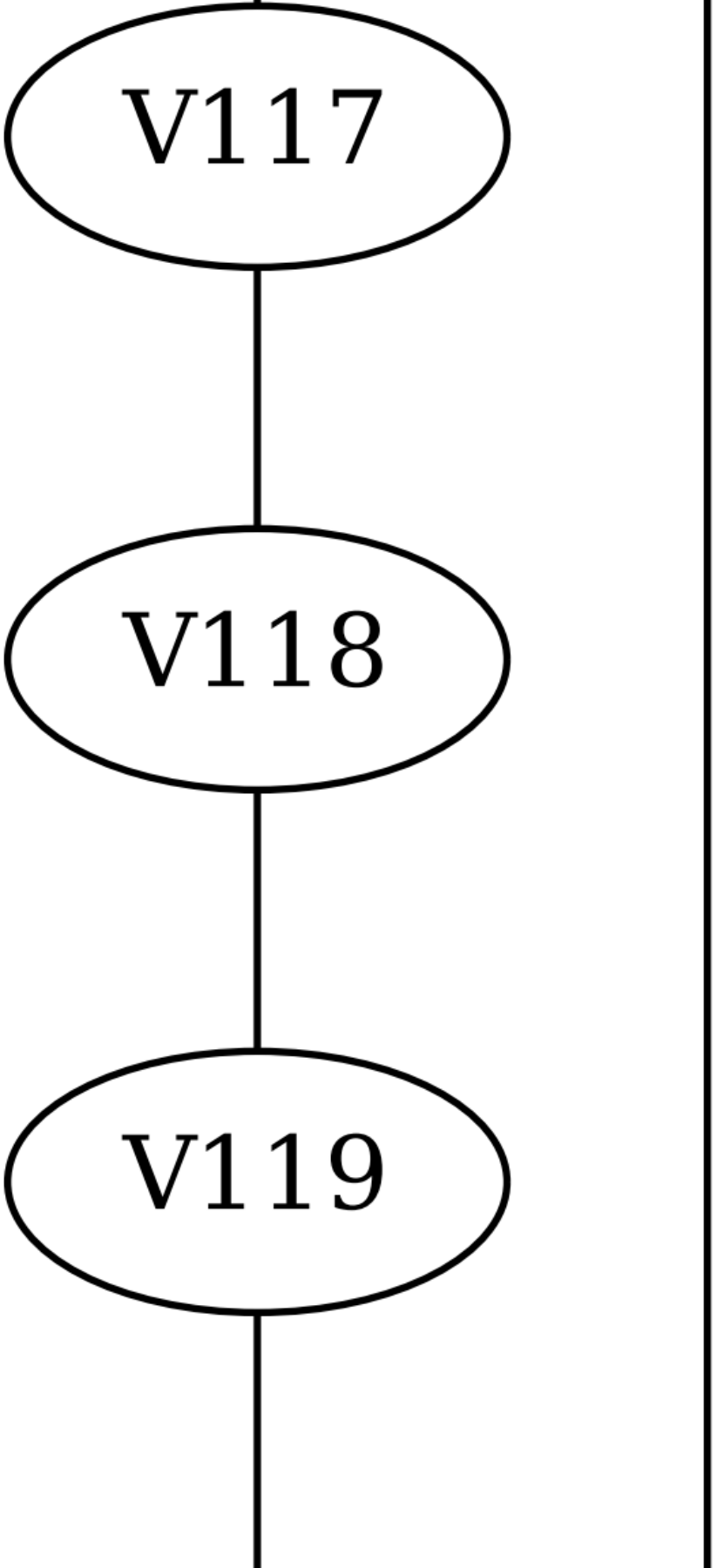
V117
V118
V119

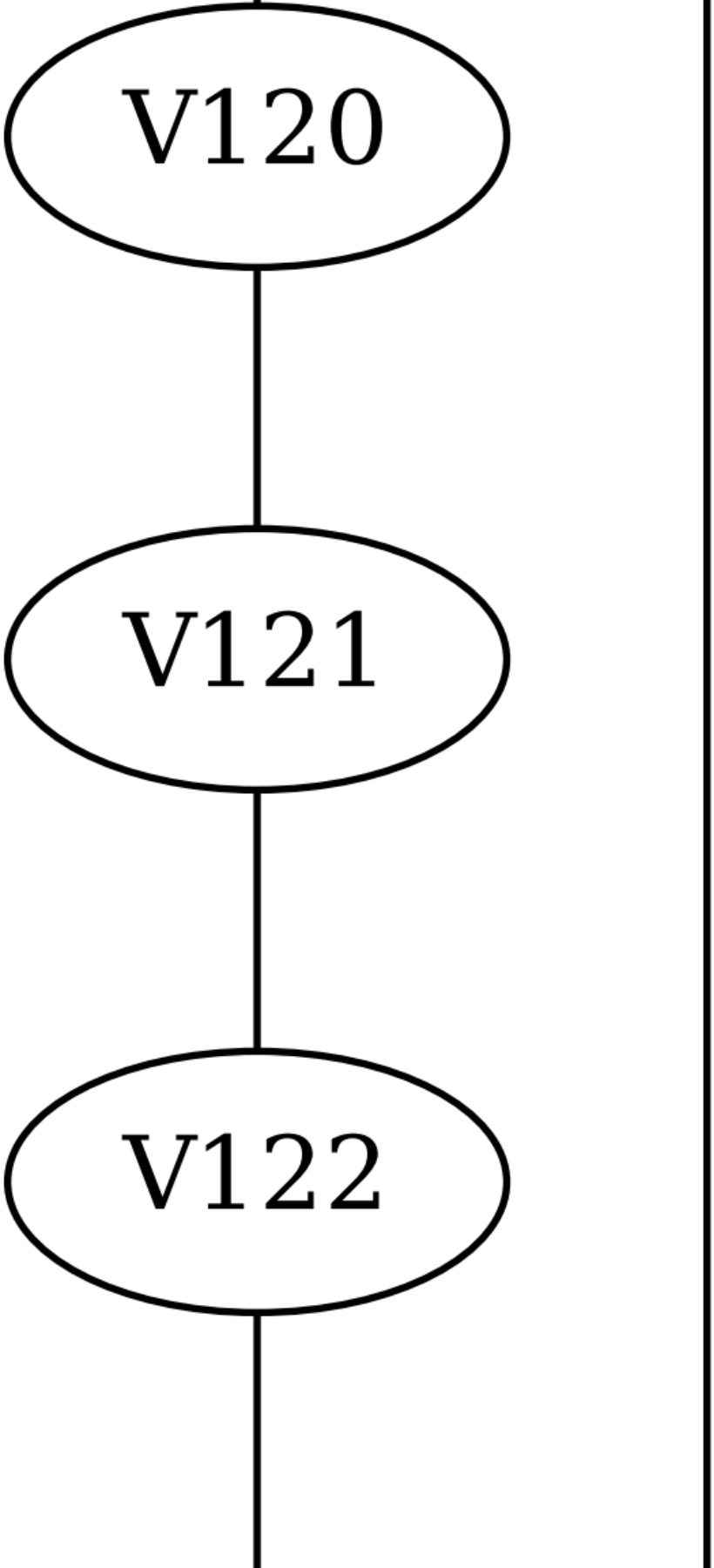
V120
V121
V122

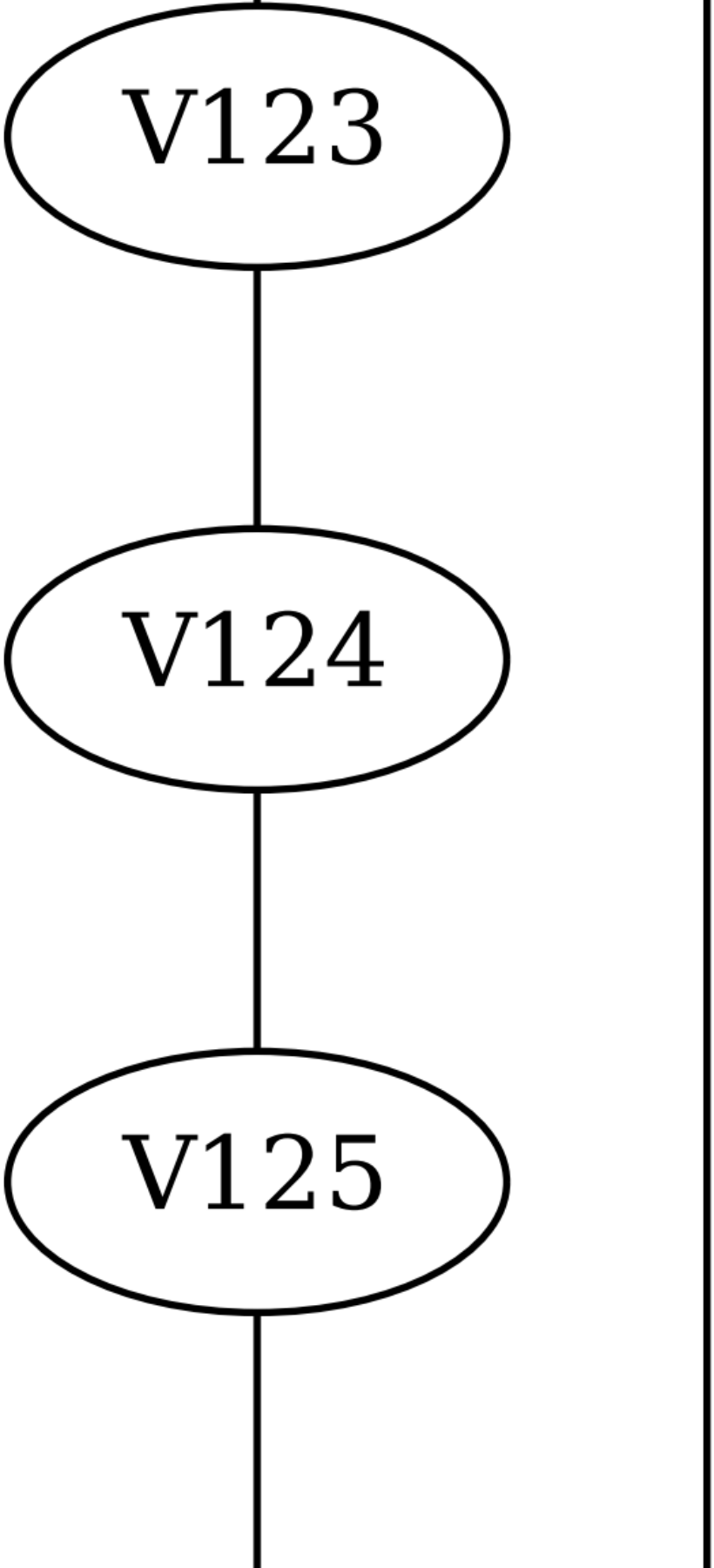
V123
V124
V125

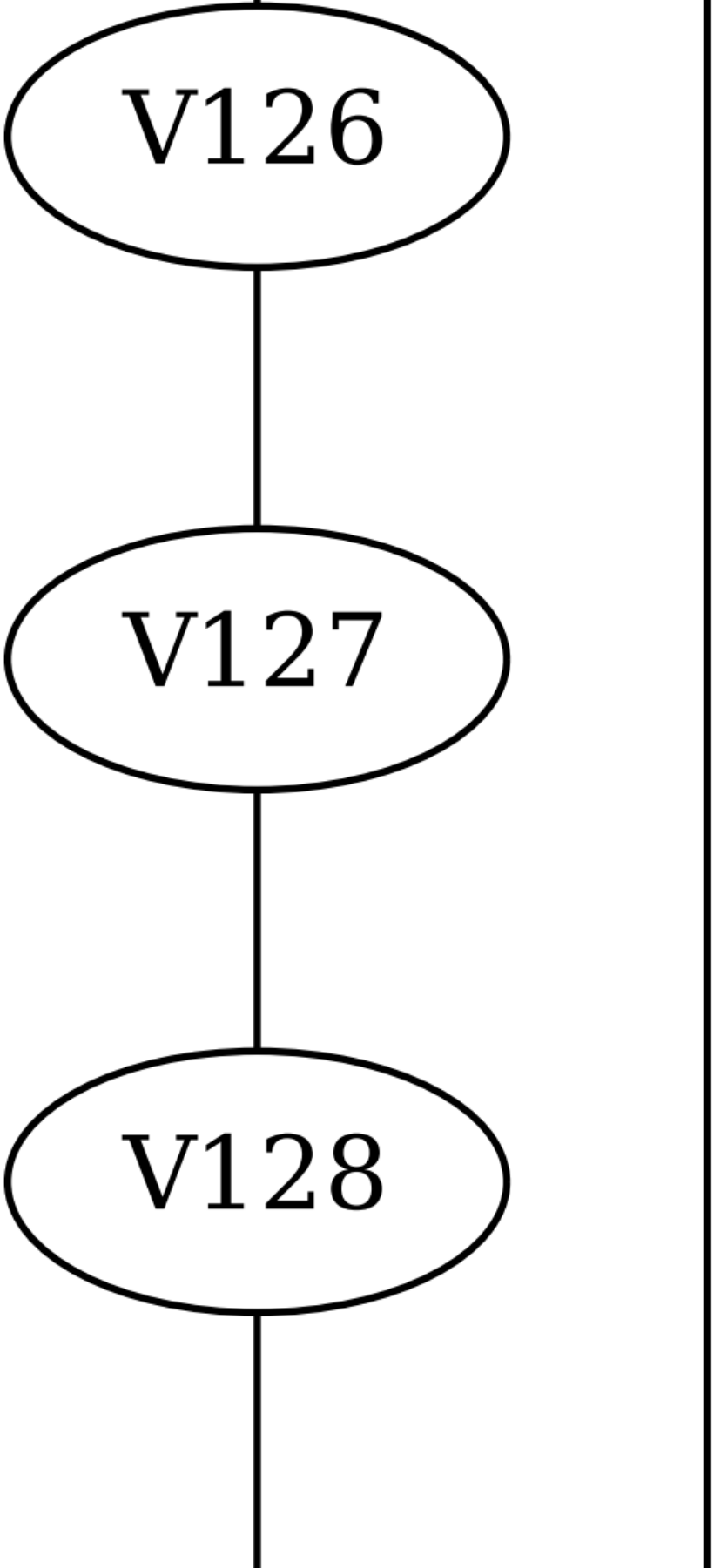
V126
V127
V128

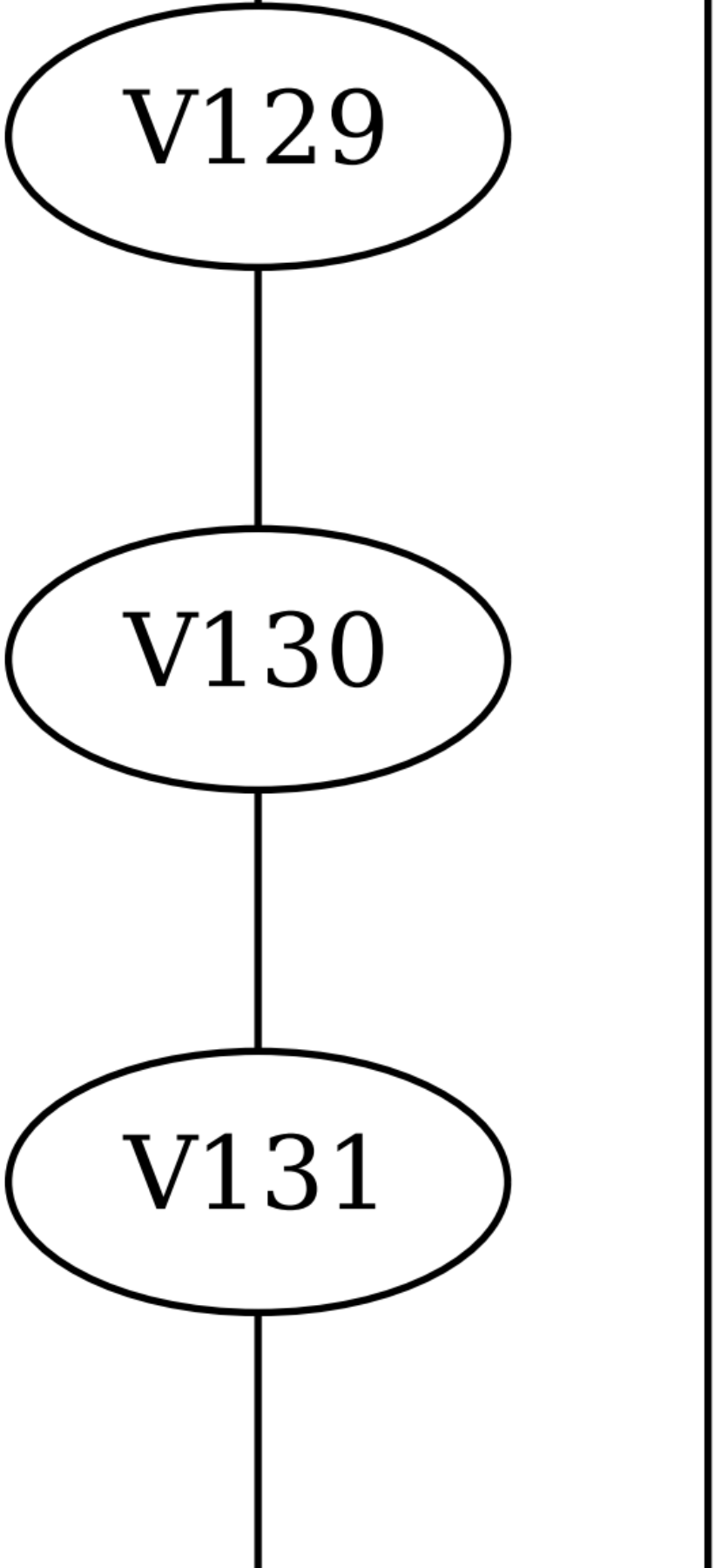
V129
V130
V131

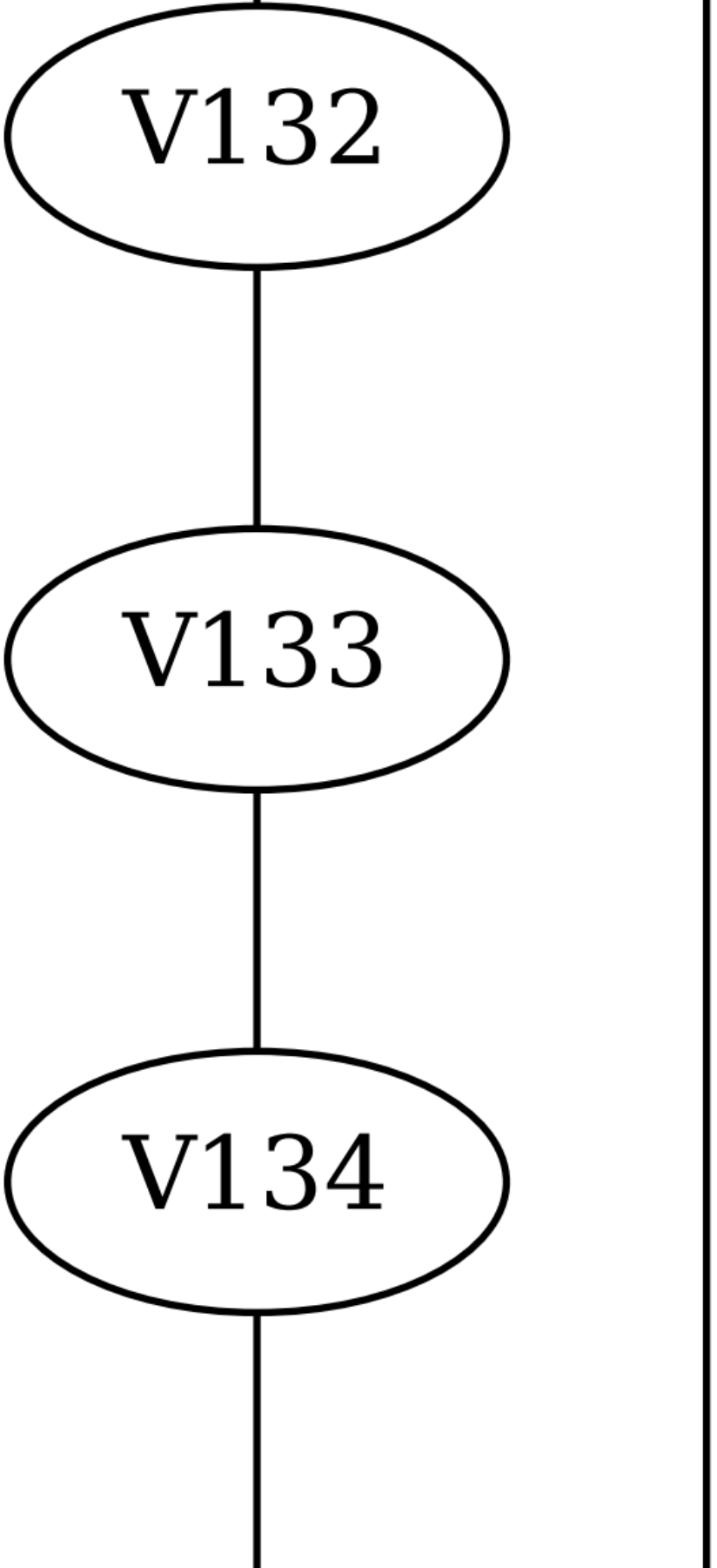
V132
V133
V134

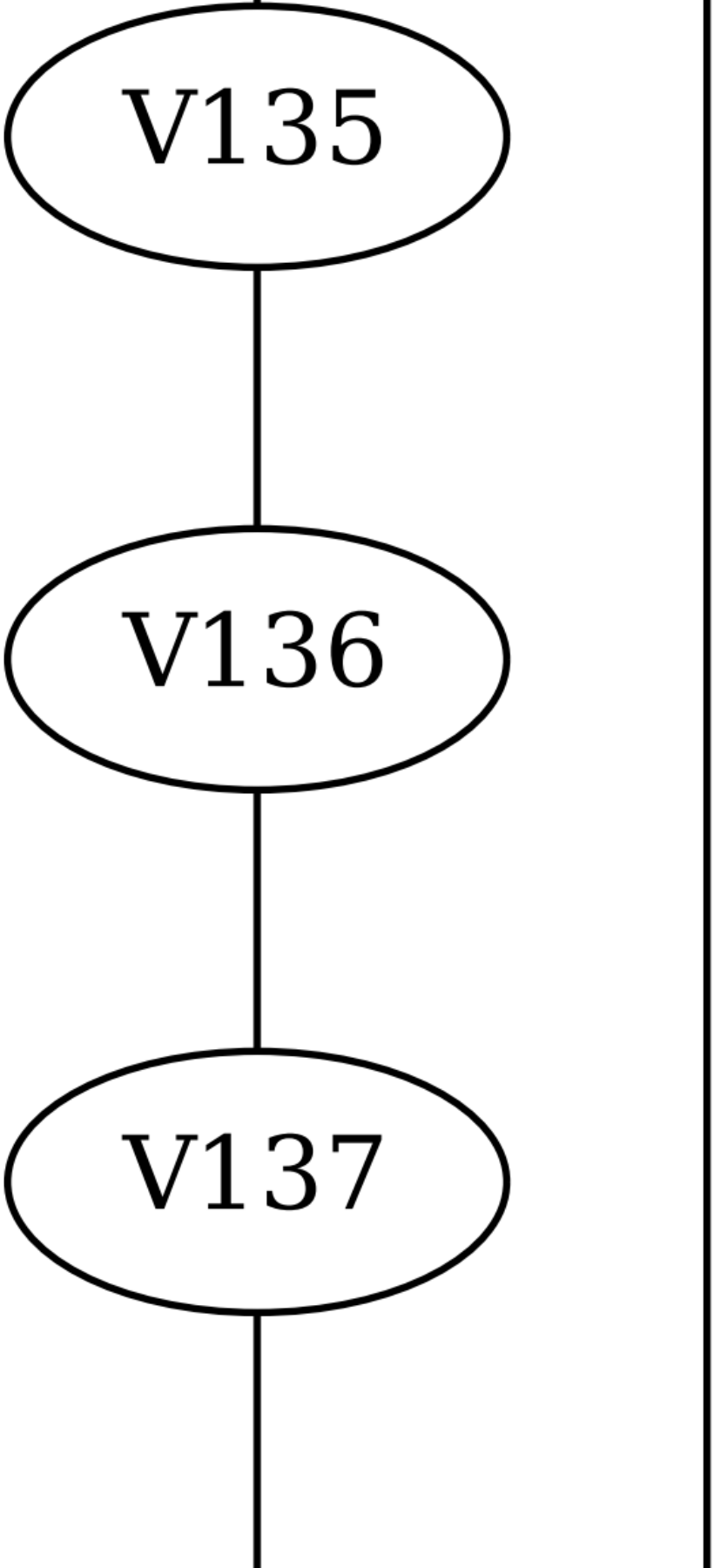
V135
V136
V137

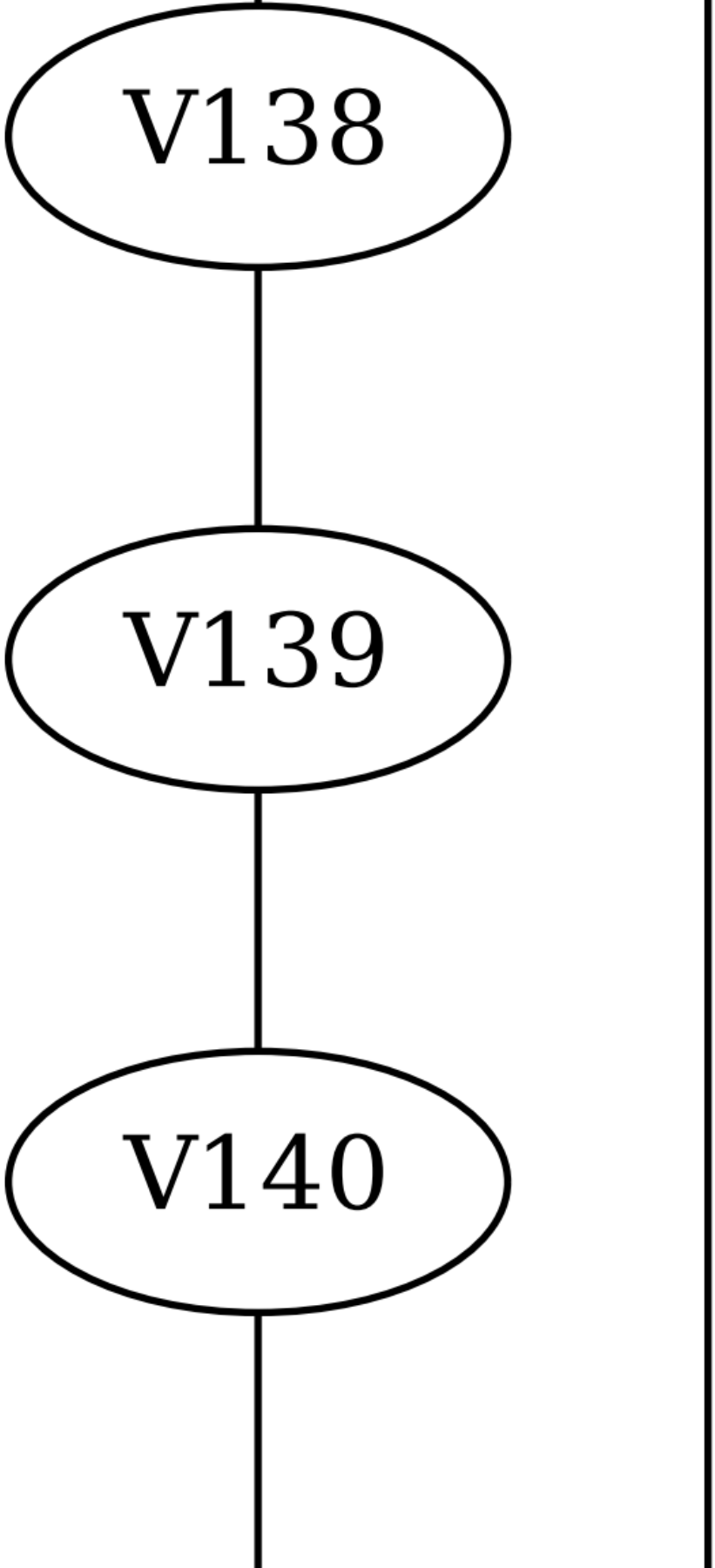
V138
V139
V140

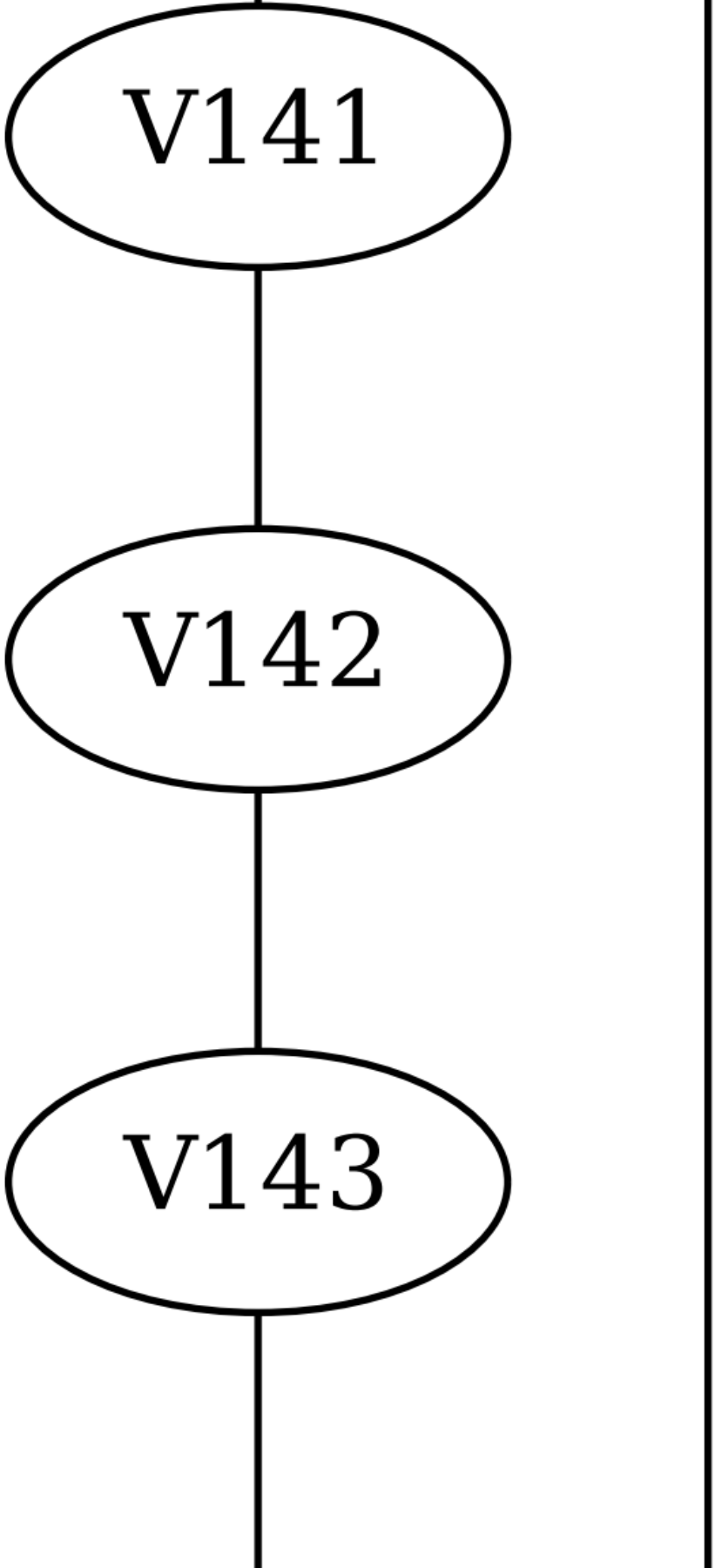
V141
V142
V143

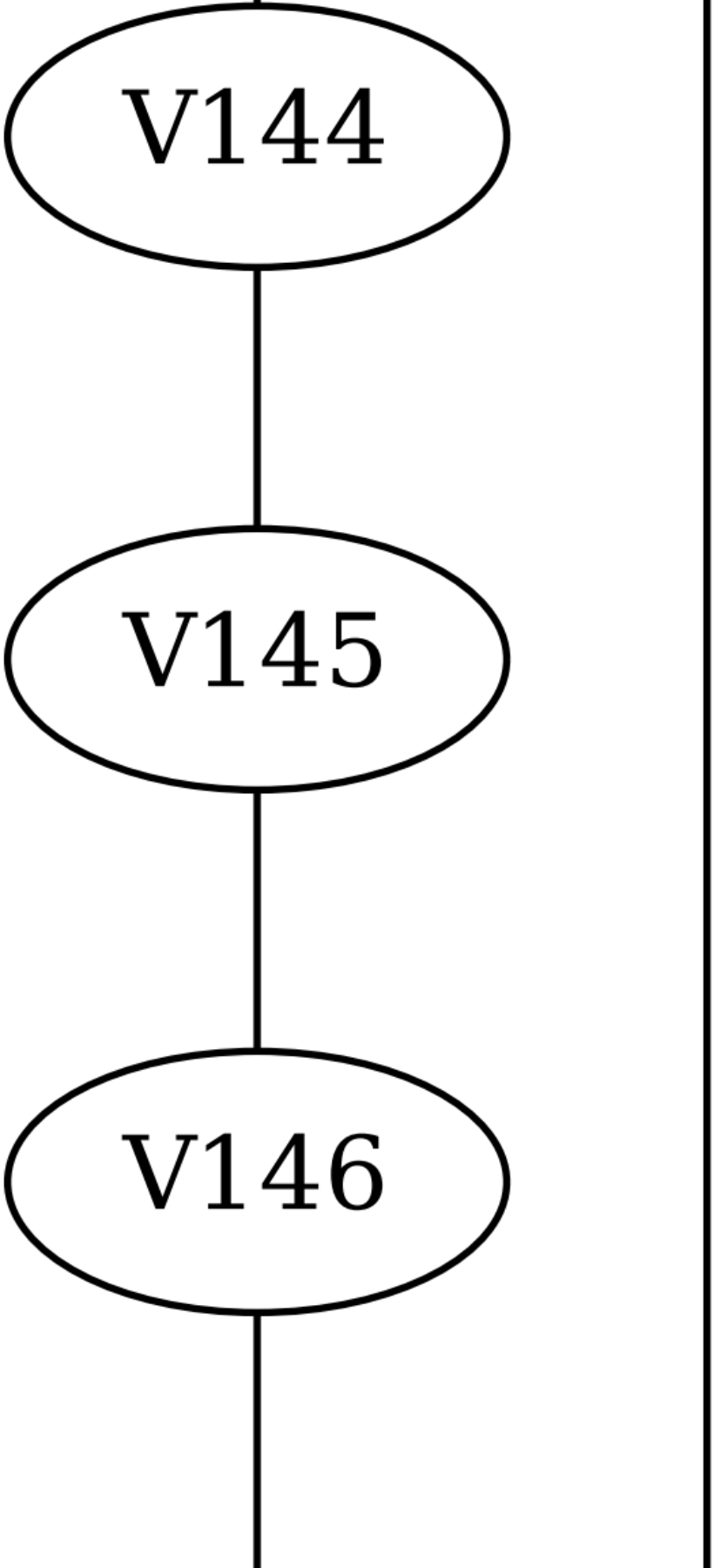
V144
V145
V146

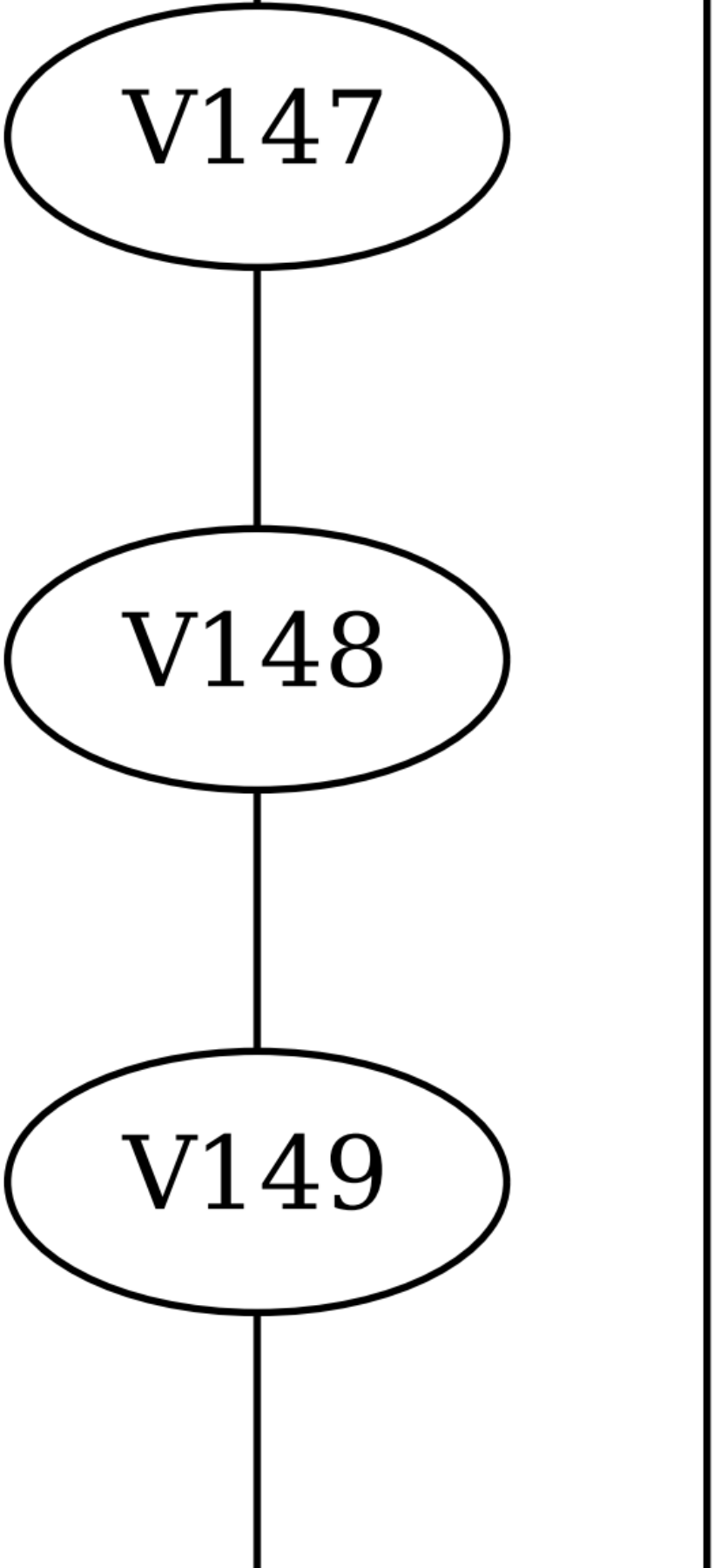
V147
V148
V149

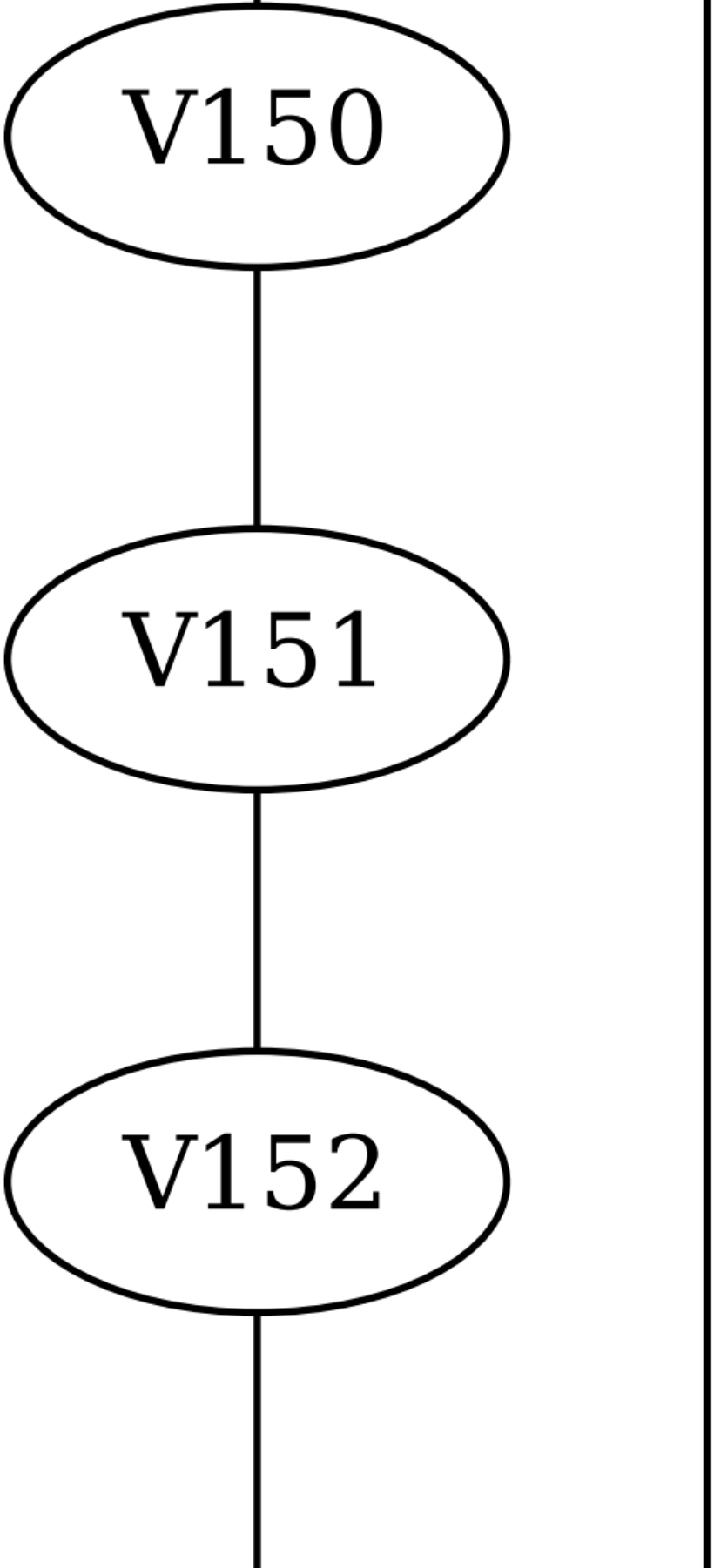
V150
V151
V152

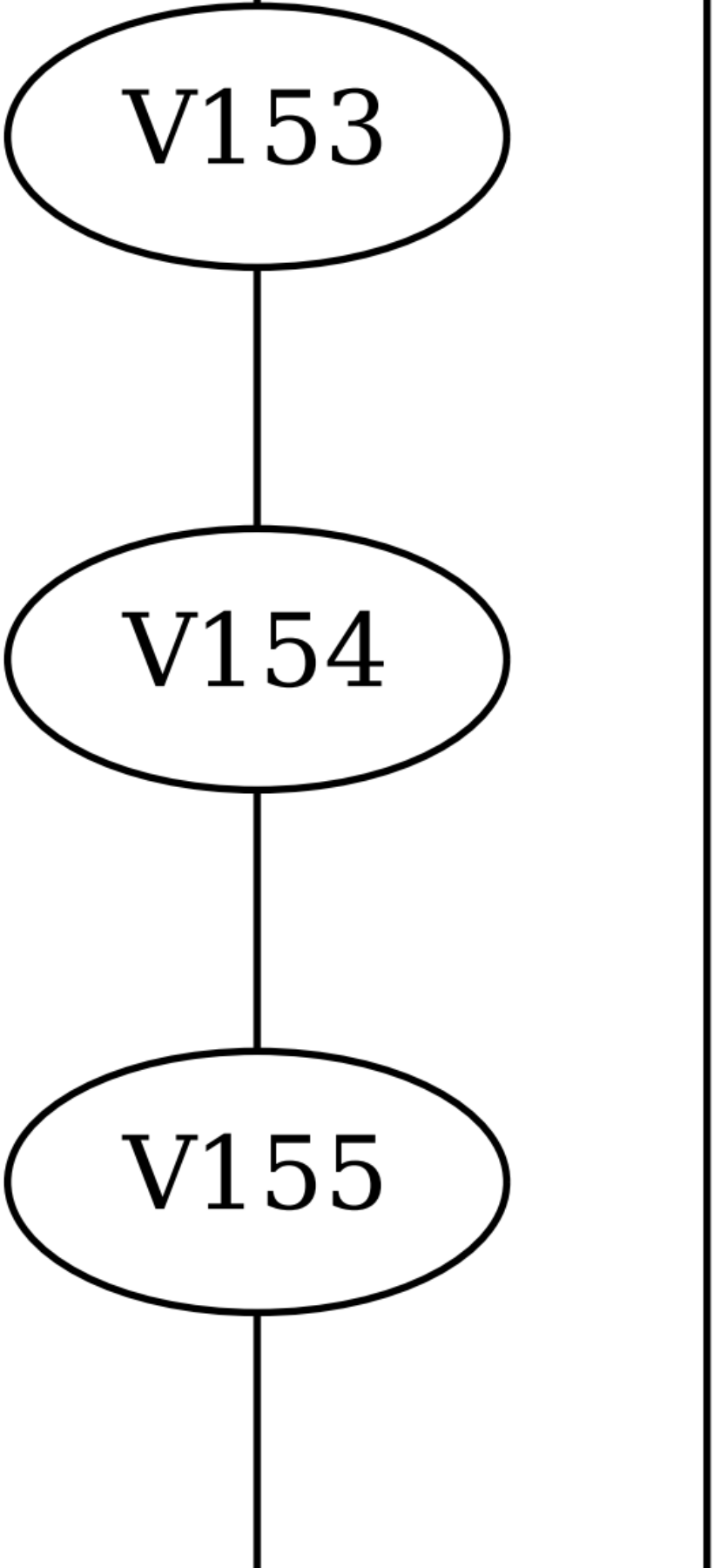
V153
V154
V155

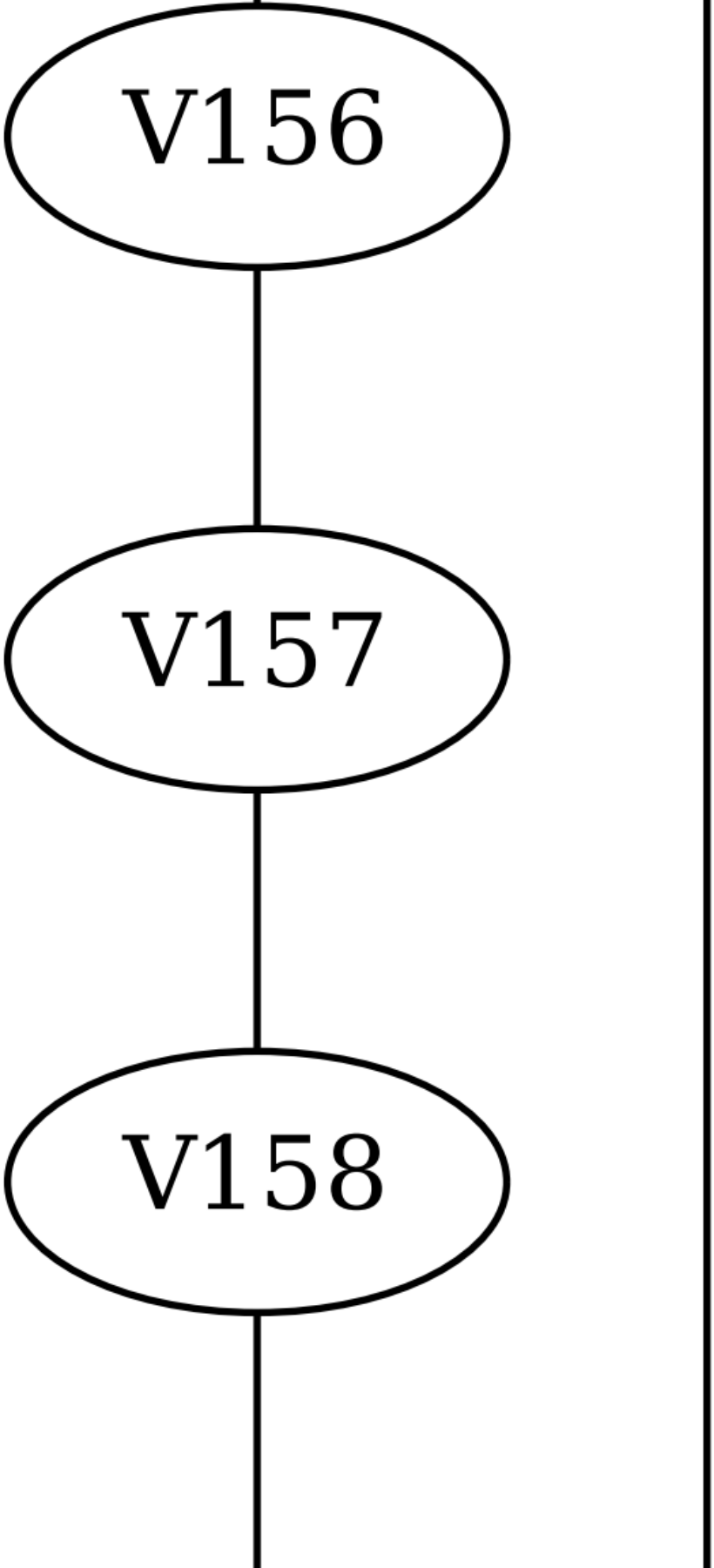
V156
V157
V158

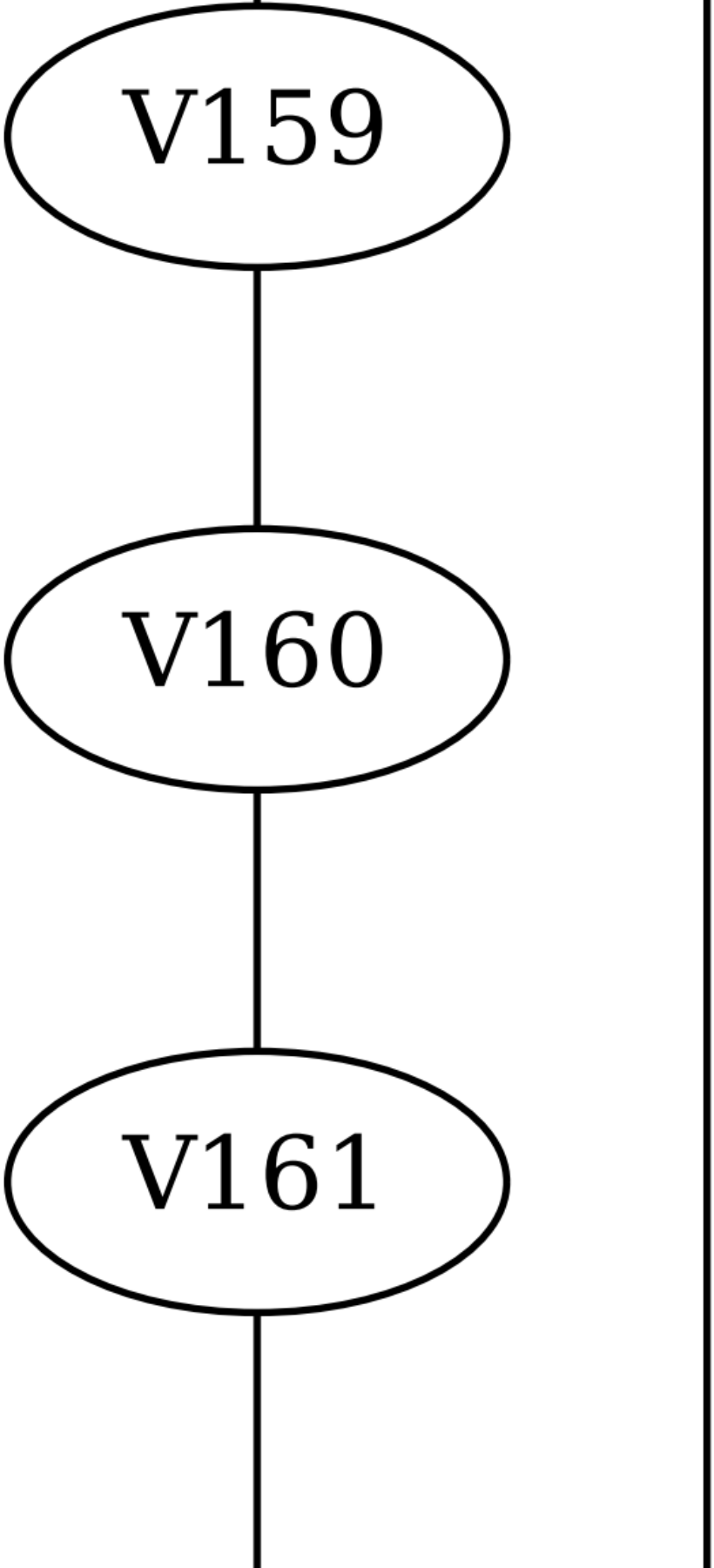
V159
V160
V161

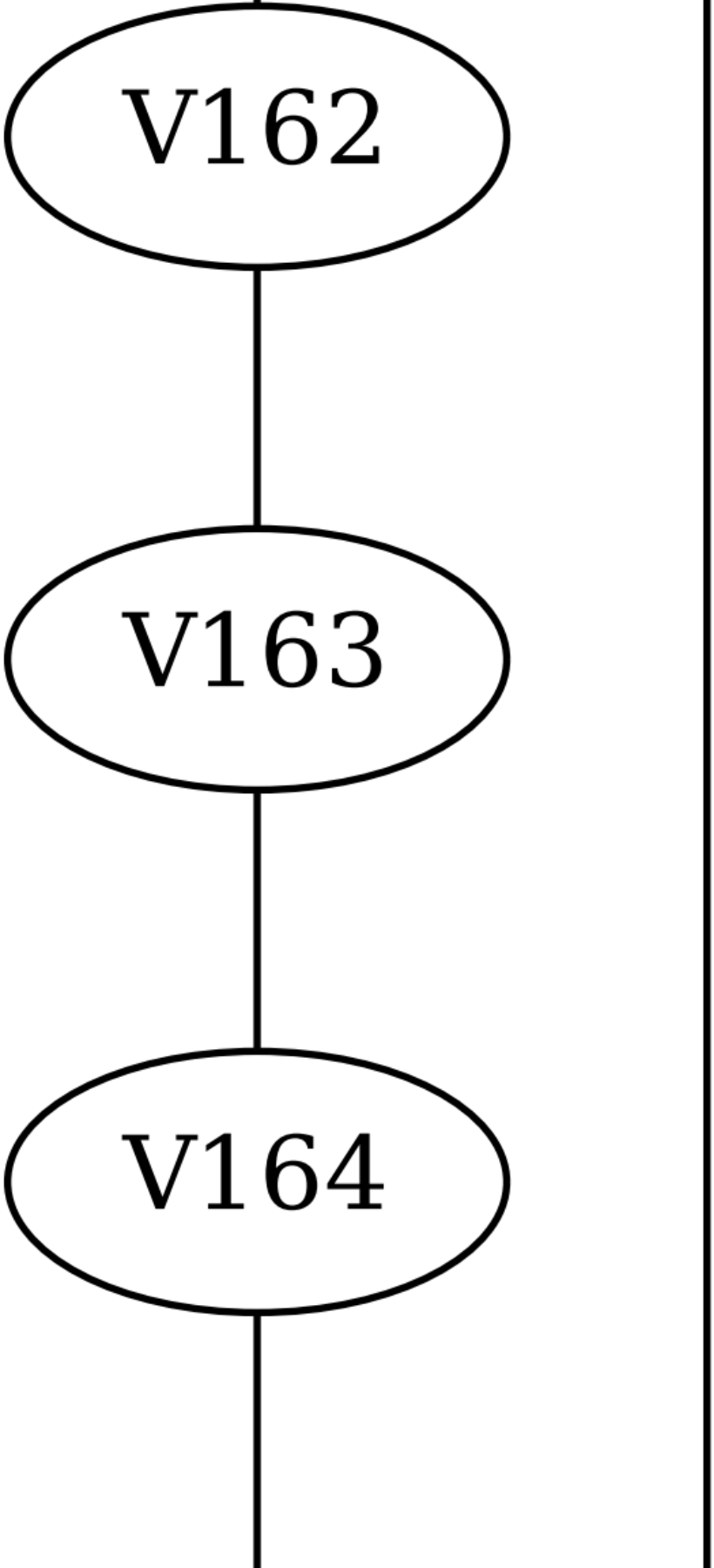
V162
V163
V164

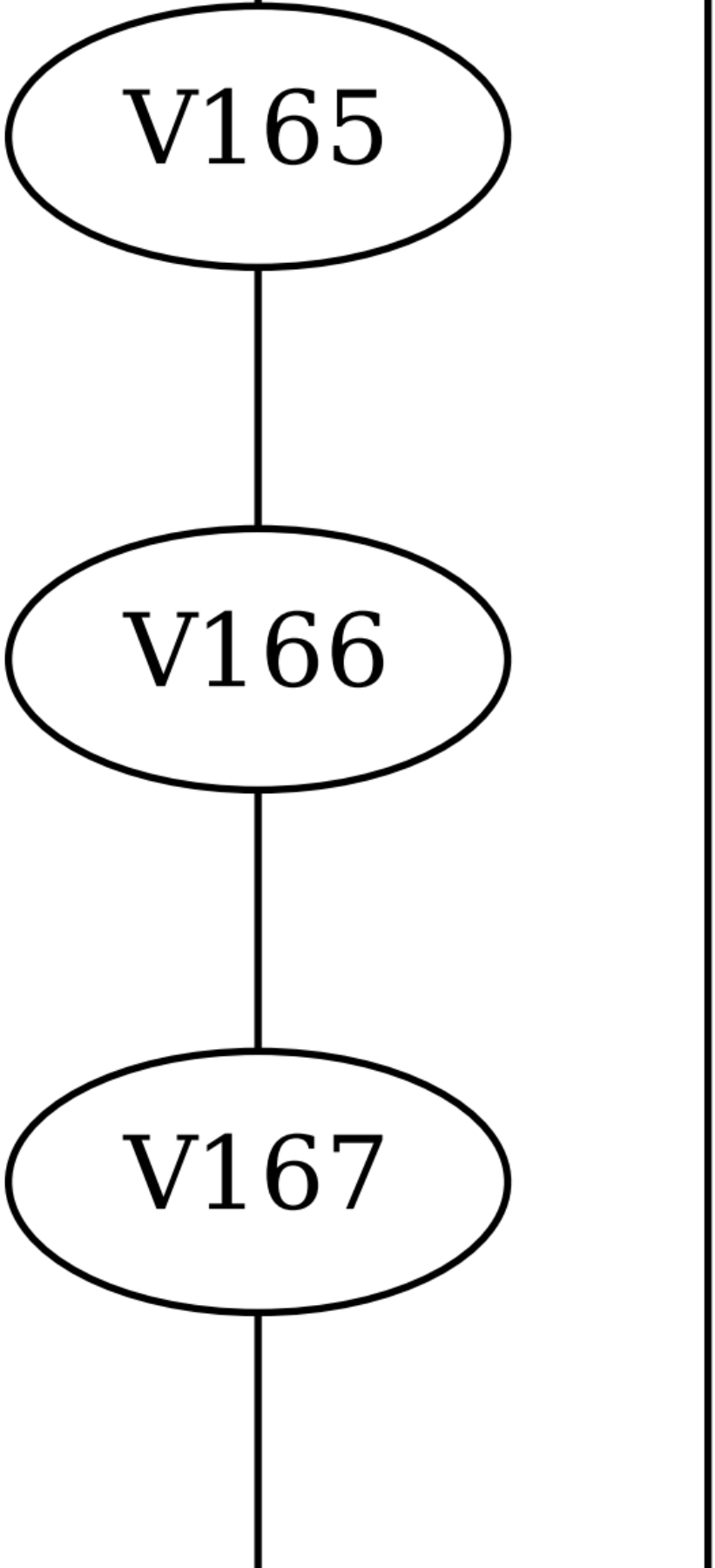
V165
V166
V167

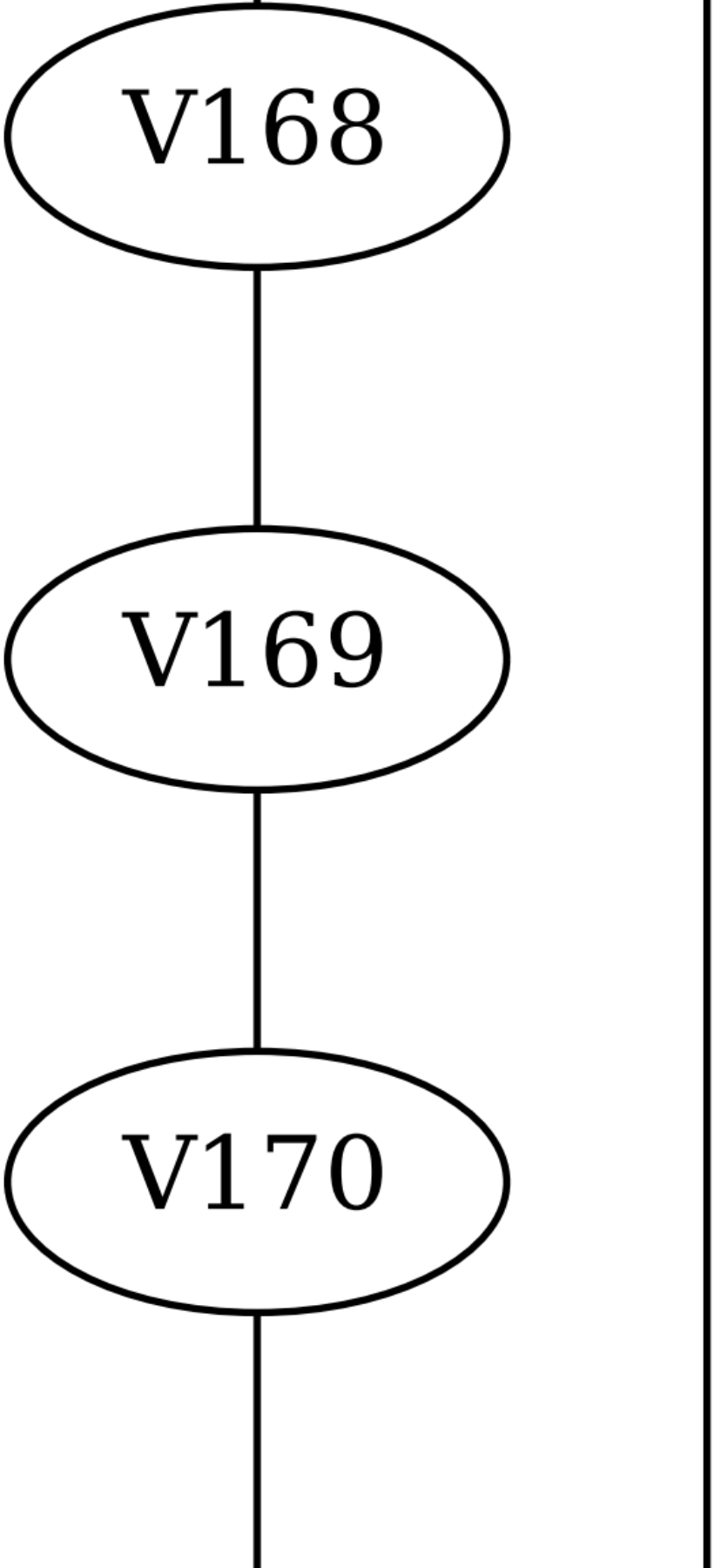
V168
V169
V170

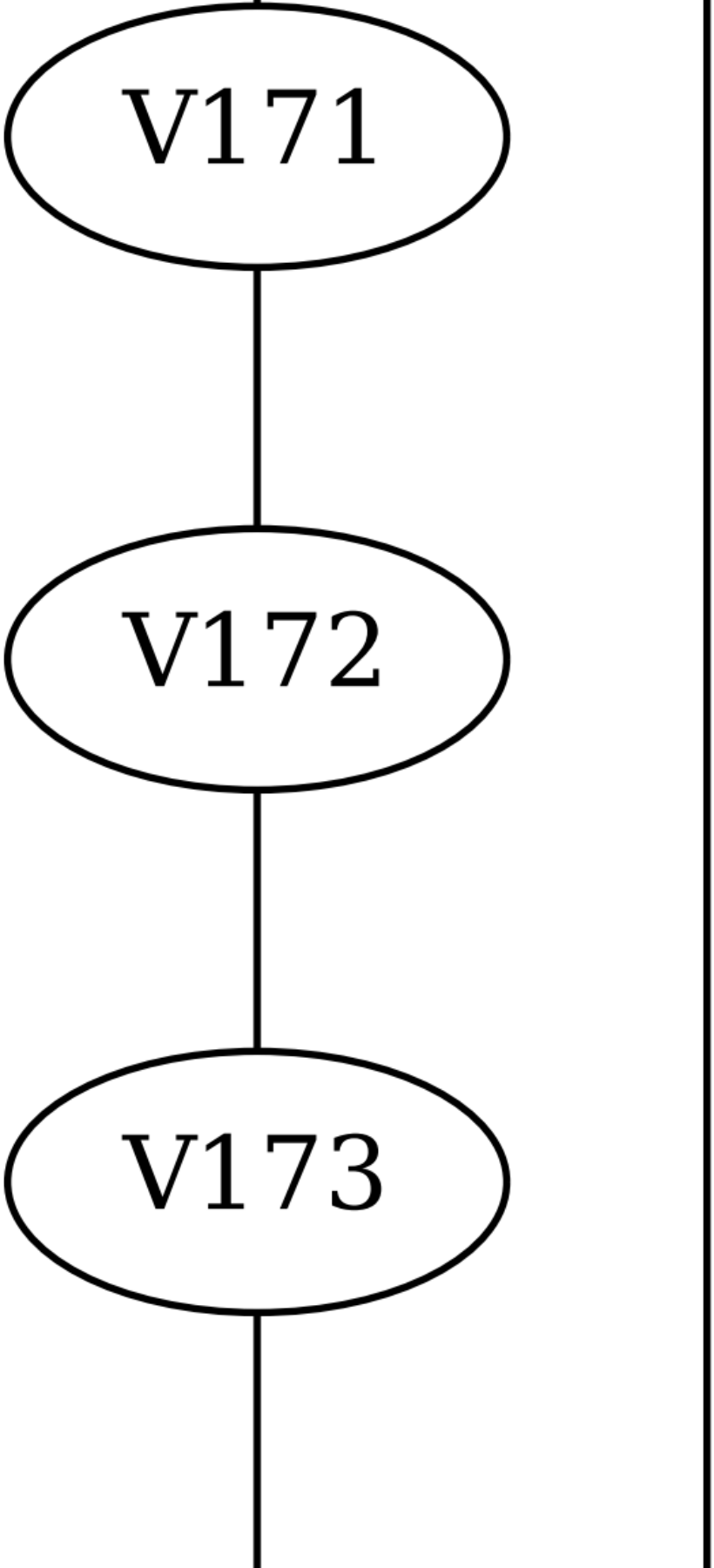
V171
V172
V173

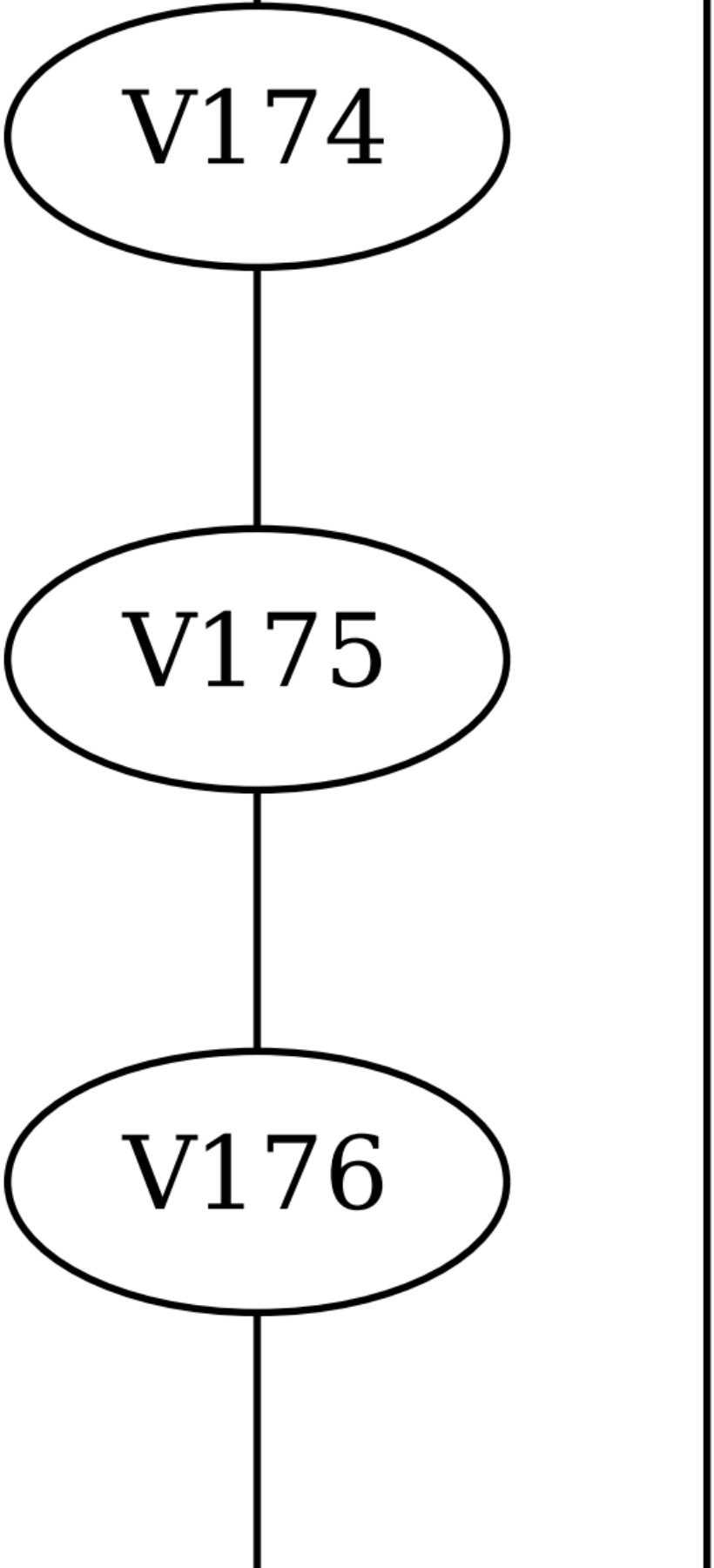
V174
V175
V176

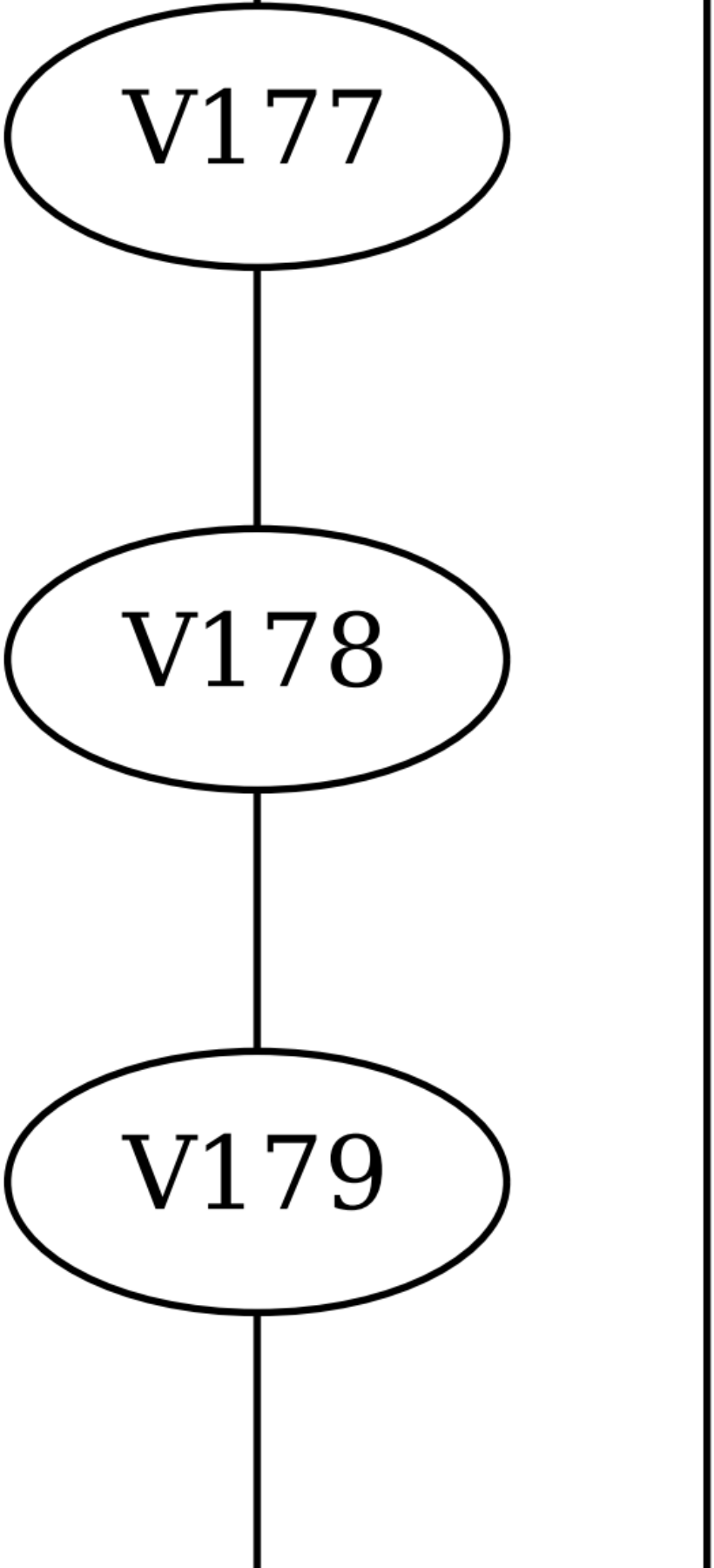
V177
V178
V179

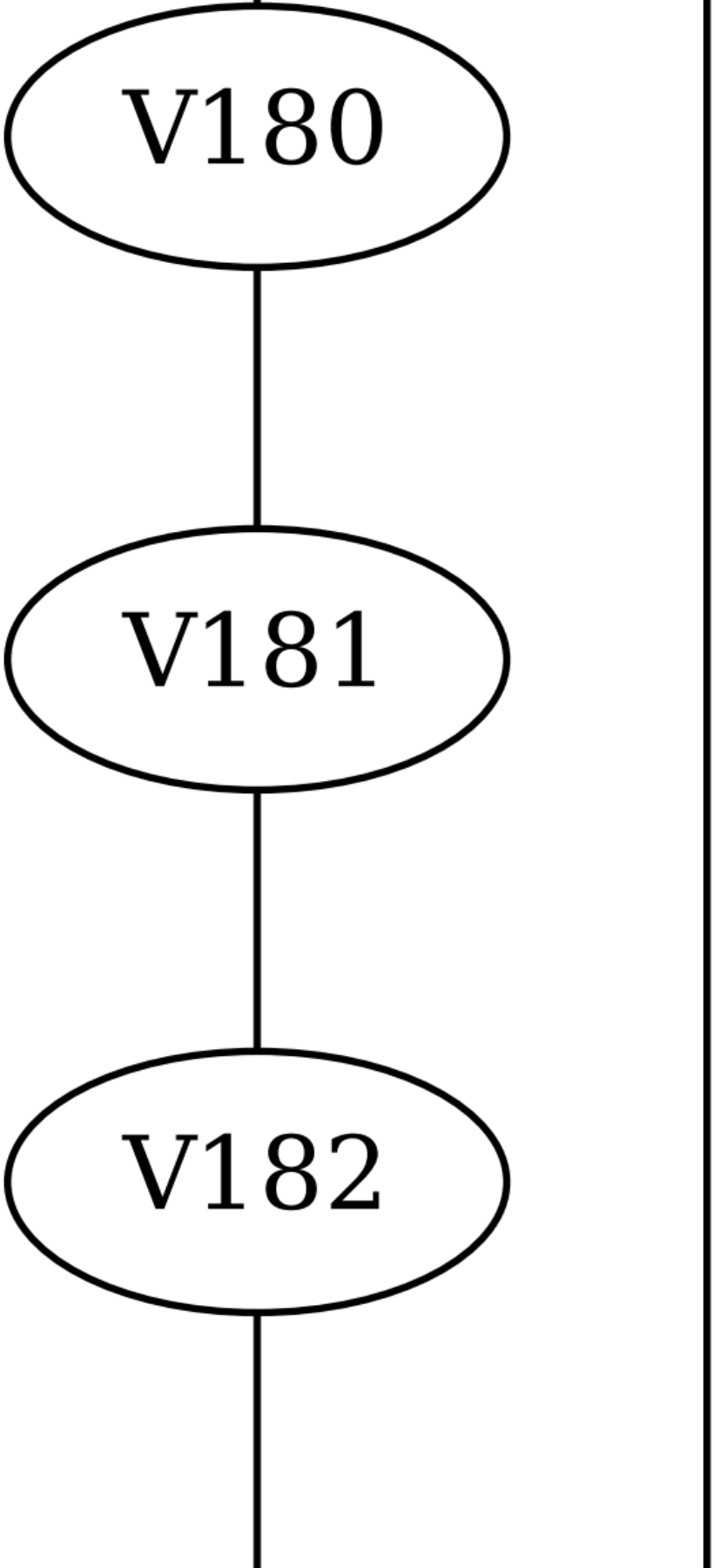
V180
V181
V182

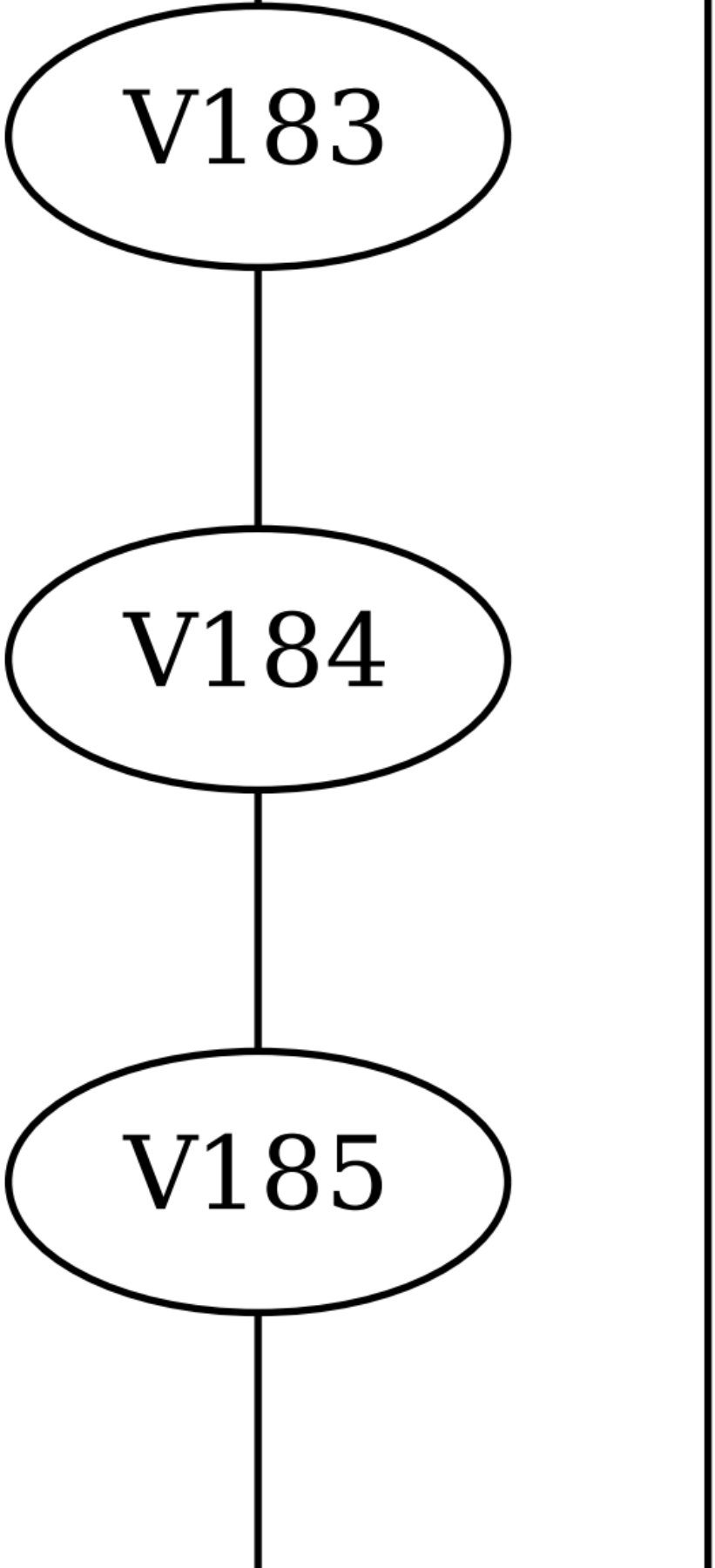
V183
V184
V185

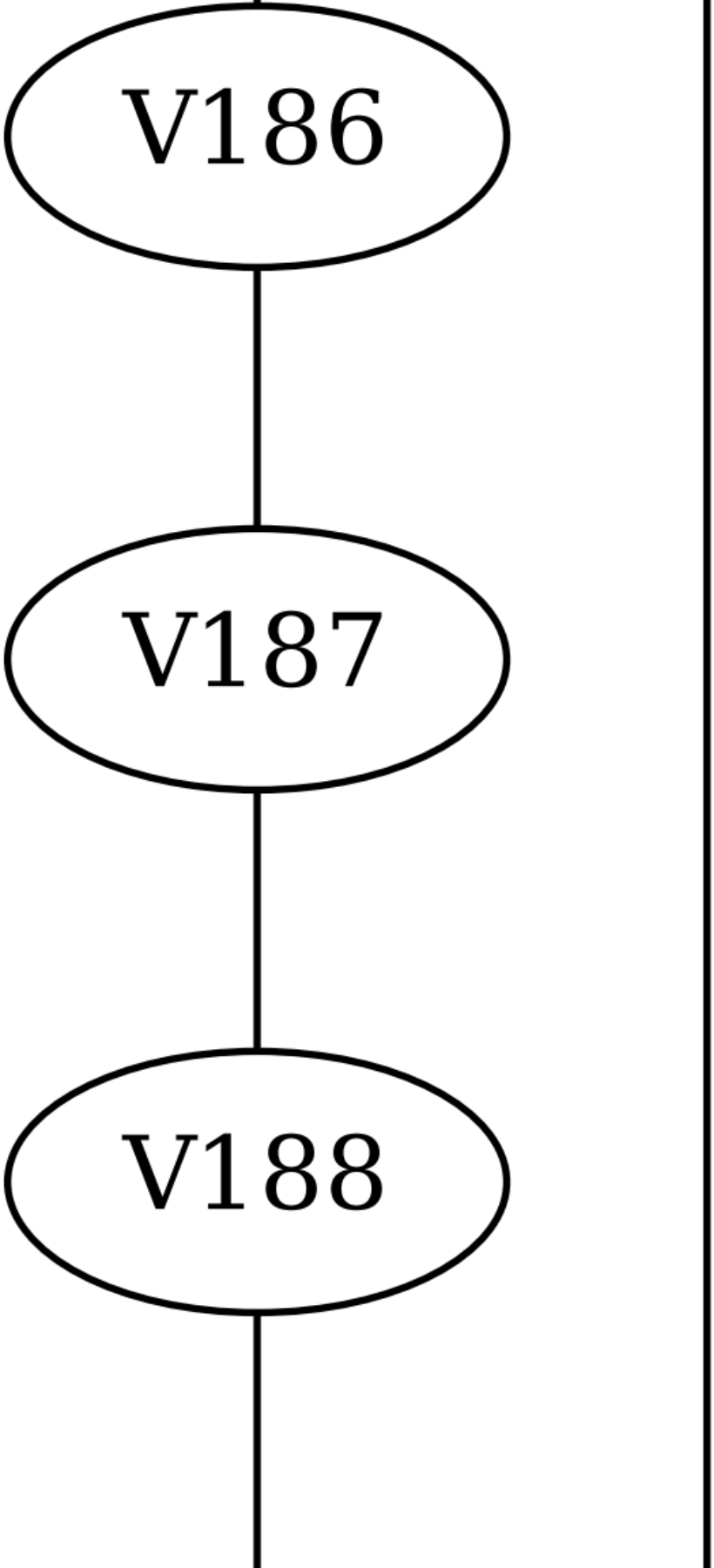
V186
V187
V188

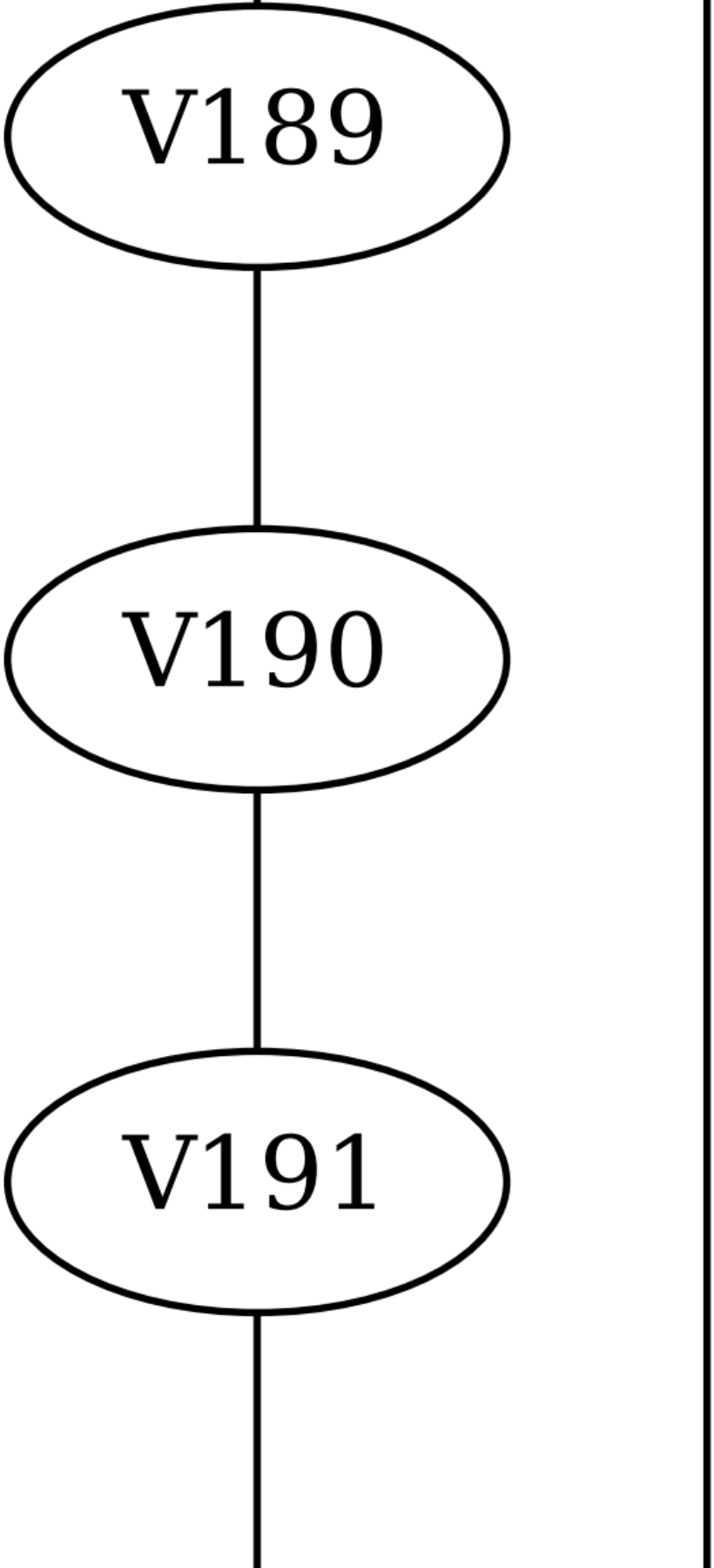
V189
V190
V191

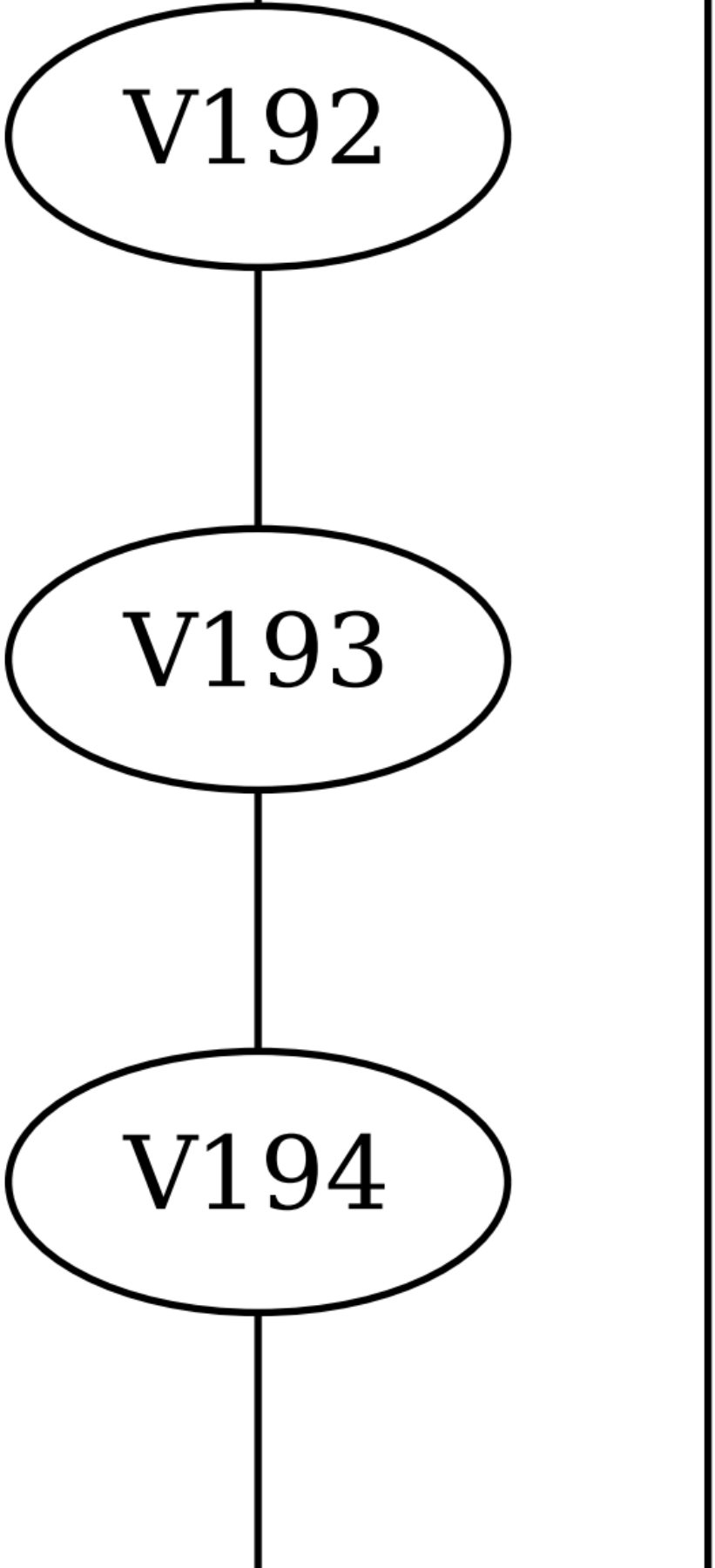
V192
V193
V194

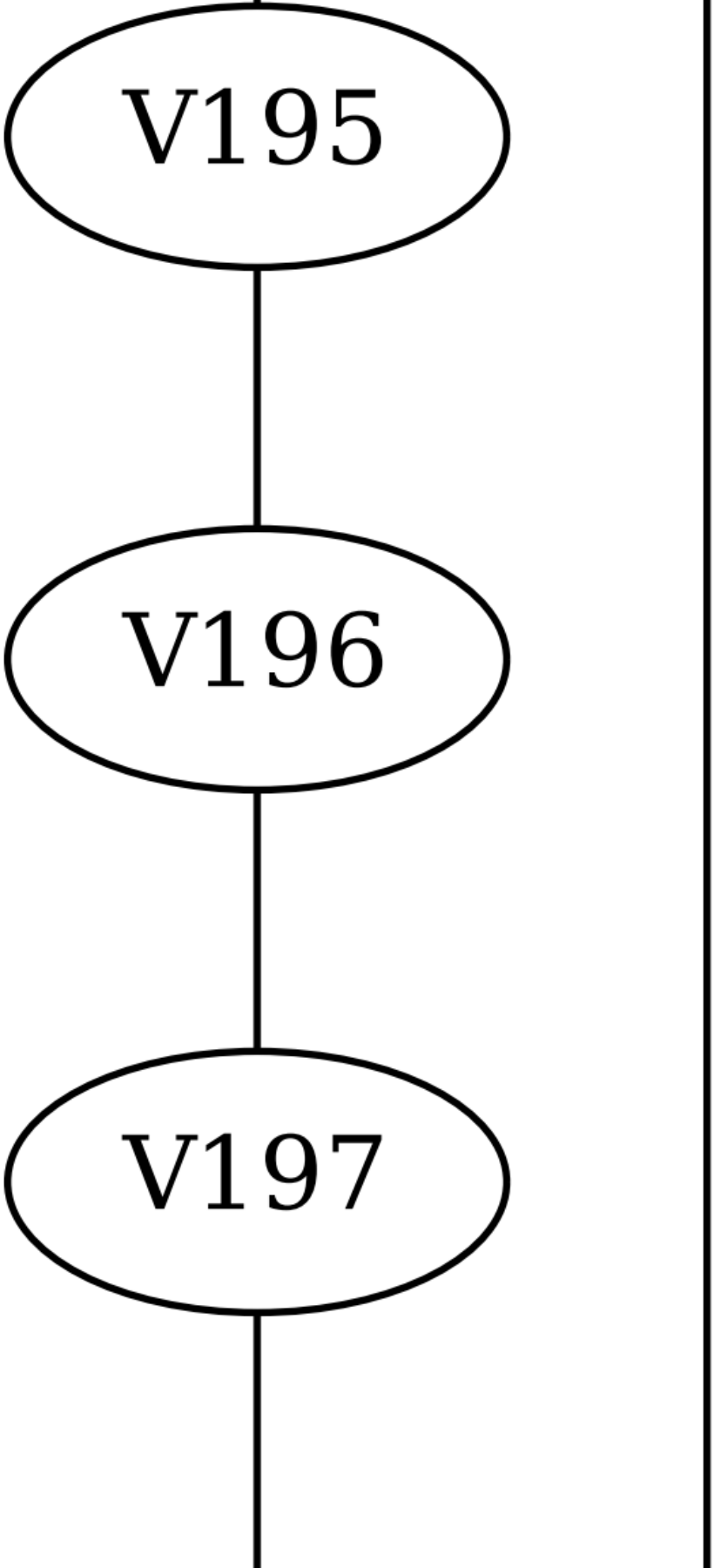
V195
V196
V197

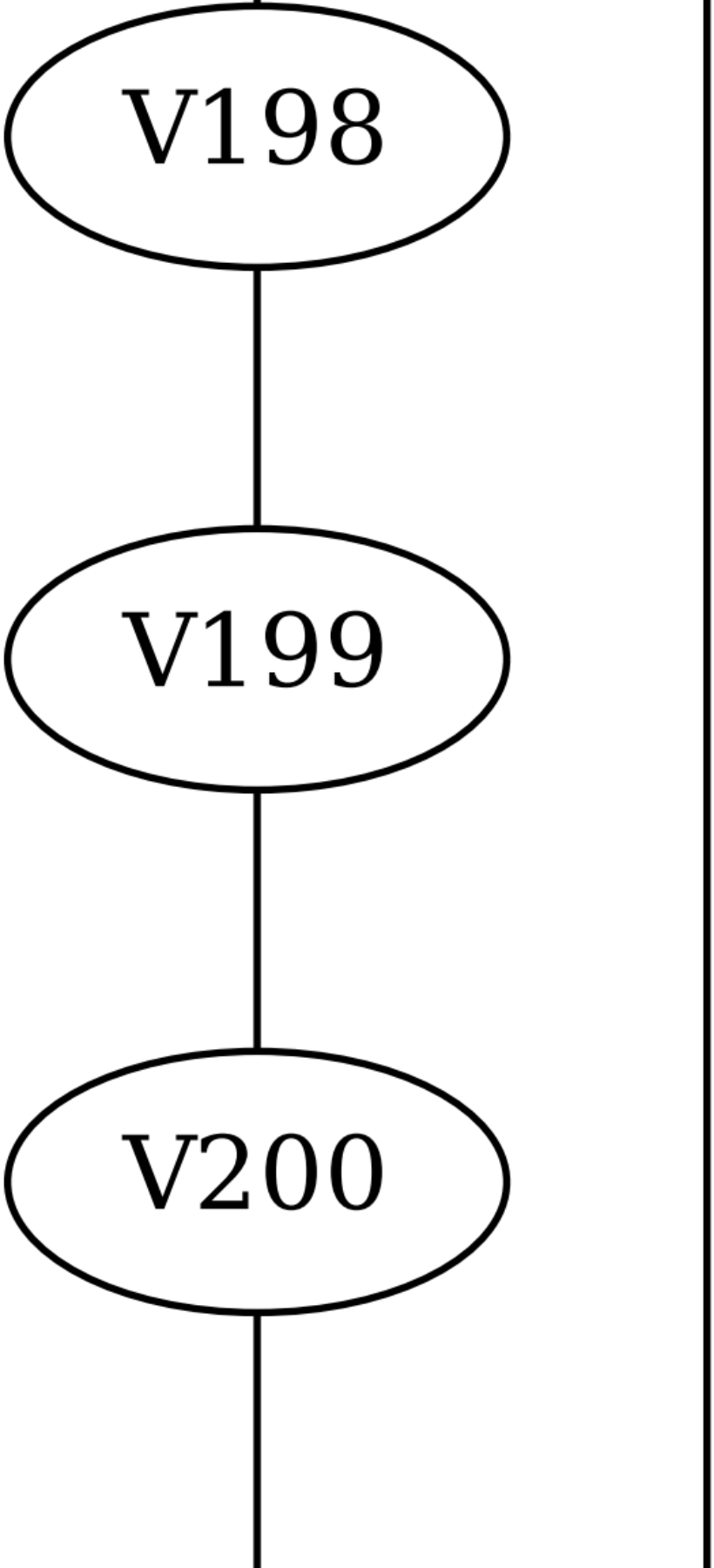
V198
V199
V200

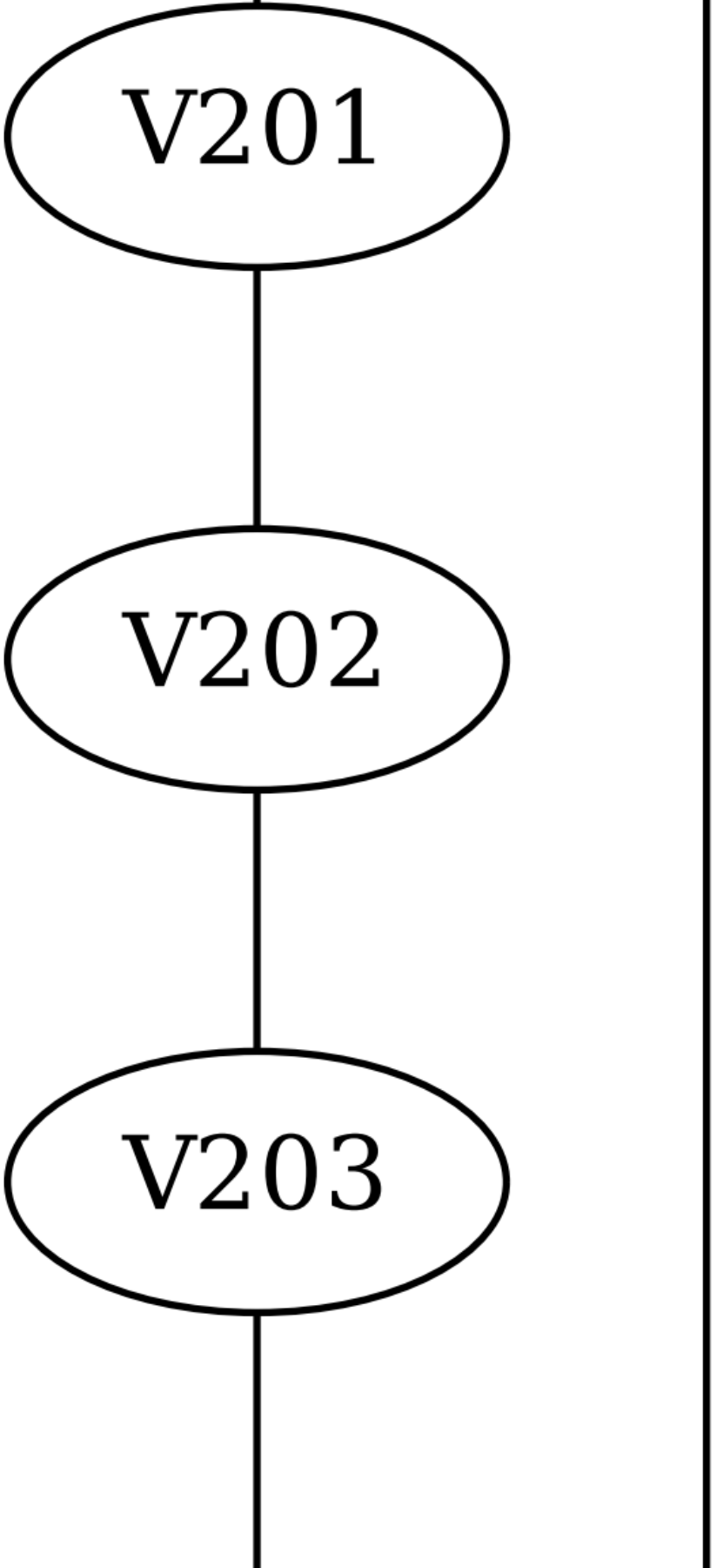
V201
V202
V203

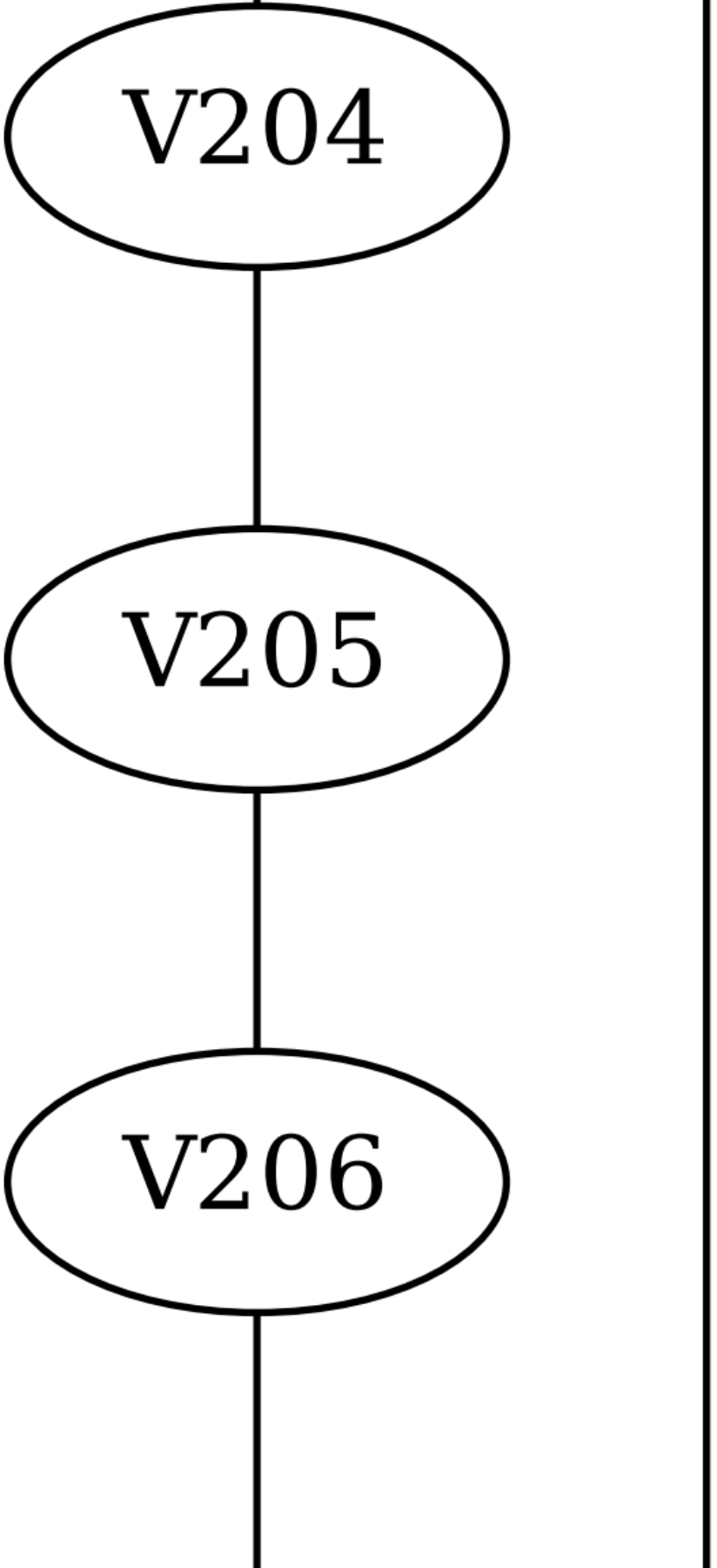
V204
V205
V206

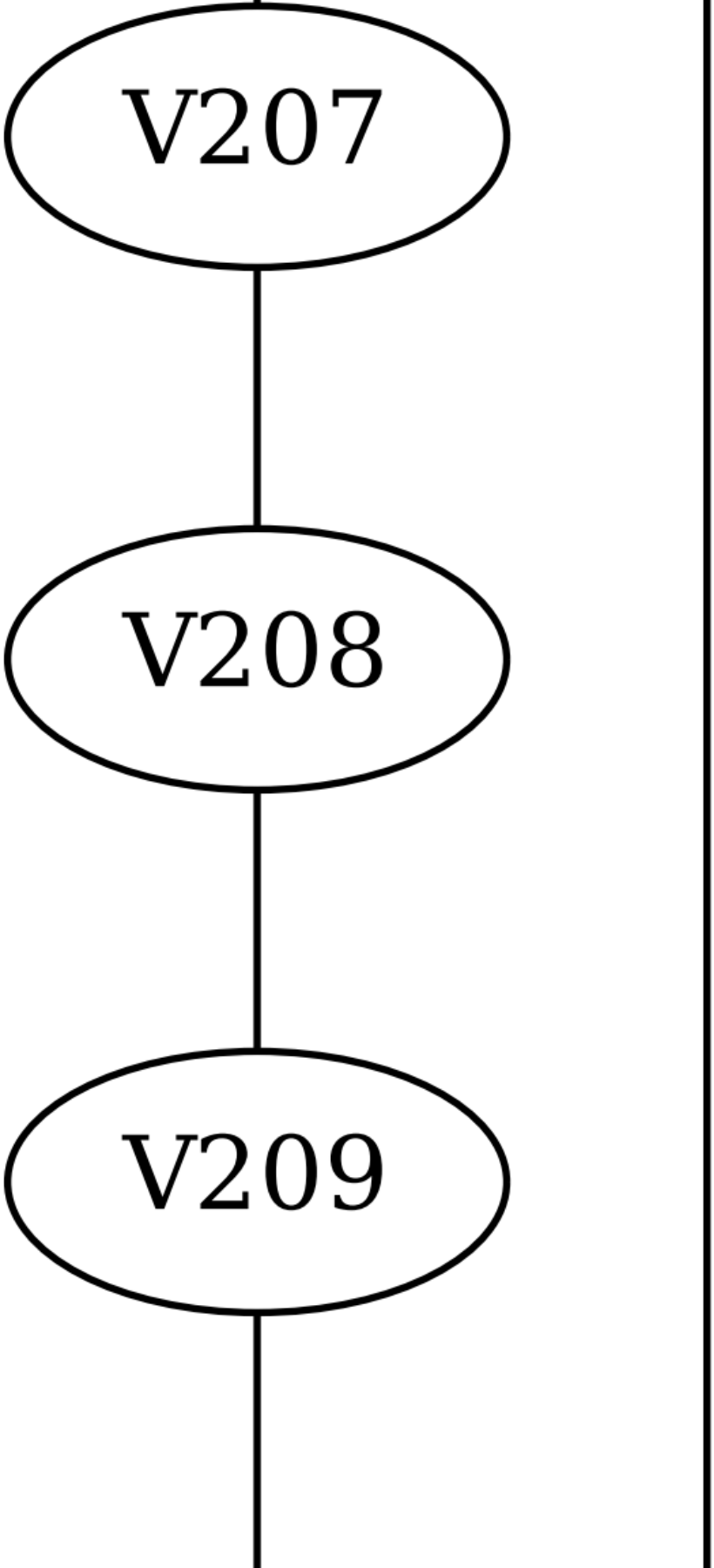
V207
V208
V209

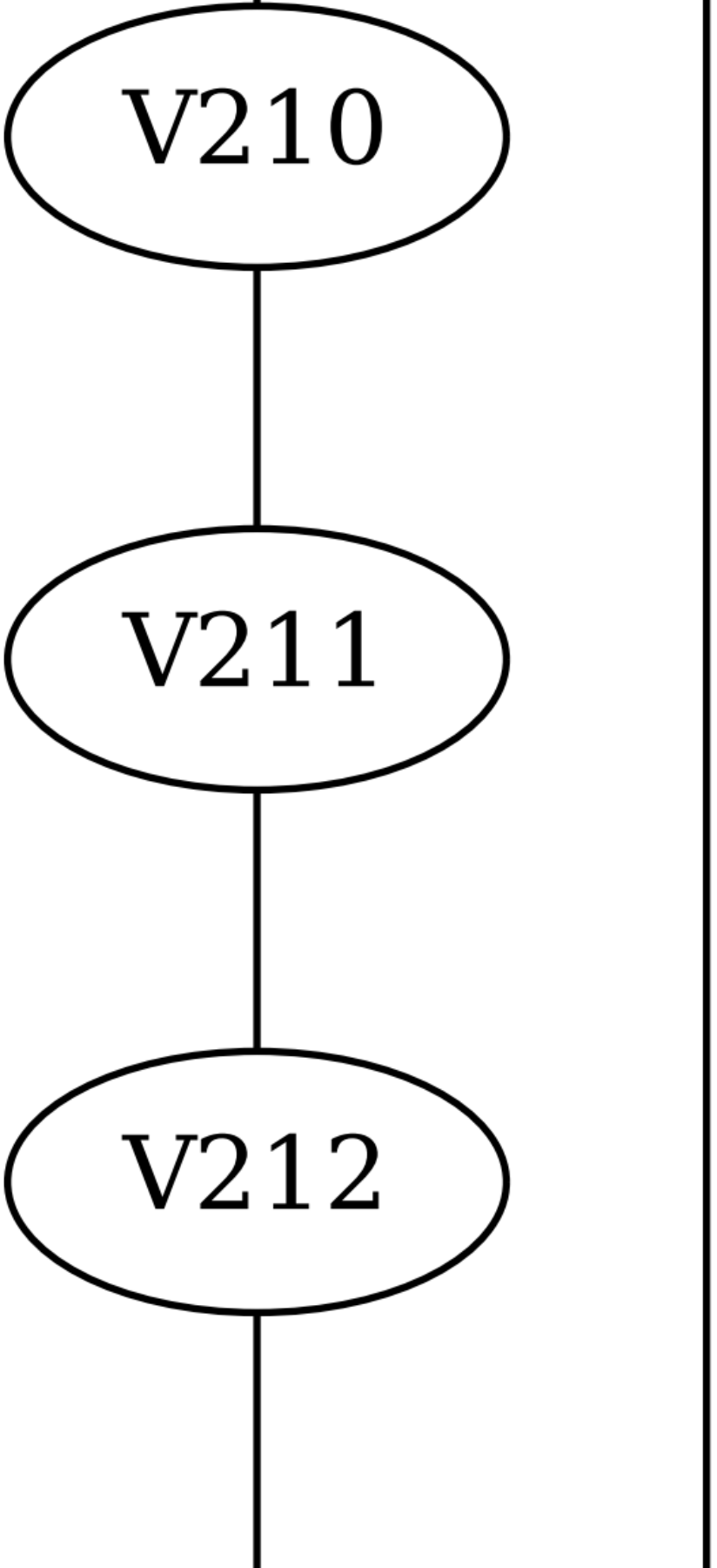
V210
V211
V212

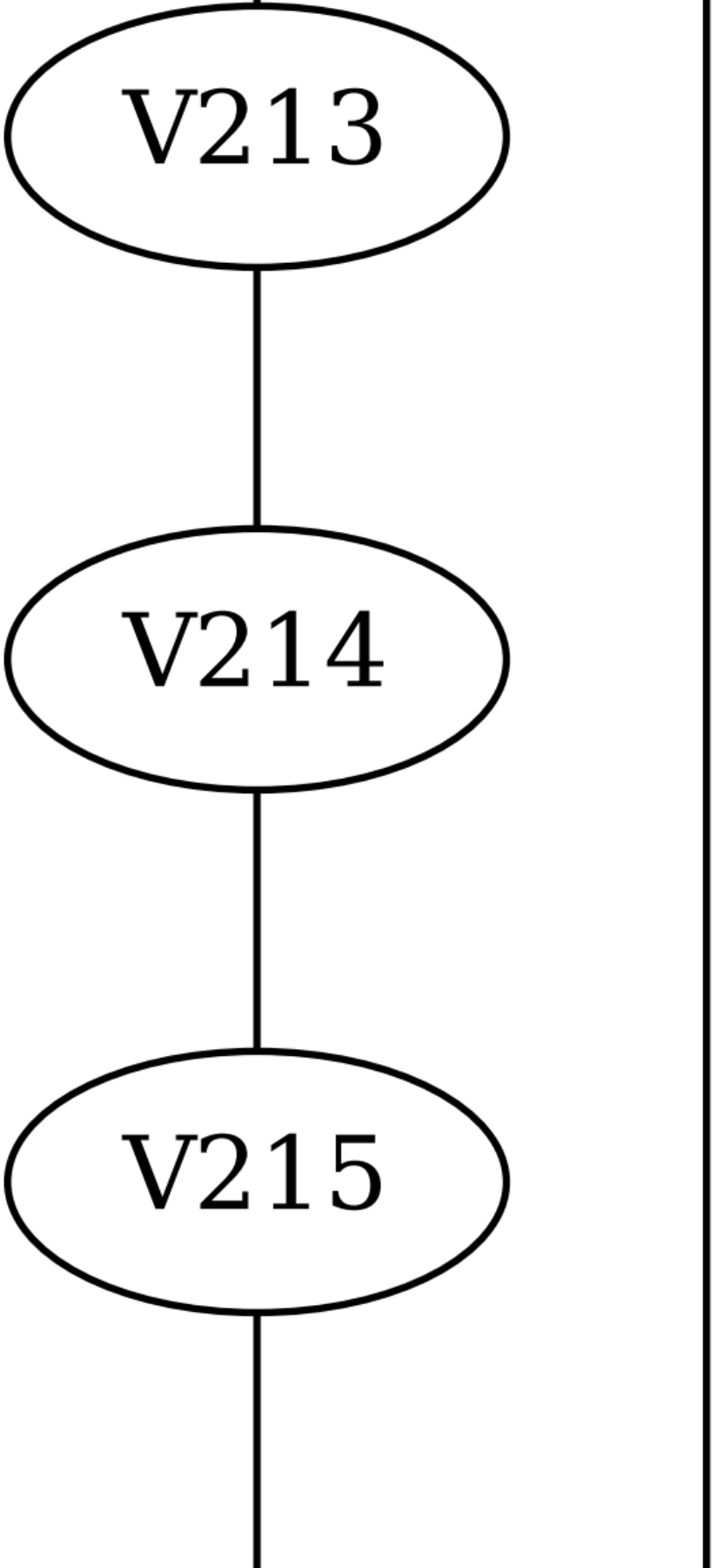
V213
V214
V215

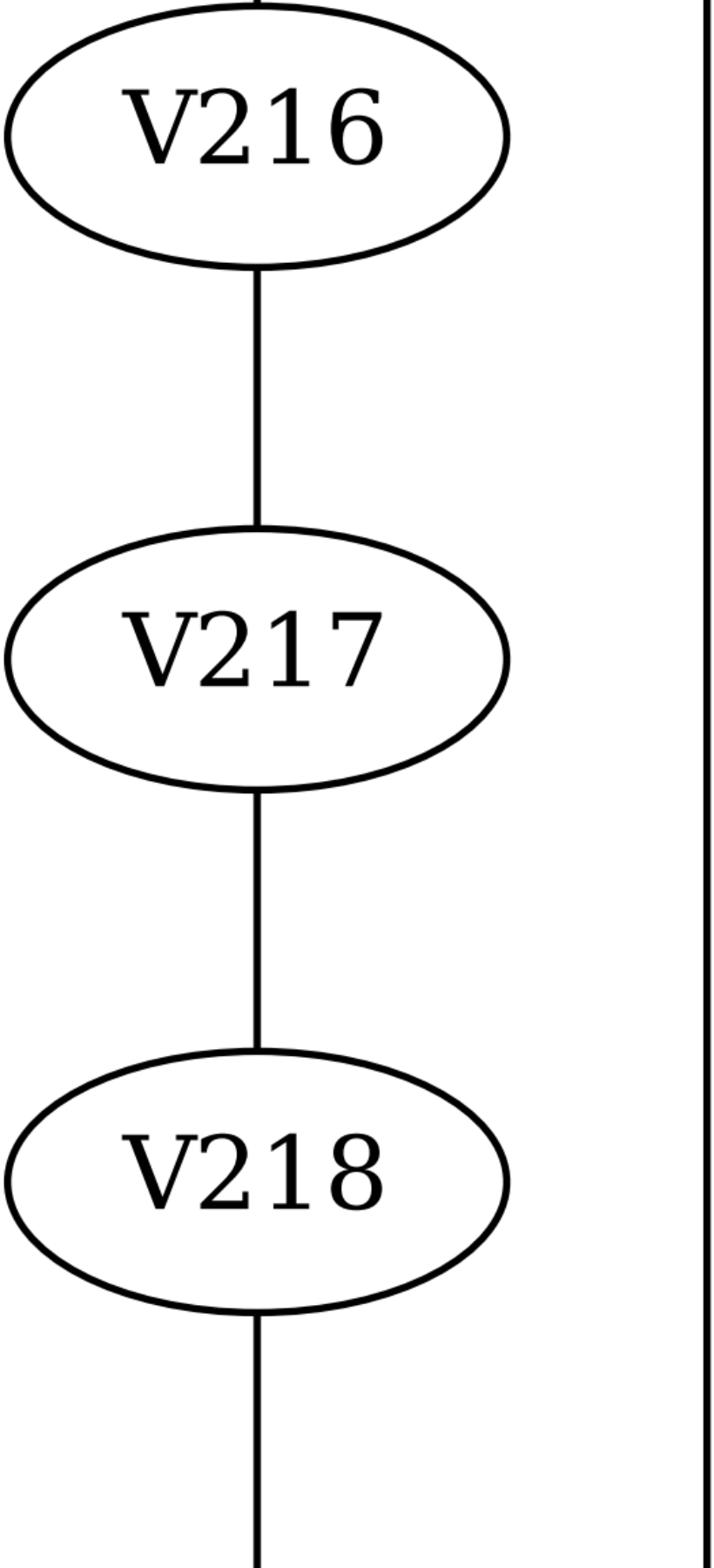
V216
V217
V218

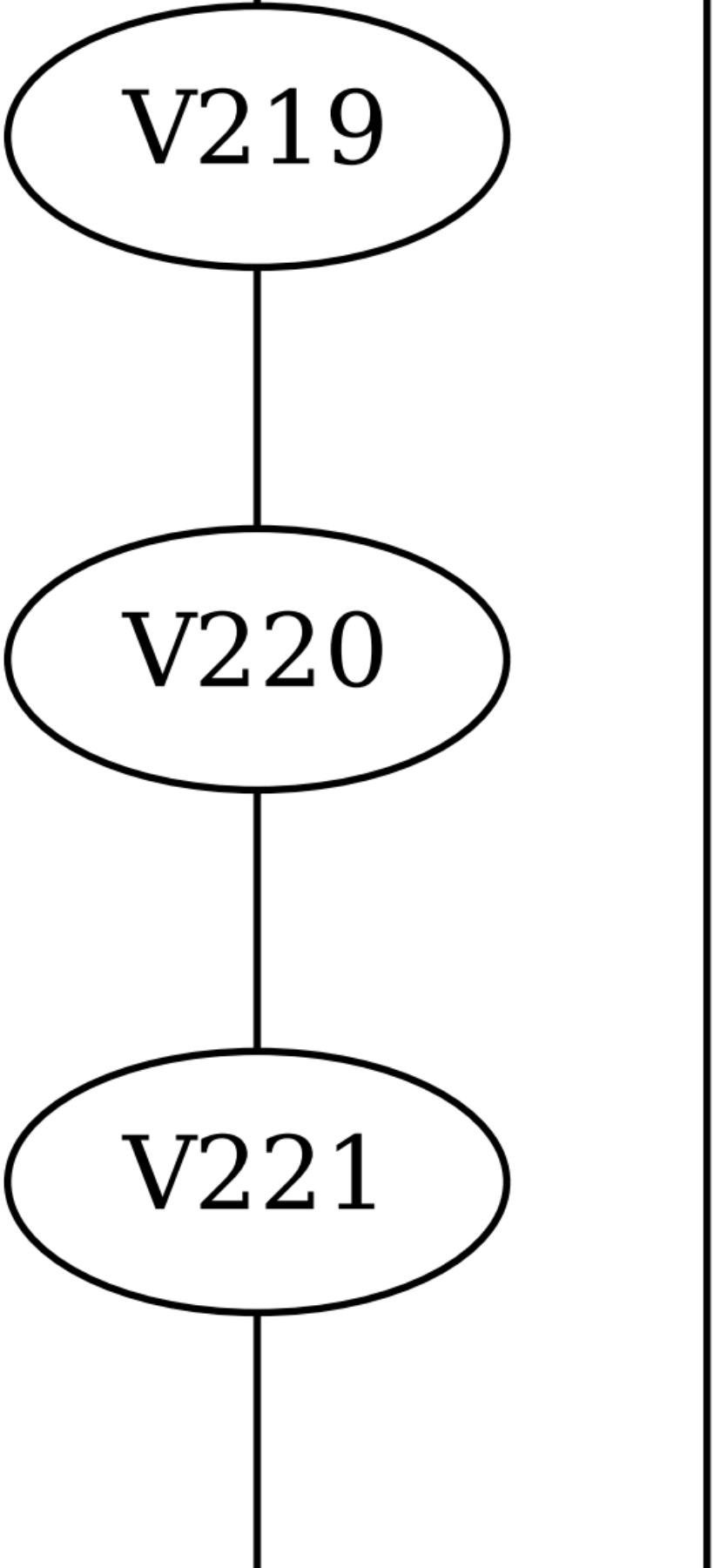
V219
V220
V221

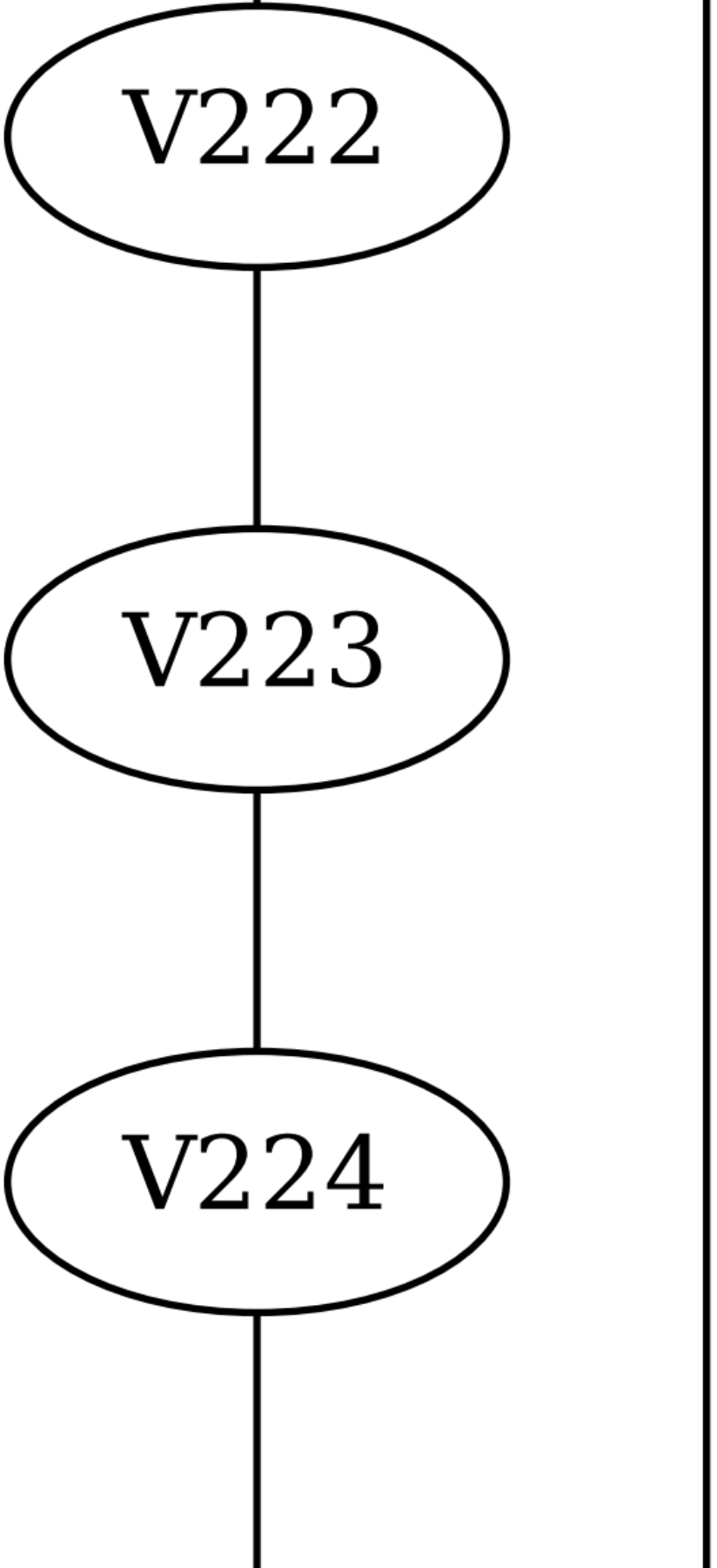
V222
V223
V224

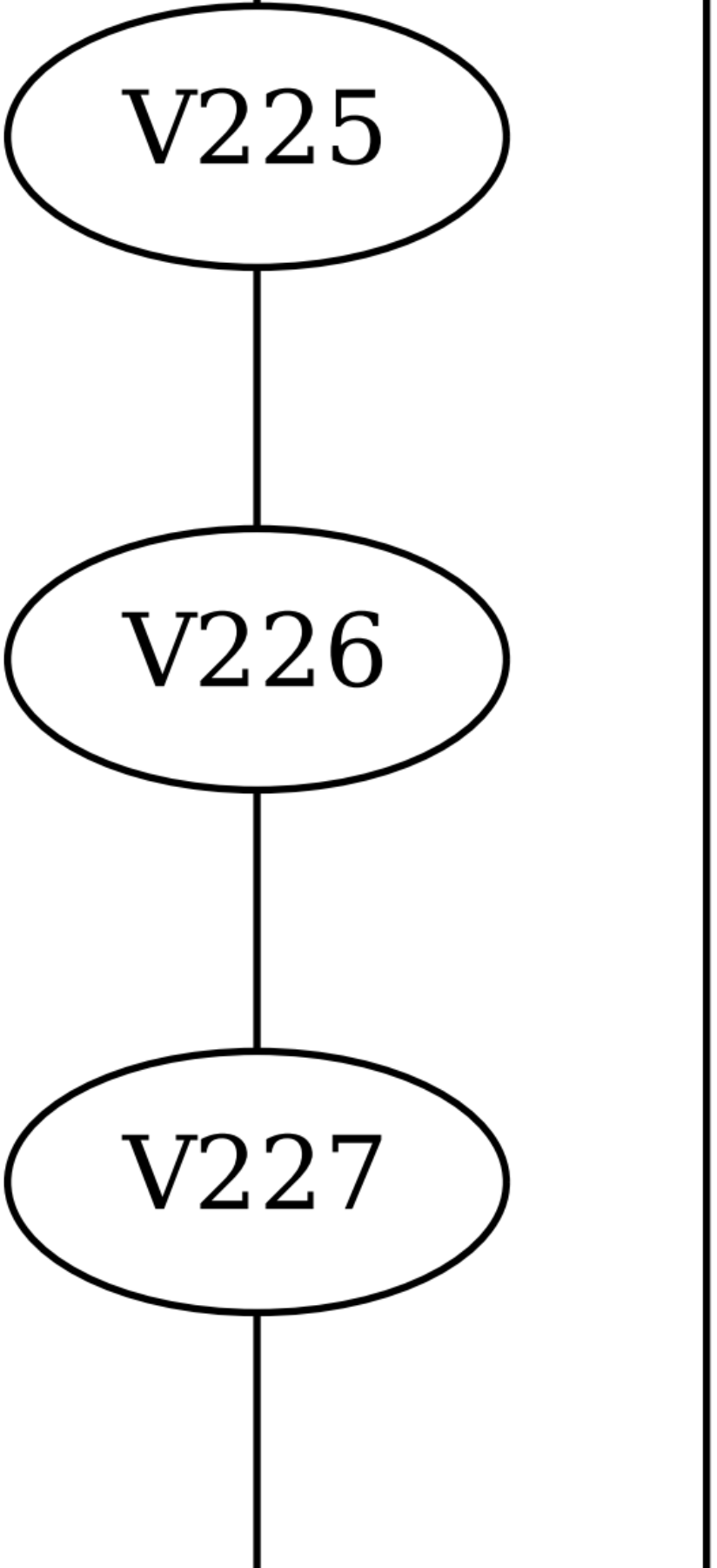
V225
V226
V227

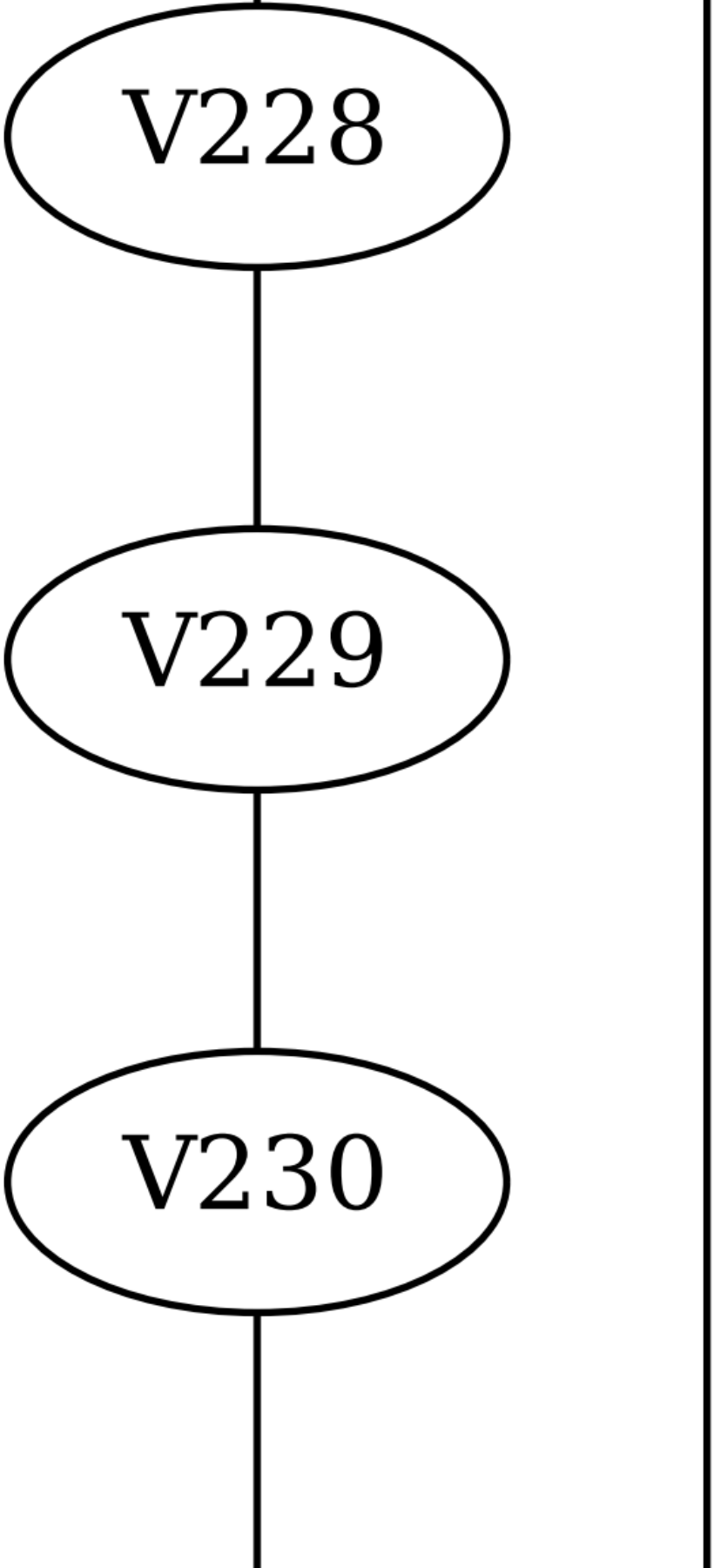
V228
V229
V230

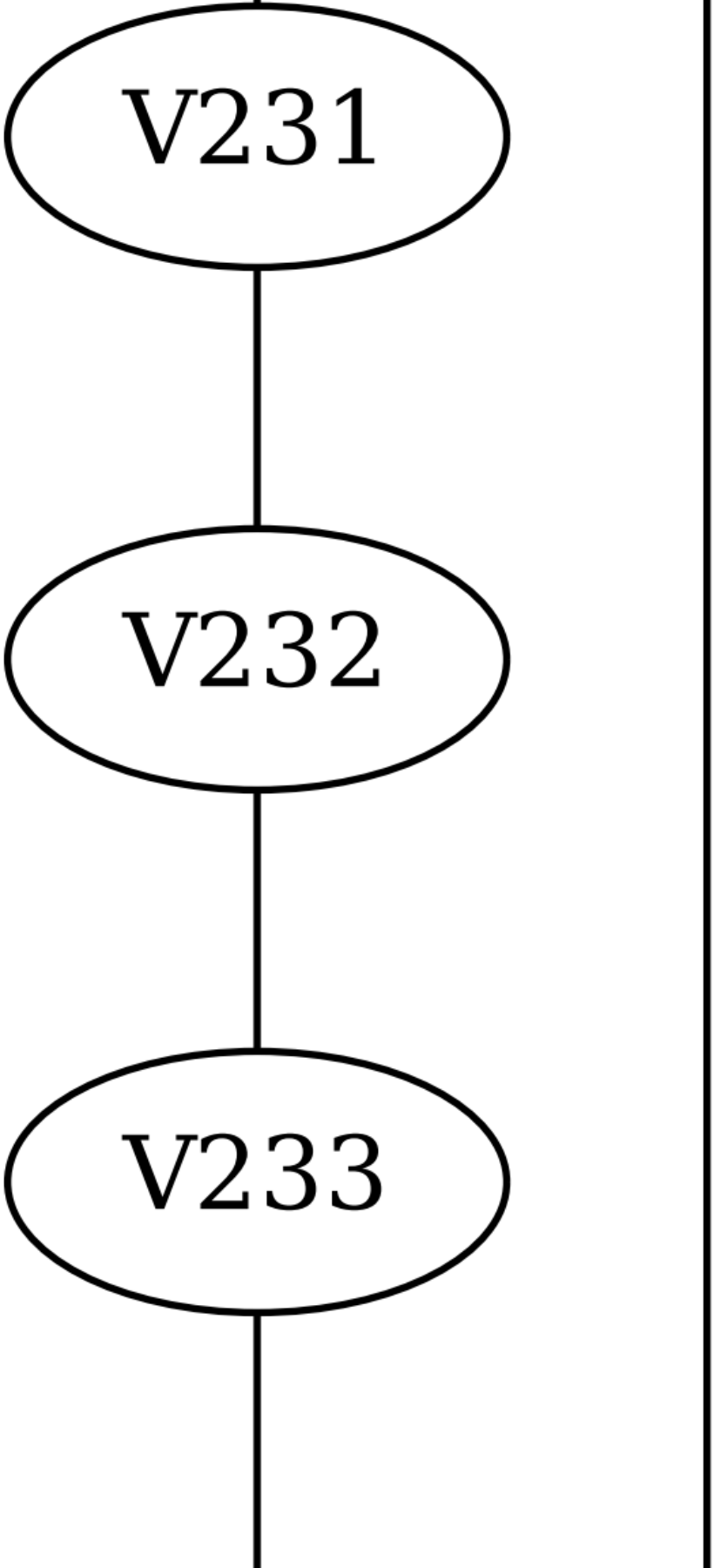
V231
V232
V233

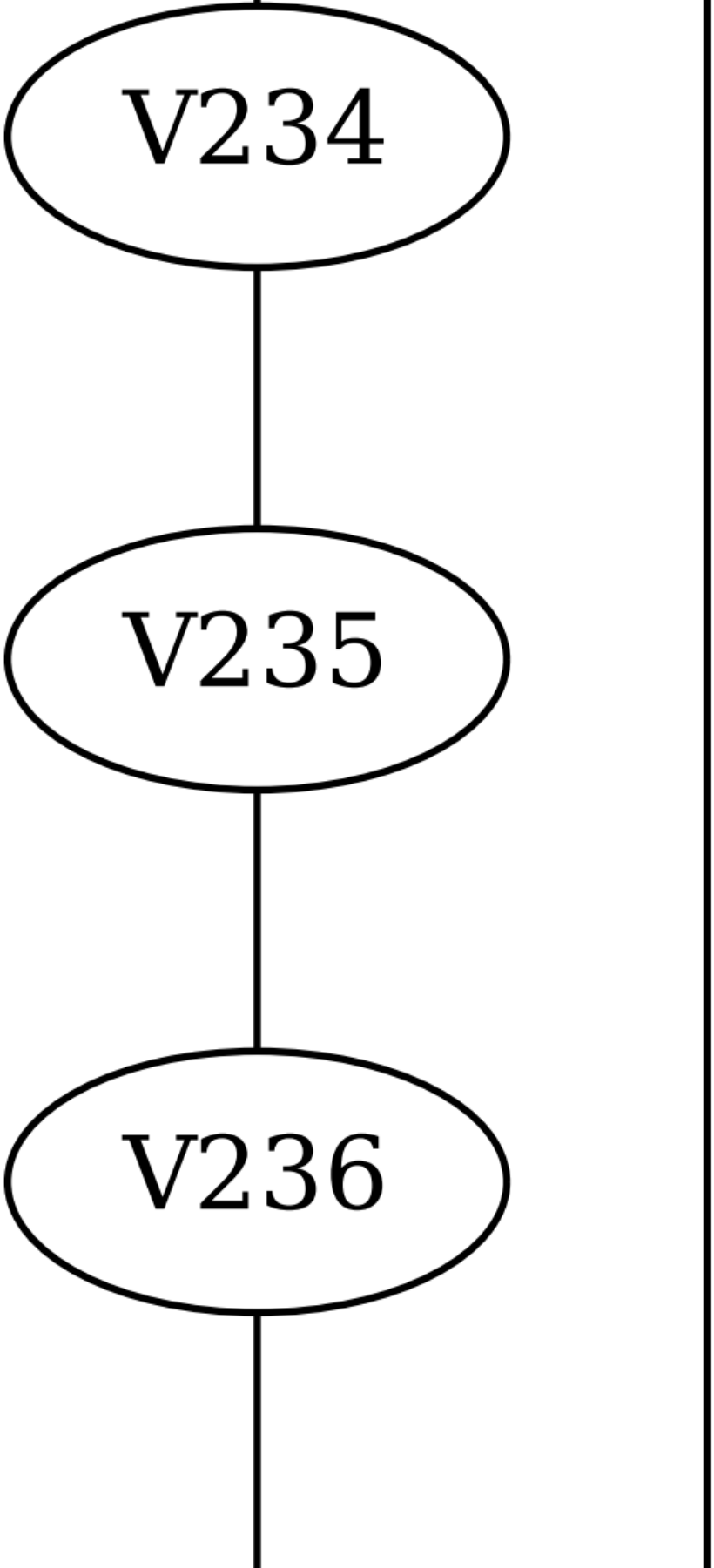
V234
V235
V236

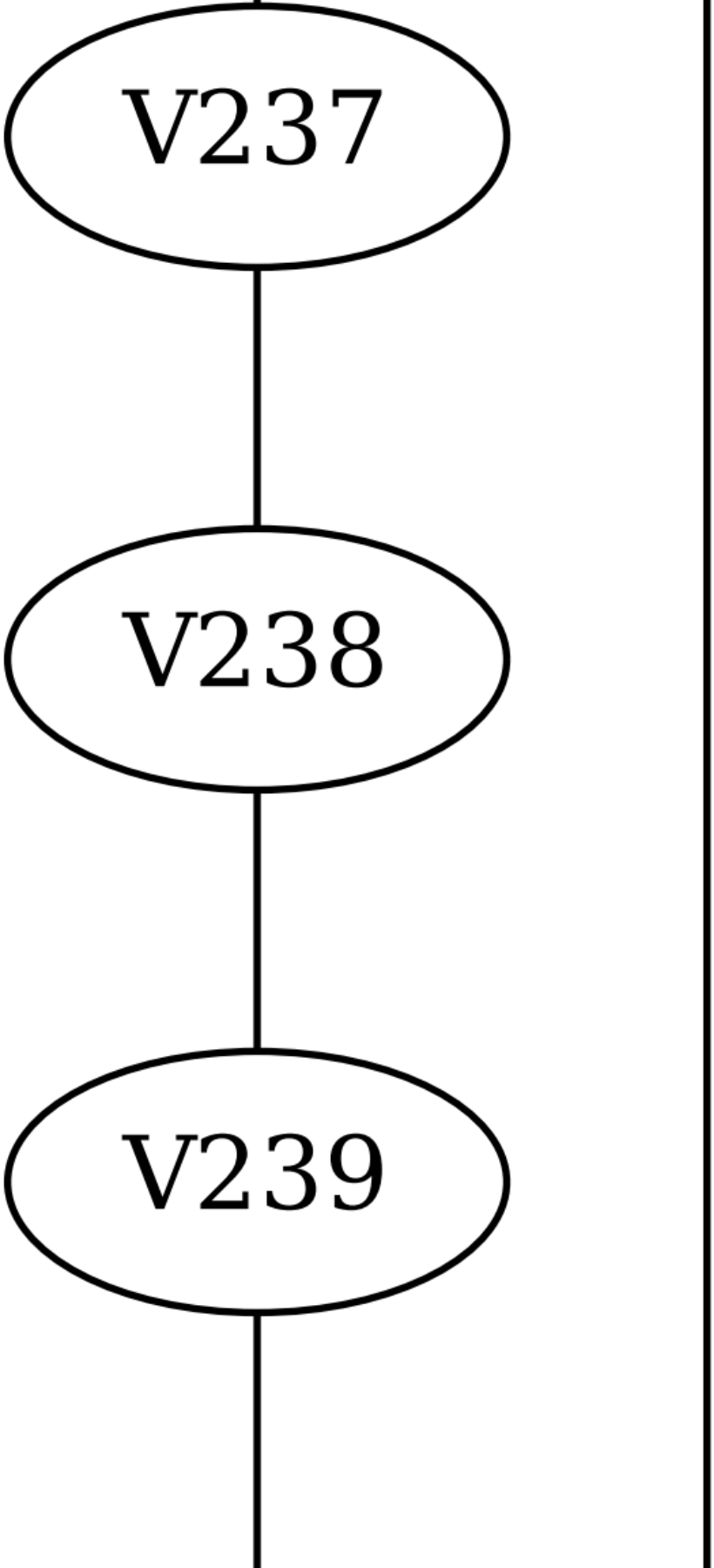
V237
V238
V239

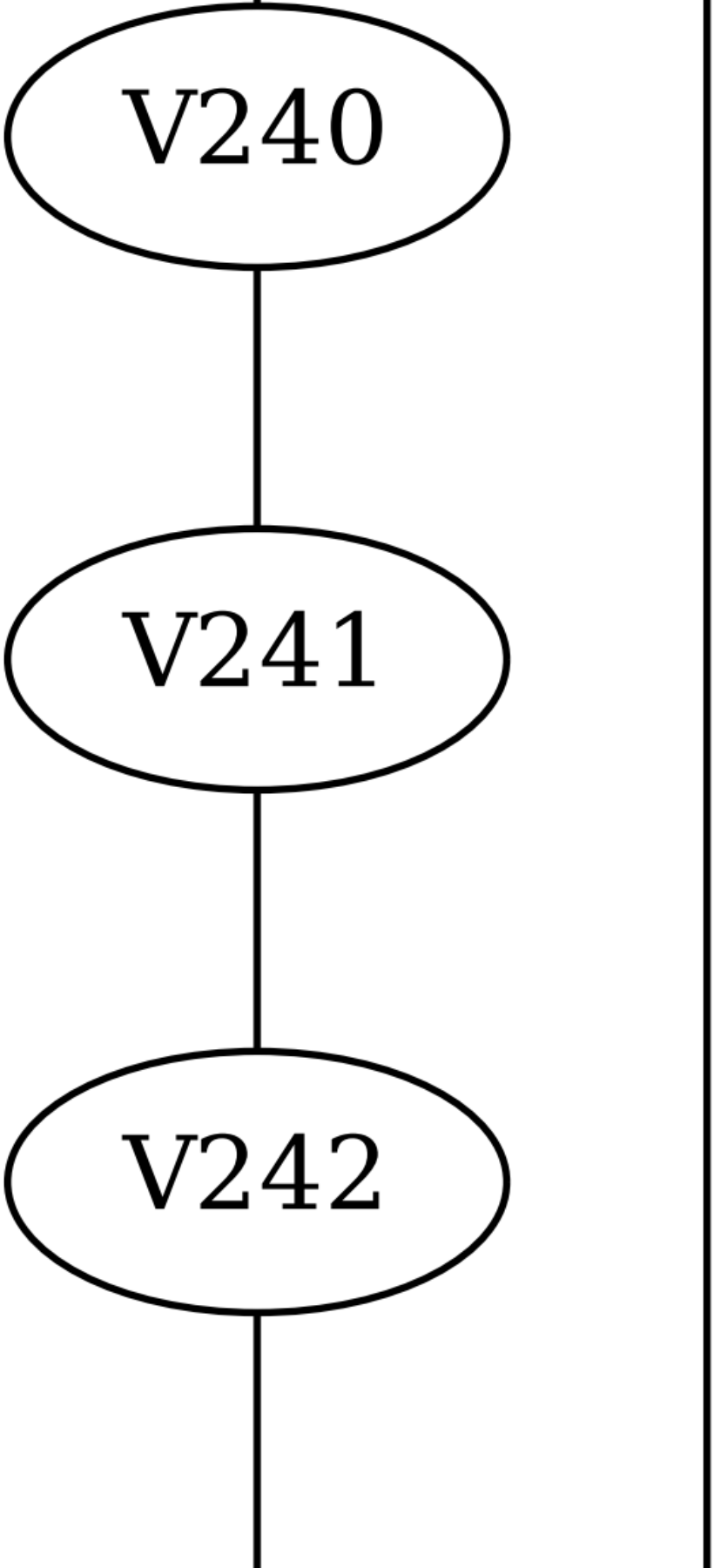
V240
V241
V242

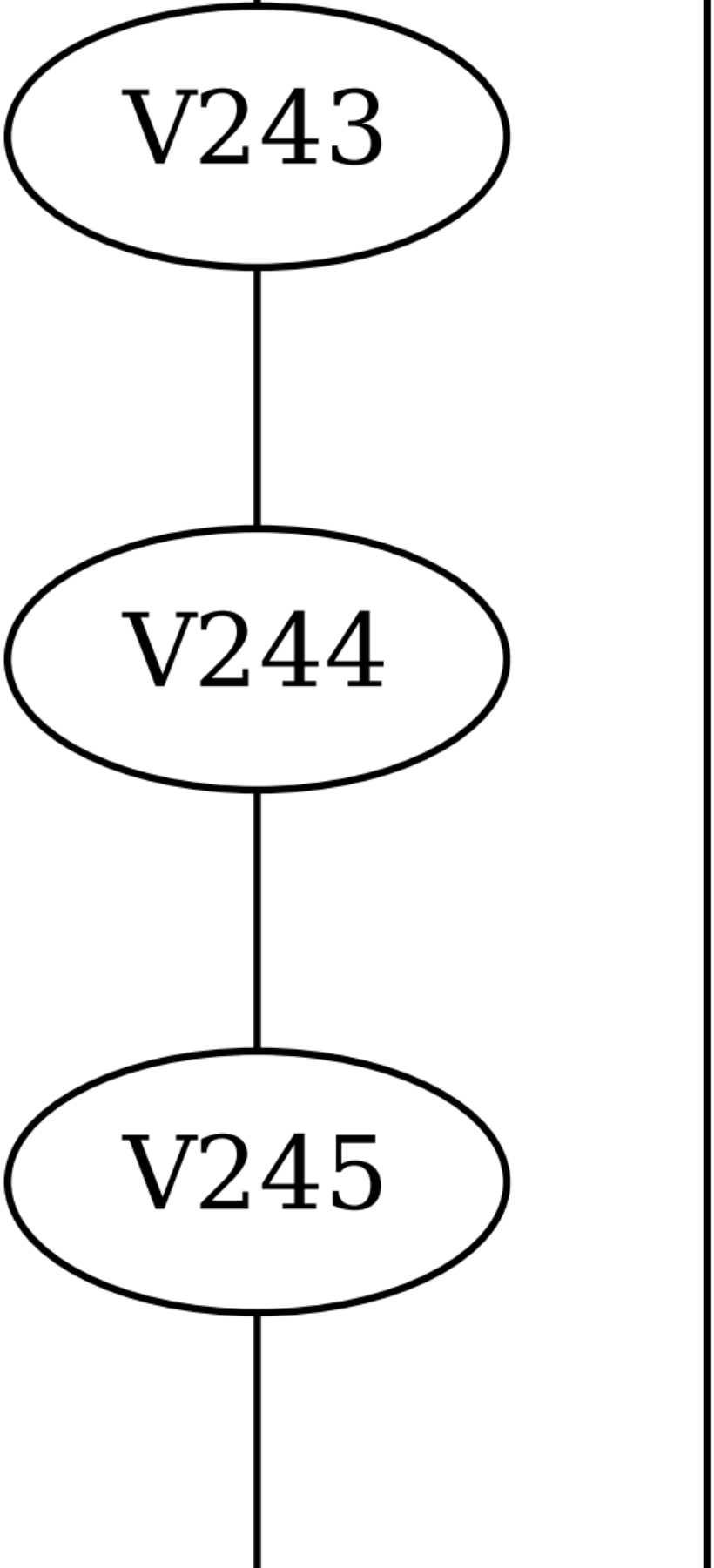
V243
V244
V245

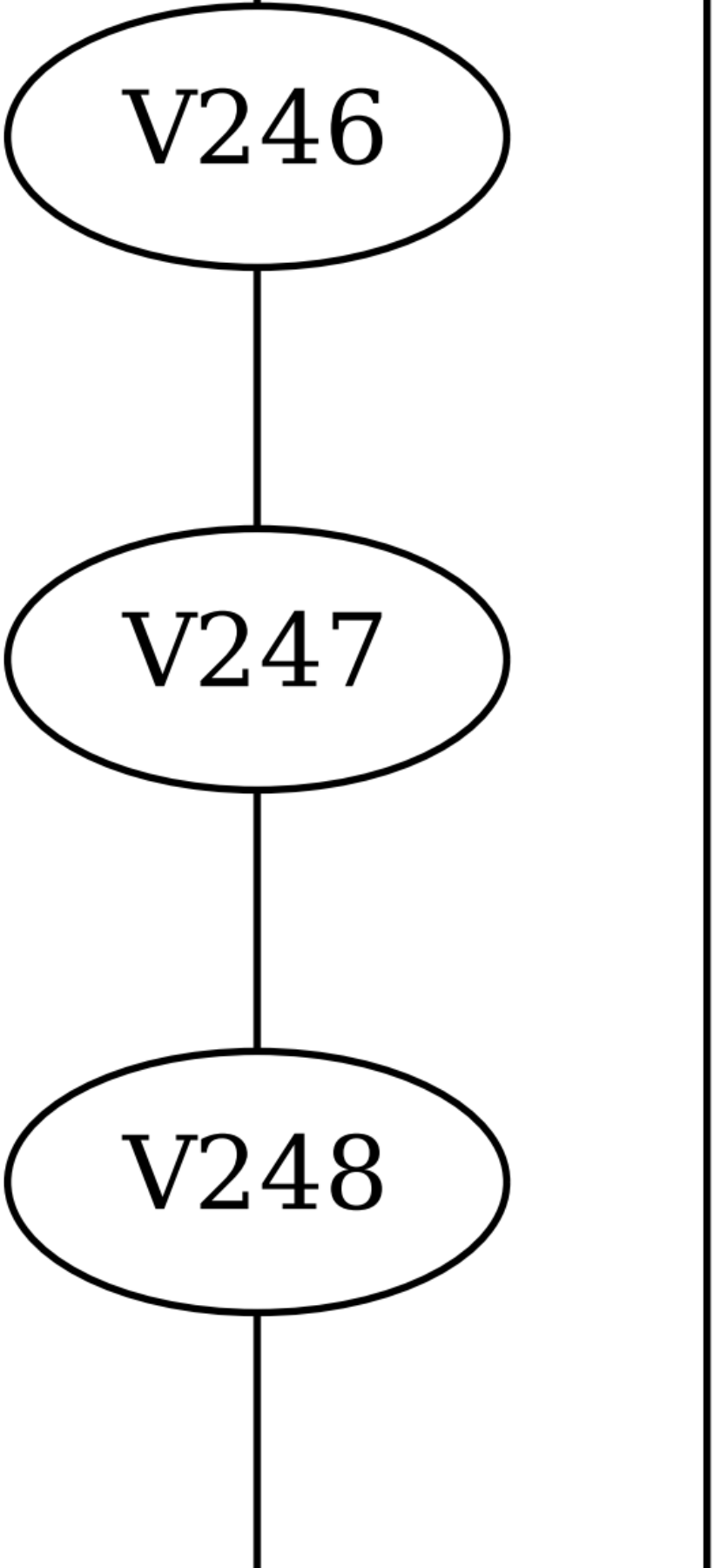
V246
V247
V248

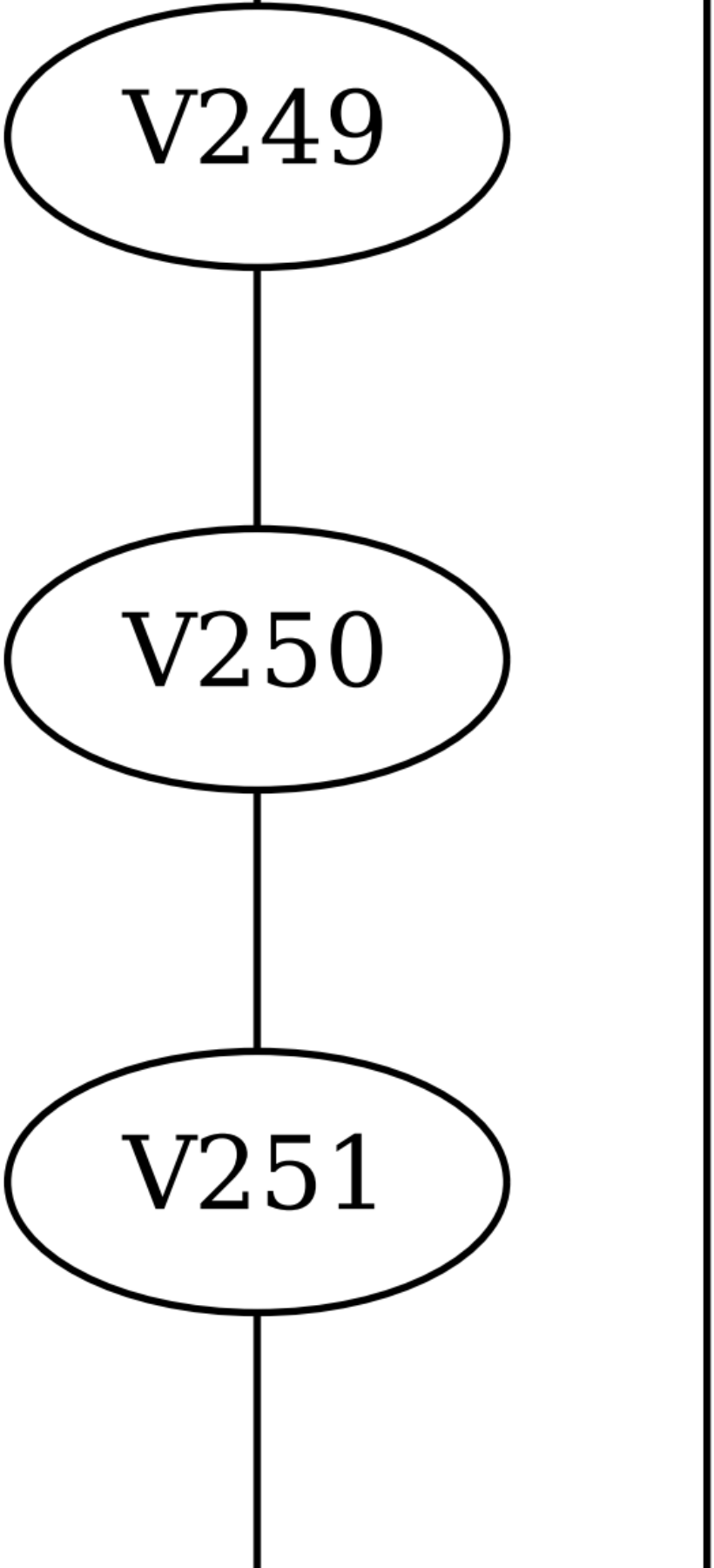
V249
V250
V251

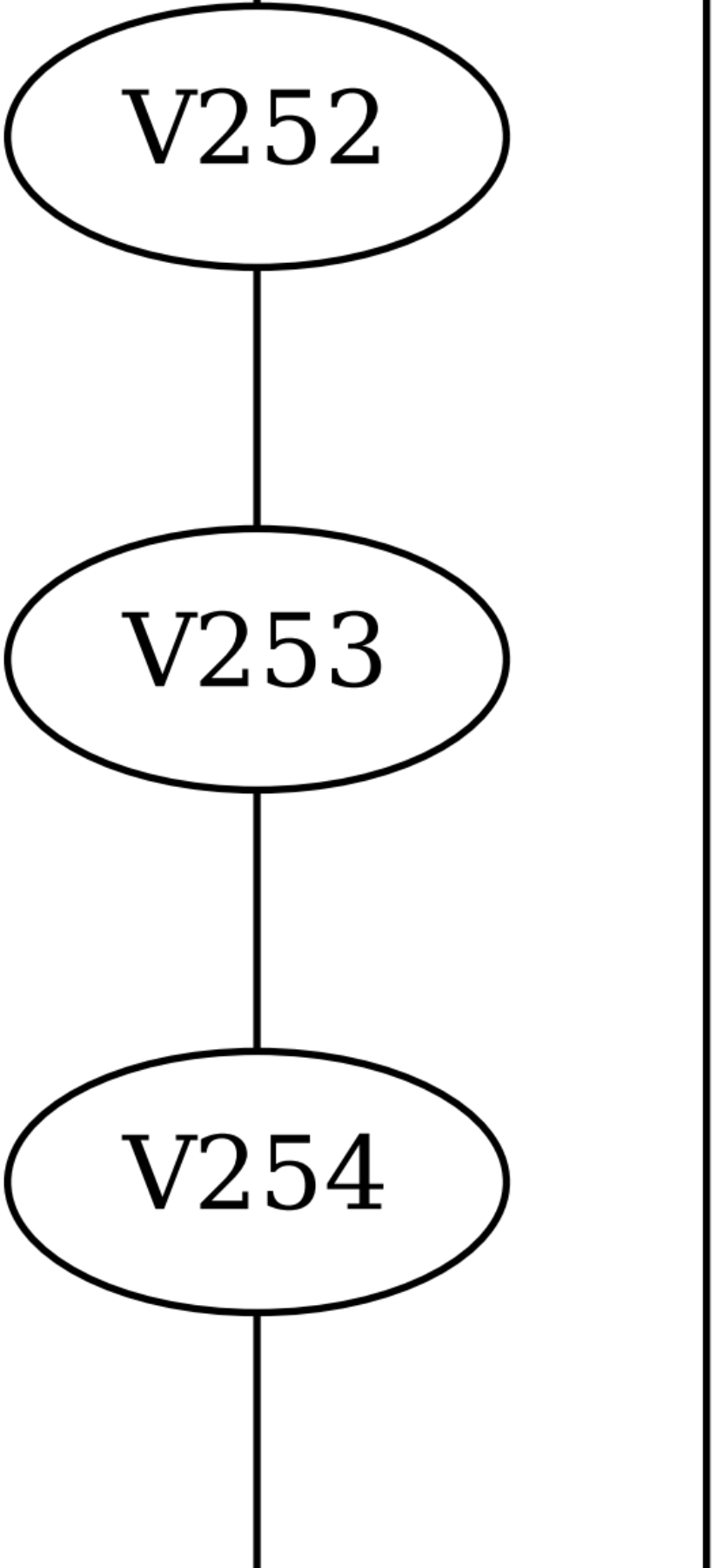
V252
V253
V254

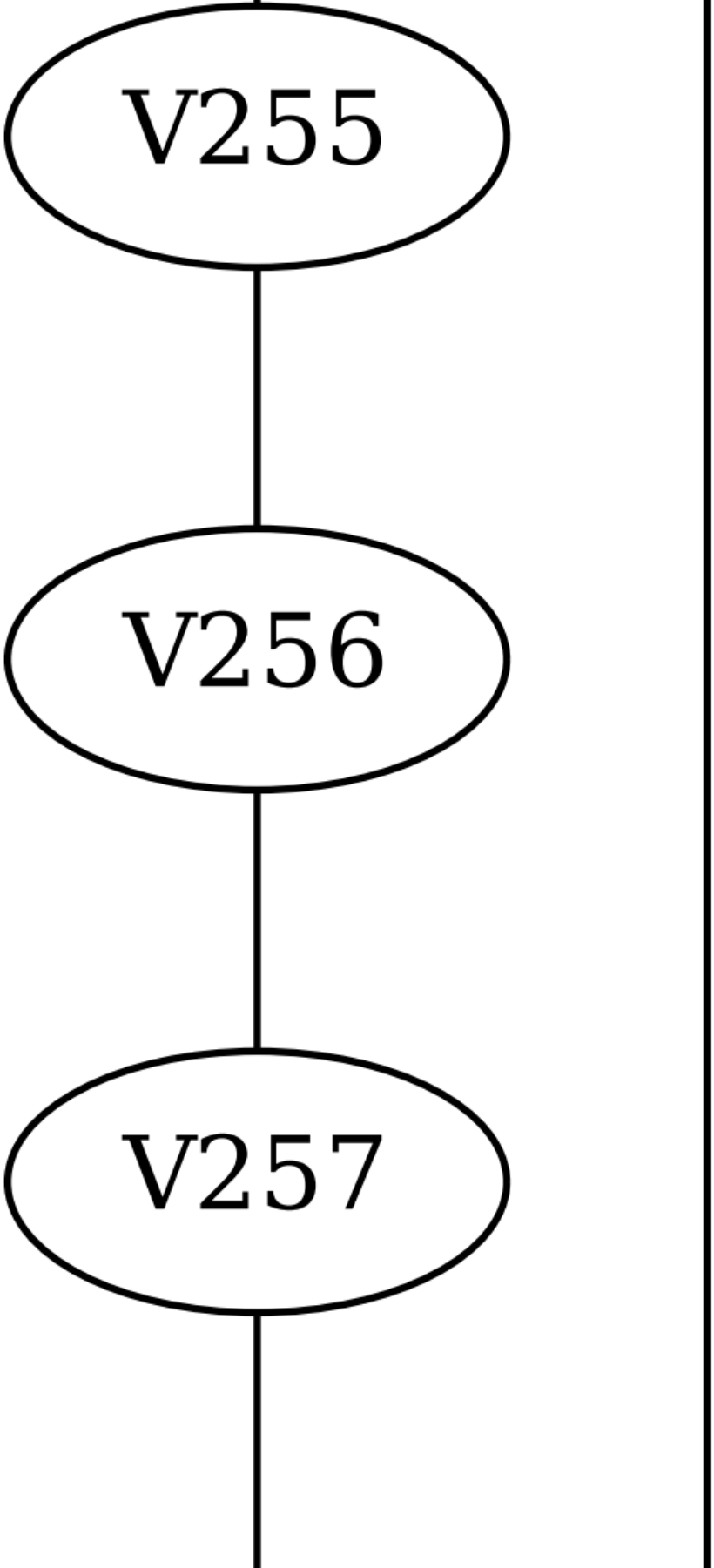
V255
V256
V257

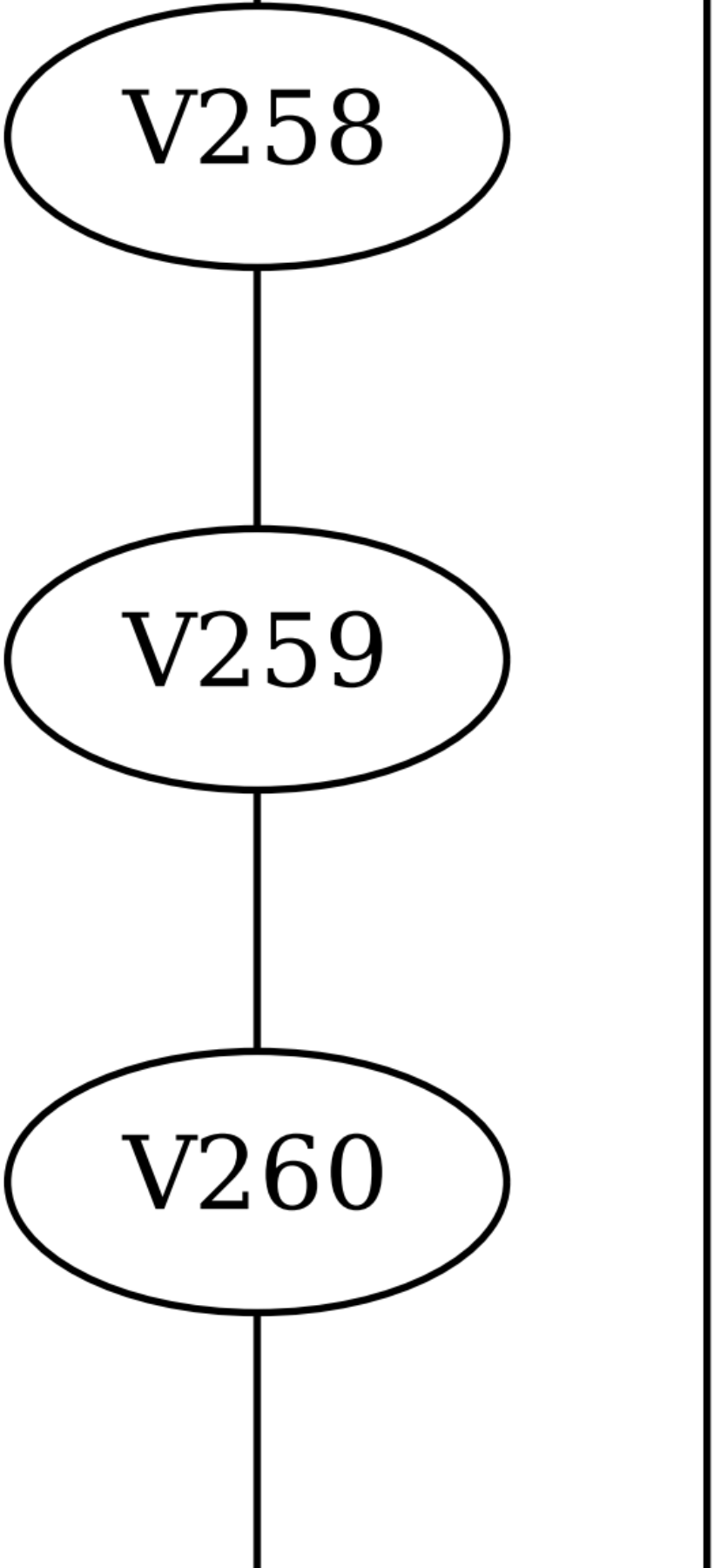
V258
V259
V260

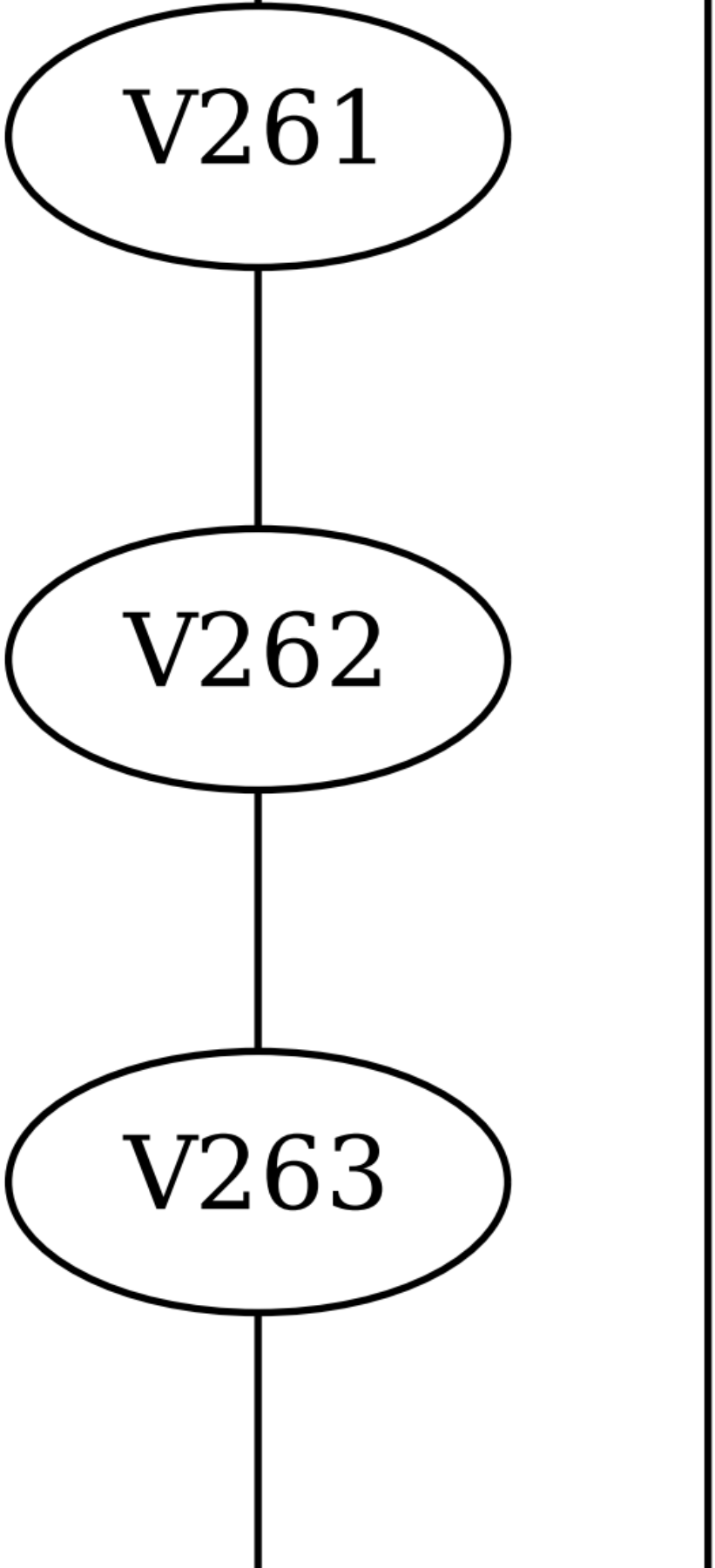
V261
V262
V263

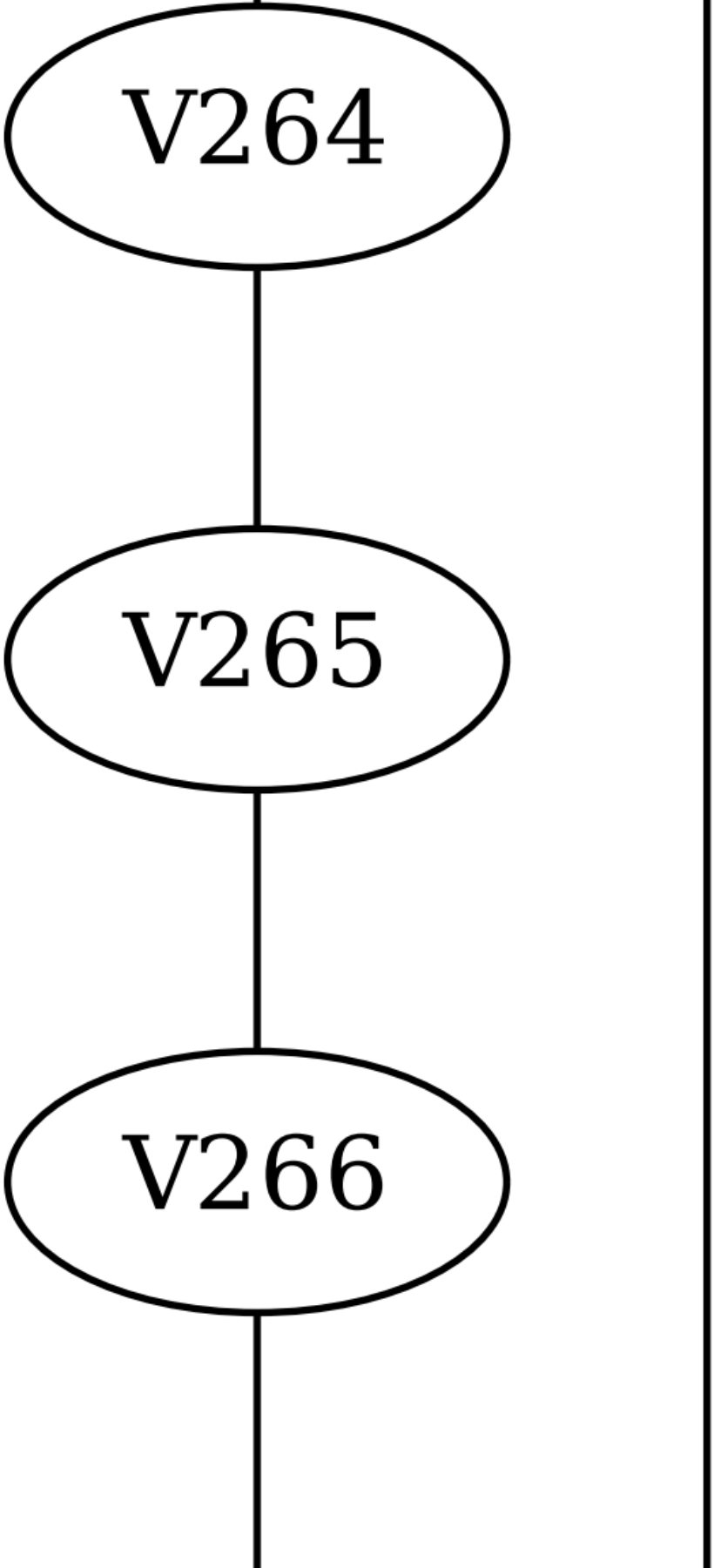
V264
V265
V266

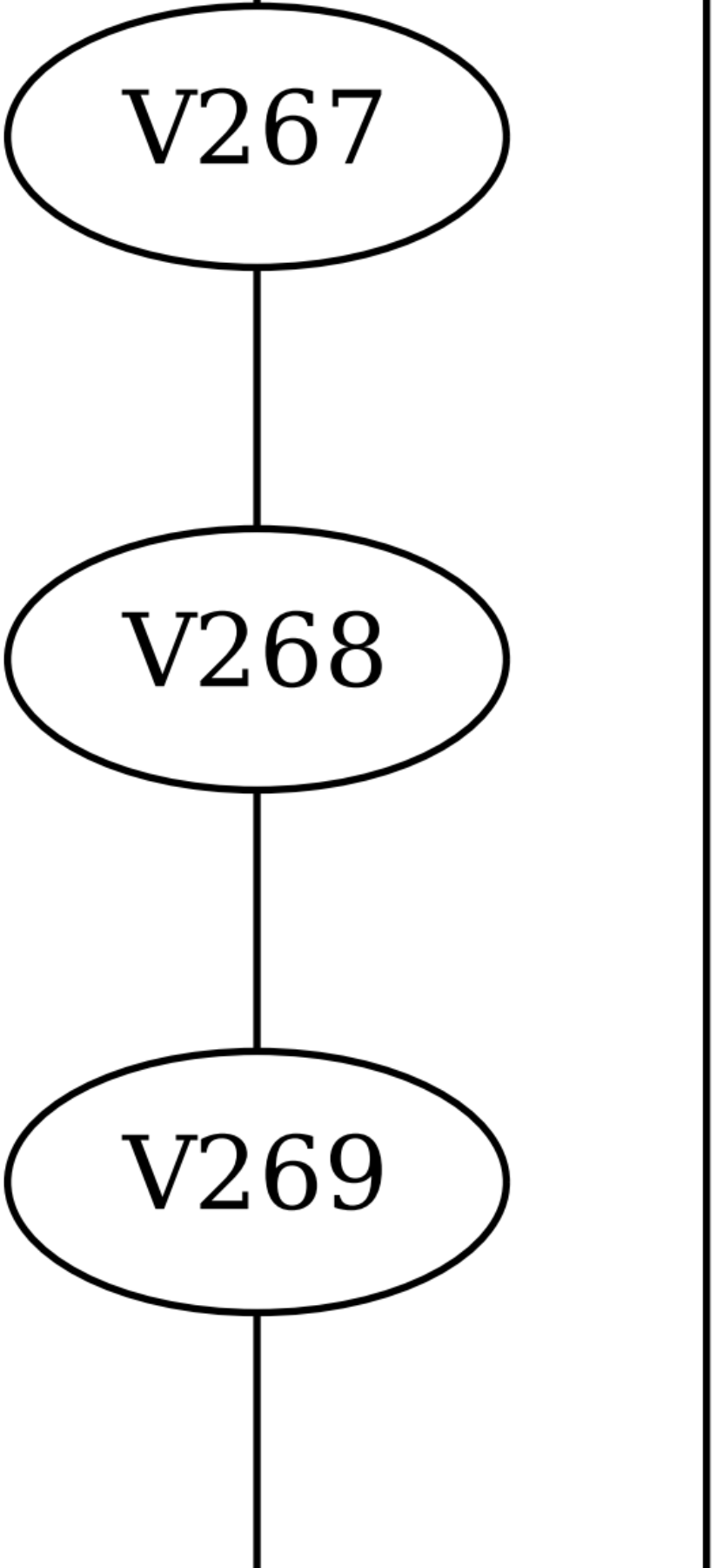
V267
V268
V269

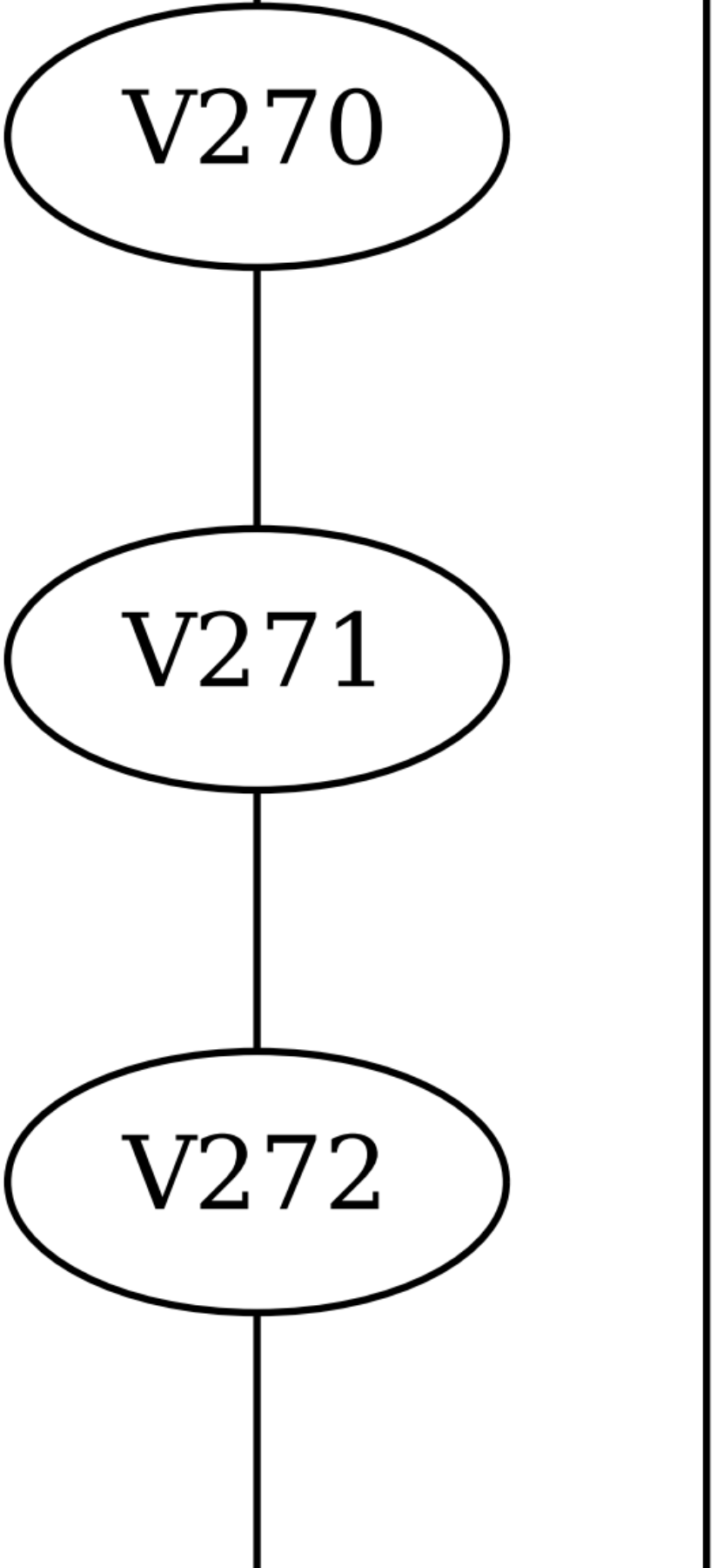
V270
V271
V272

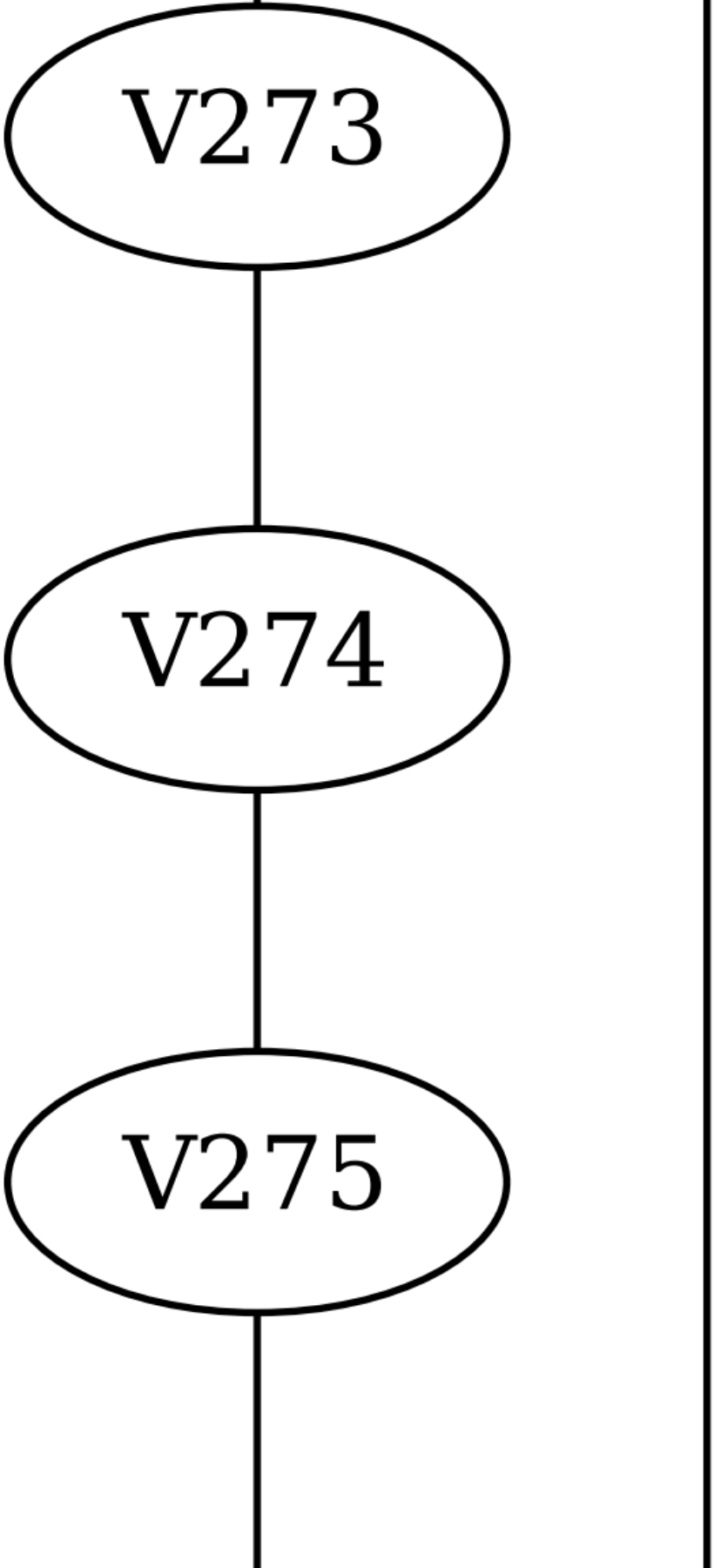
V273
V274
V275

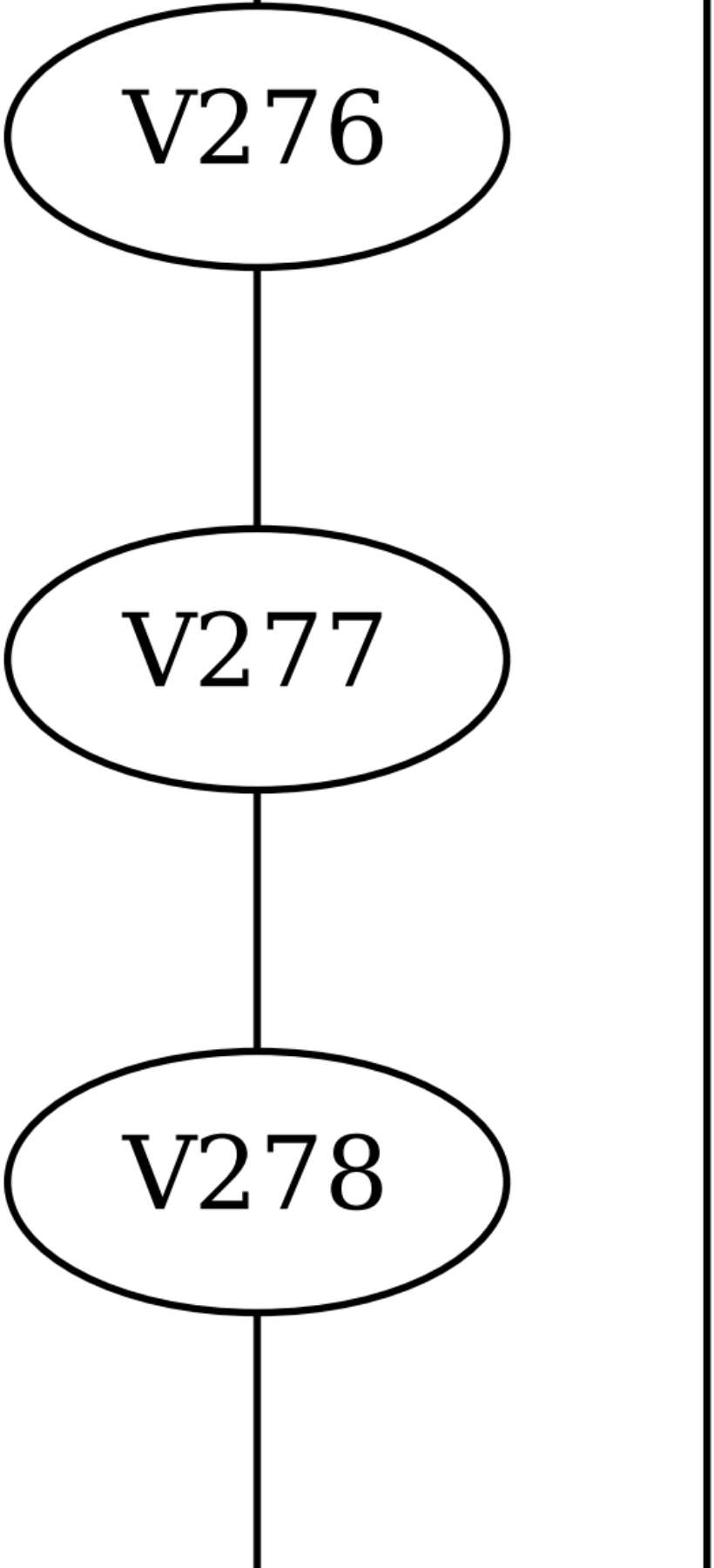
V276
V277
V278

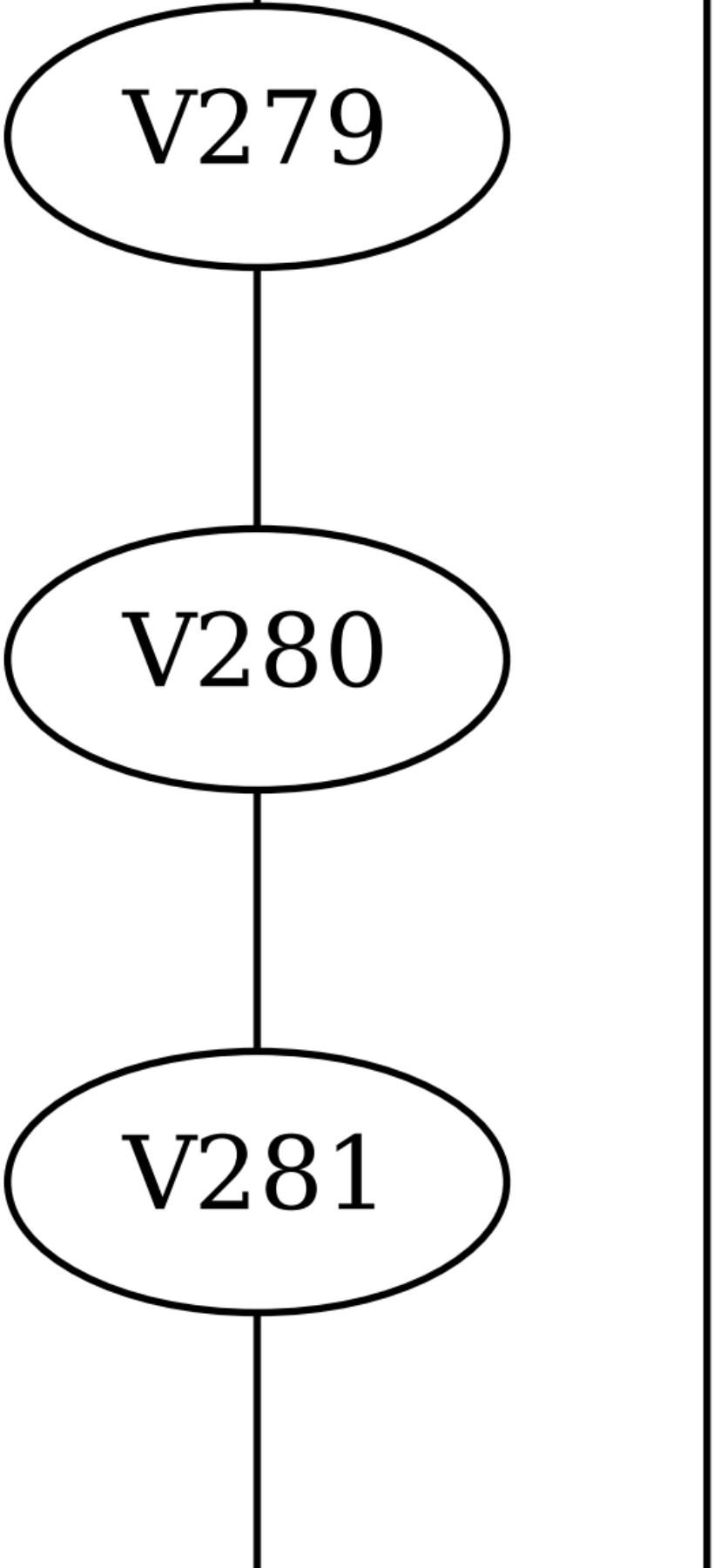
V279
V280
V281

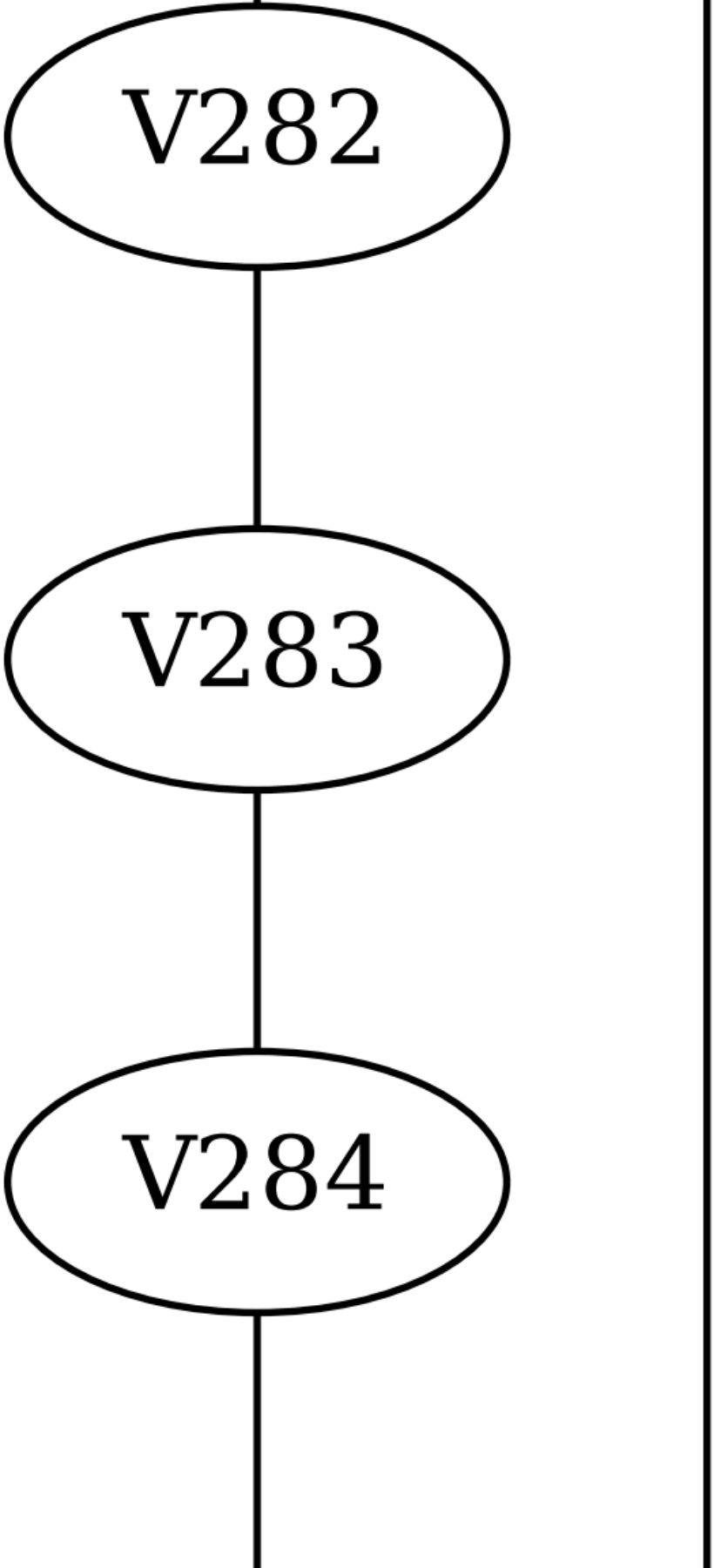
V282
V283
V284

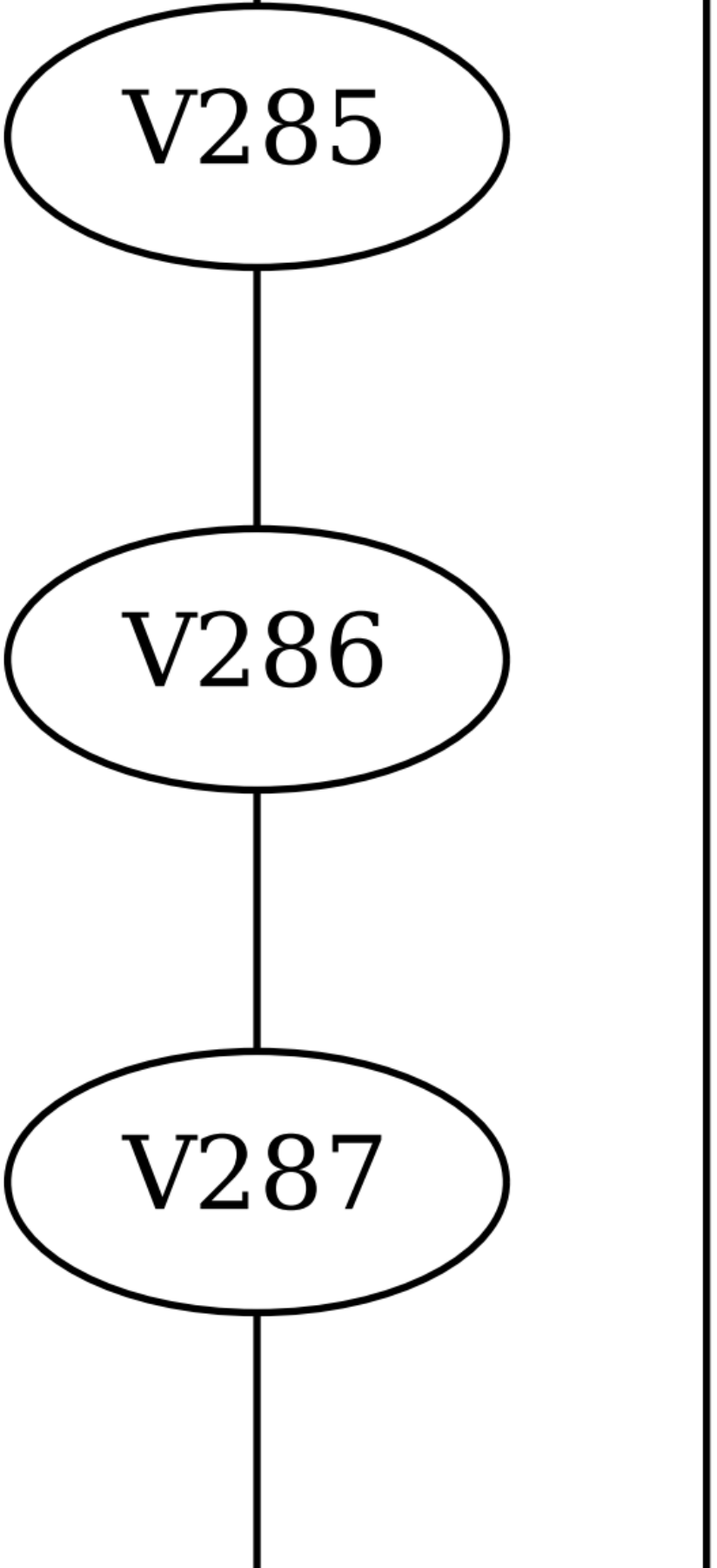
V285
V286
V287

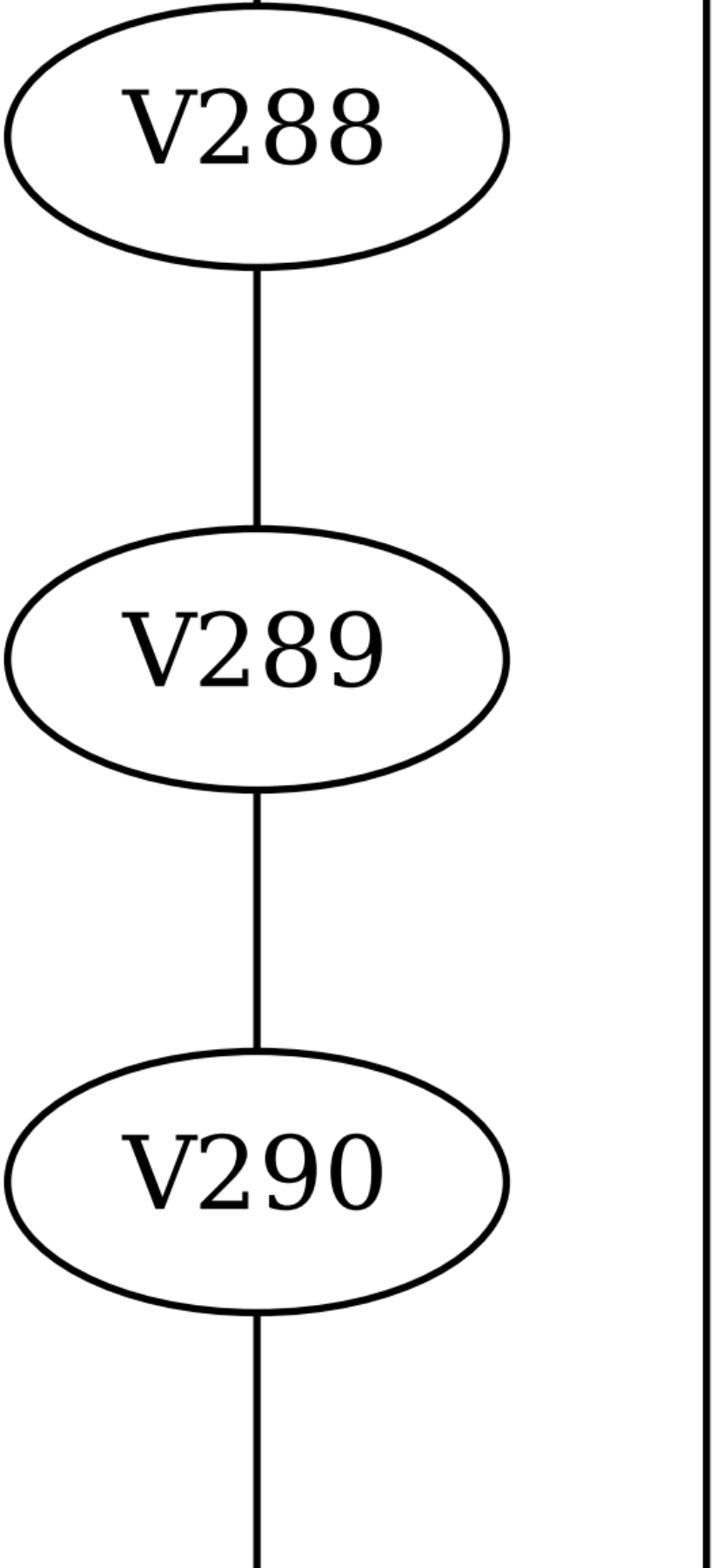
V288
V289
V290

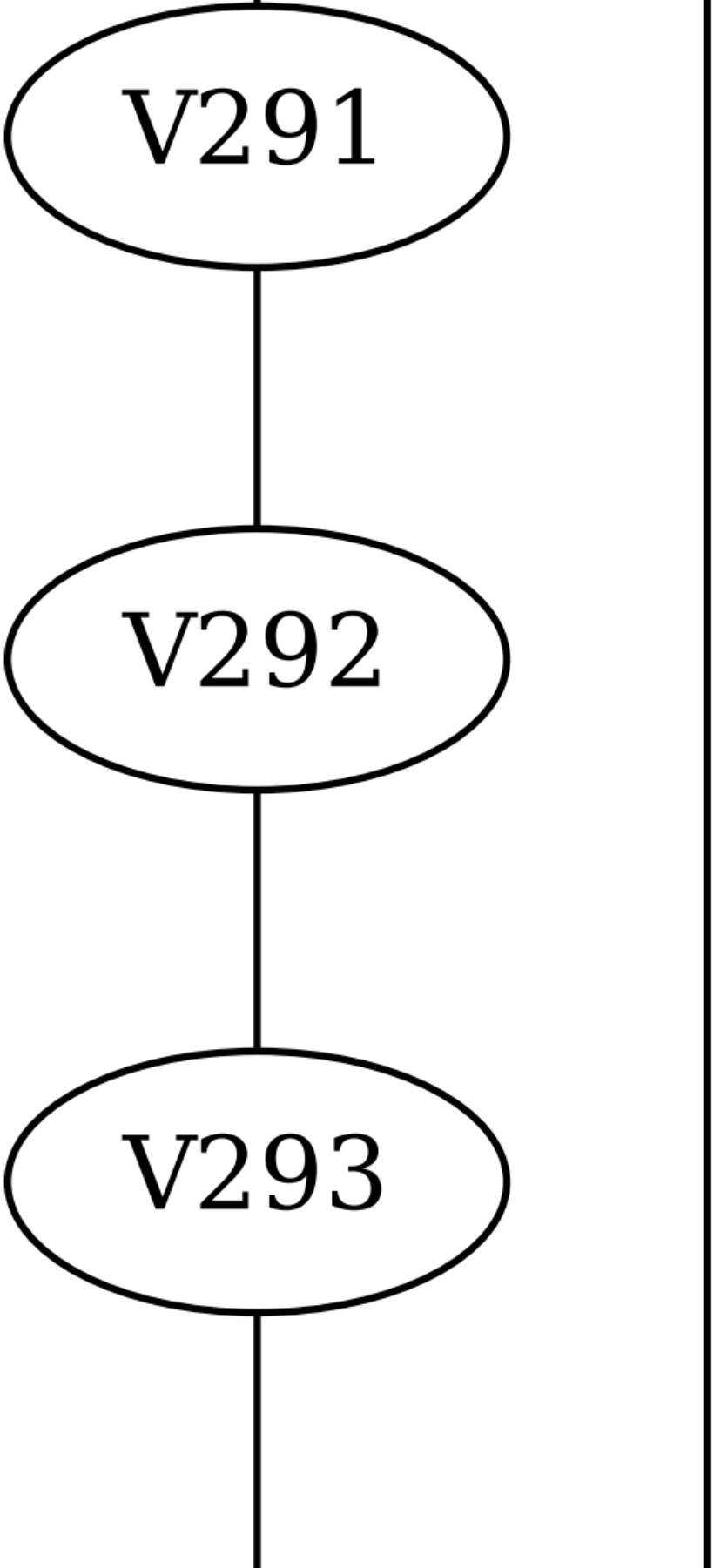
V291
V292
V293

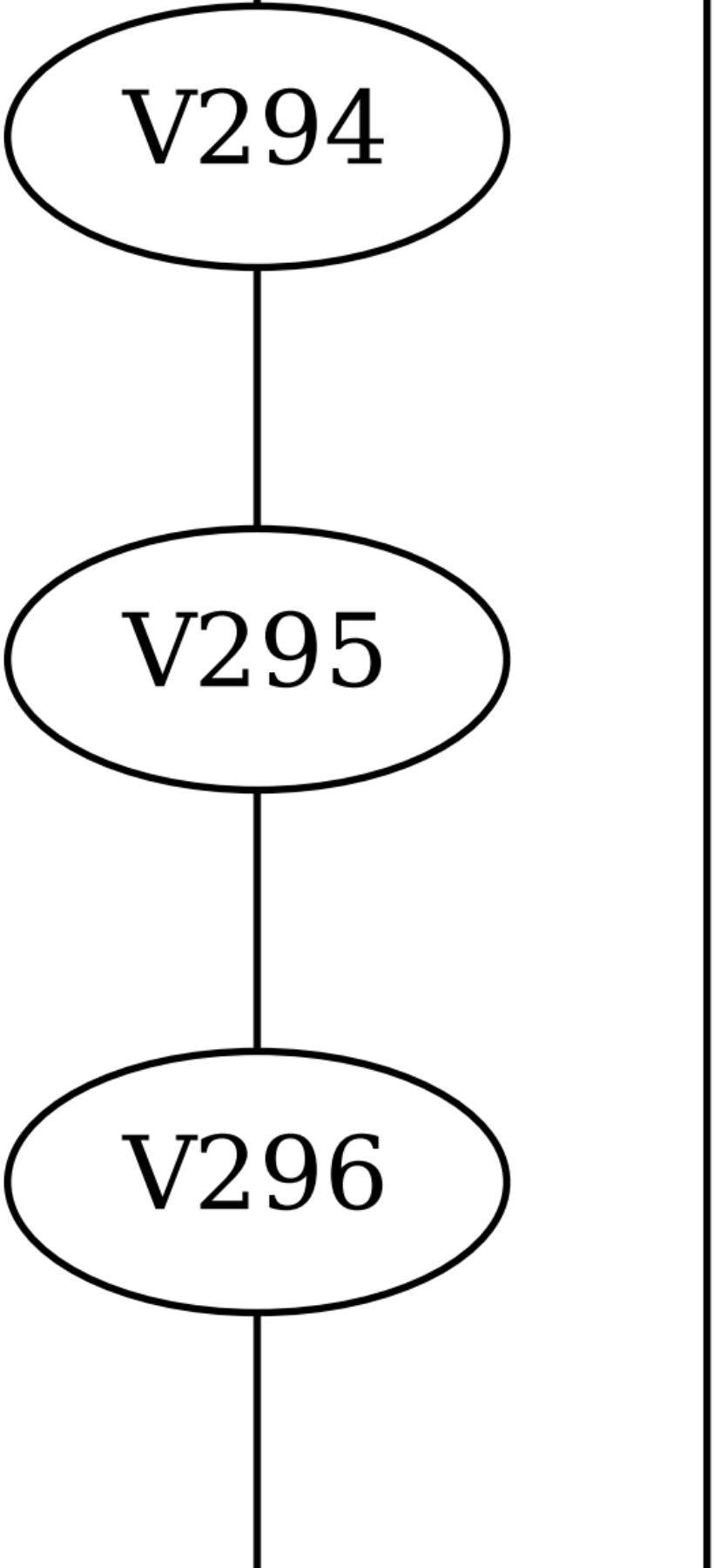
V294
V295
V296

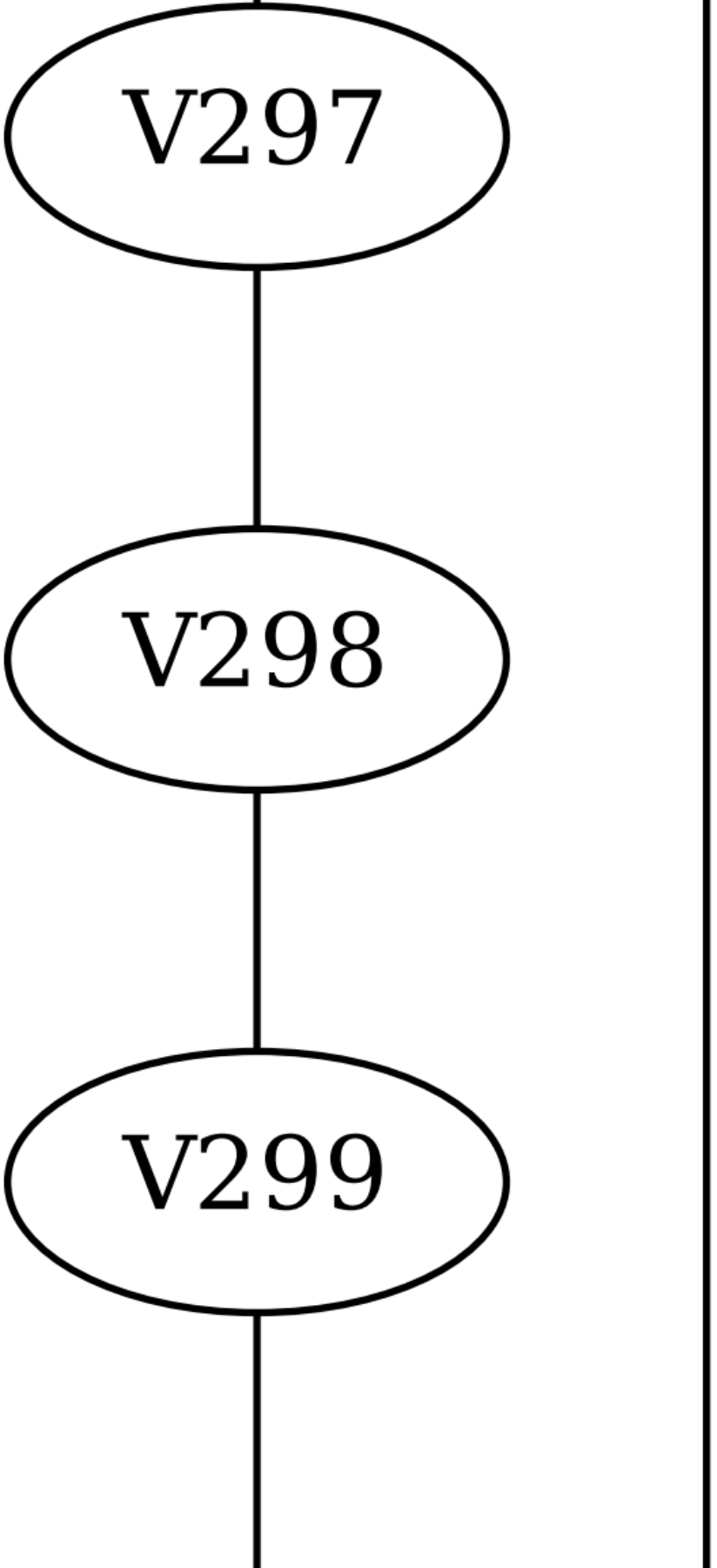
V297
V298
V299

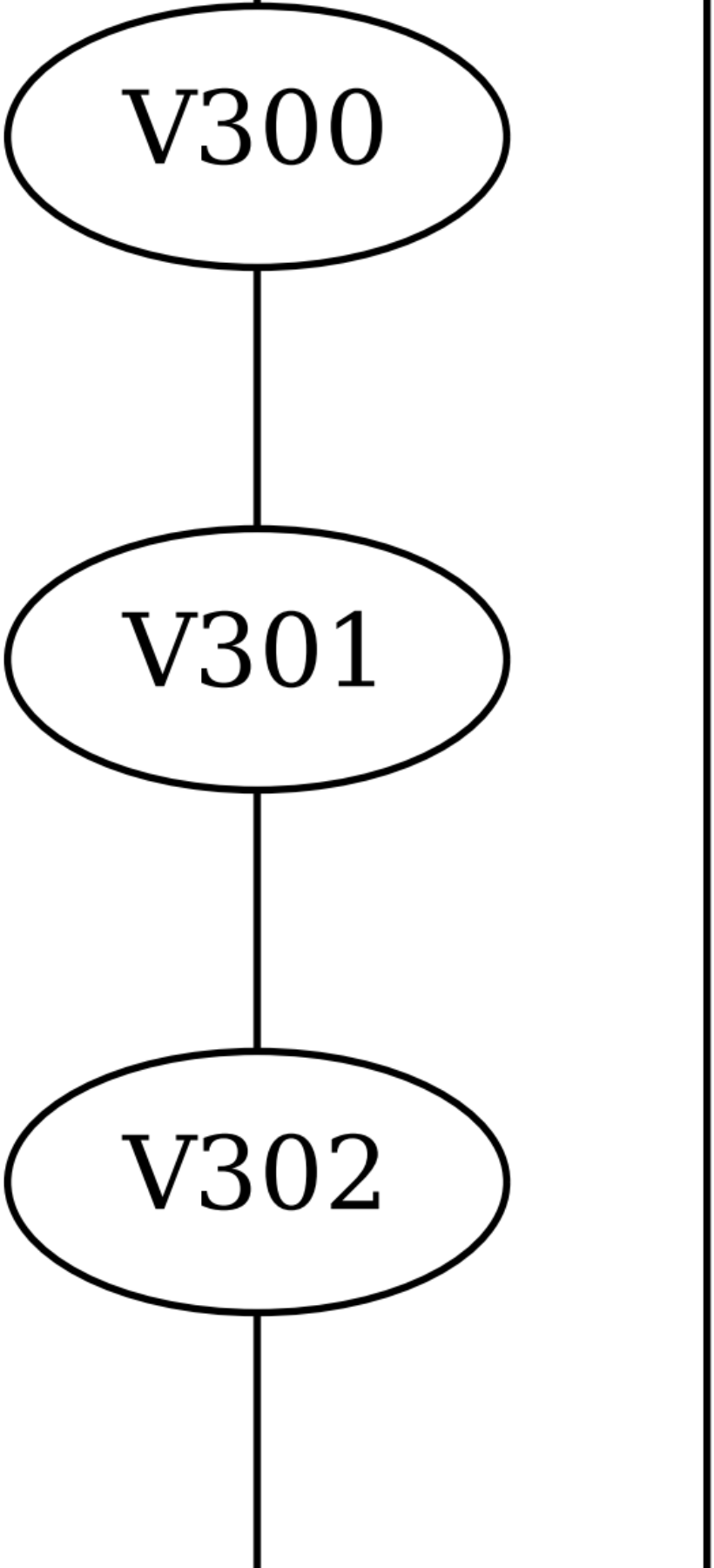
V300
V301
V302

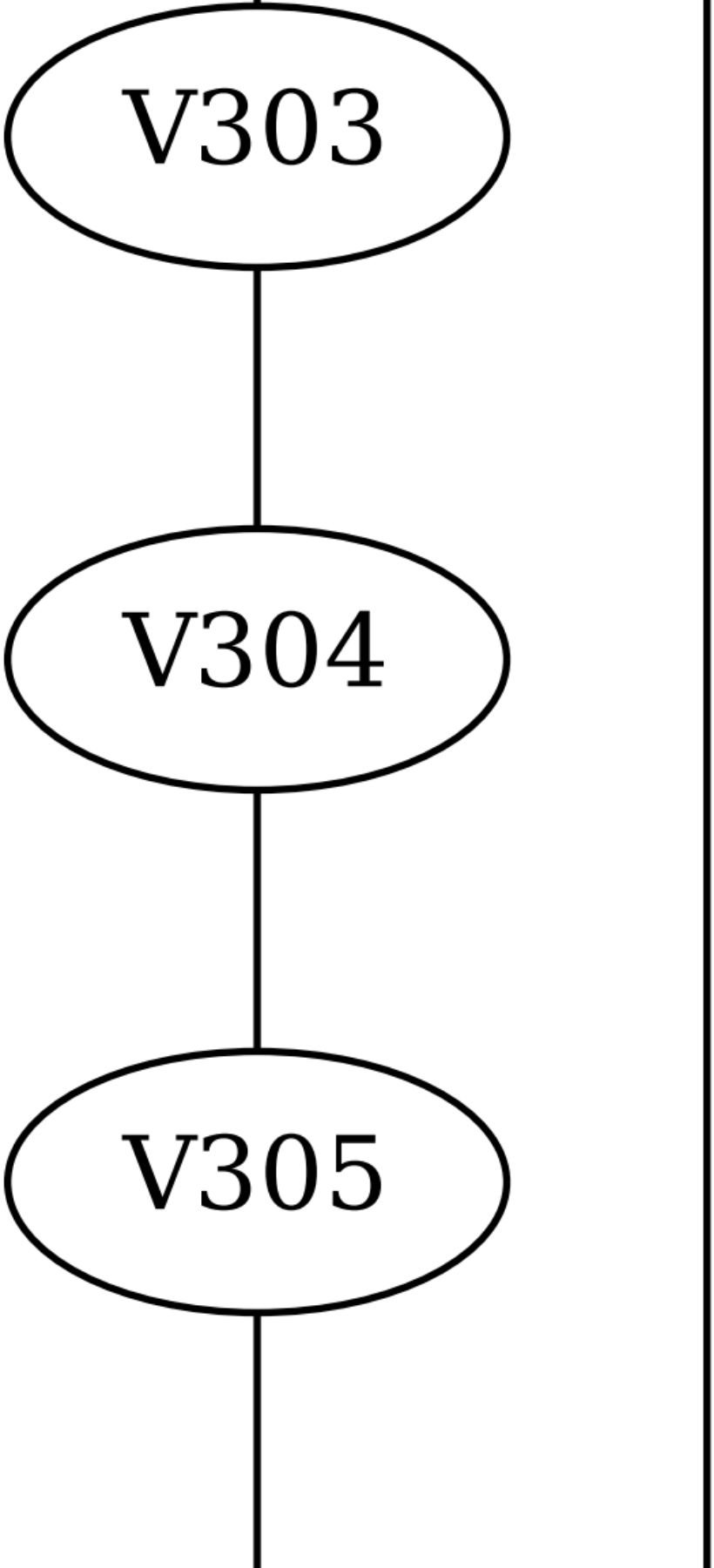
V303
V304
V305

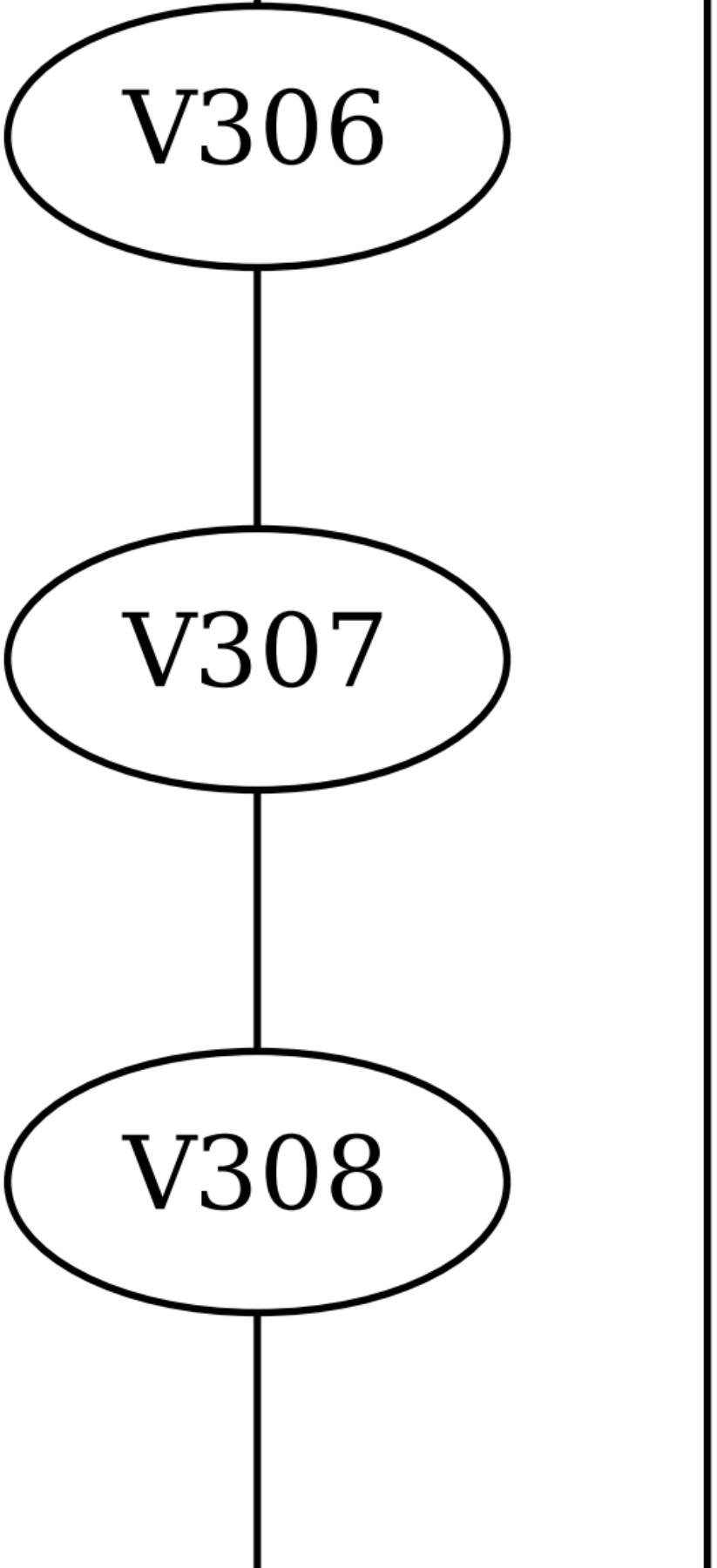
V306
V307
V308

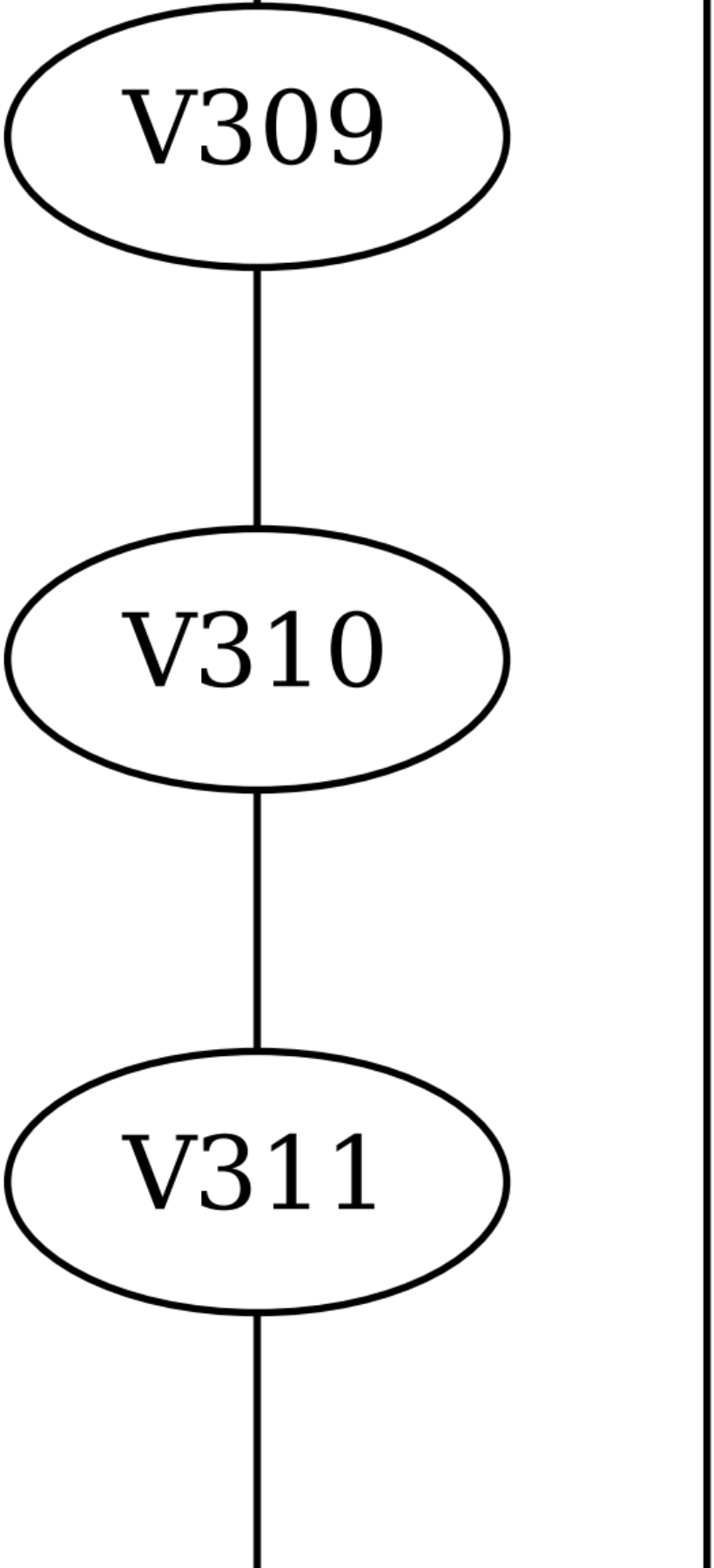
V309
V310
V311

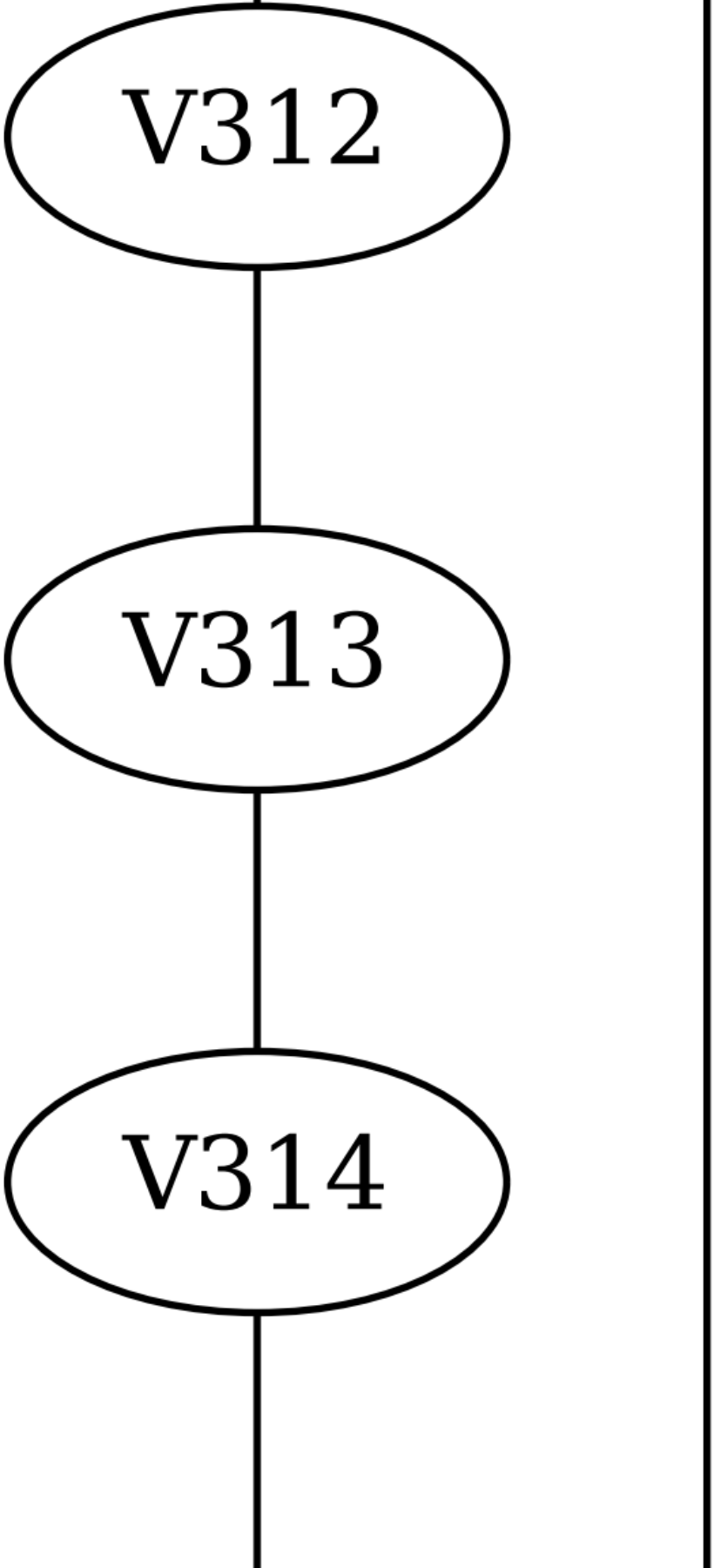
V312
V313
V314

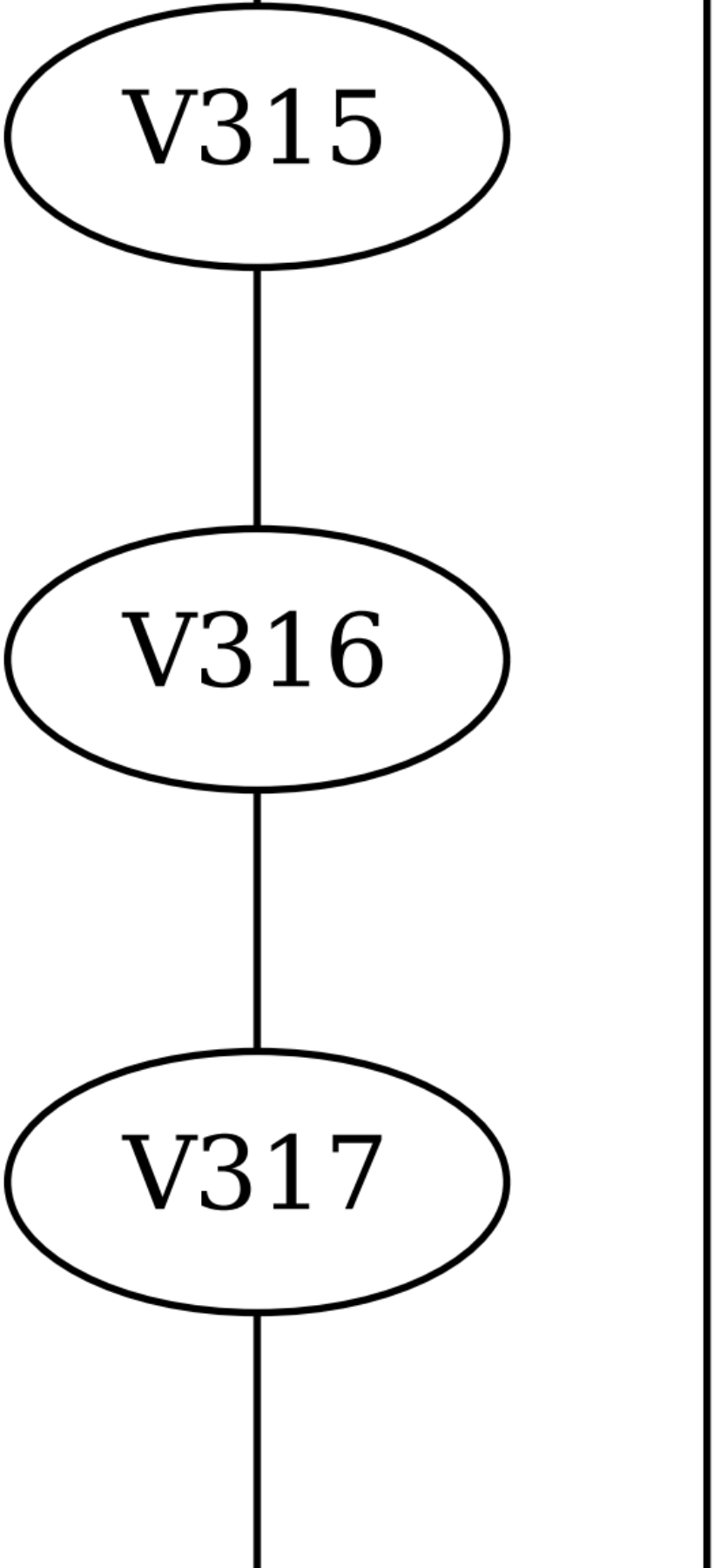
V315
V316
V317

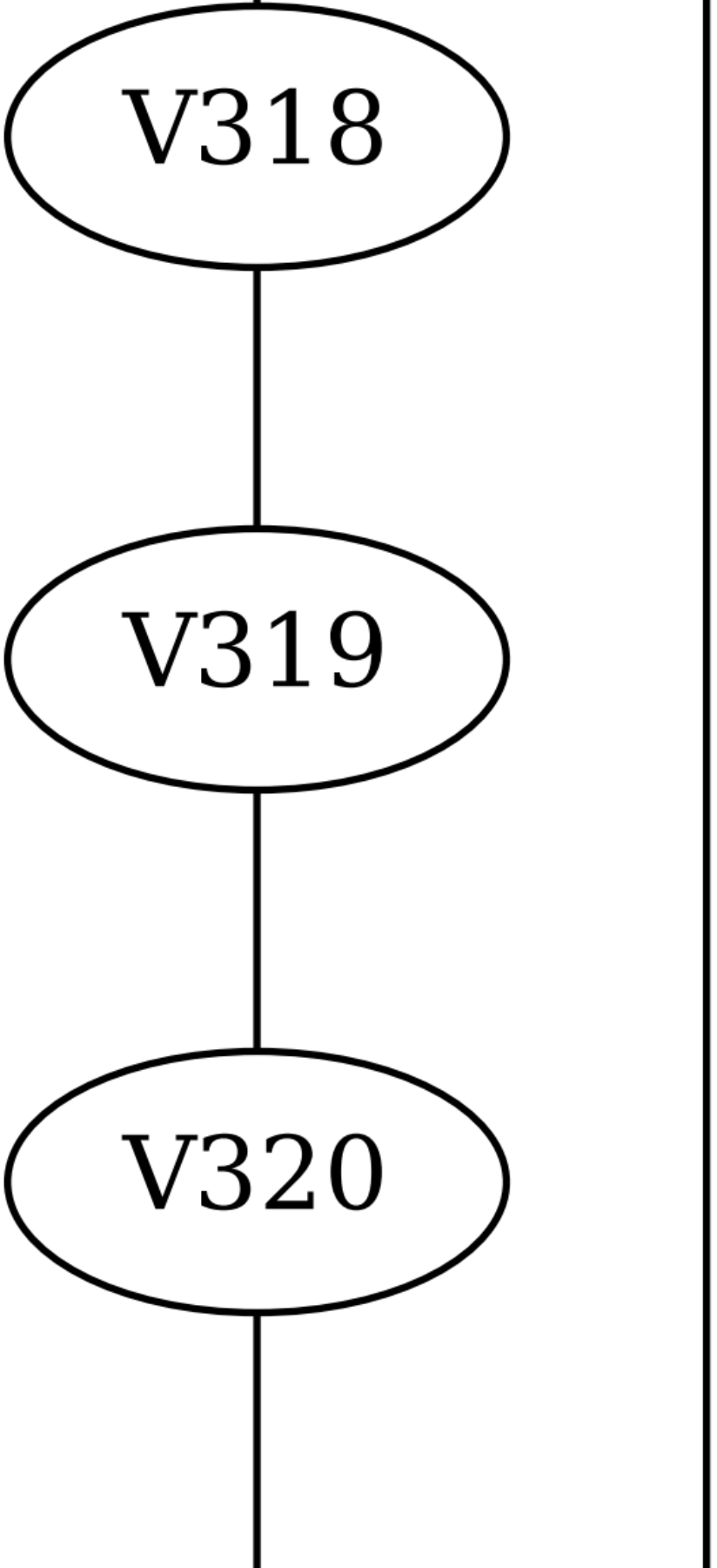
V318
V319
V320

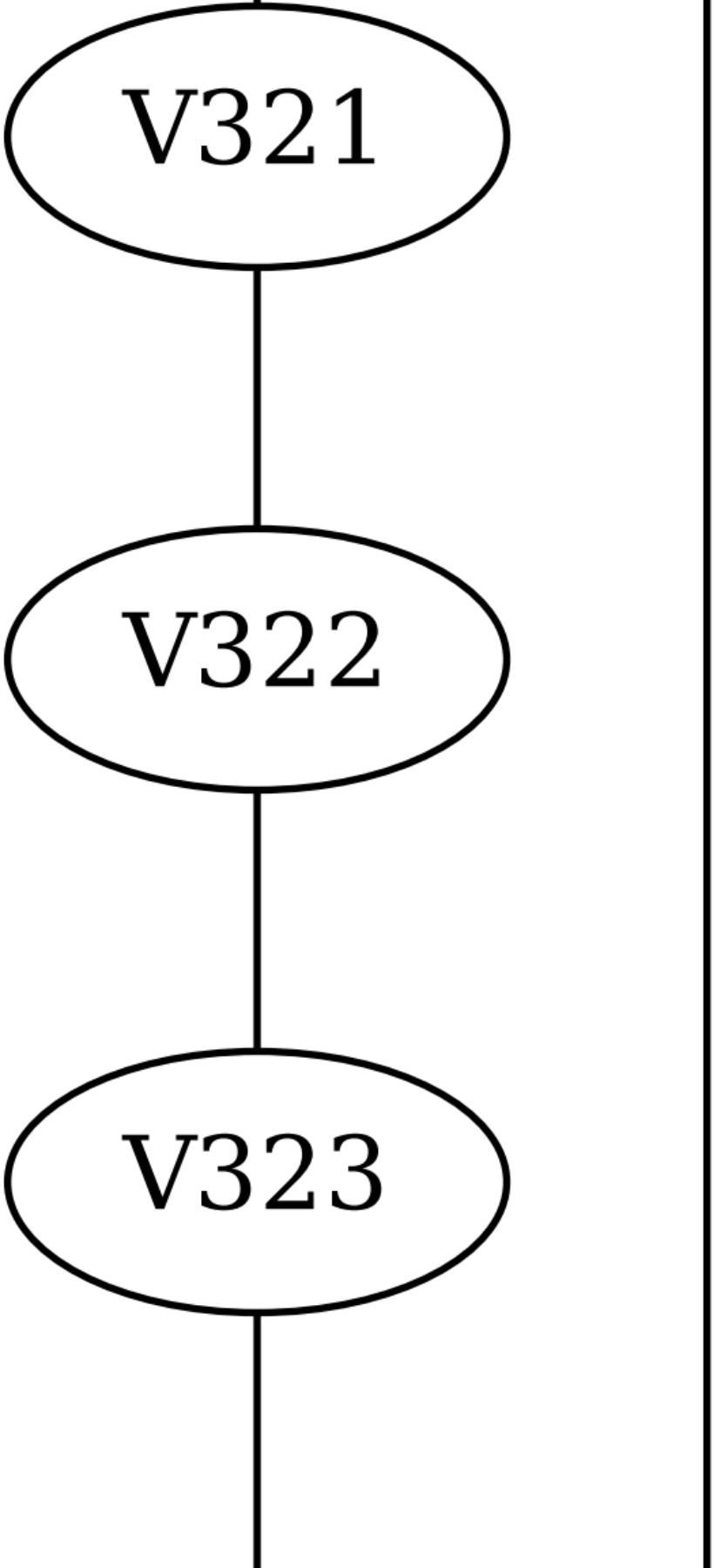
V321
V322
V323

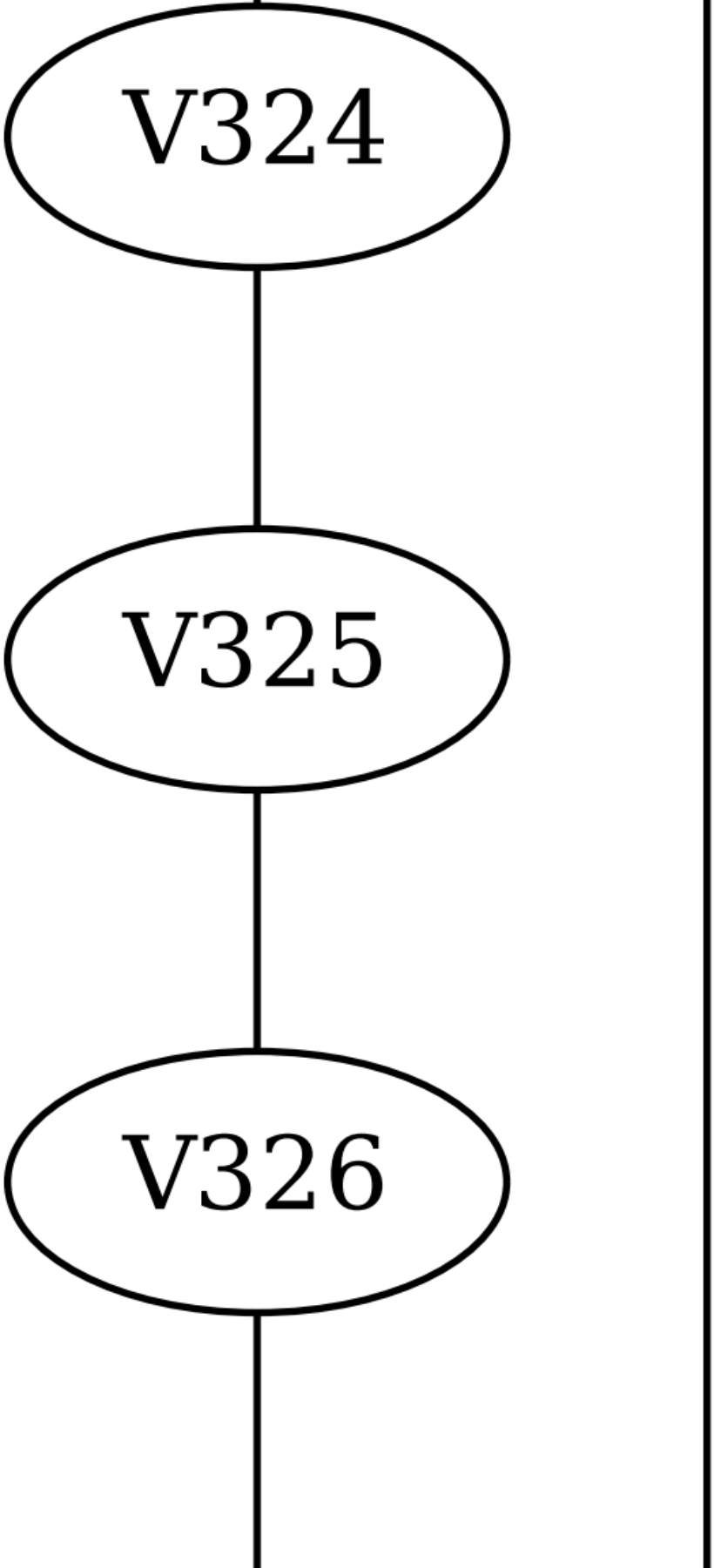
V324
V325
V326

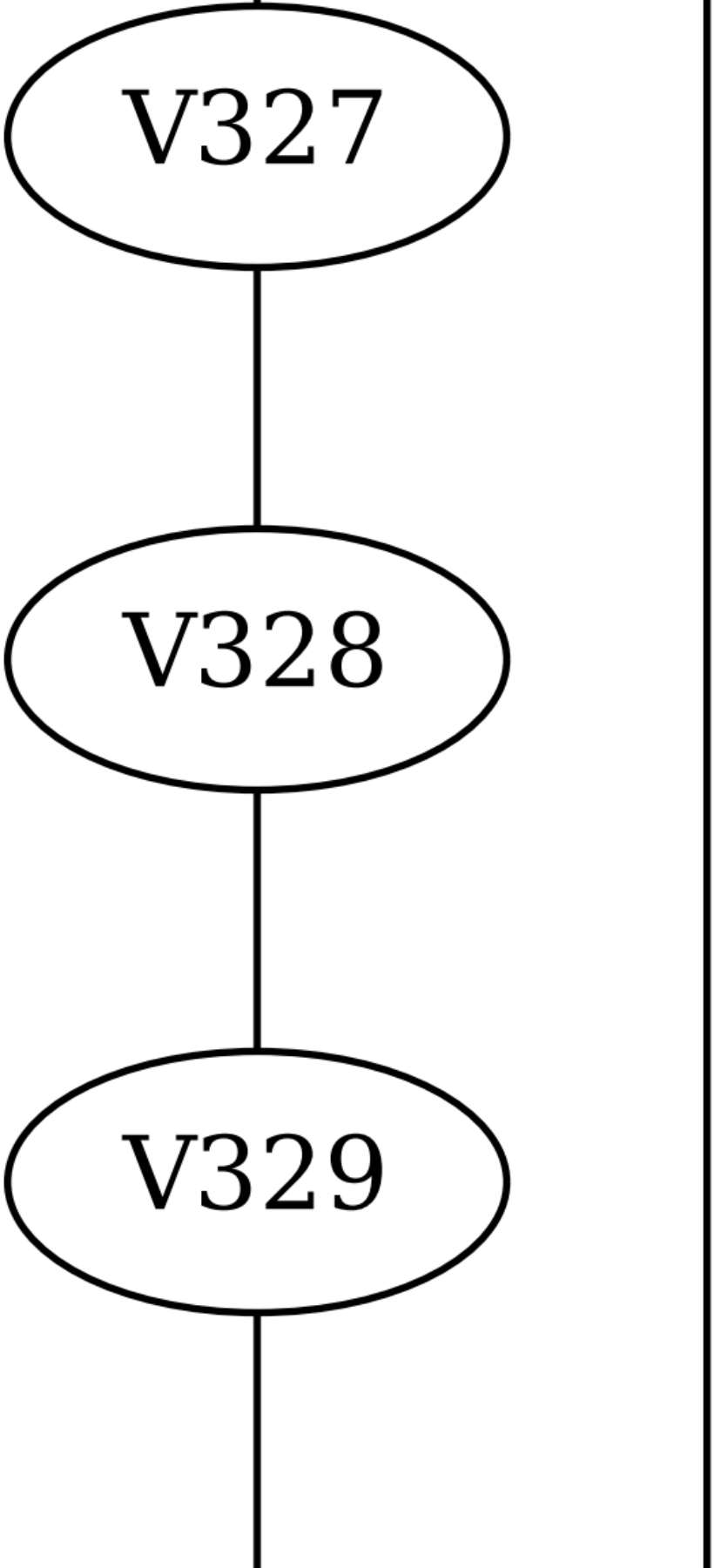
V327
V328
V329

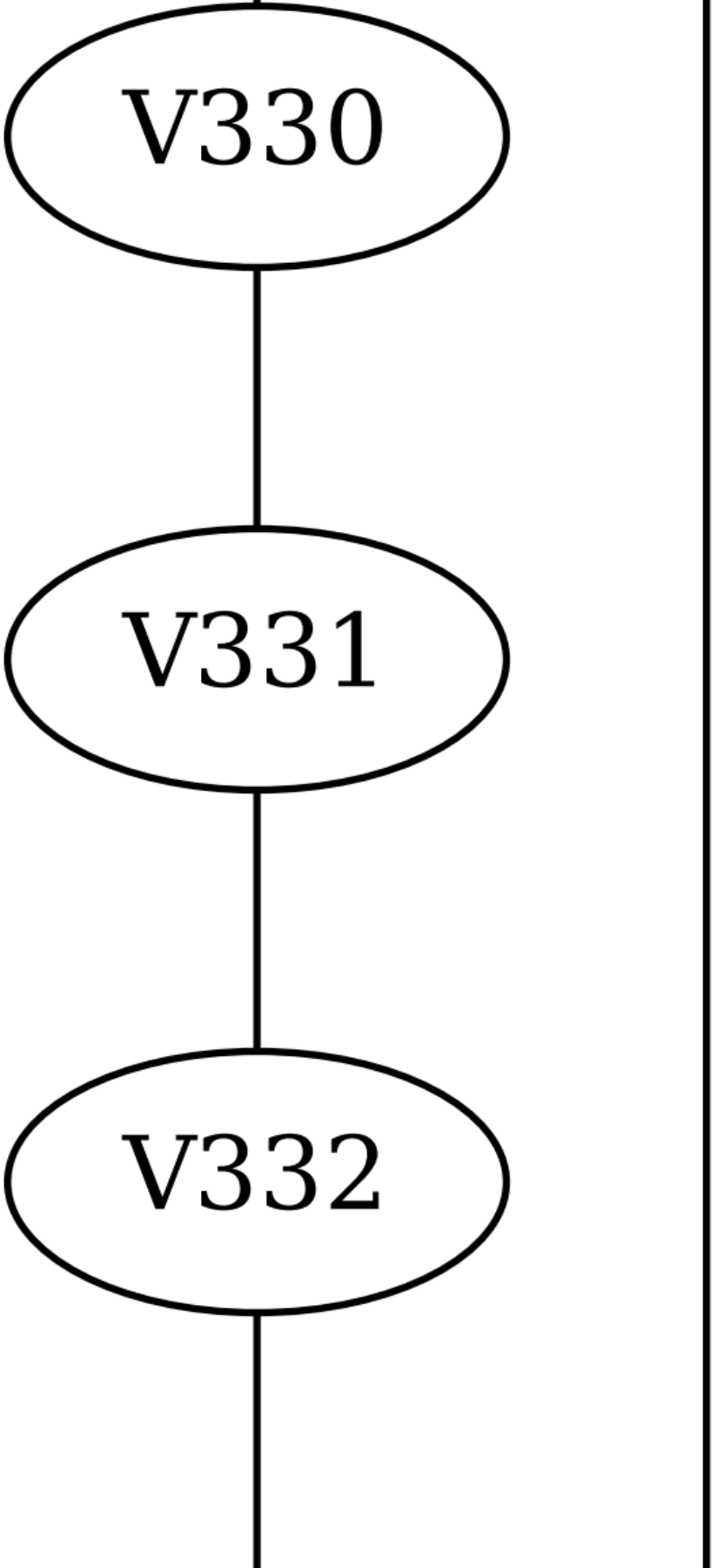
V330
V331
V332

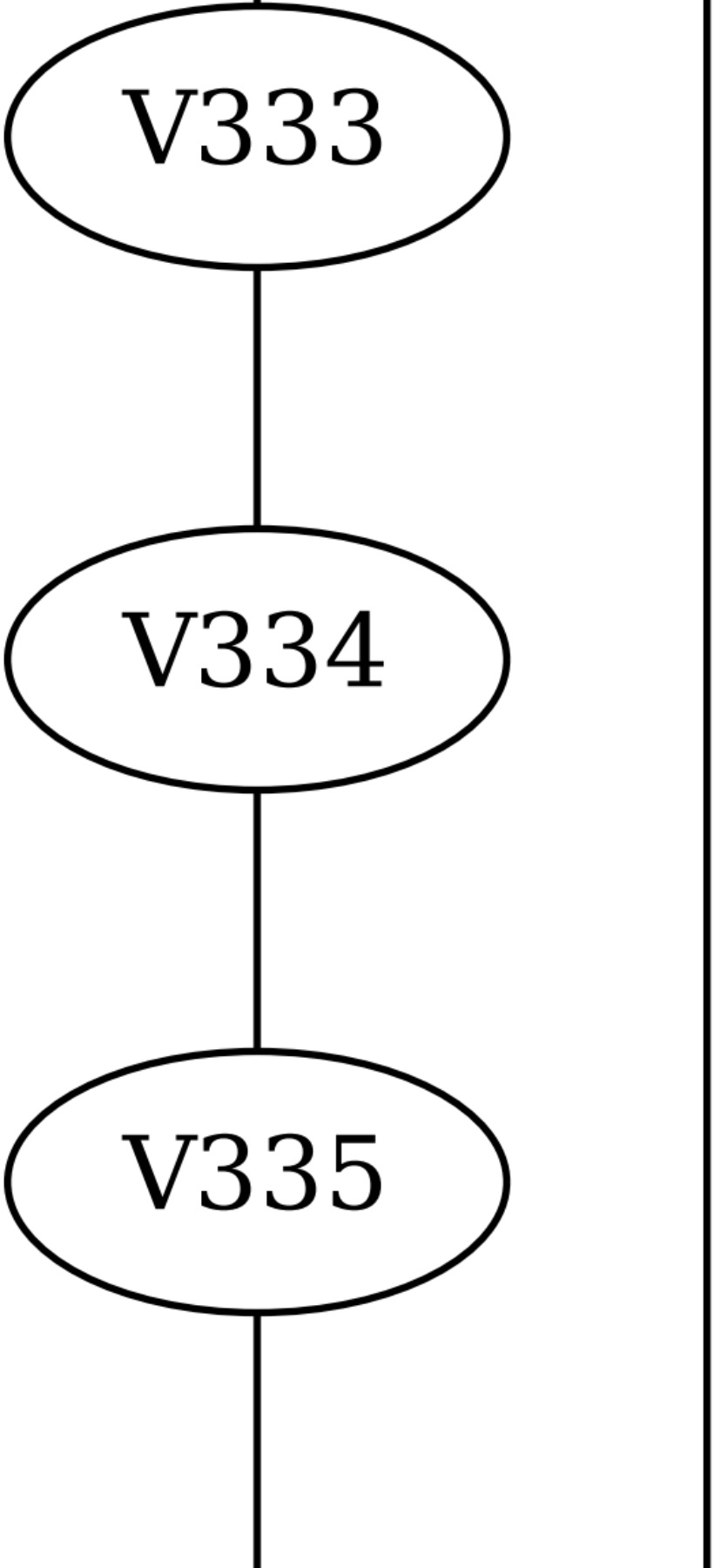
V333
V334
V335

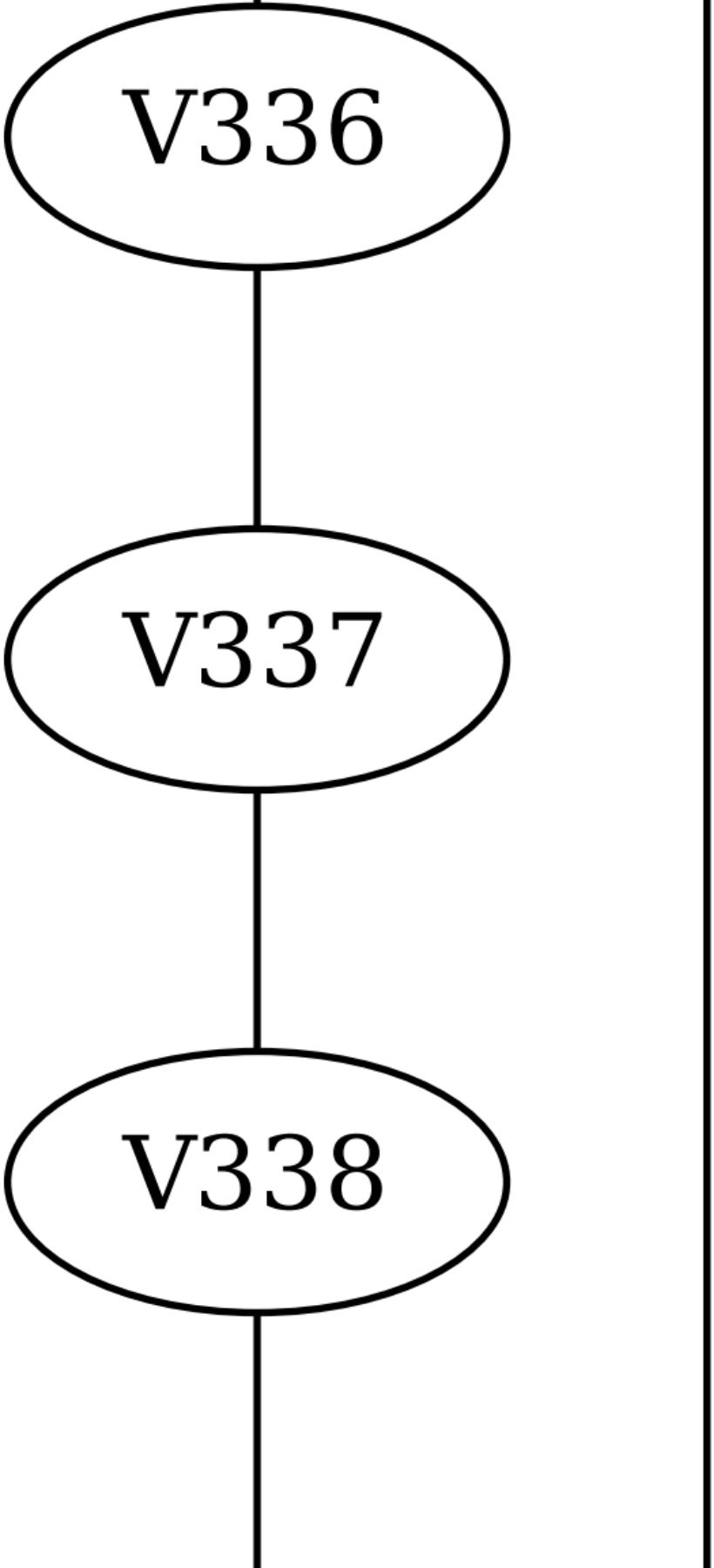
V336
V337
V338

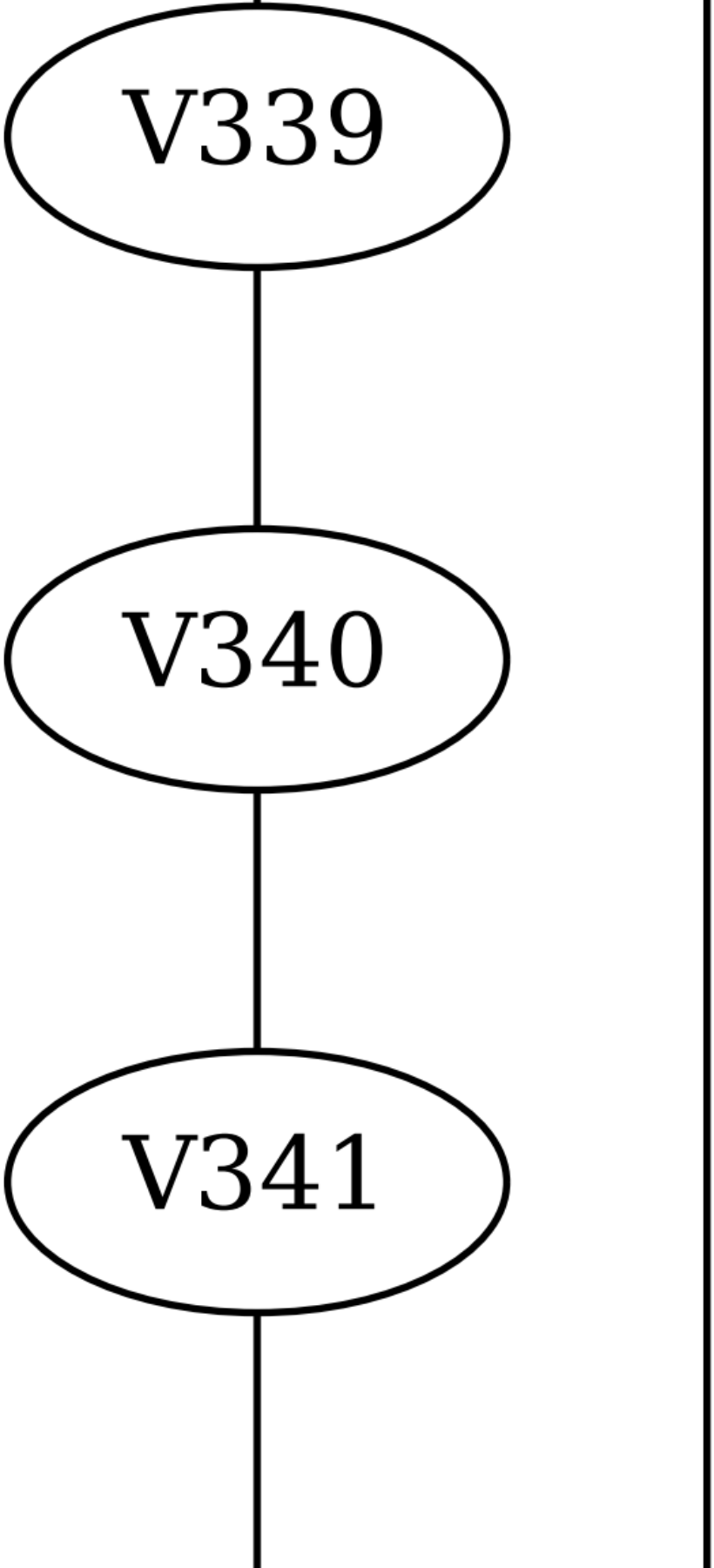
V339
V340
V341

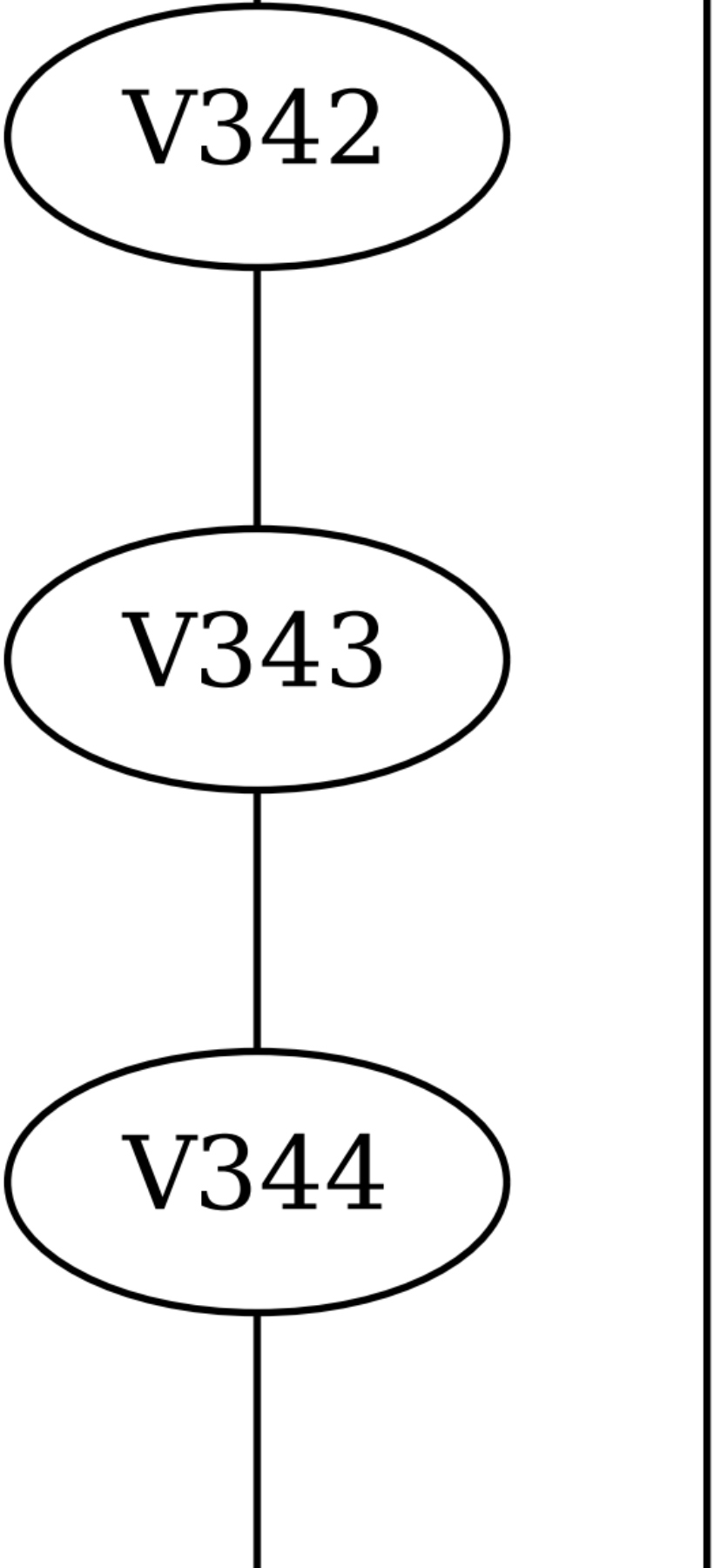
V342
V343
V344

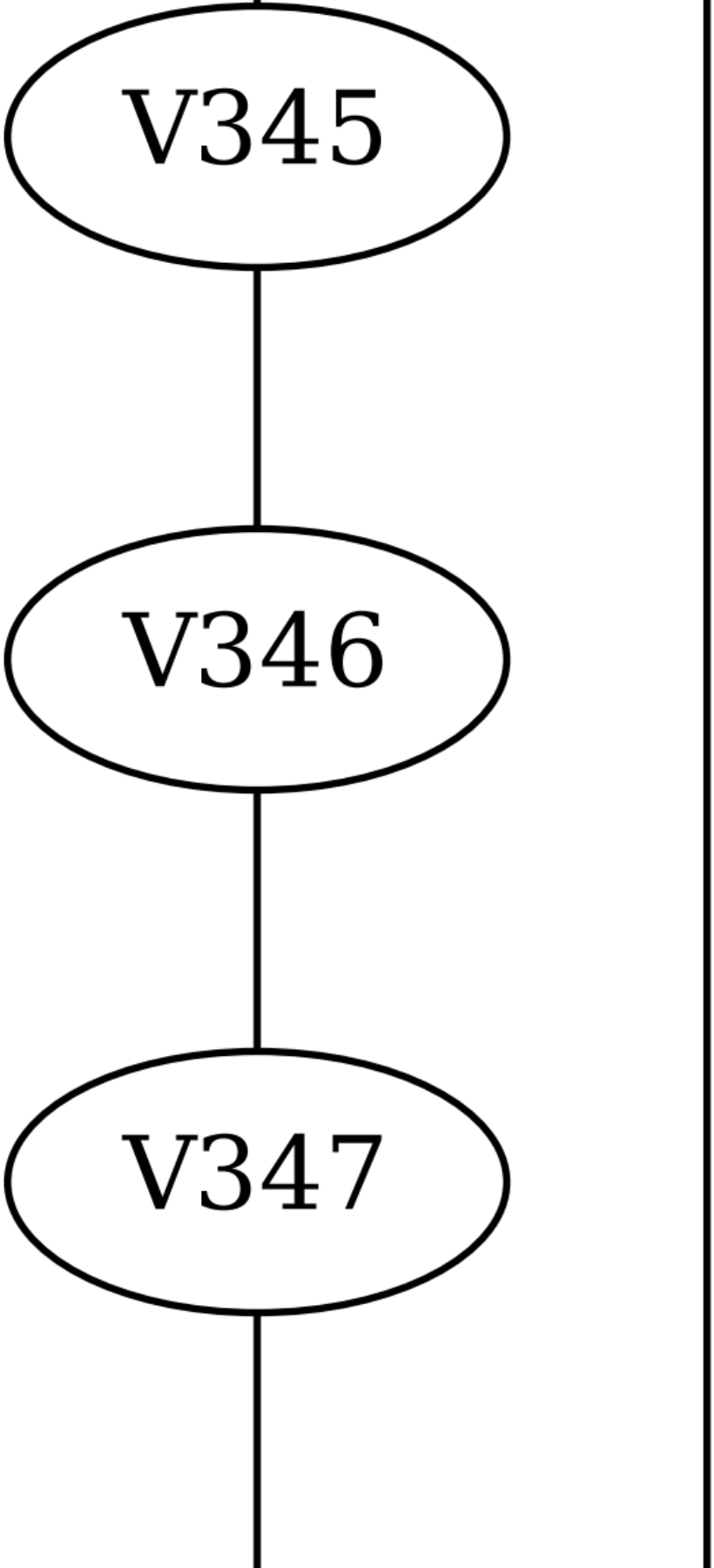
V345
V346
V347

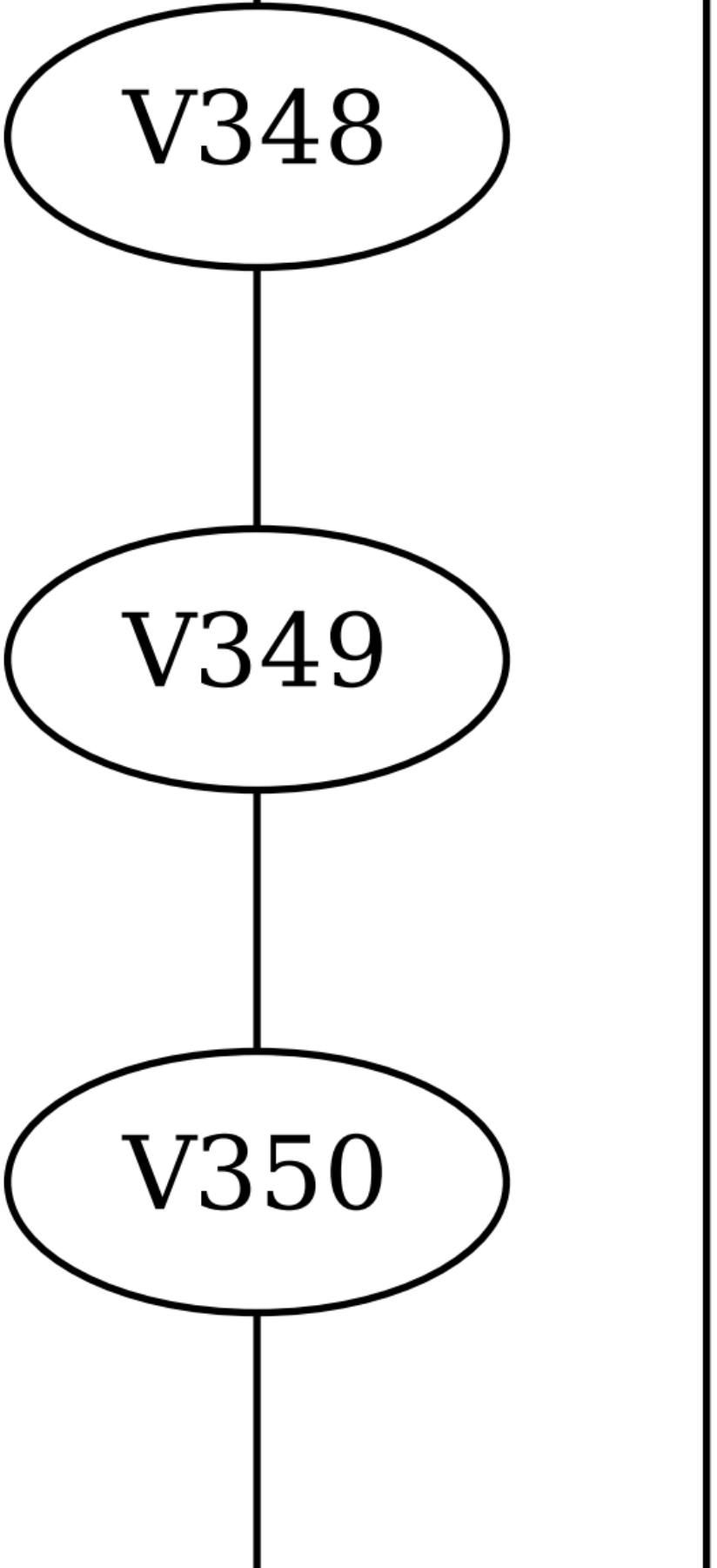
V348
V349
V350

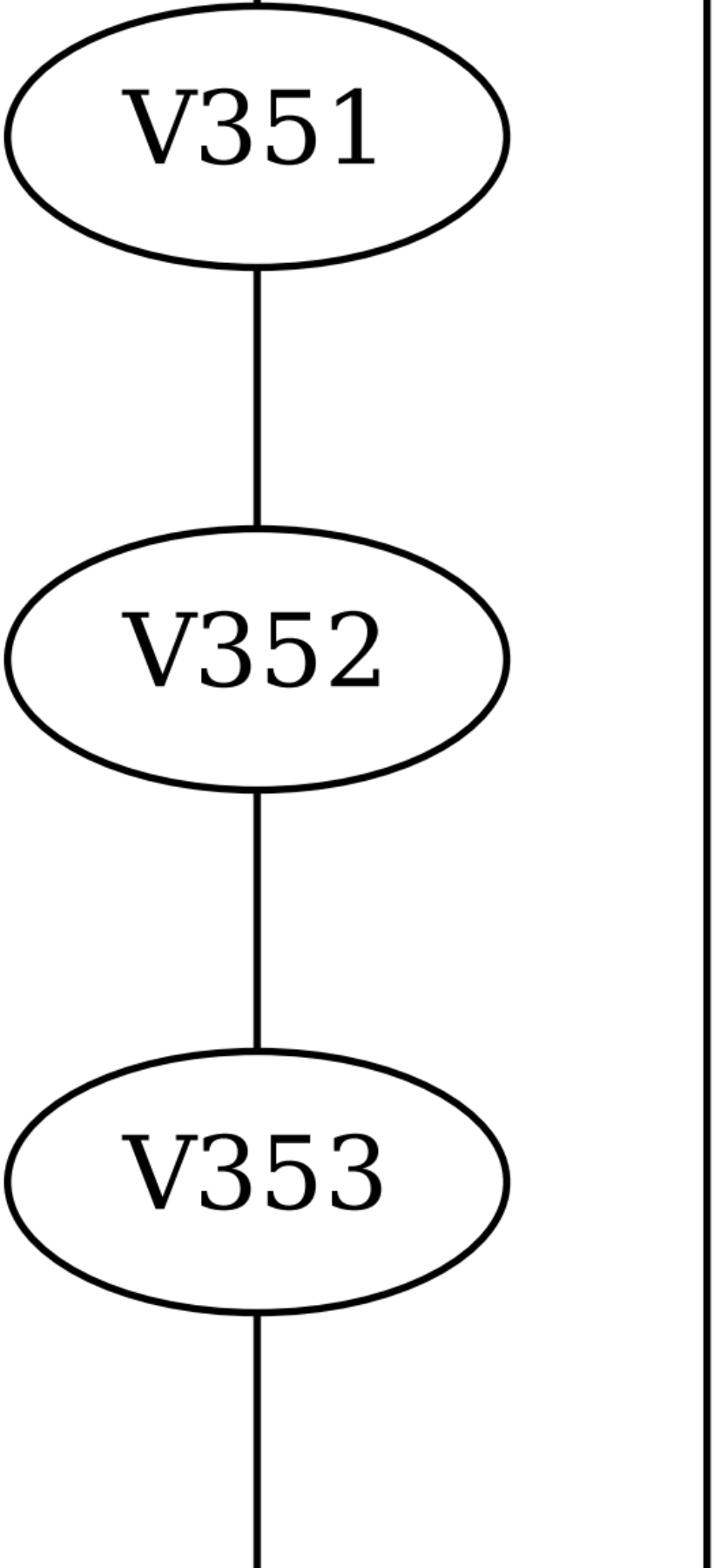
V351
V352
V353

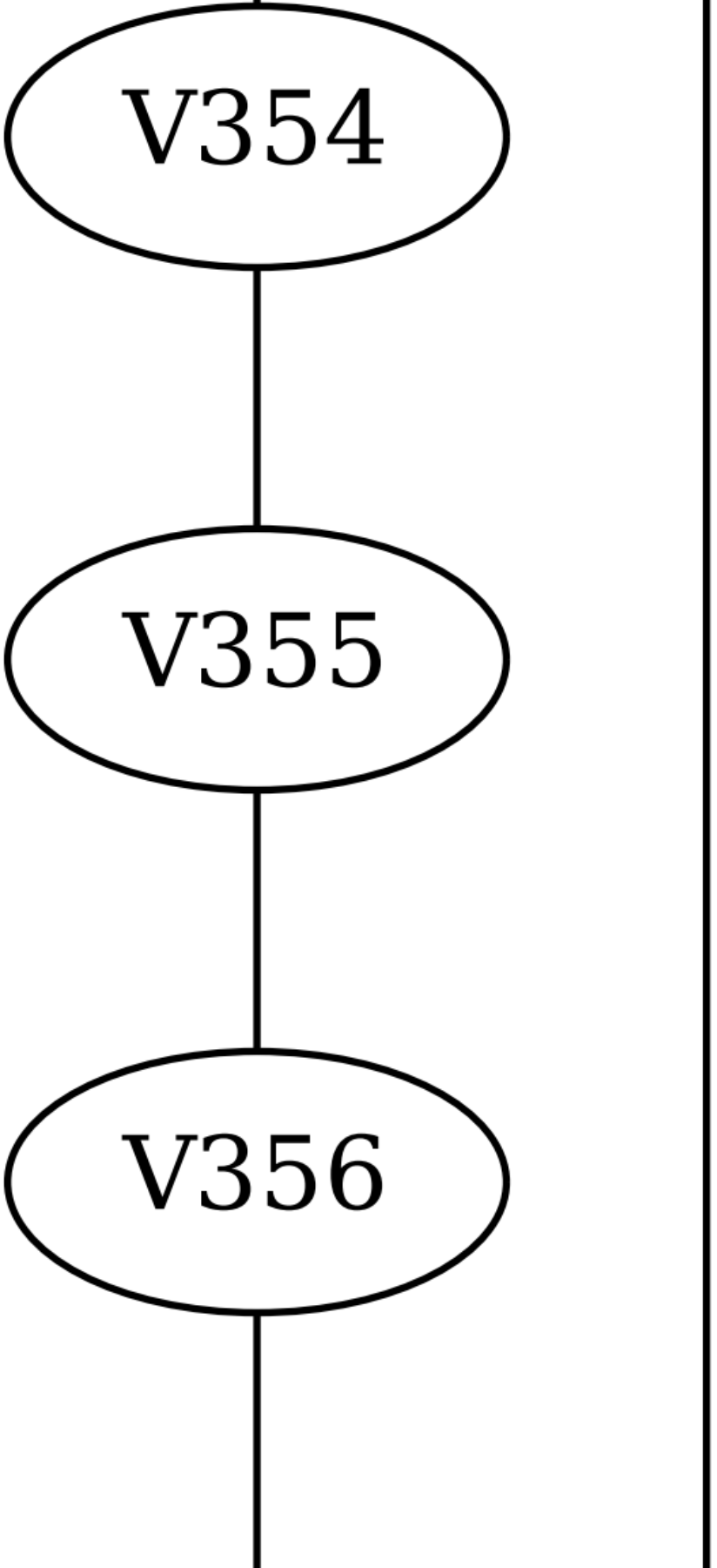
V354
V355
V356

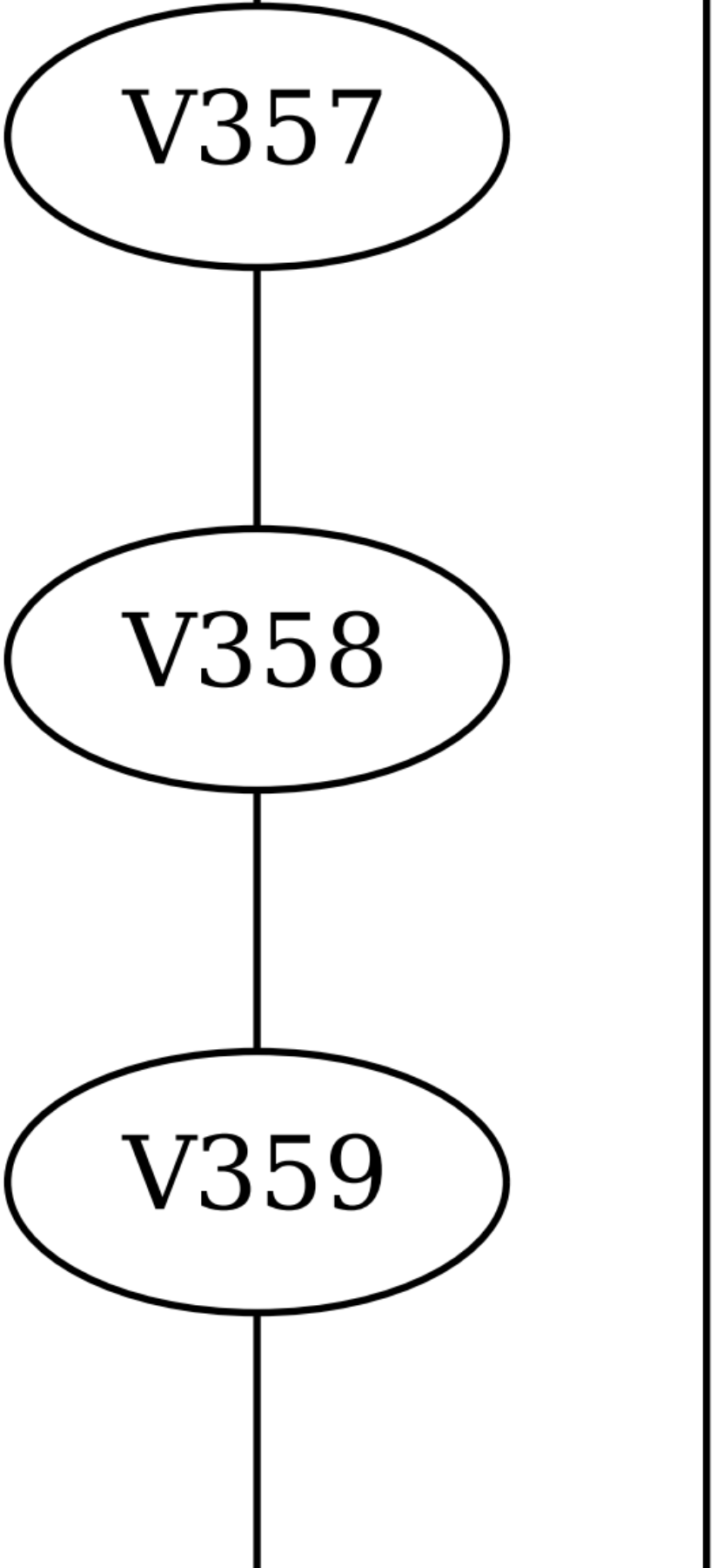
V357
V358
V359

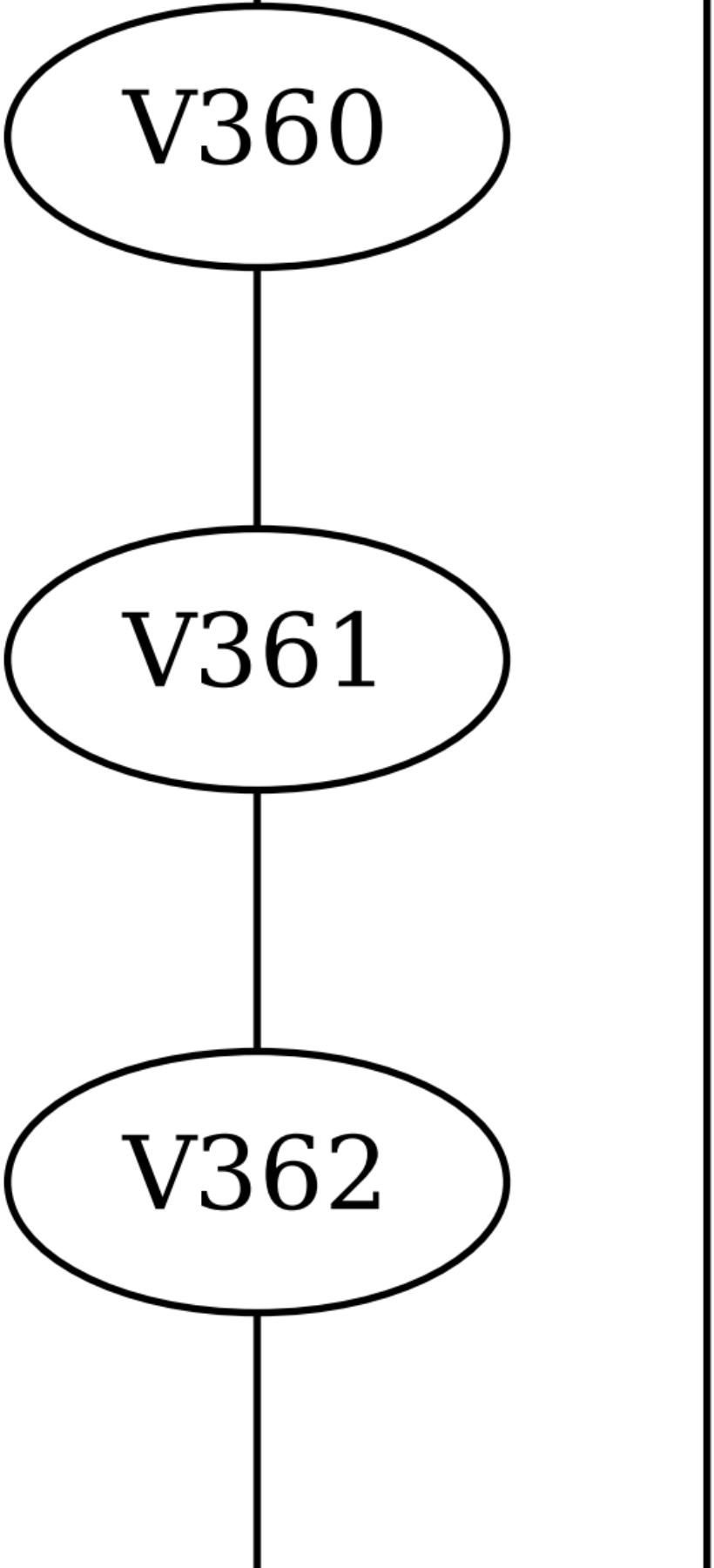
V360
V361
V362

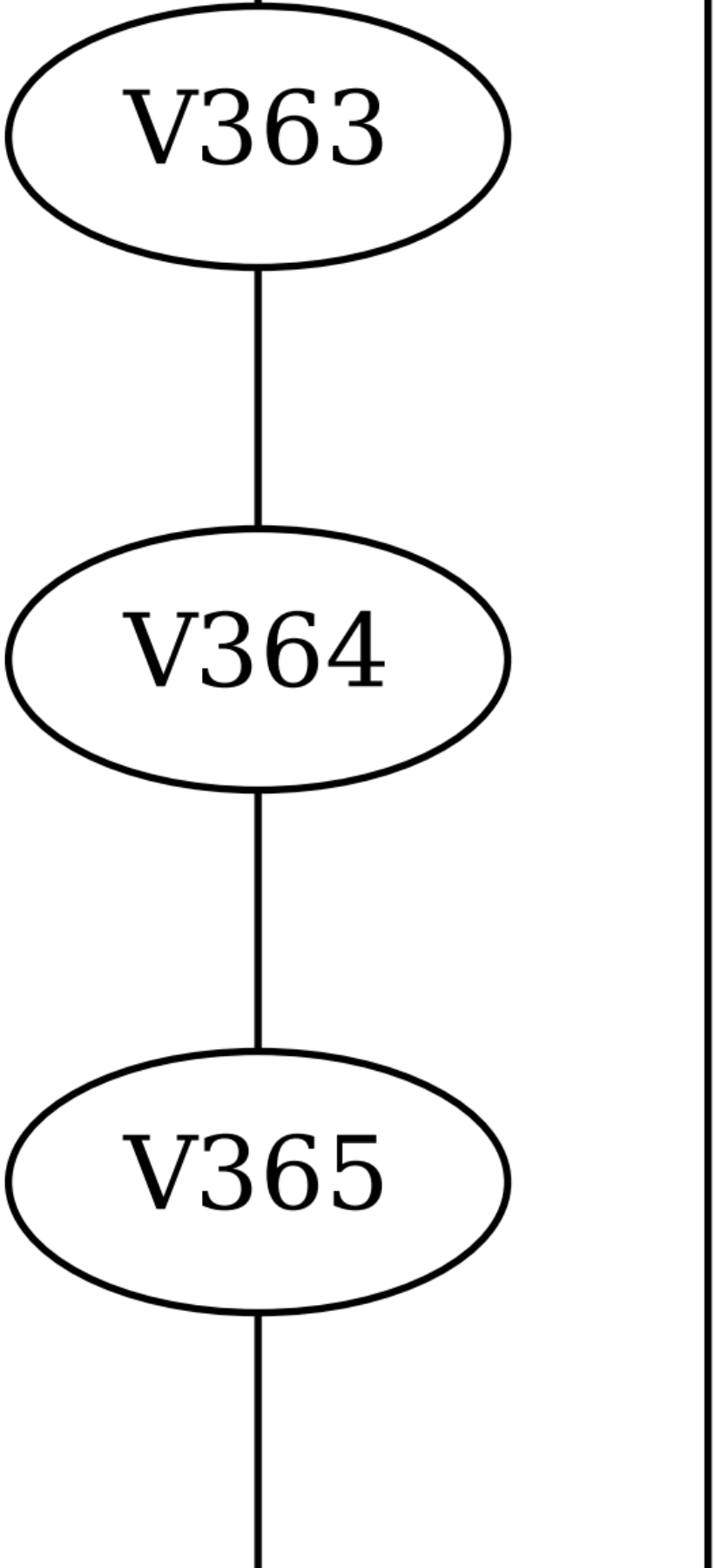
V363
V364
V365

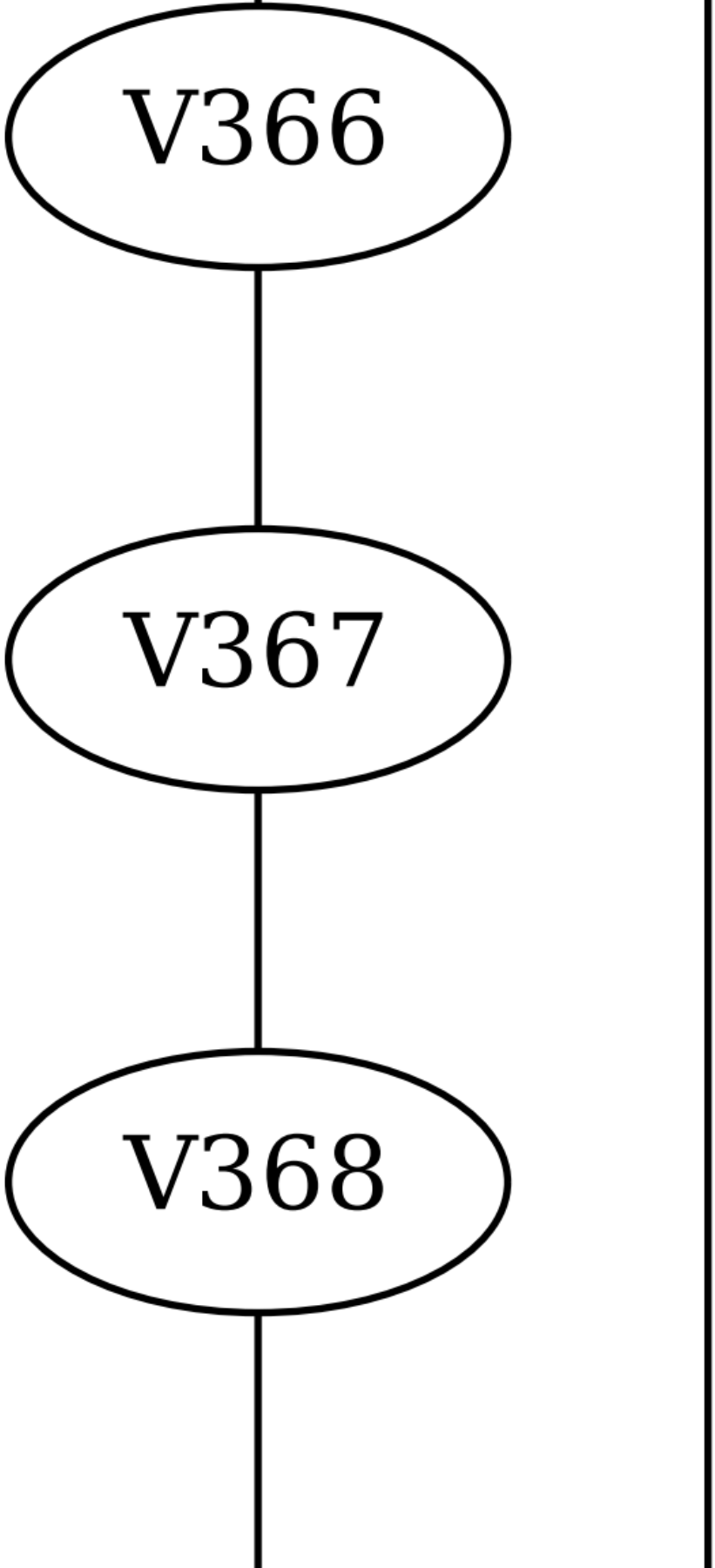
V366
V367
V368

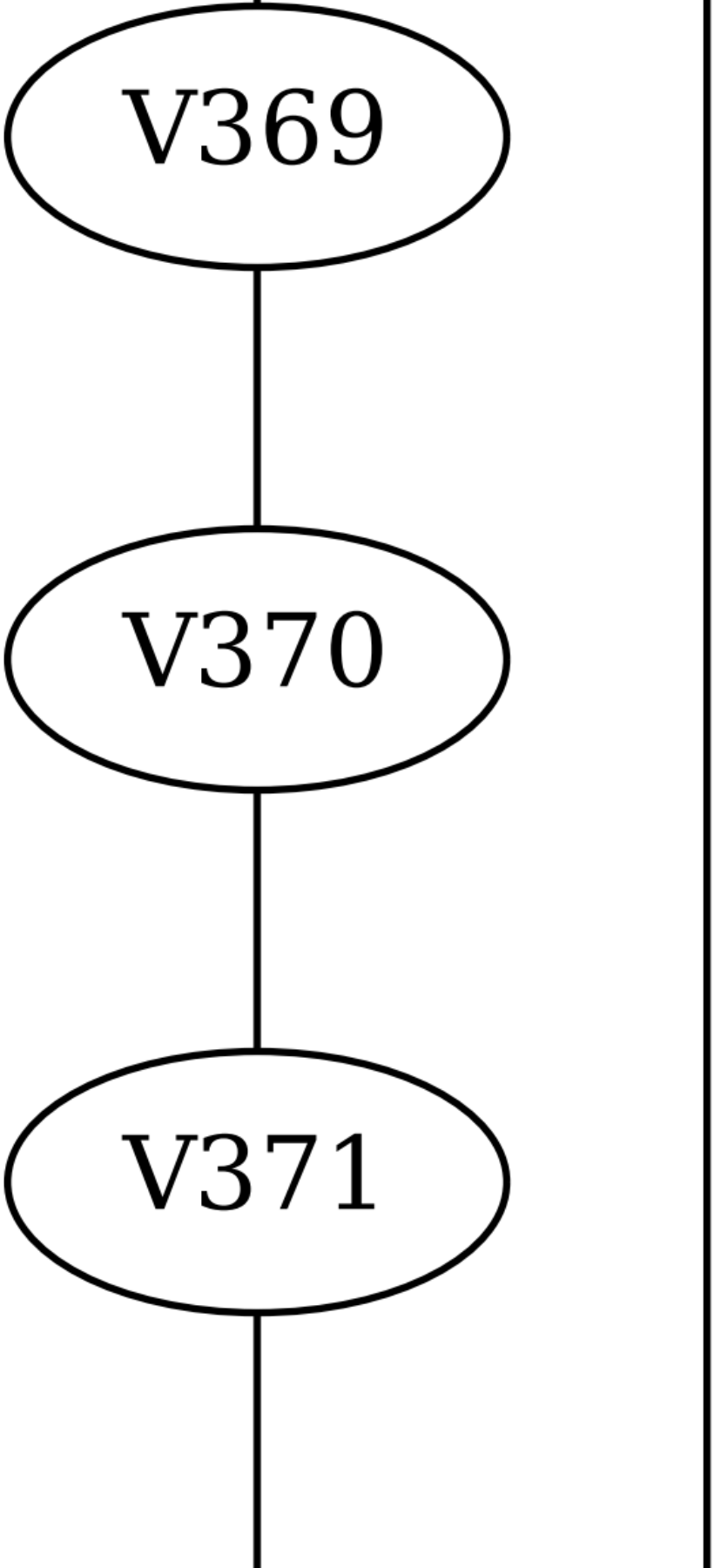
V369
V370
V371

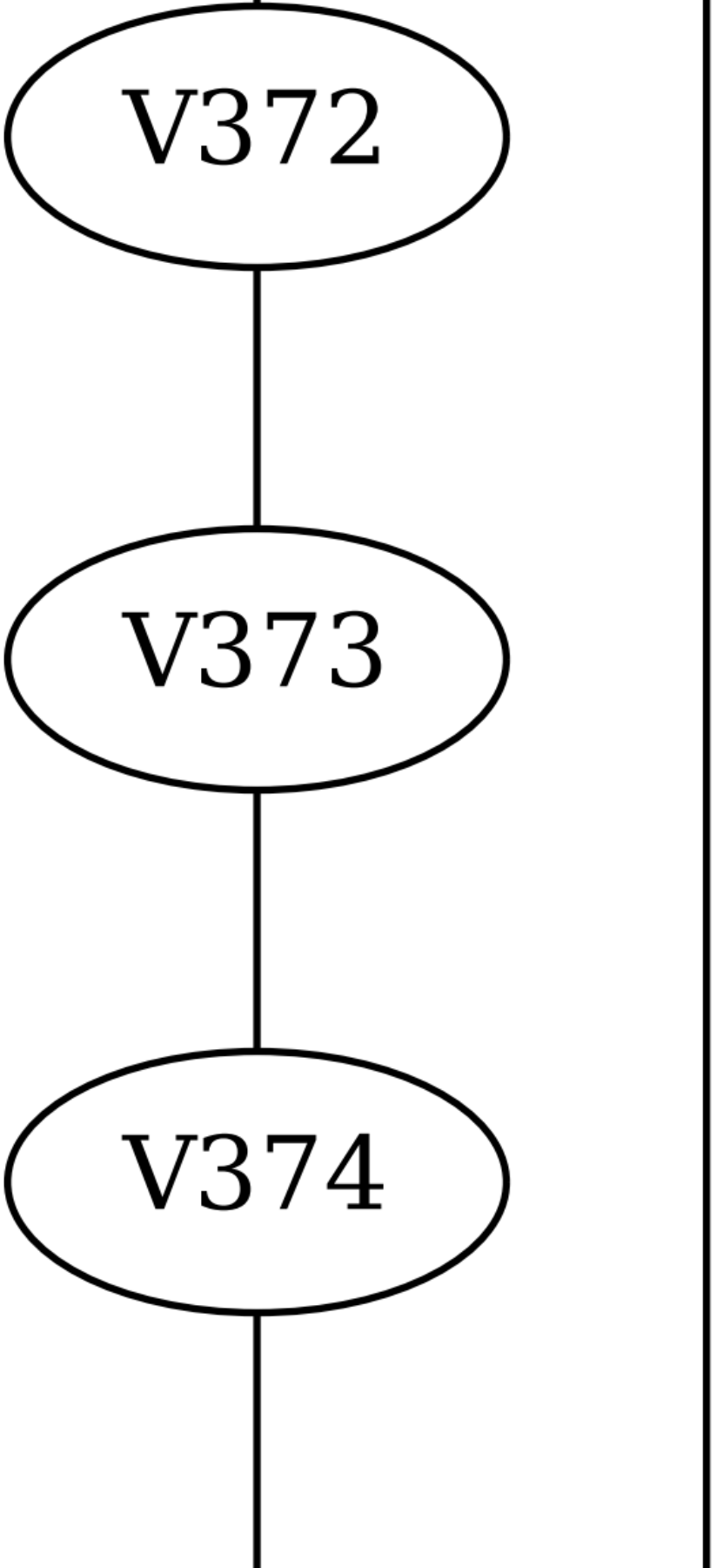
V372
V373
V374

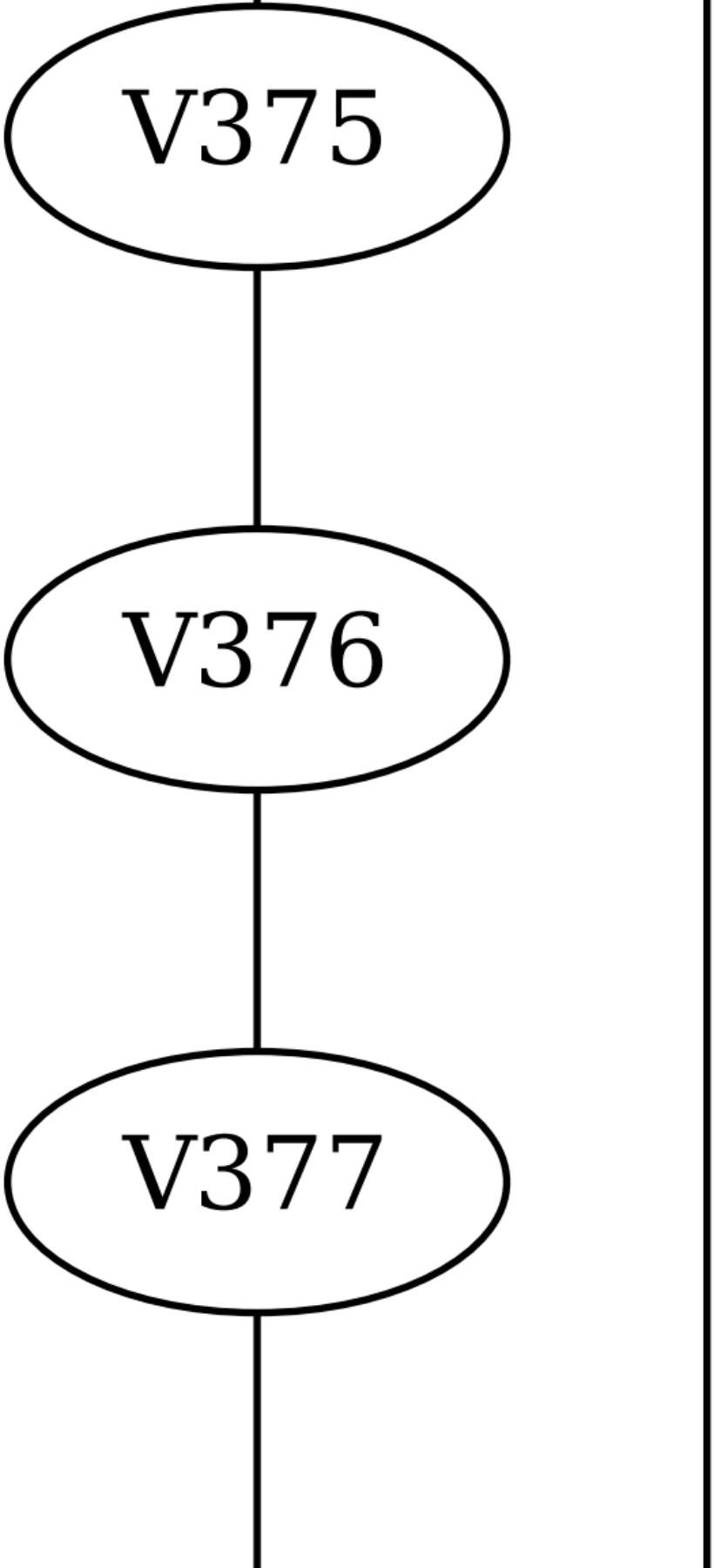
V375
V376
V377

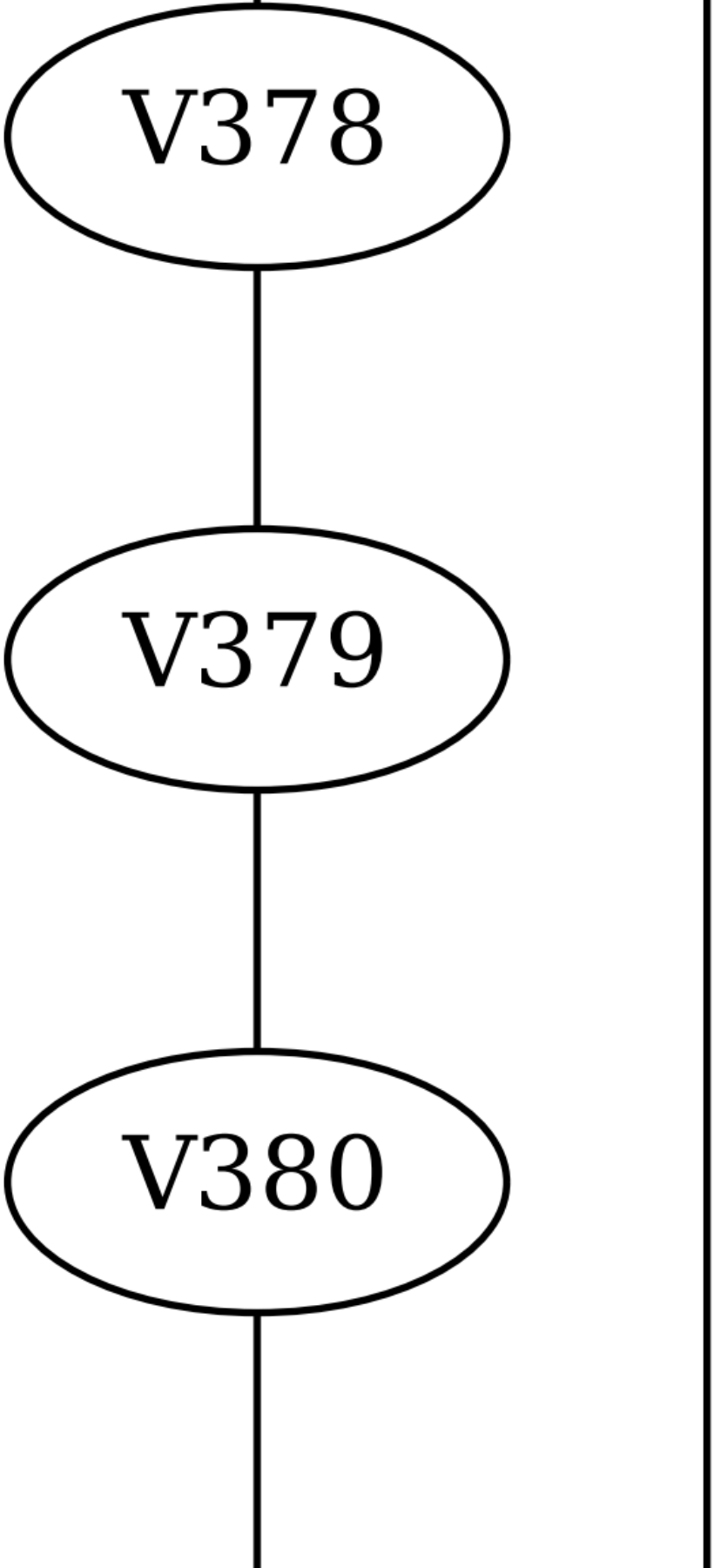
V378
V379
V380

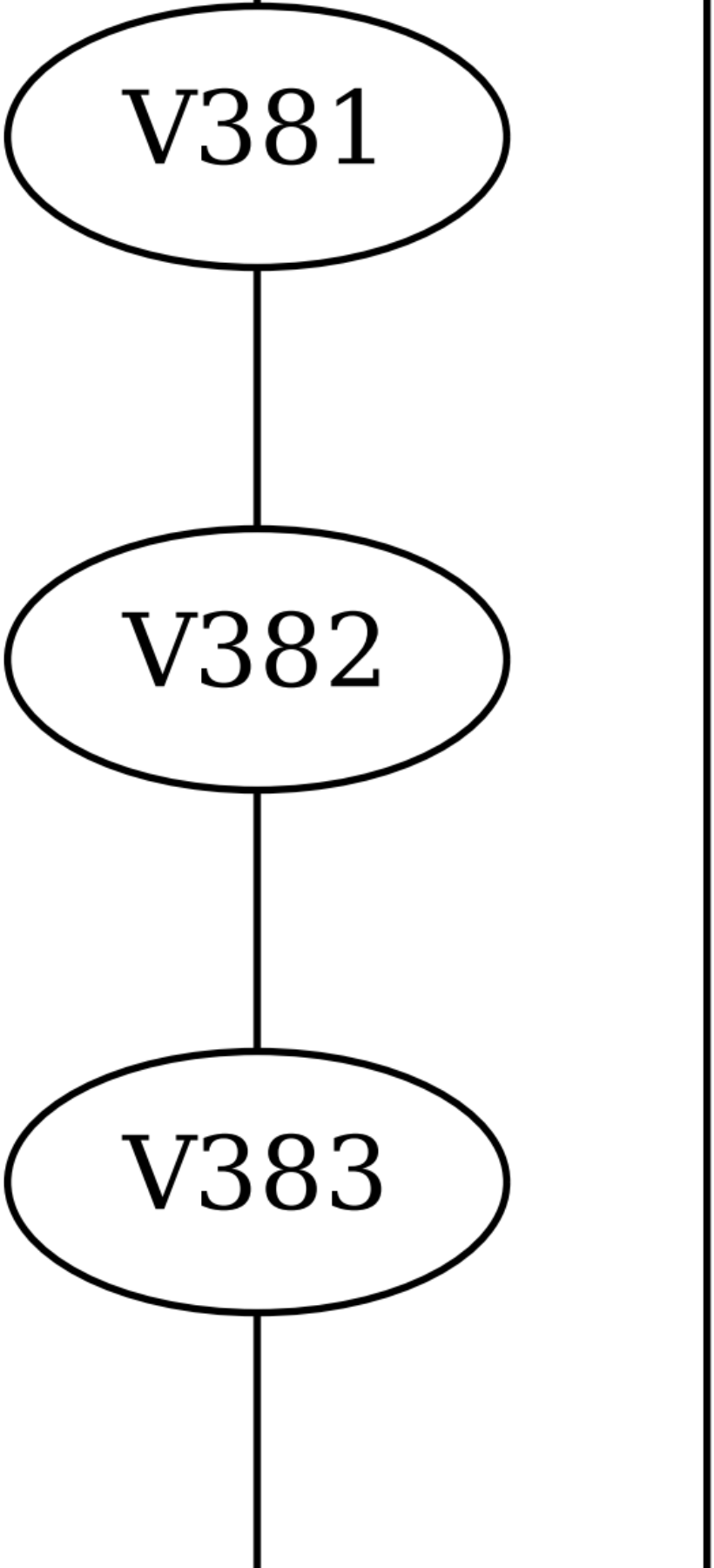
V381
V382
V383

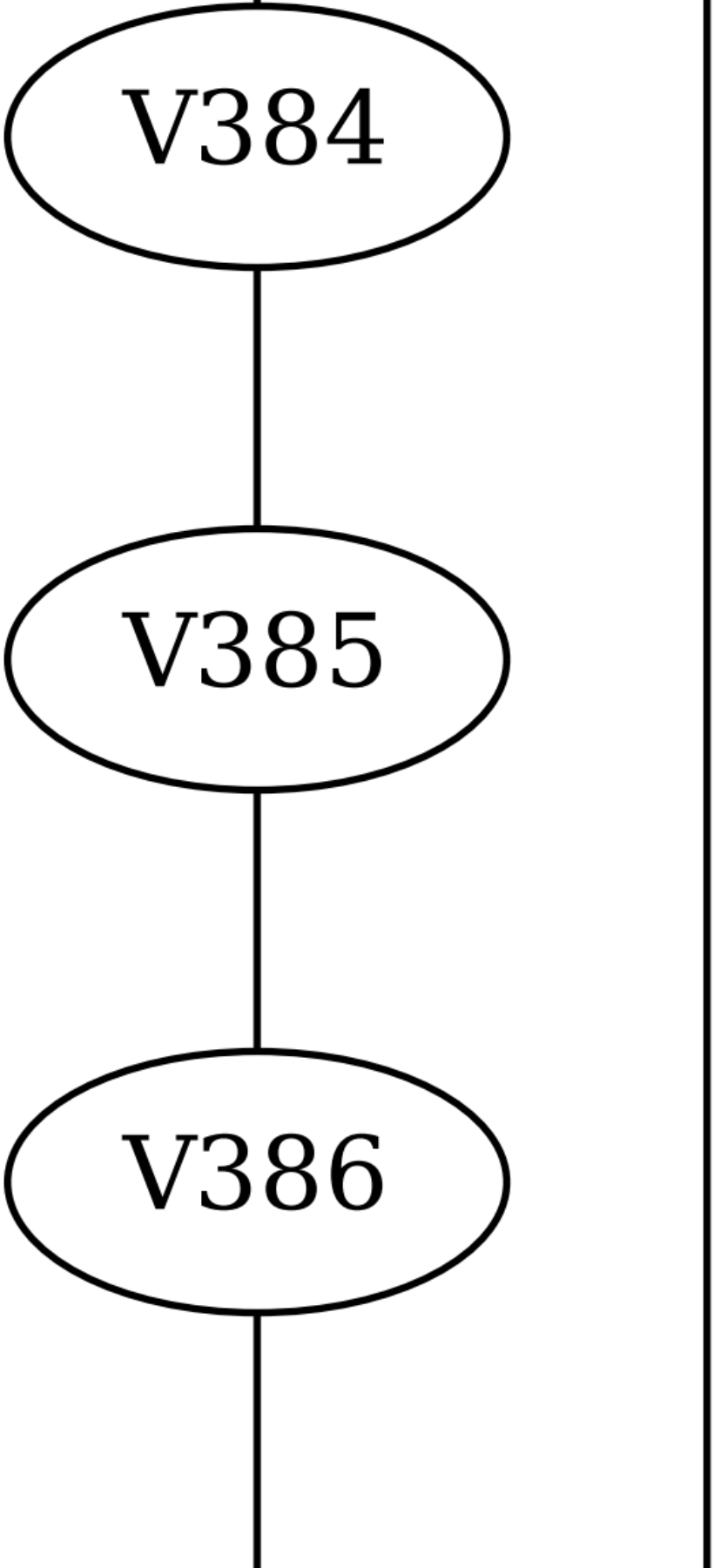
V384
V385
V386

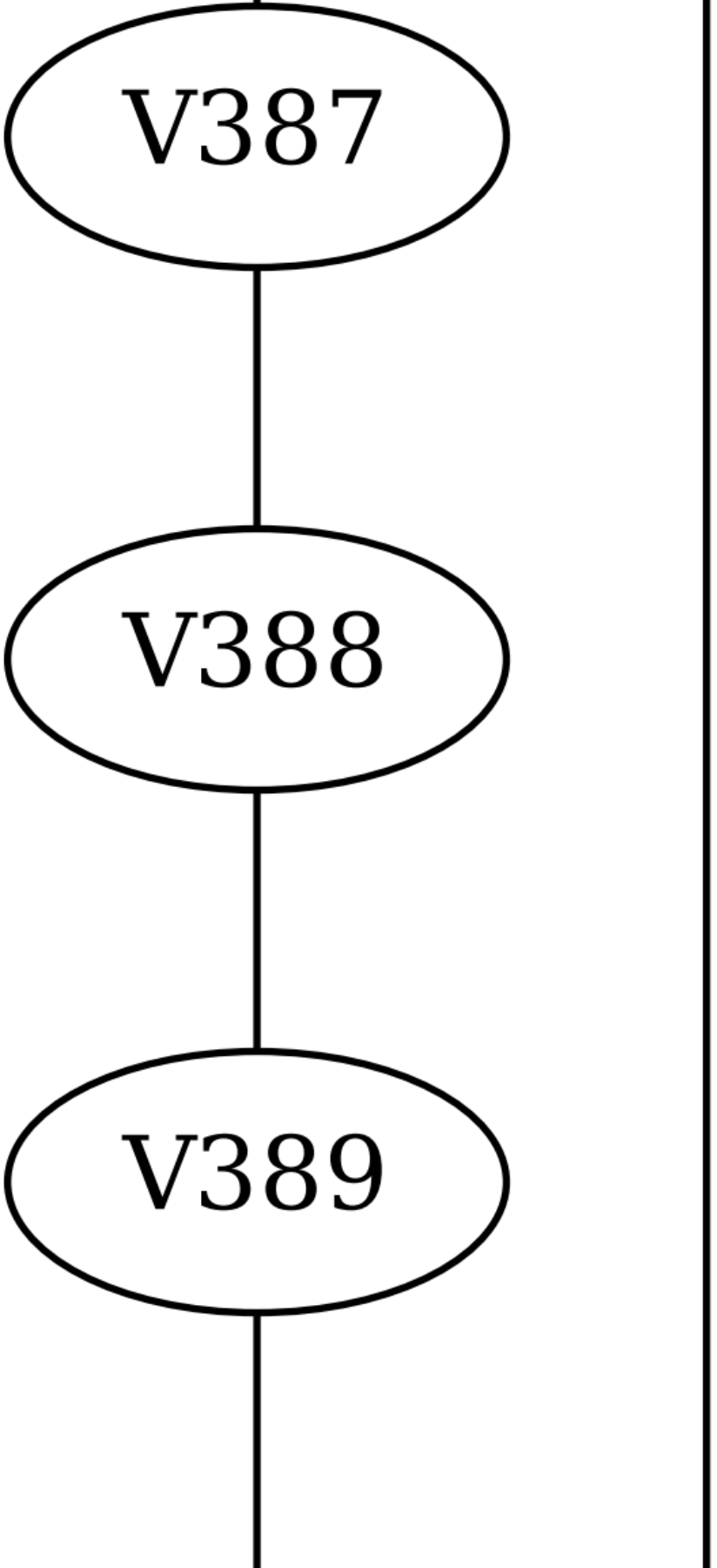
V387
V388
V389

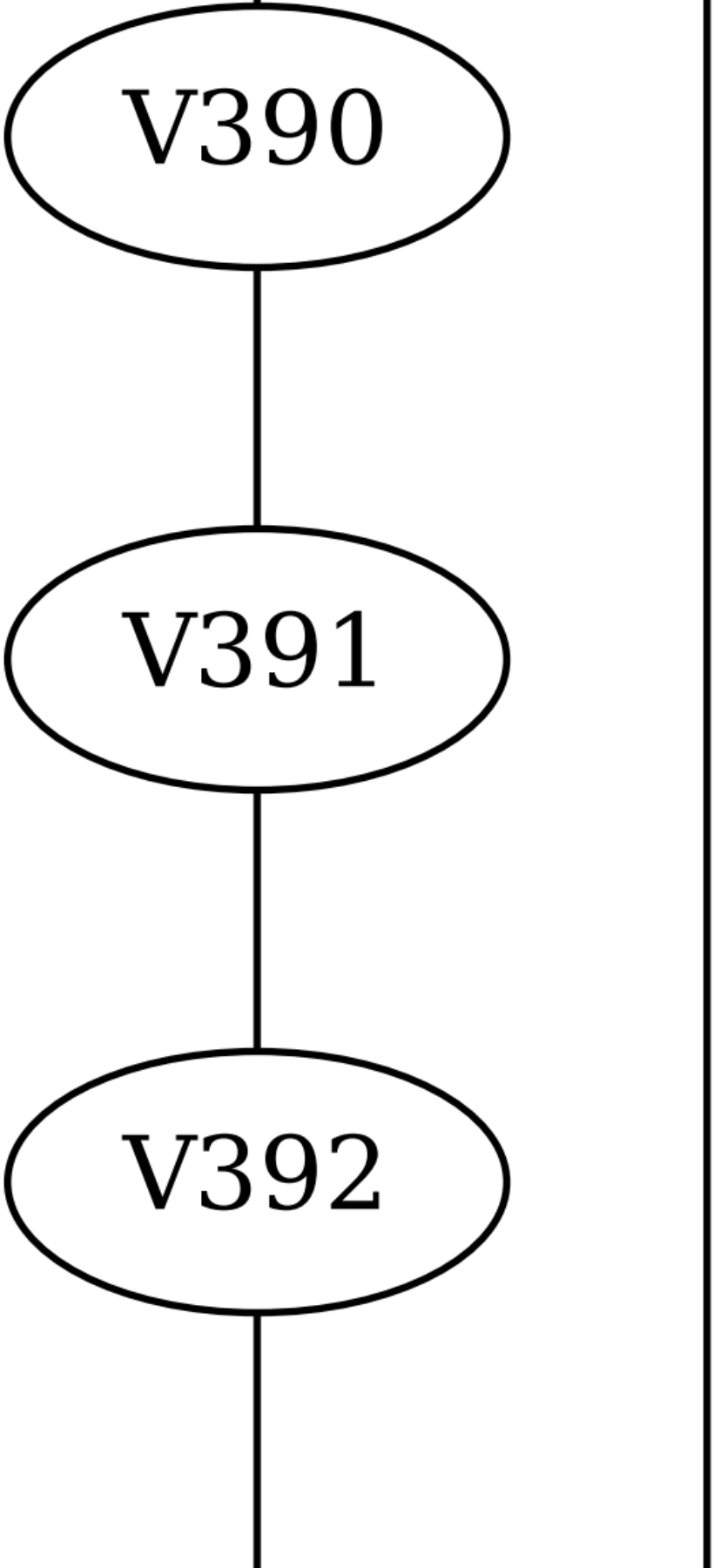
V390
V391
V392

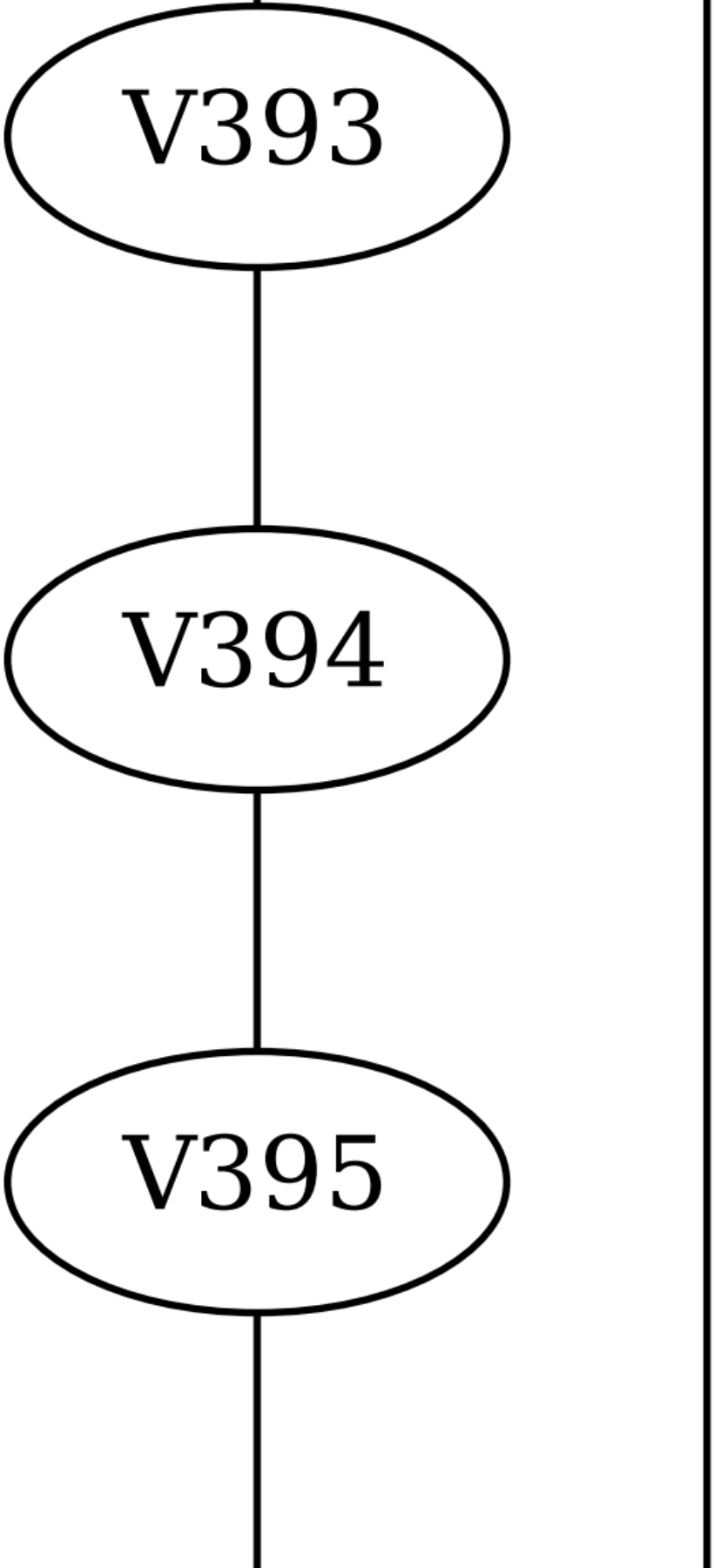
V393
V394
V395

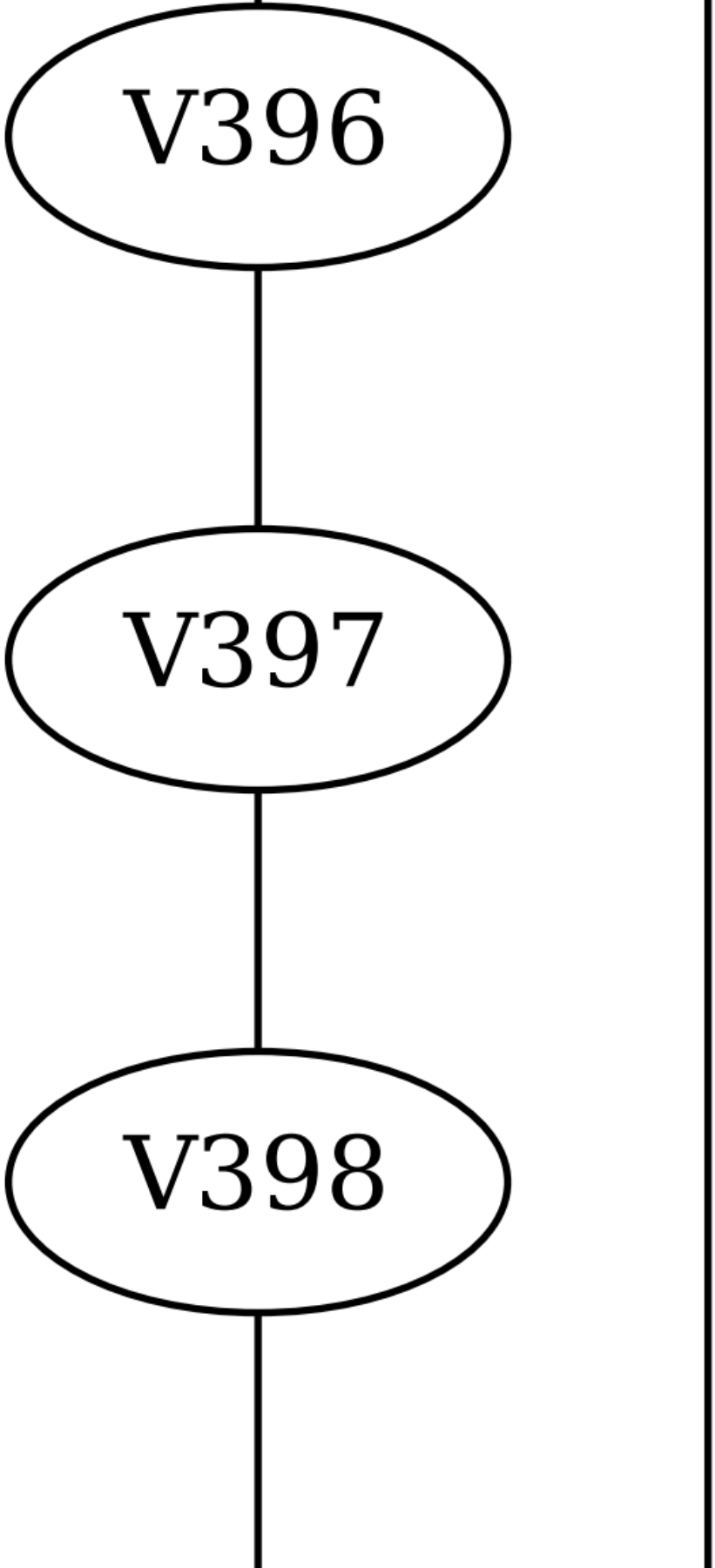
V396
V397
V398

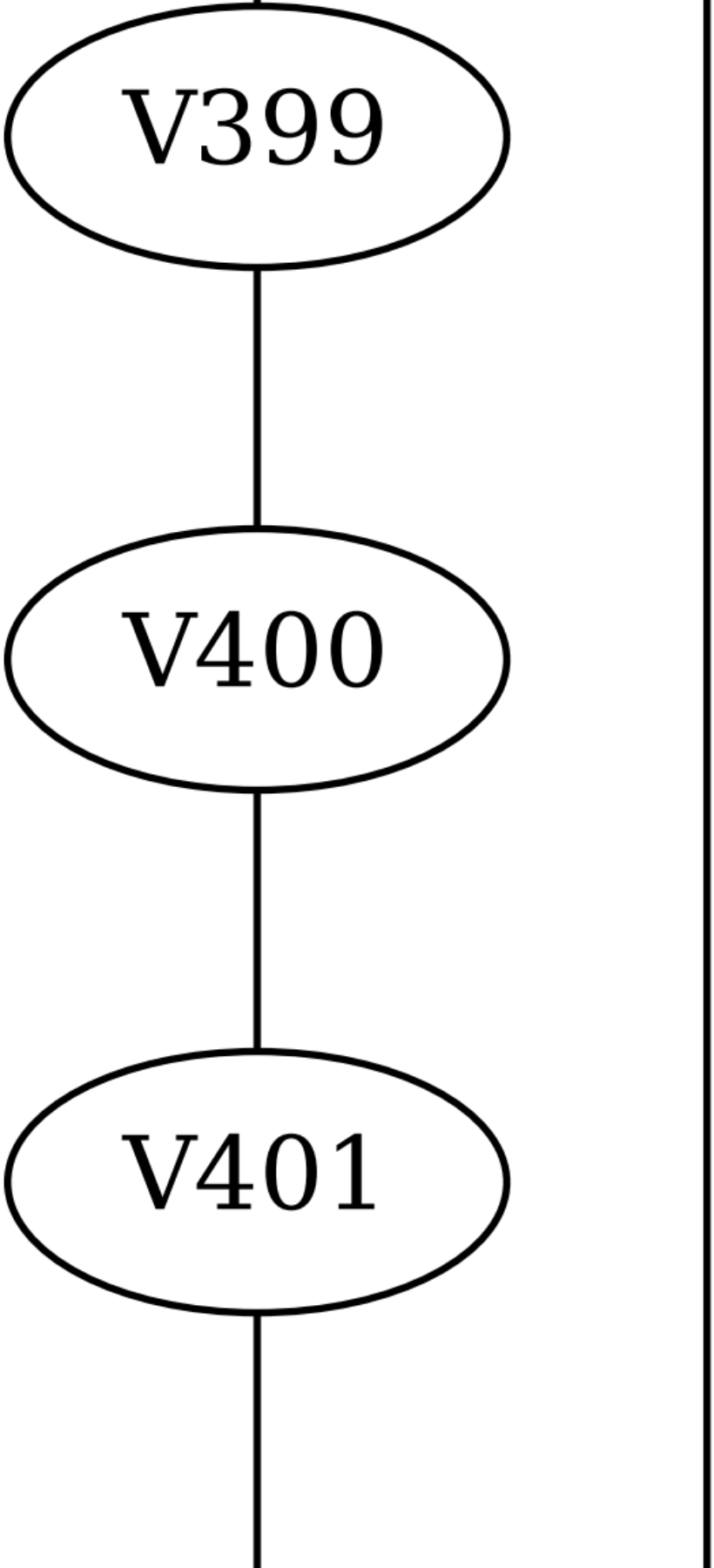
V399
V400
V401

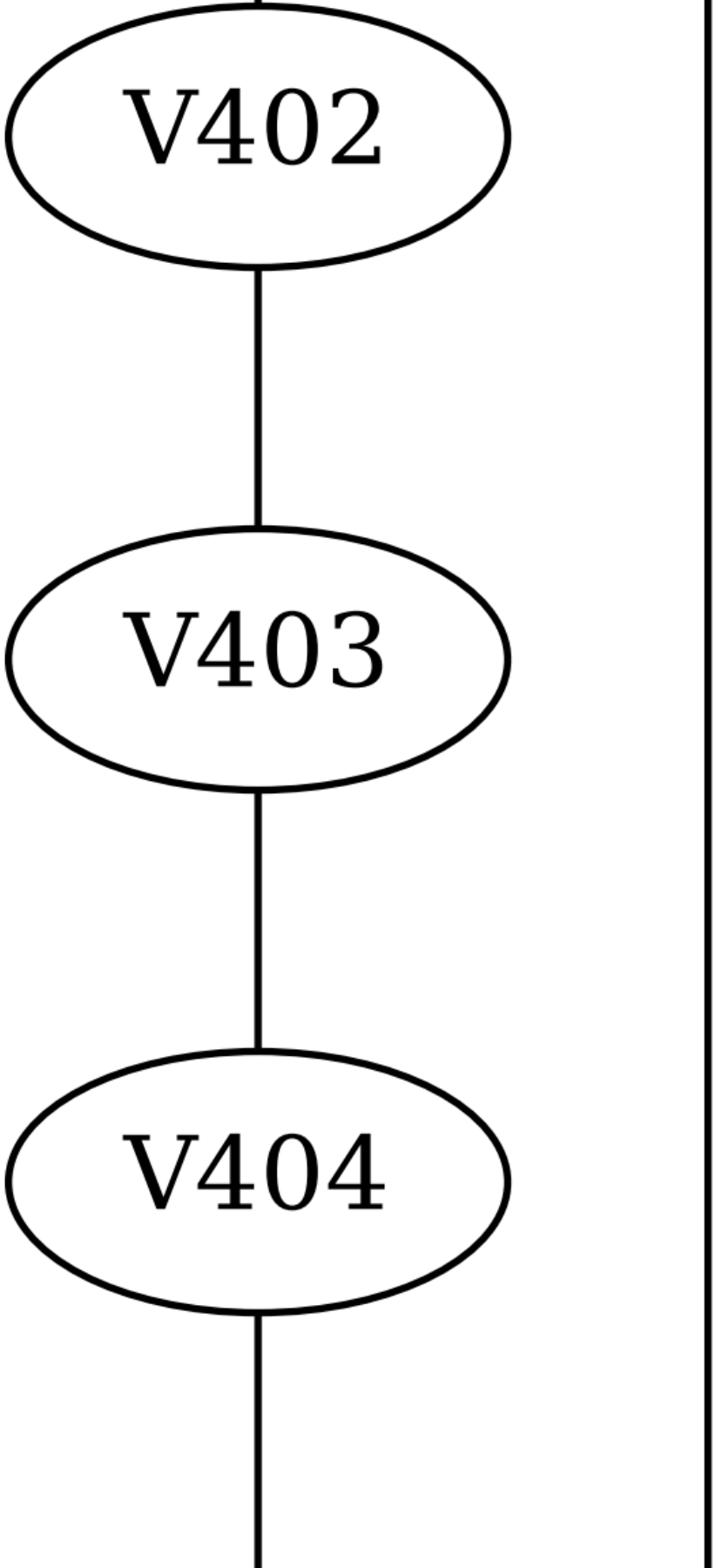
V402
V403
V404

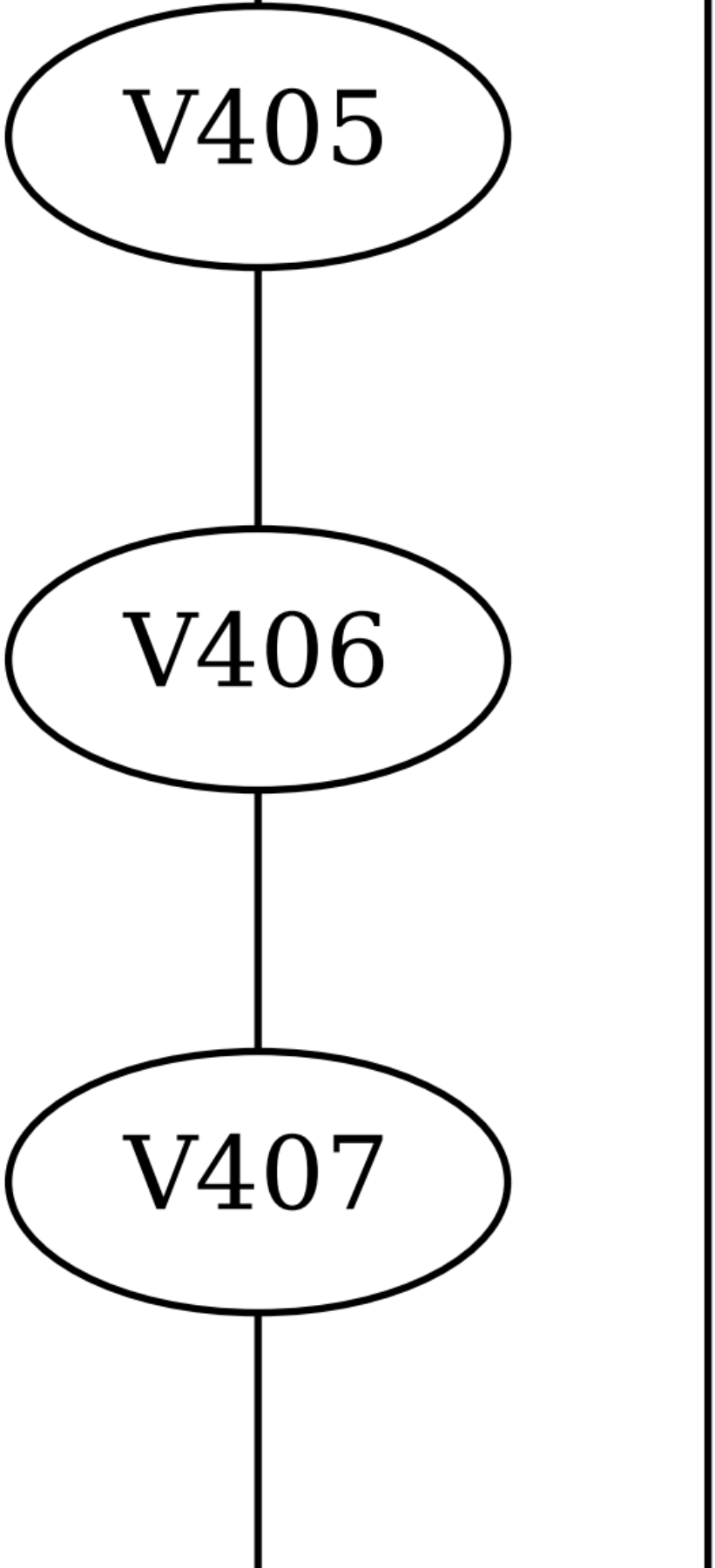
V405
V406
V407

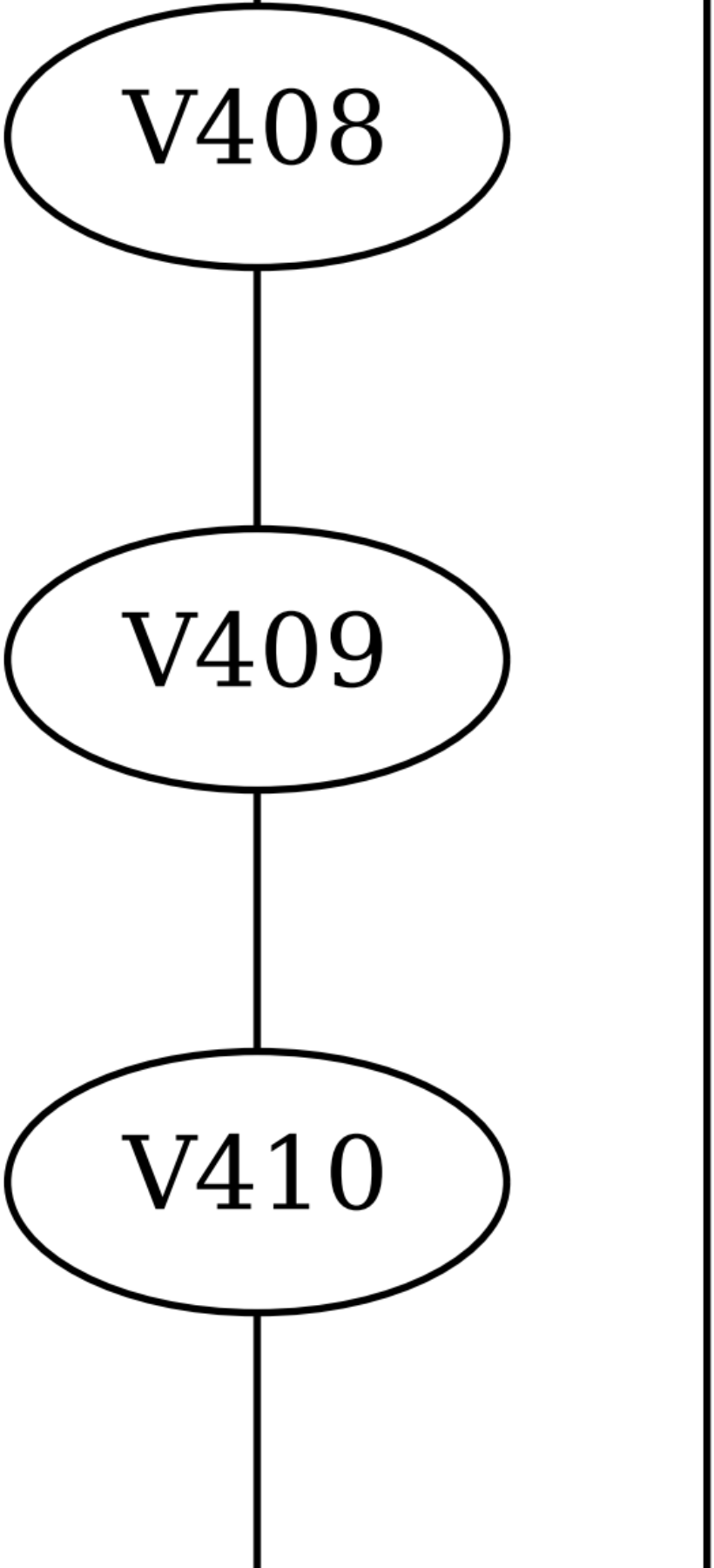
V408
V409
V410

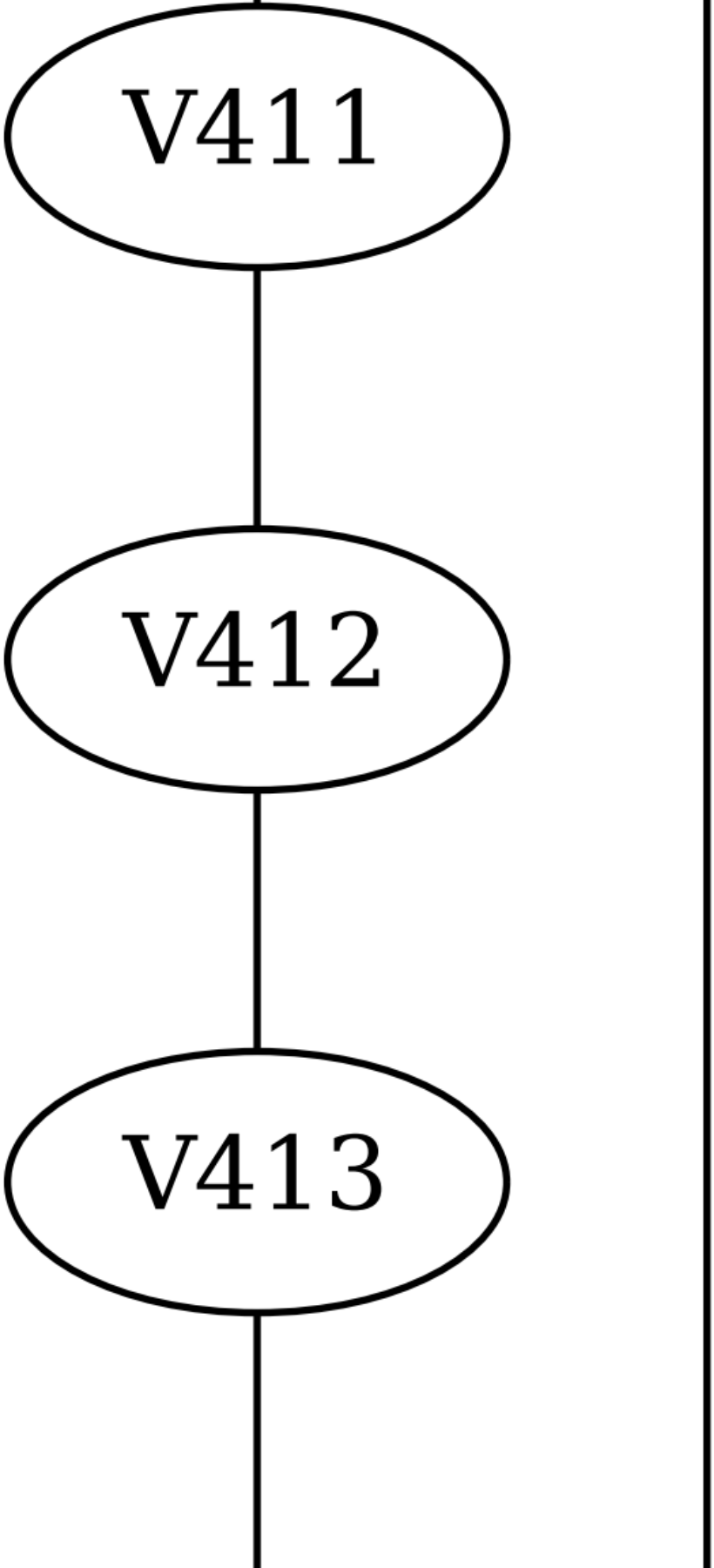
V411
V412
V413

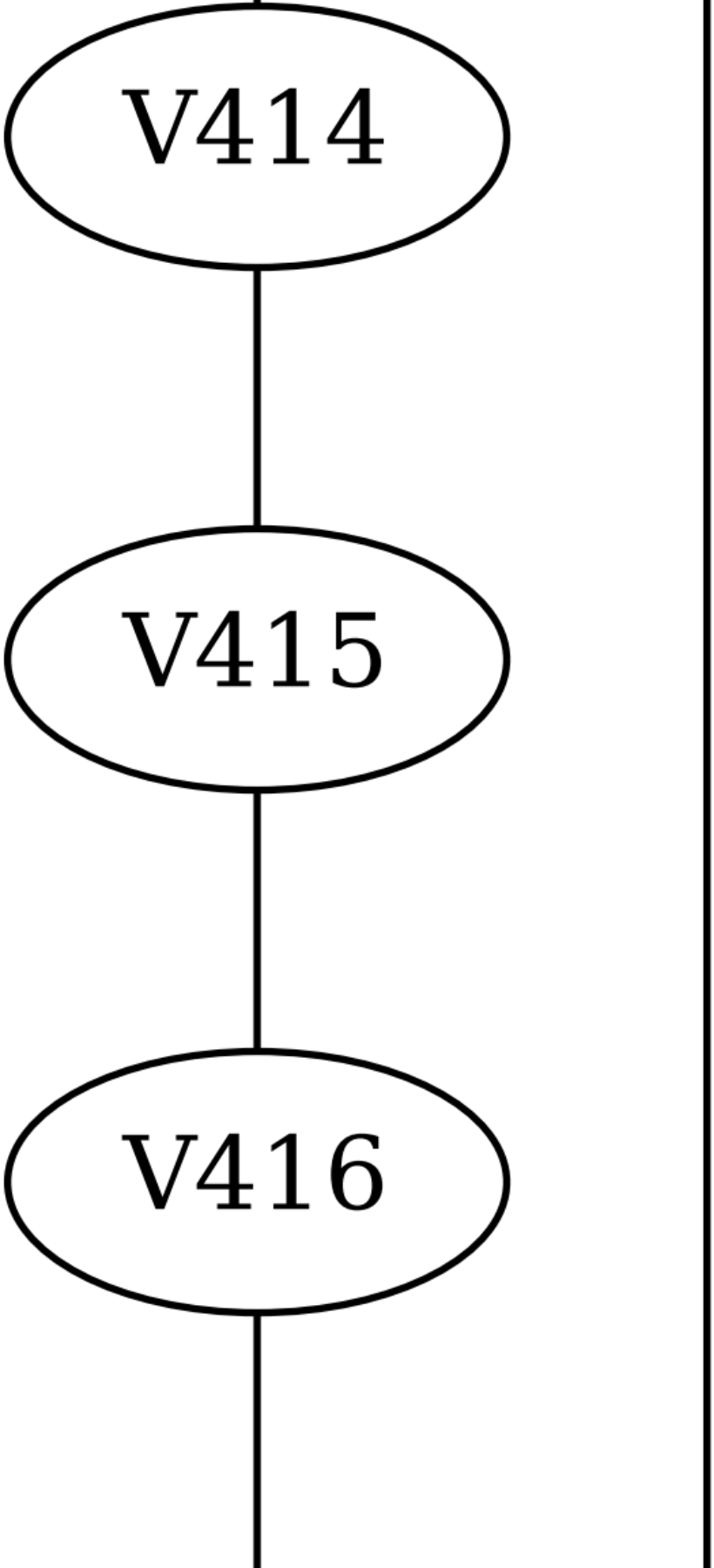
V414
V415
V416

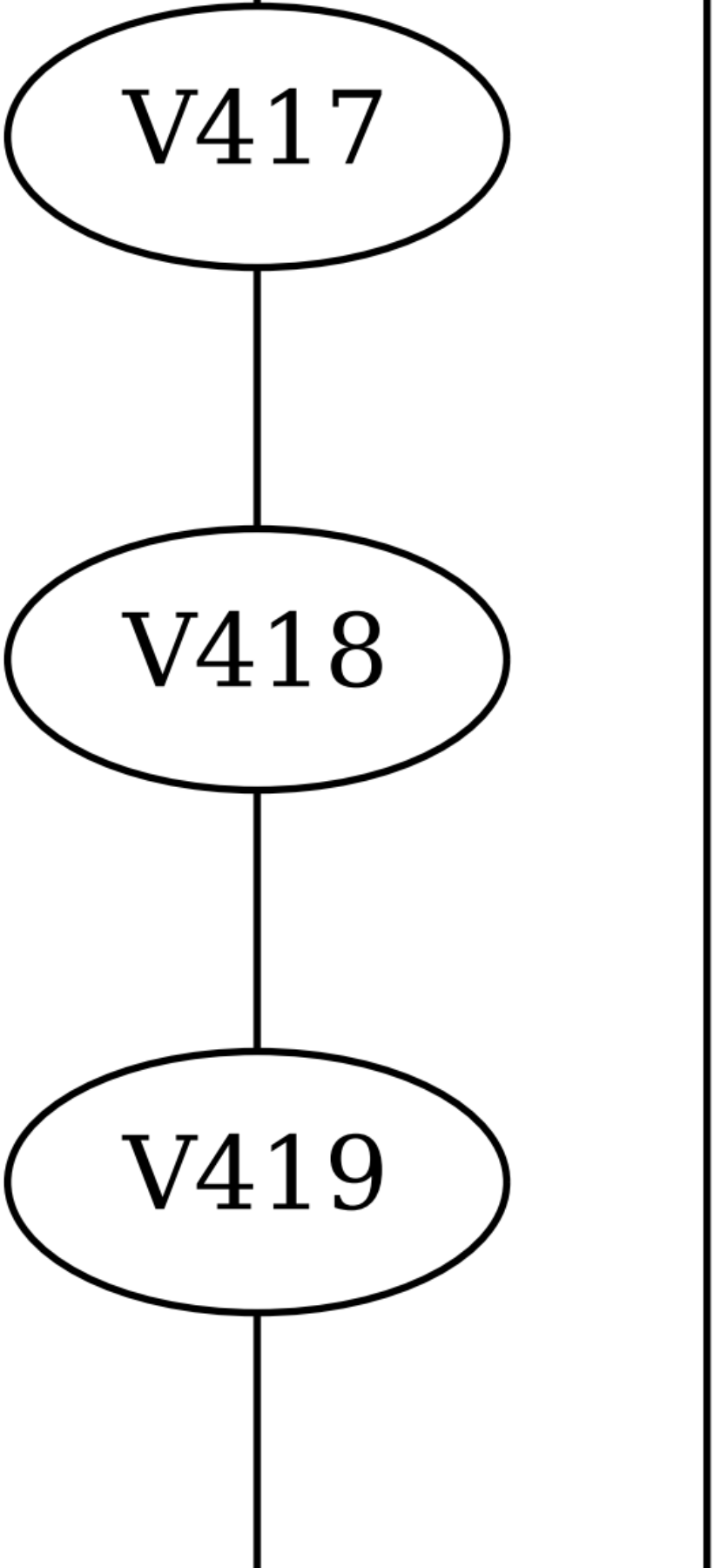
V417
V418
V419

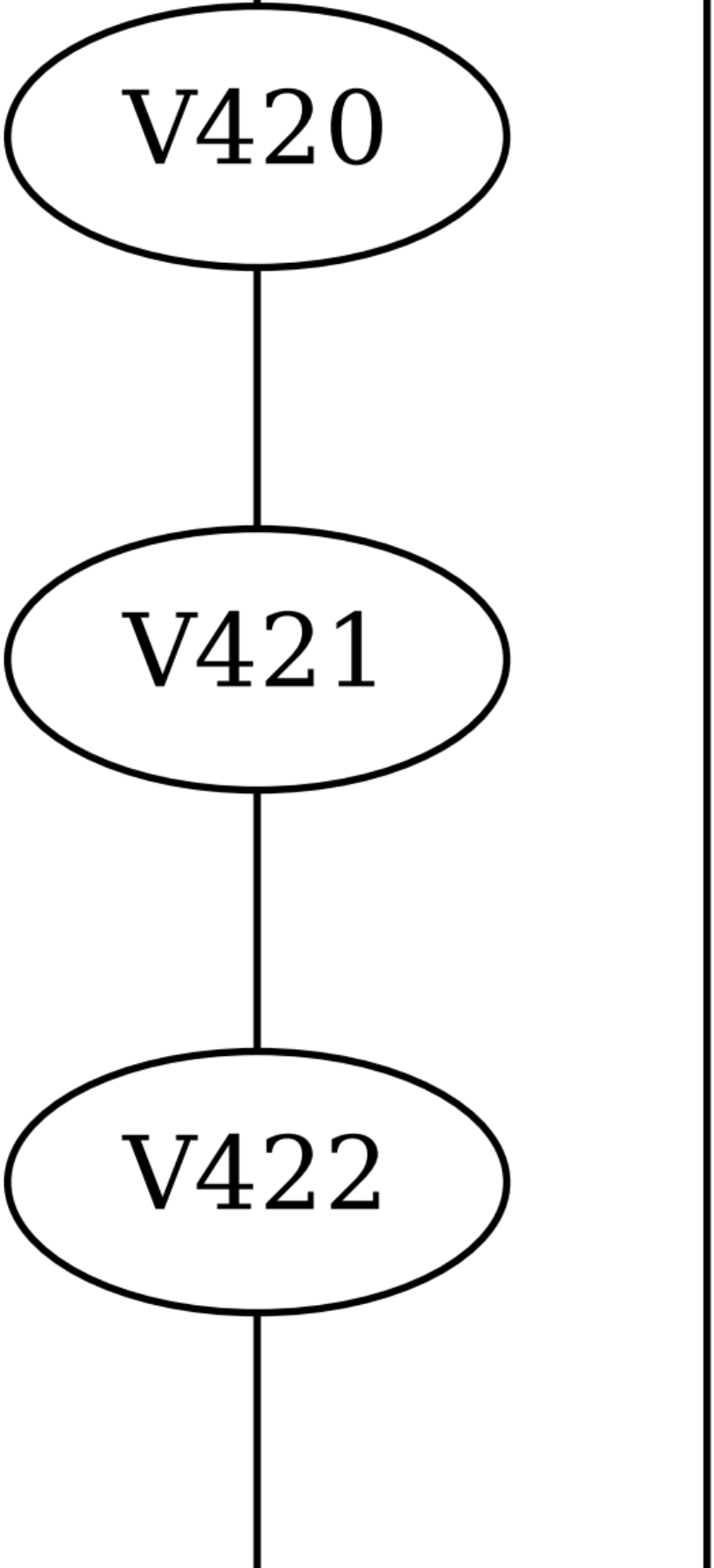
V420
V421
V422

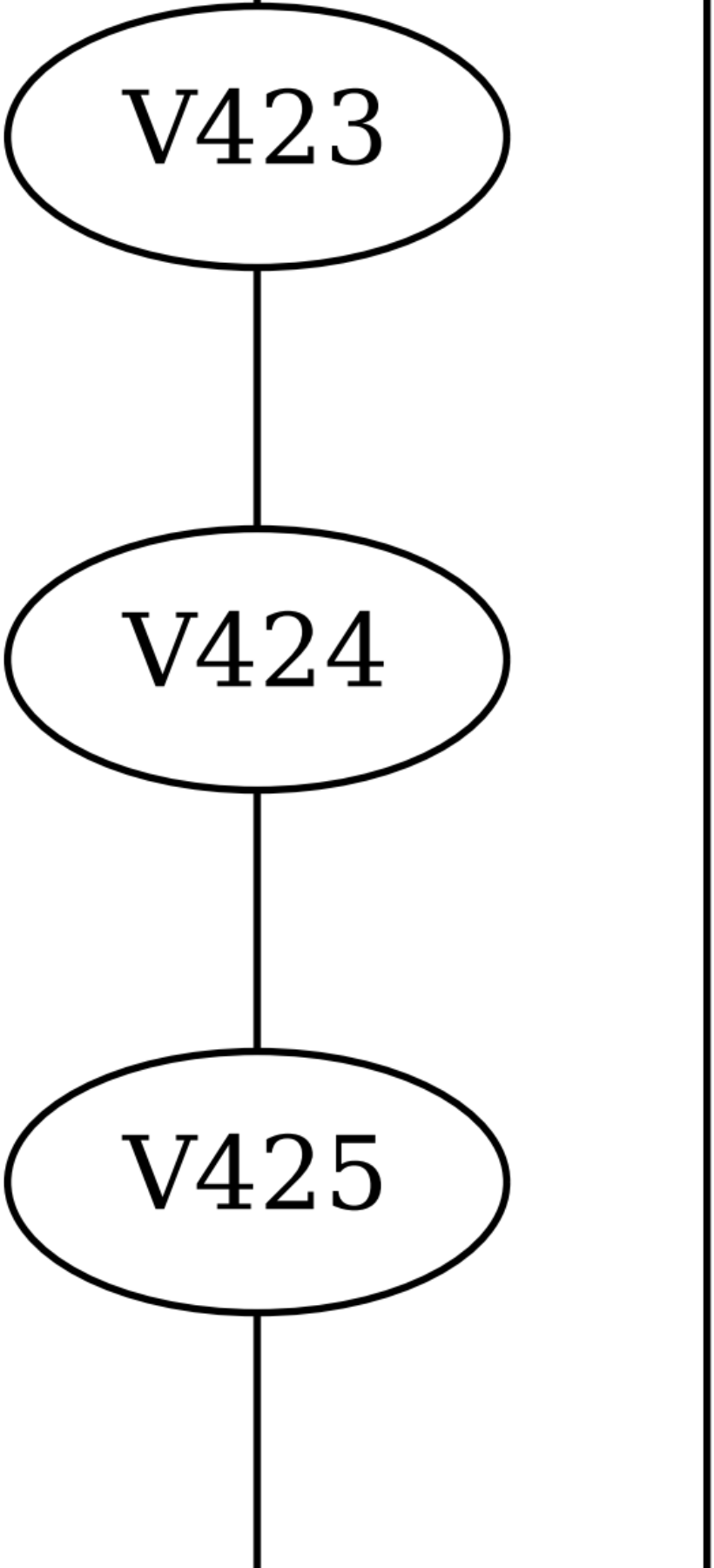
V423
V424
V425

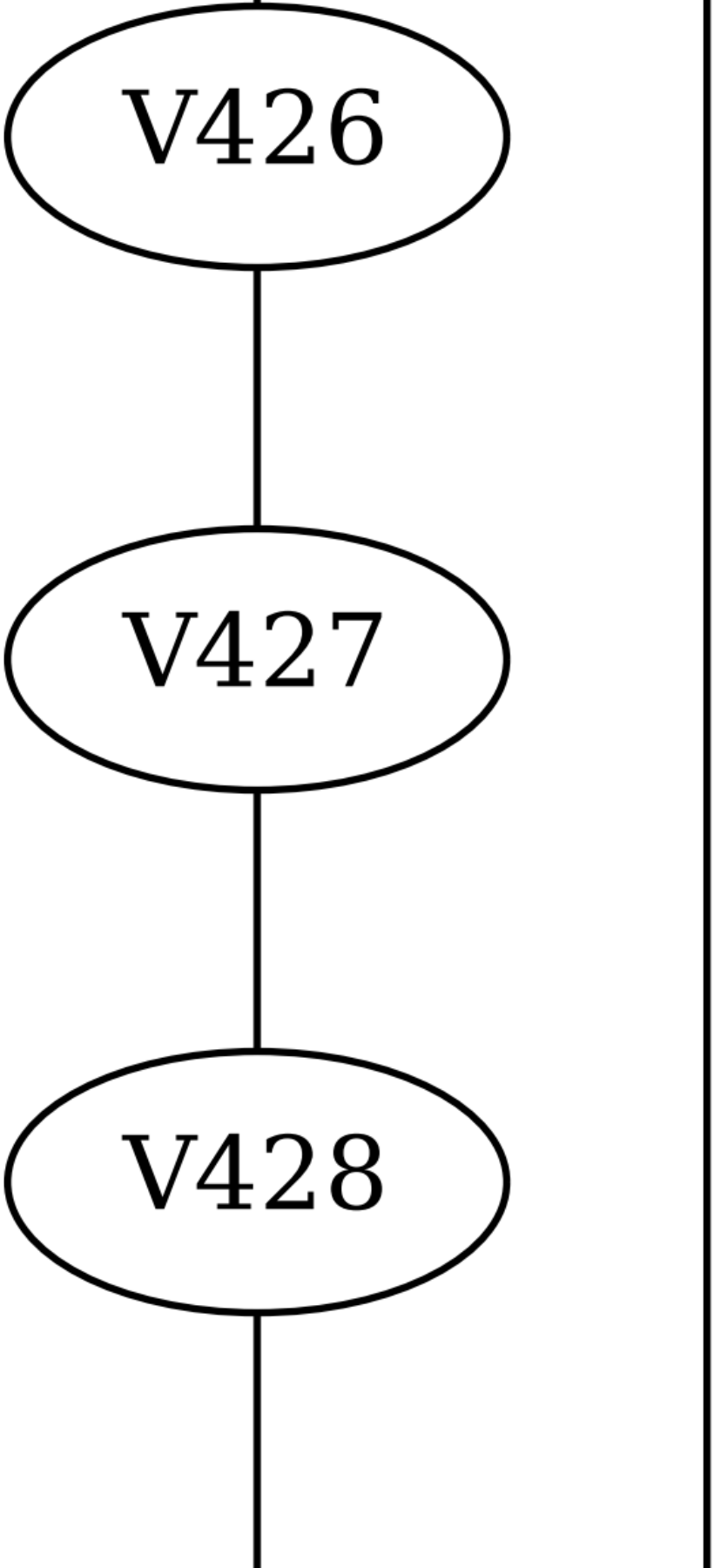
V426
V427
V428

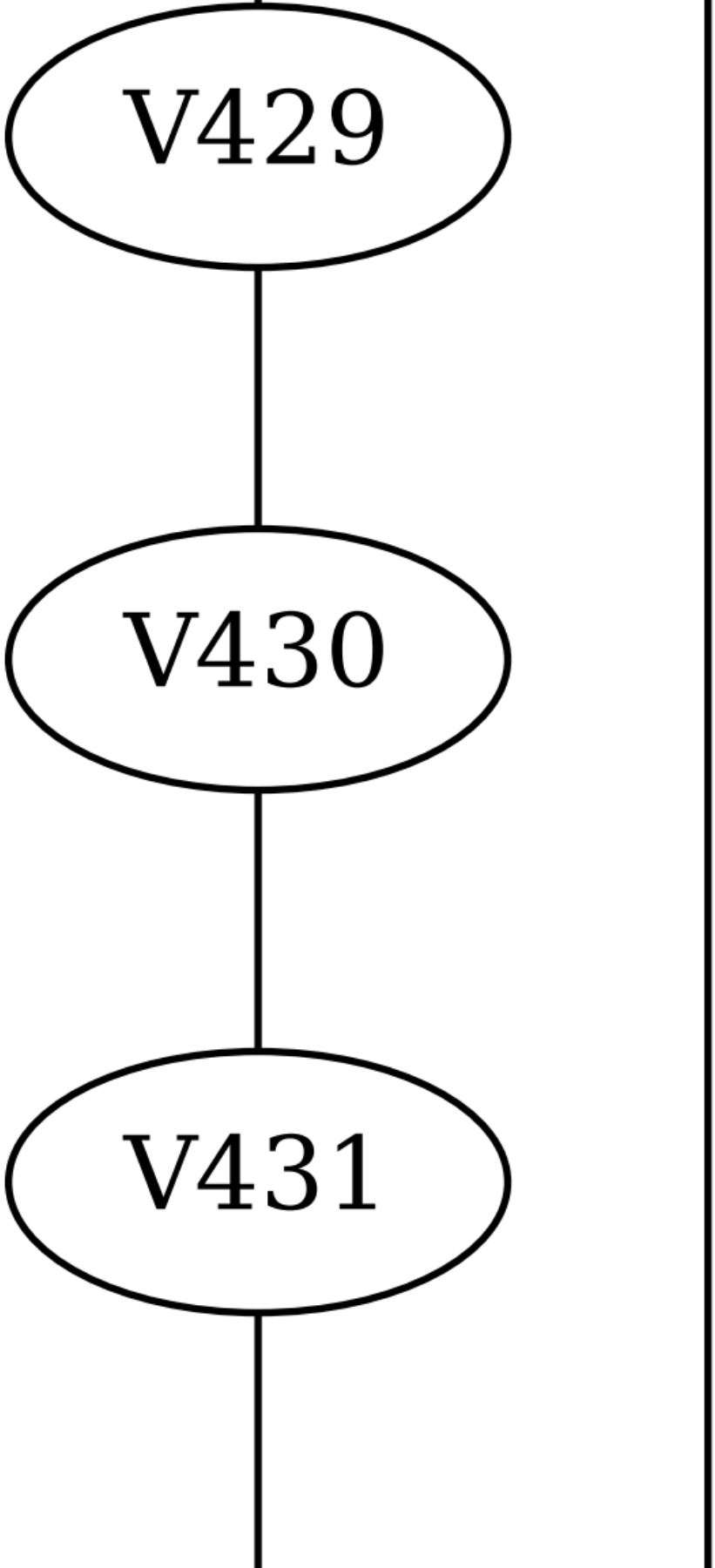
V429
V430
V431

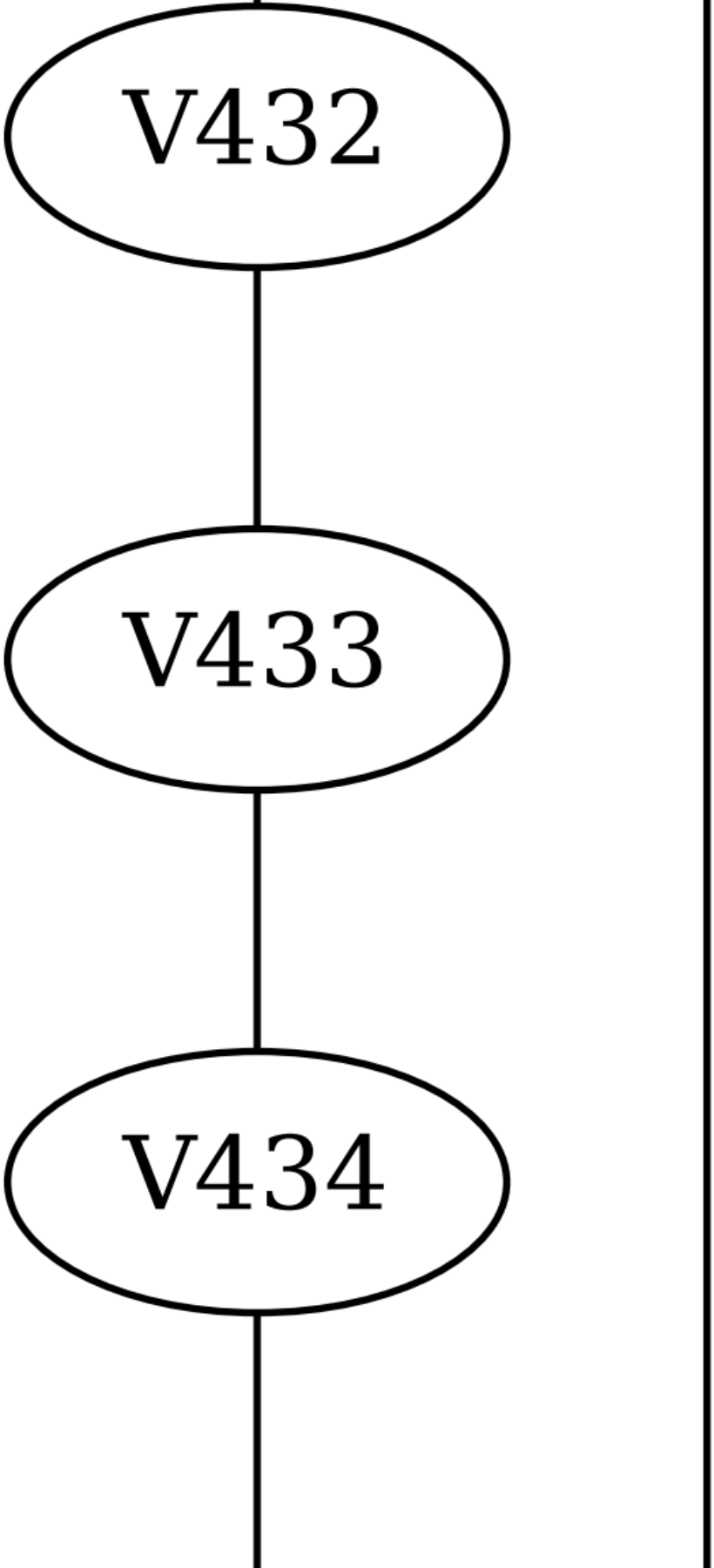
V432
V433
V434

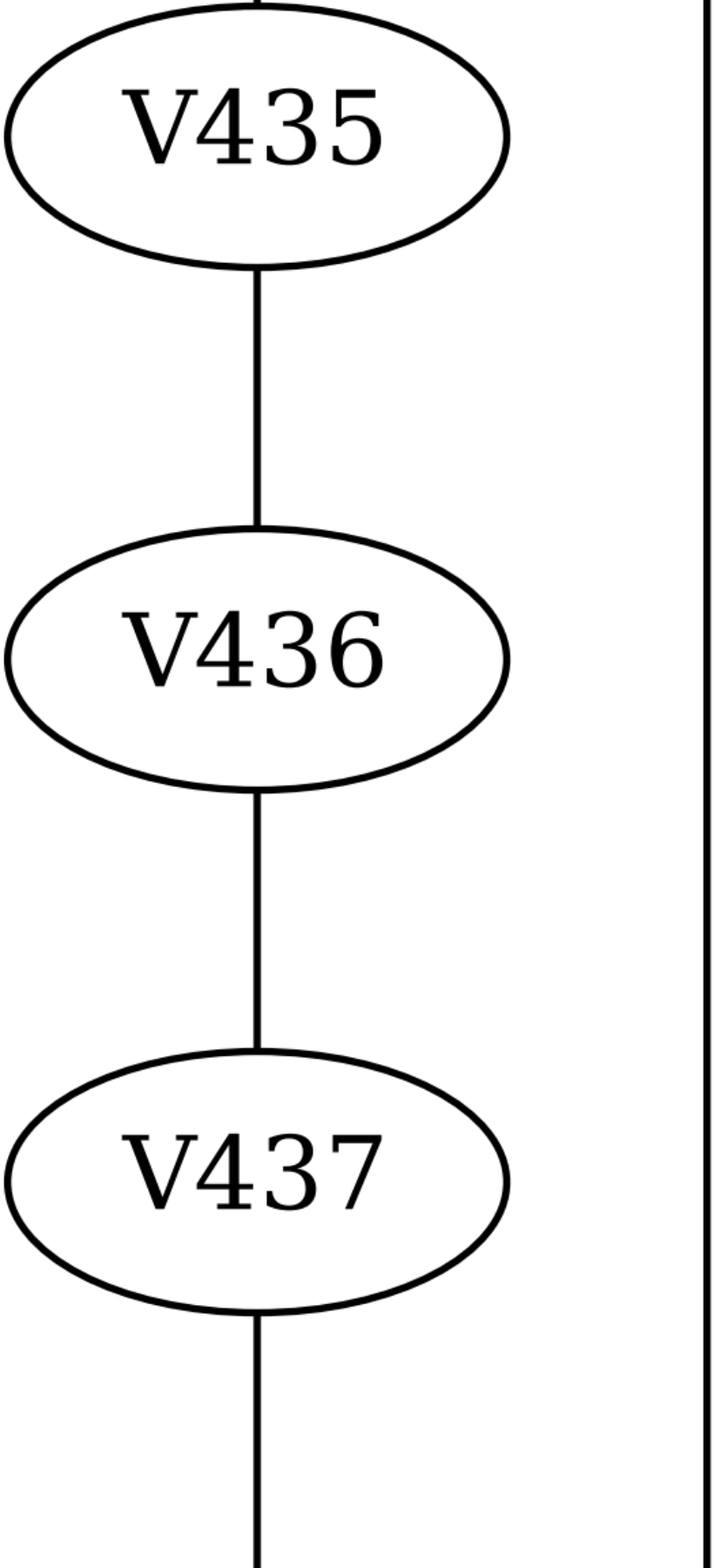
V435
V436
V437

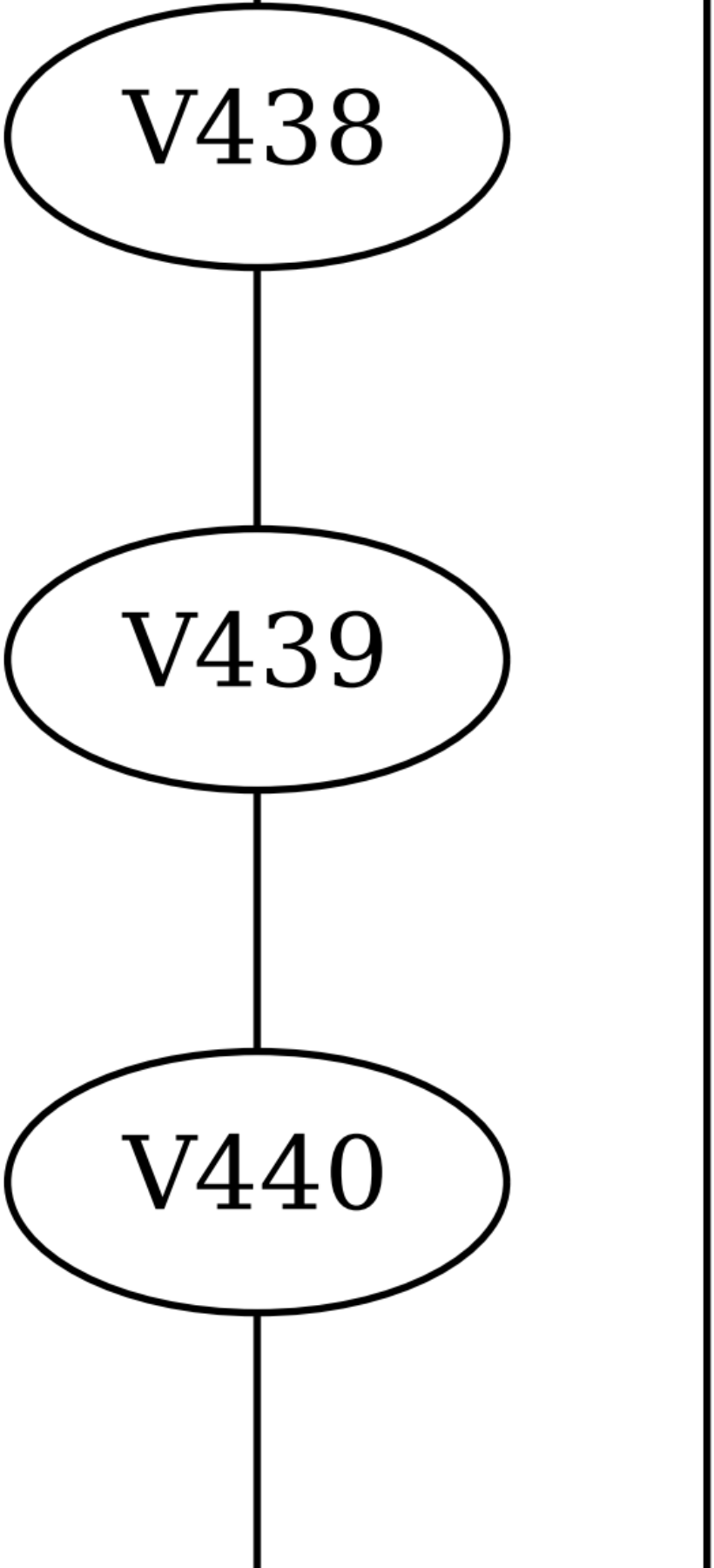
V438
V439
V440

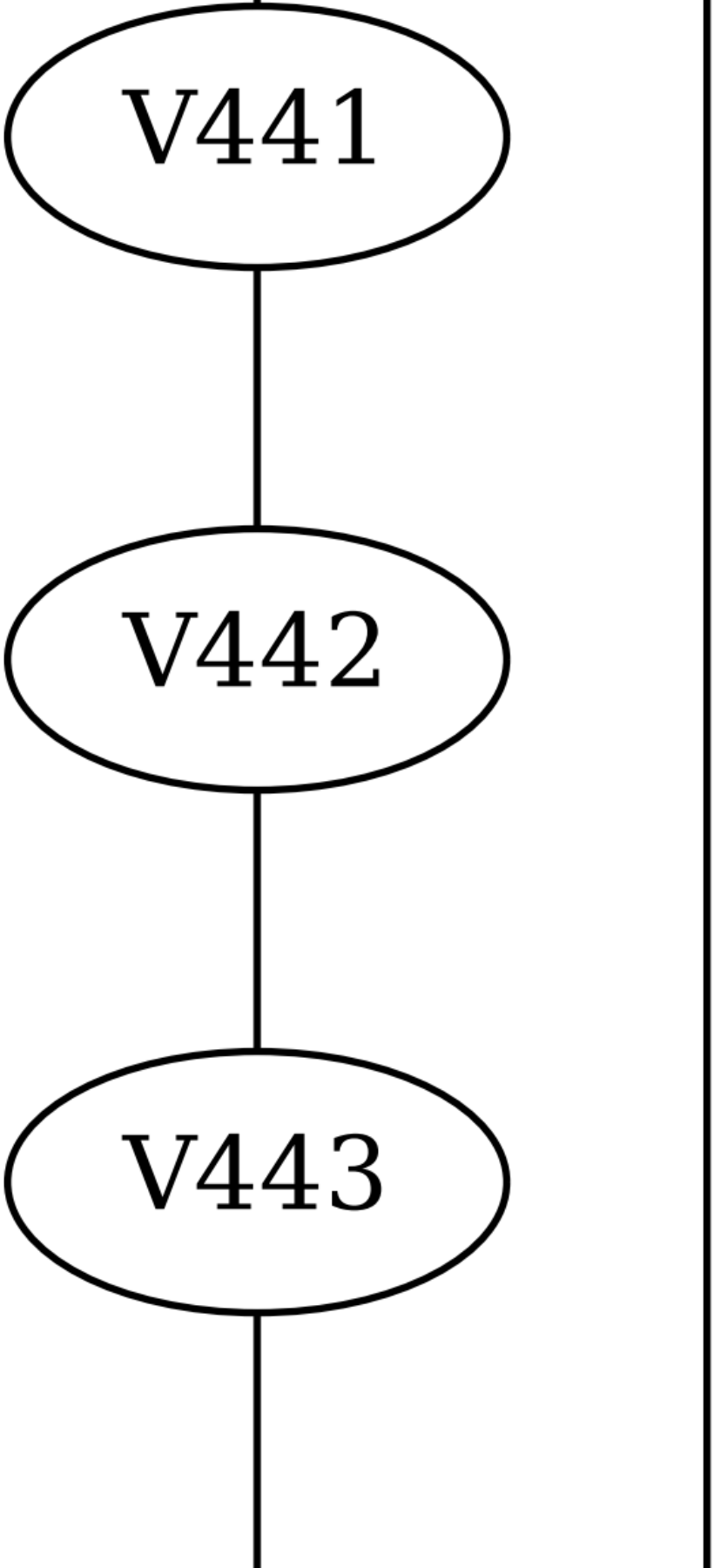
V441
V442
V443

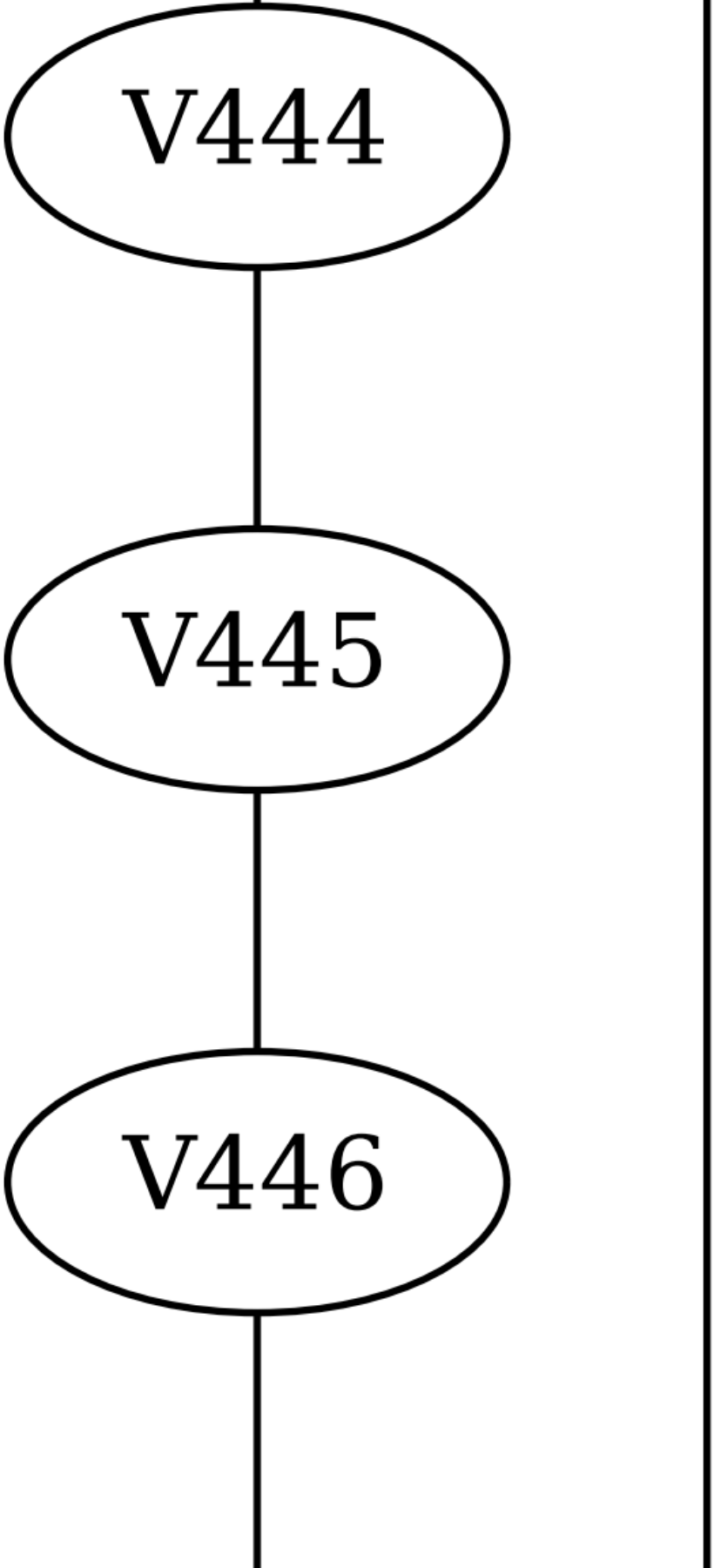
V444
V445
V446

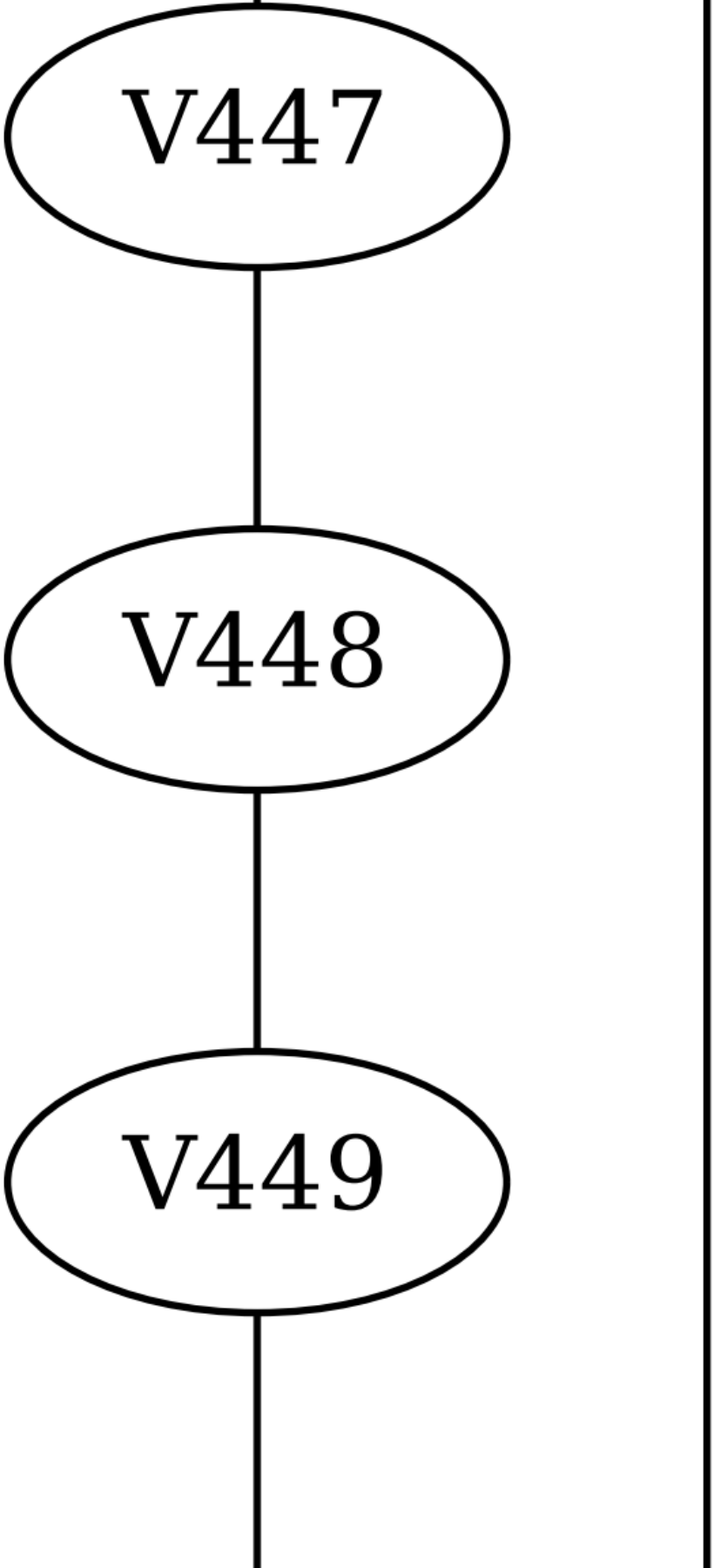
V447
V448
V449

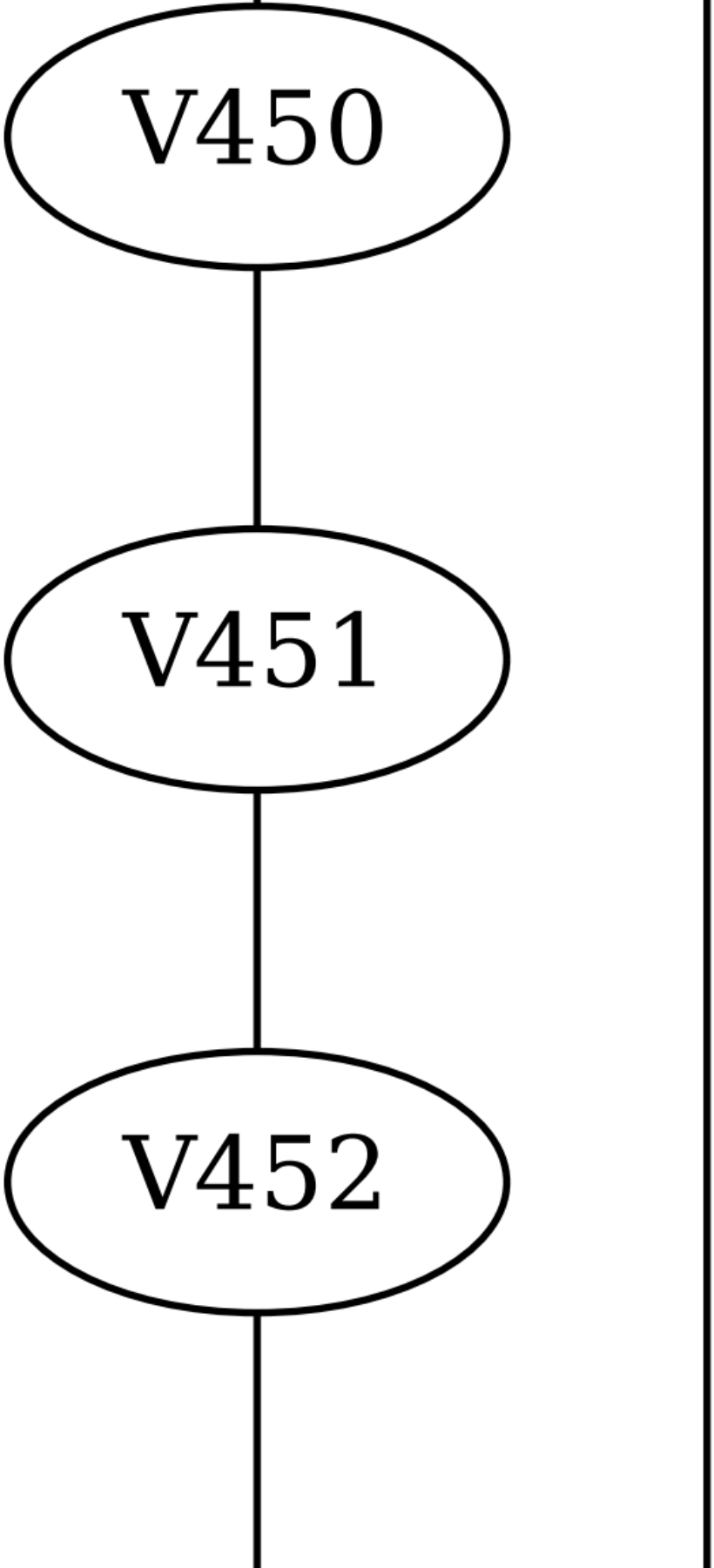
V450
V451
V452

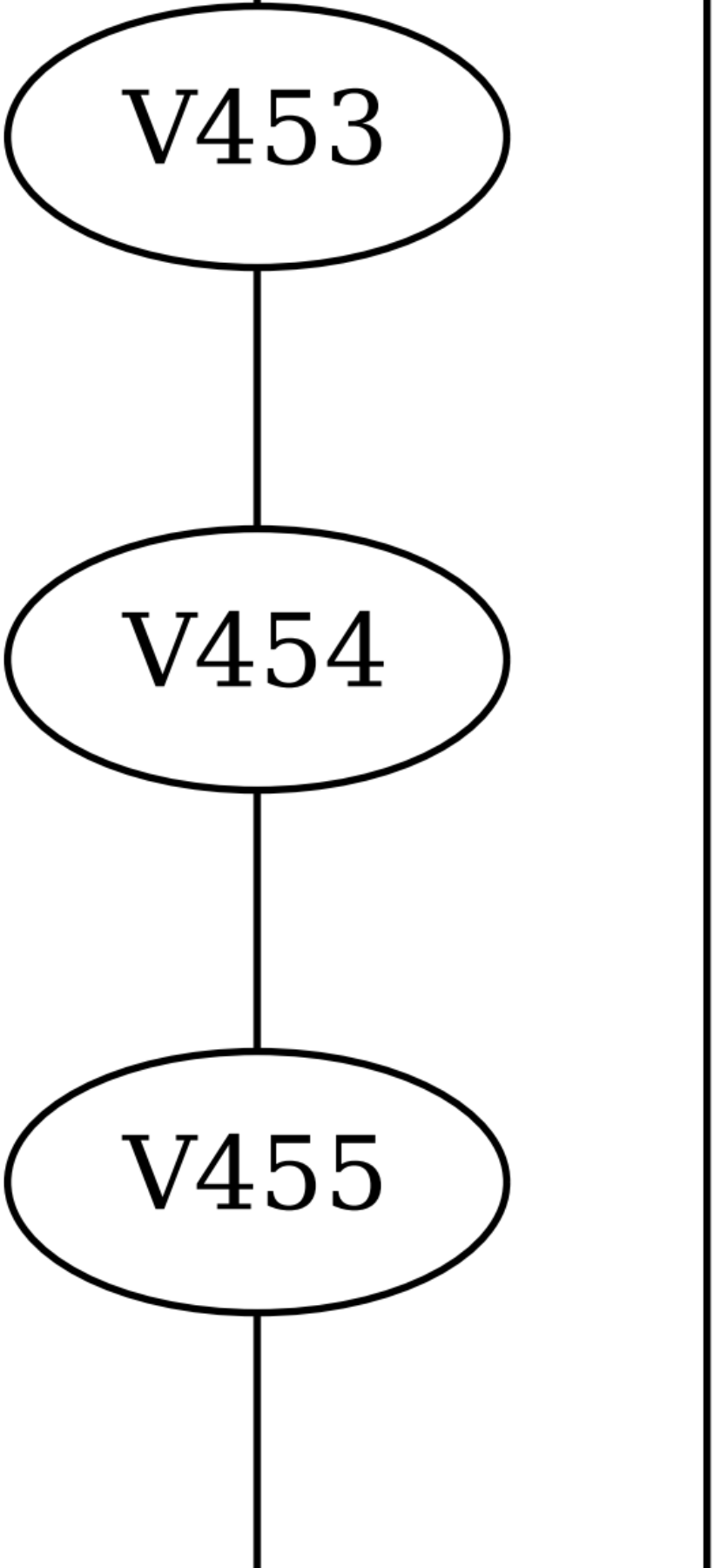
V453
V454
V455

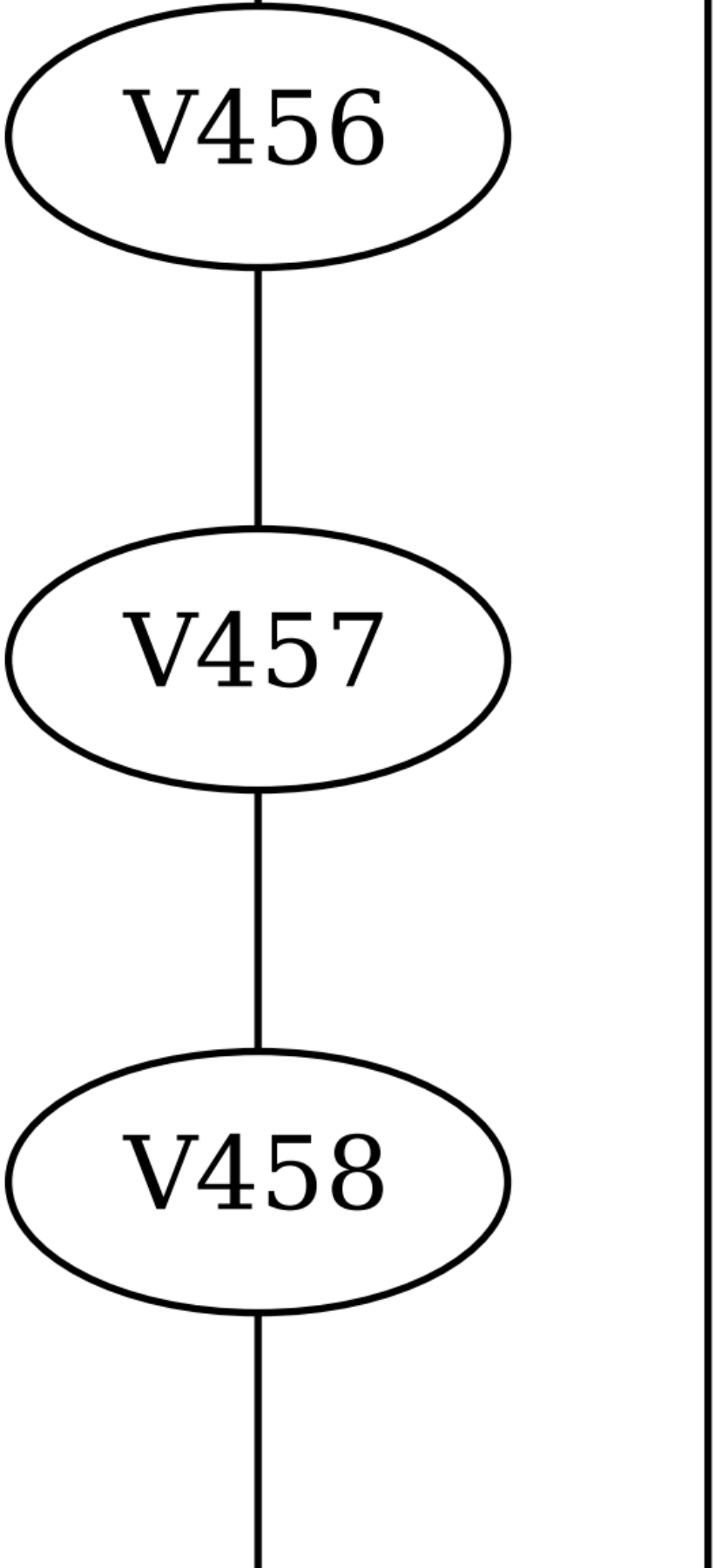
V456
V457
V458

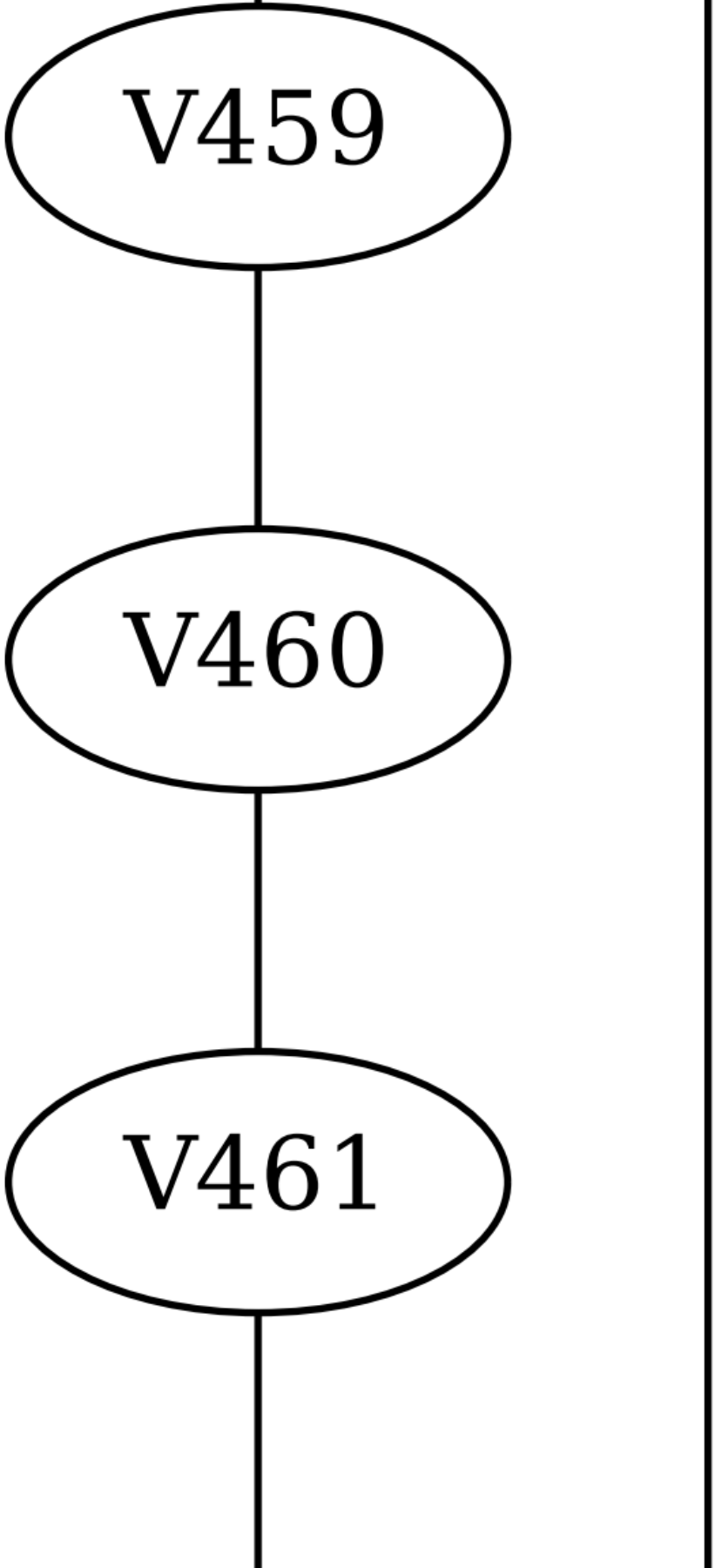
V459
V460
V461

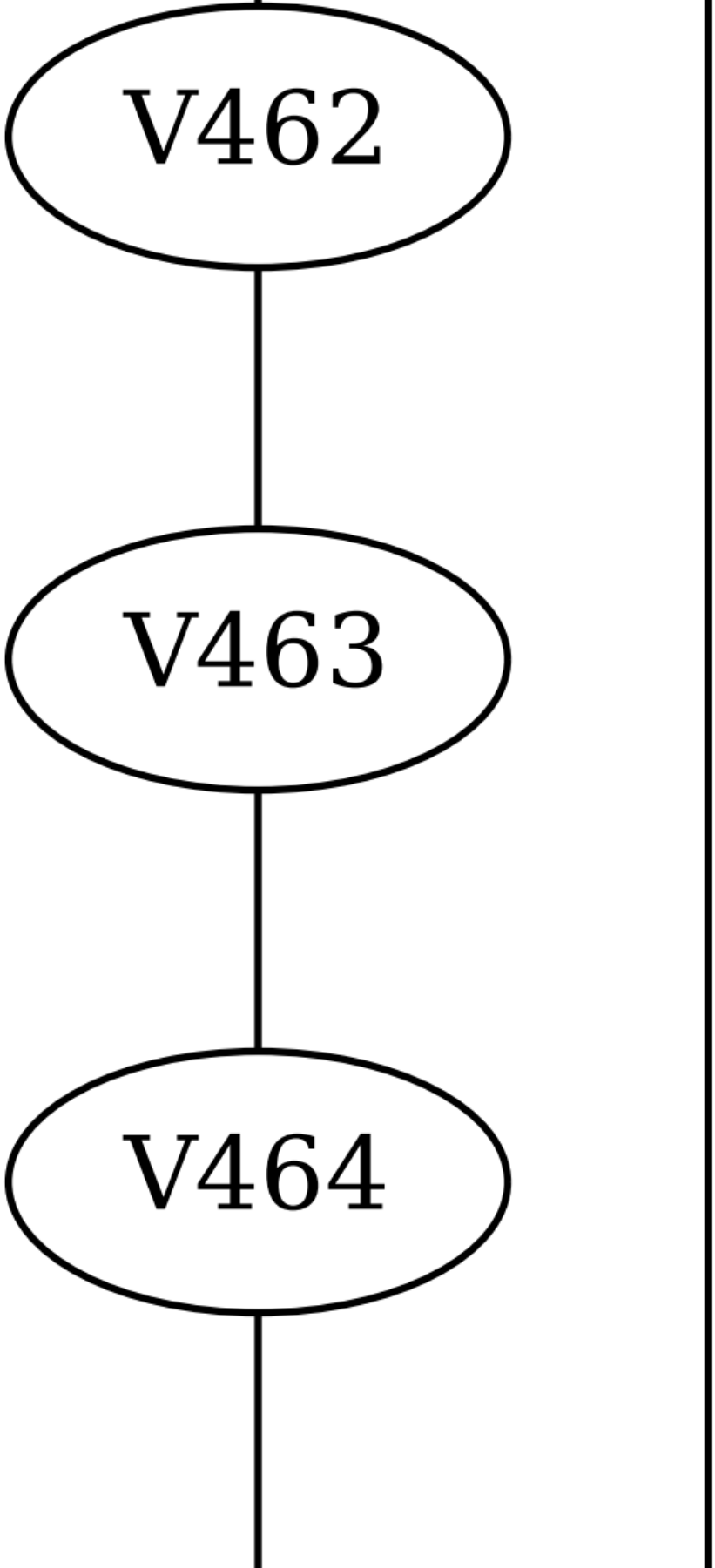
V462
V463
V464

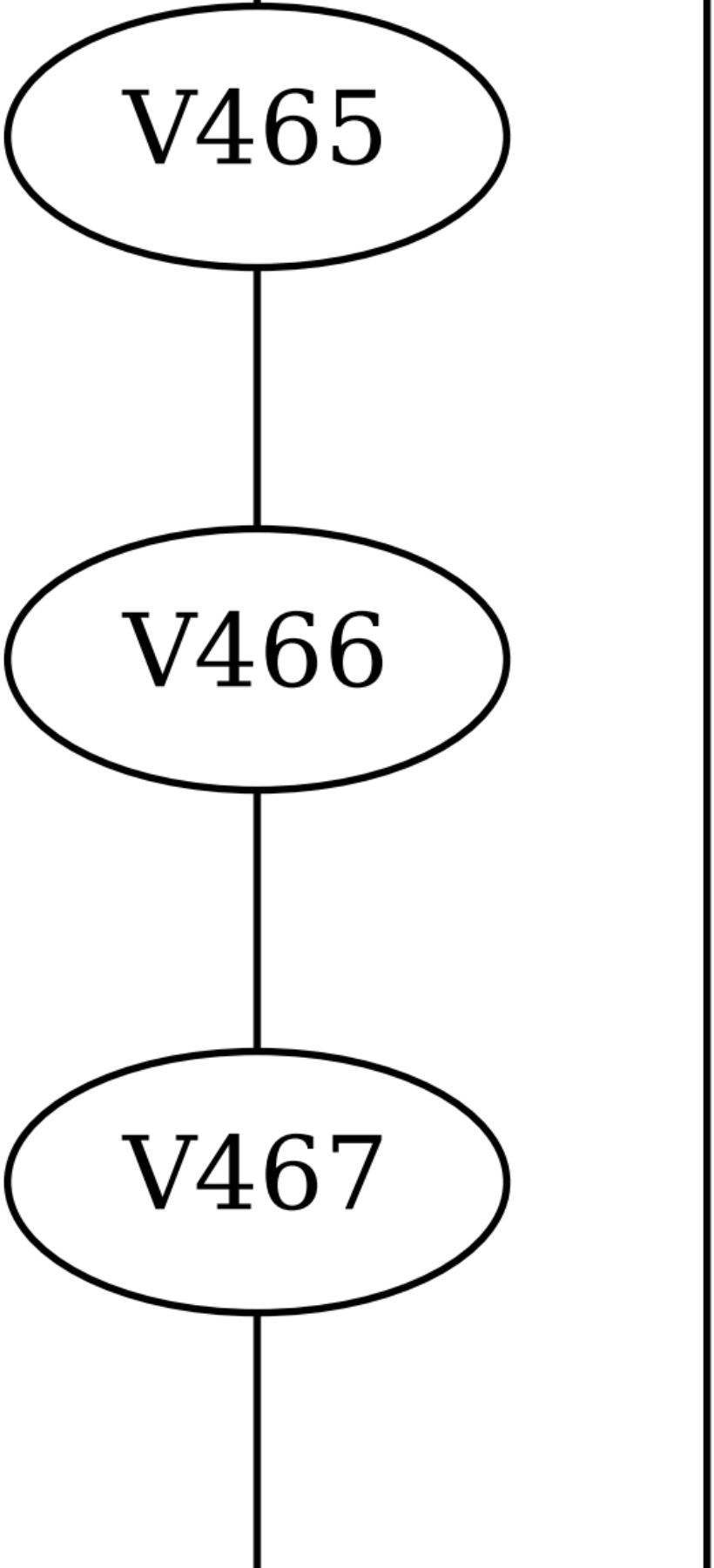
V465
V466
V467

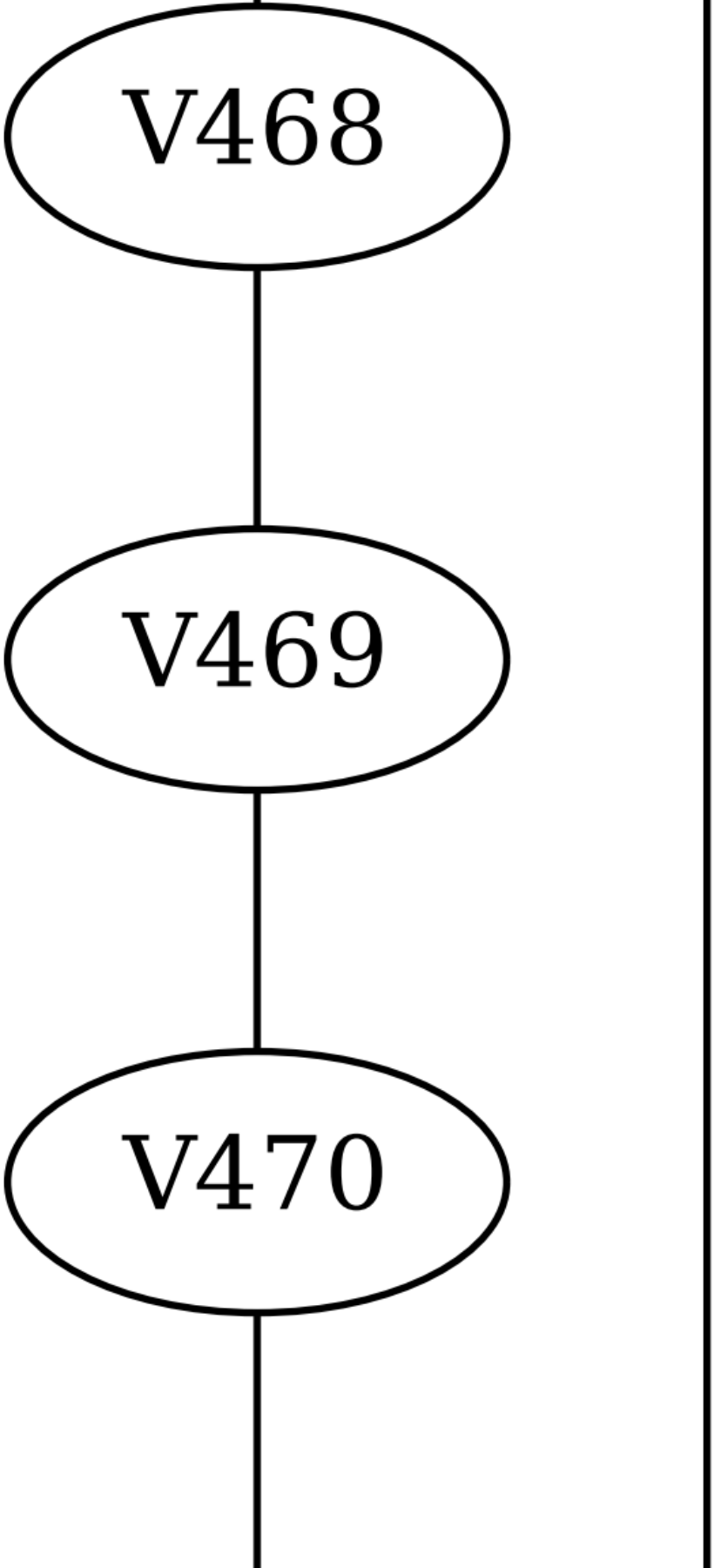
V468
V469
V470

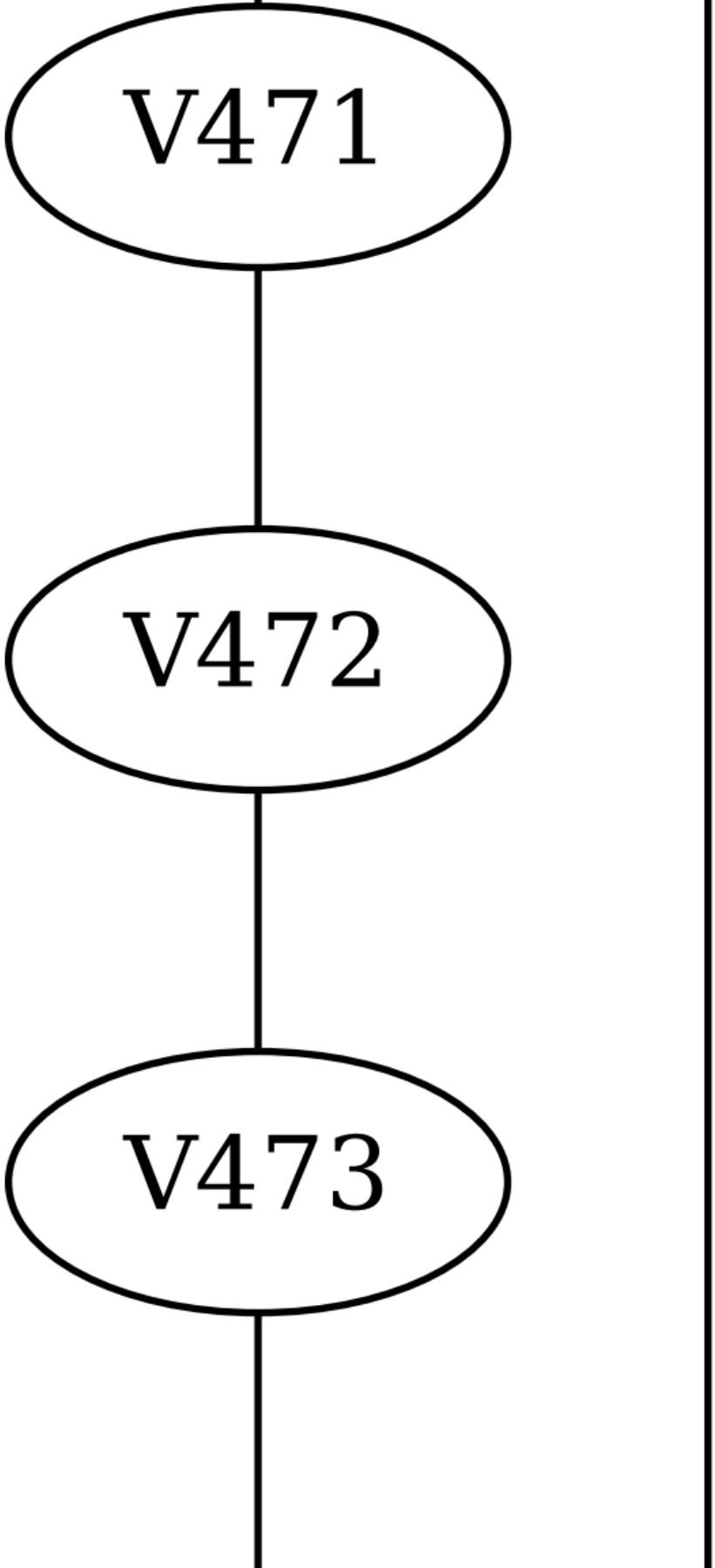
V471
V472
V473

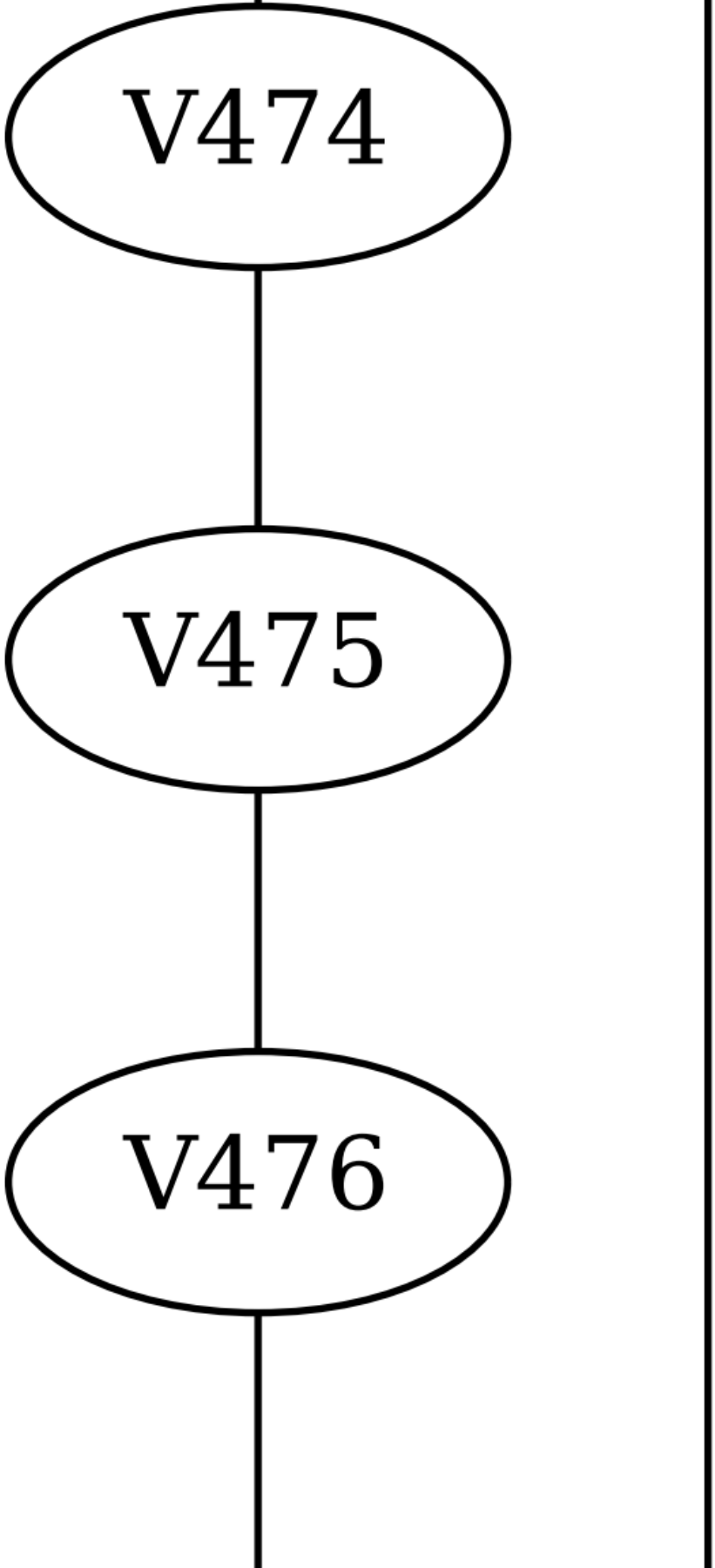
V474
V475
V476

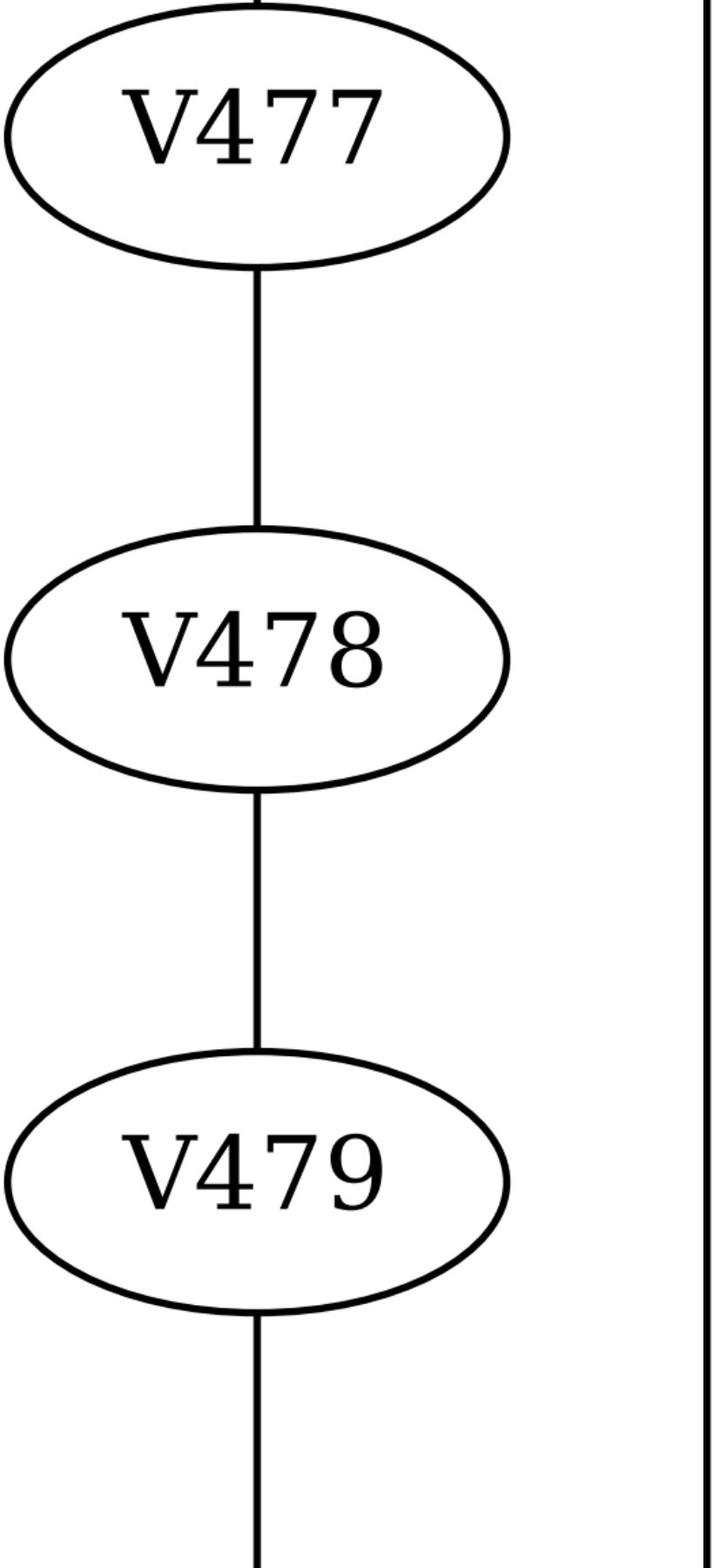
V477
V478
V479

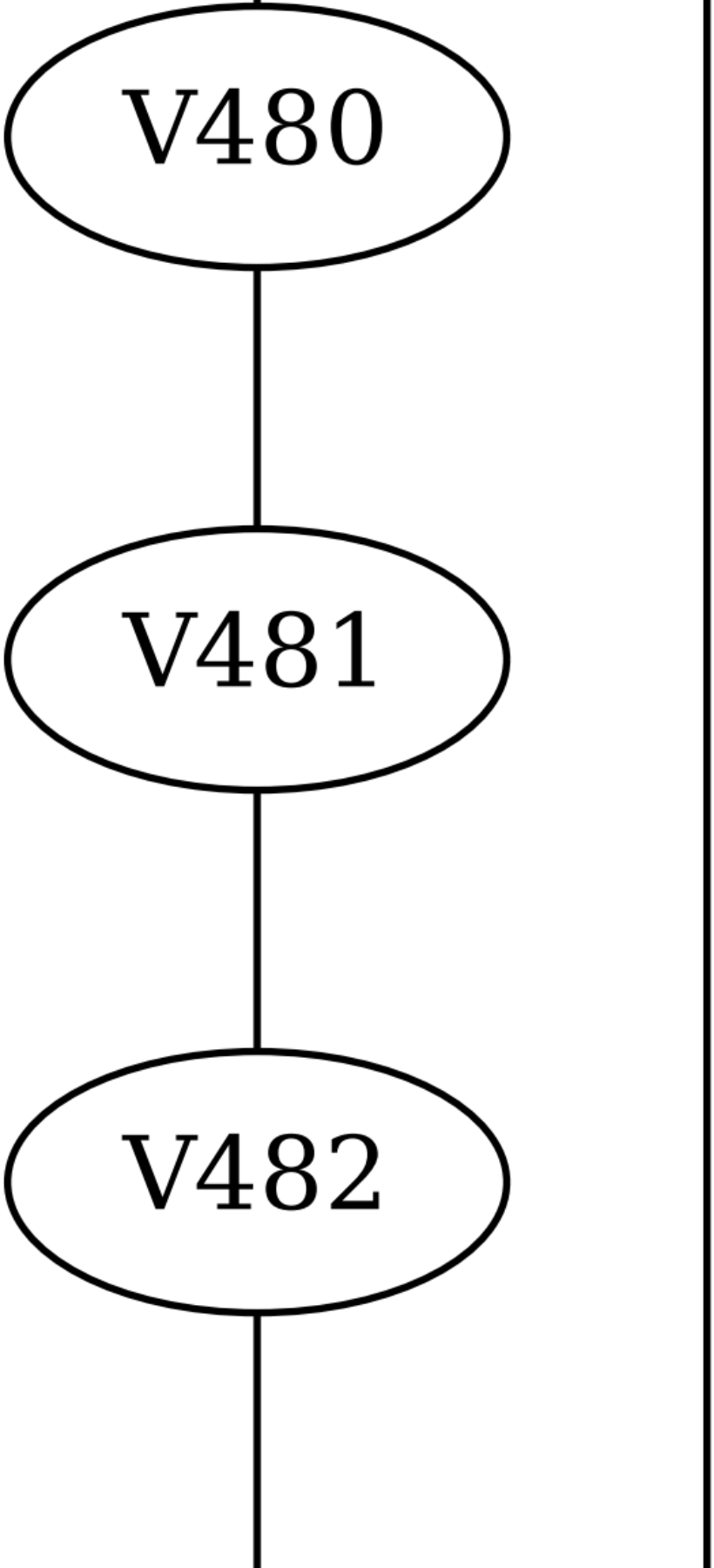
V480
V481
V482

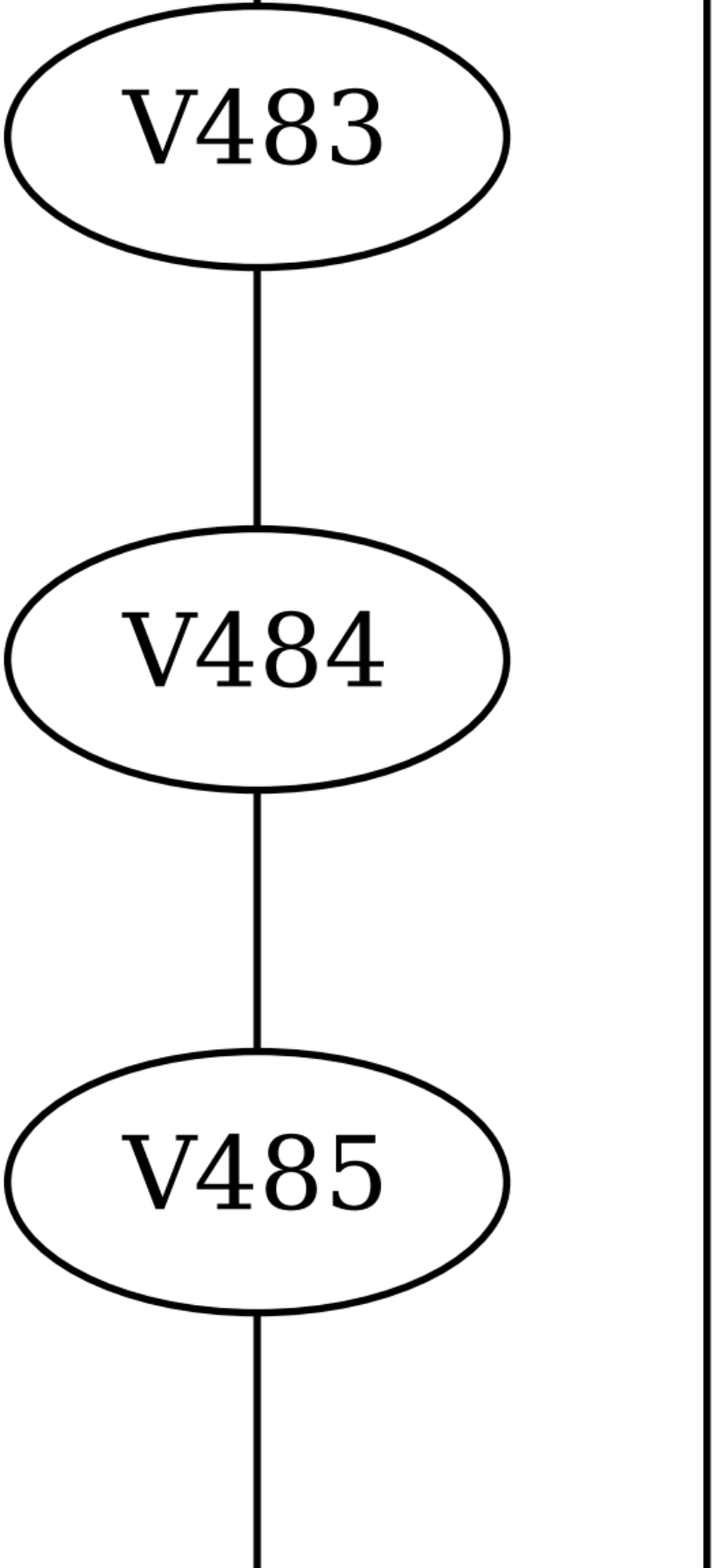
V483
V484
V485

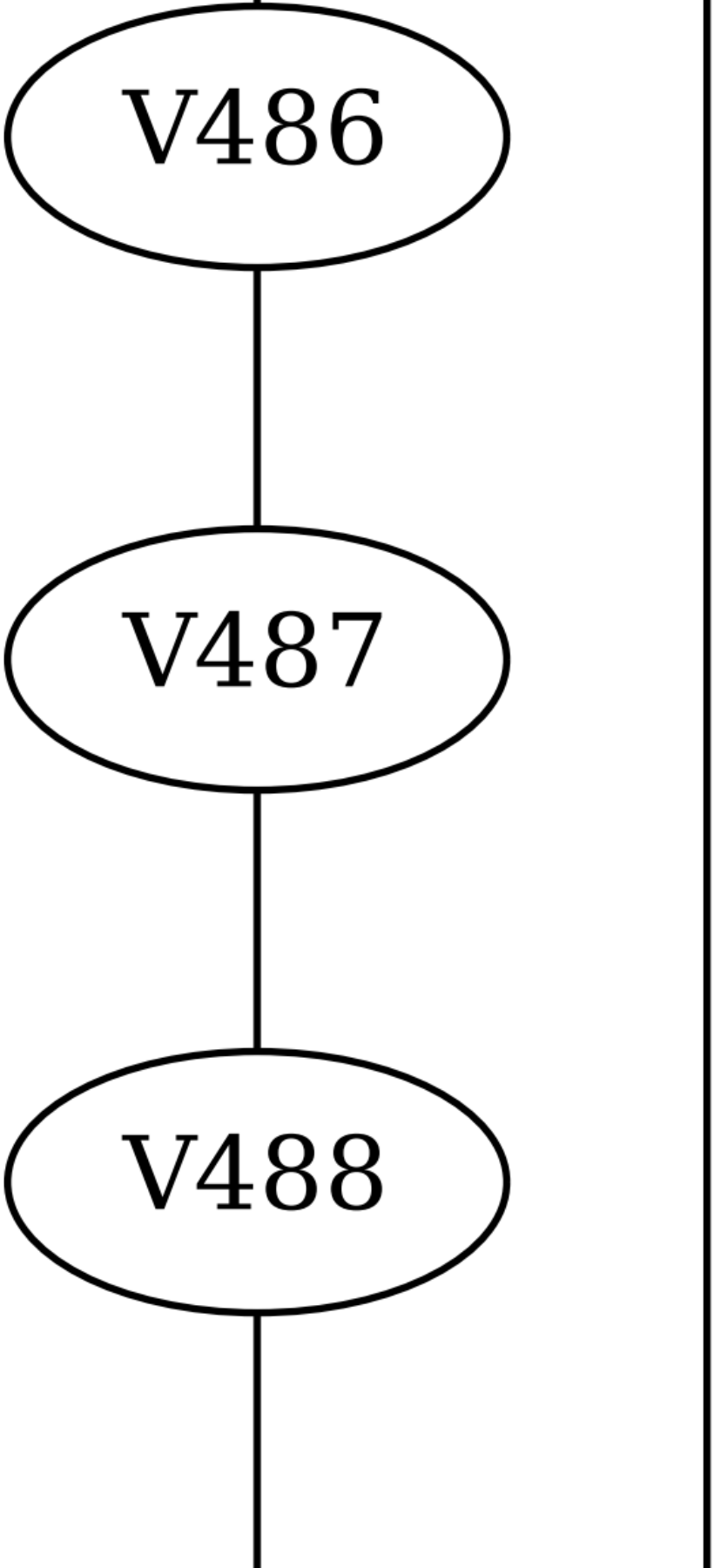
V486
V487
V488

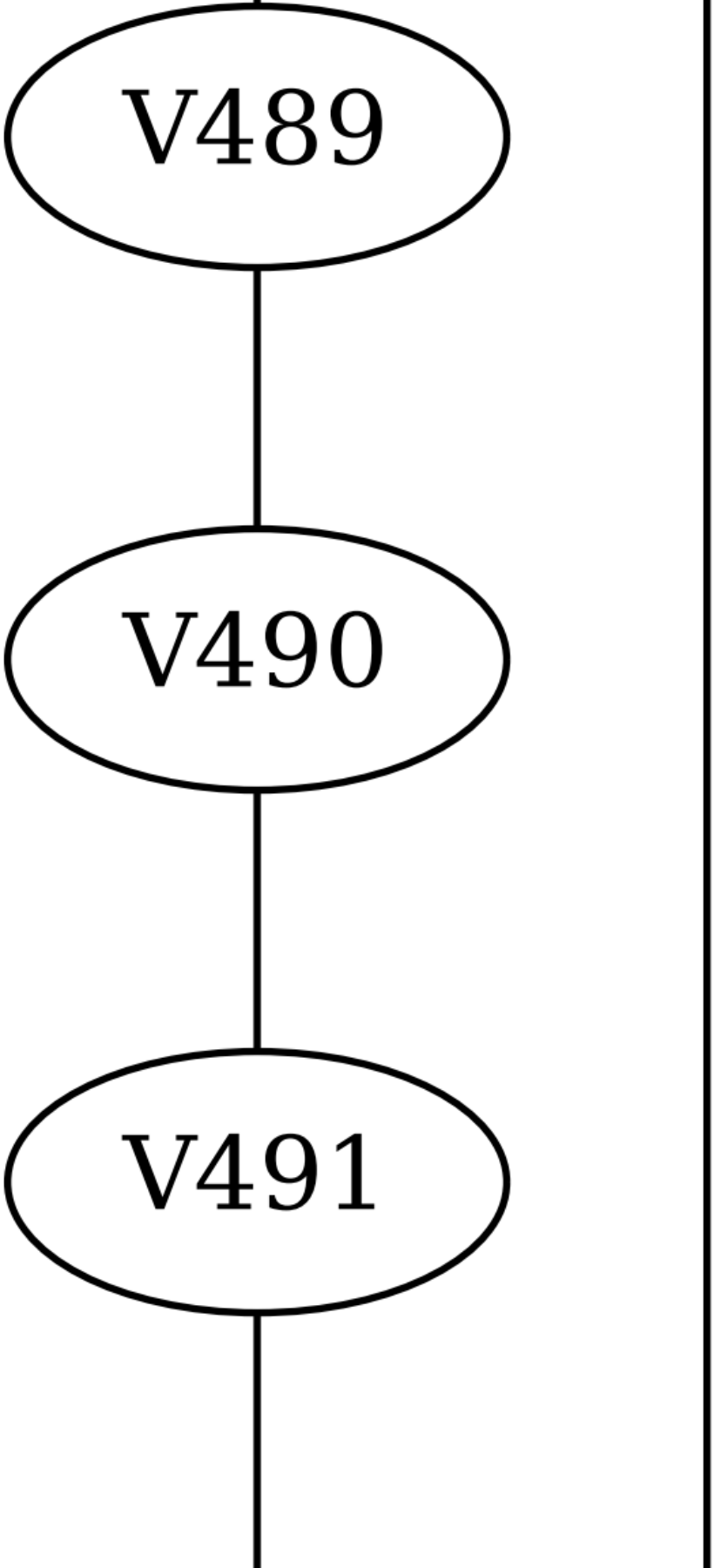
V489
V490
V491

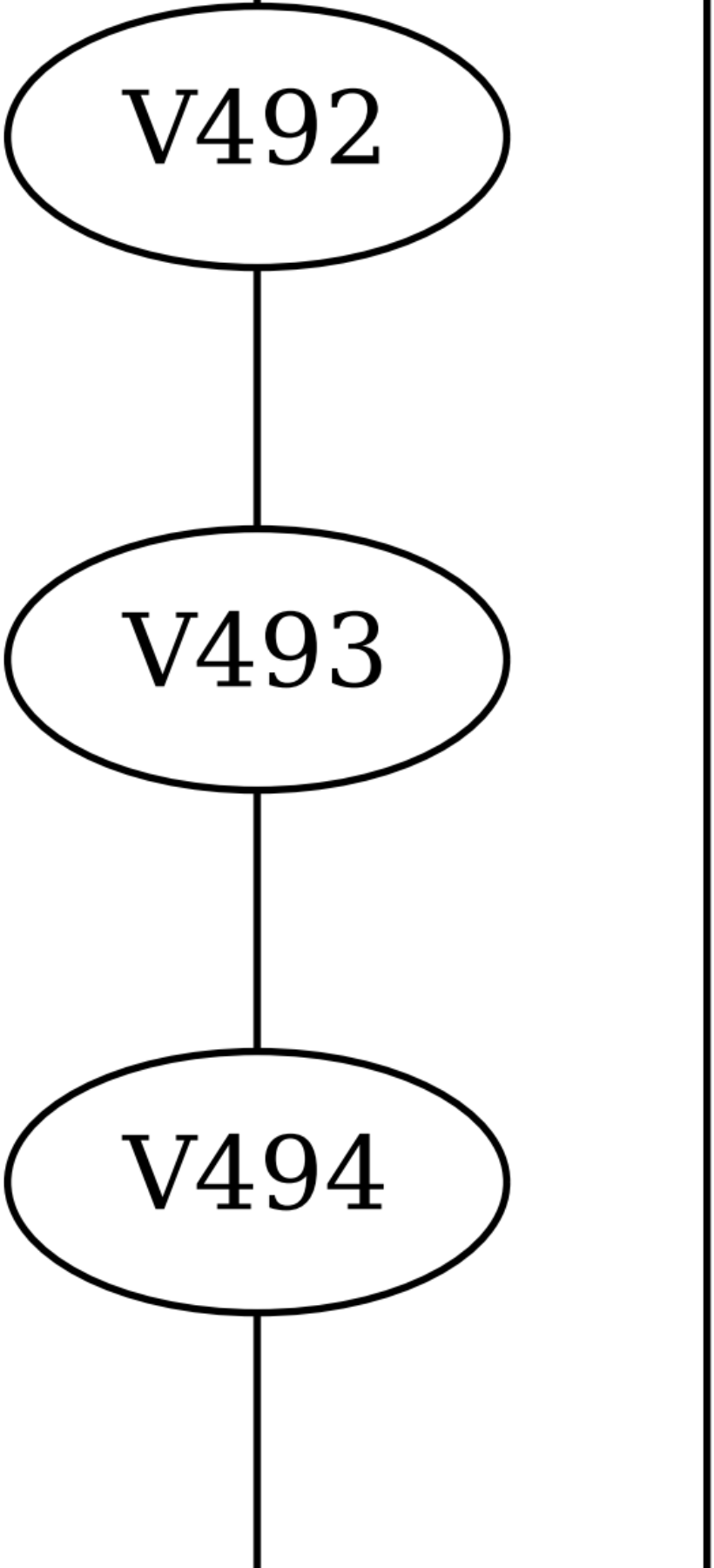
V492
V493
V494

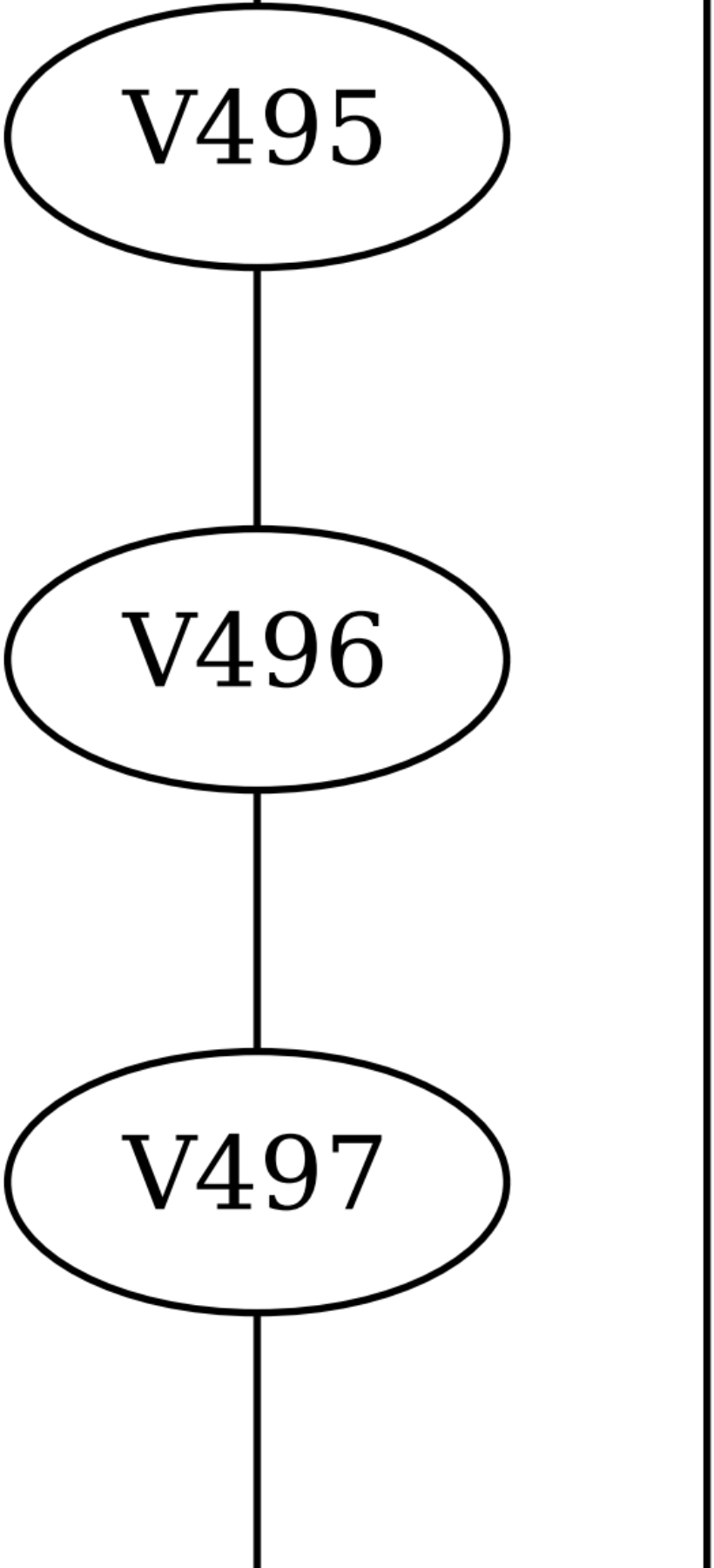
V495
V496
V497

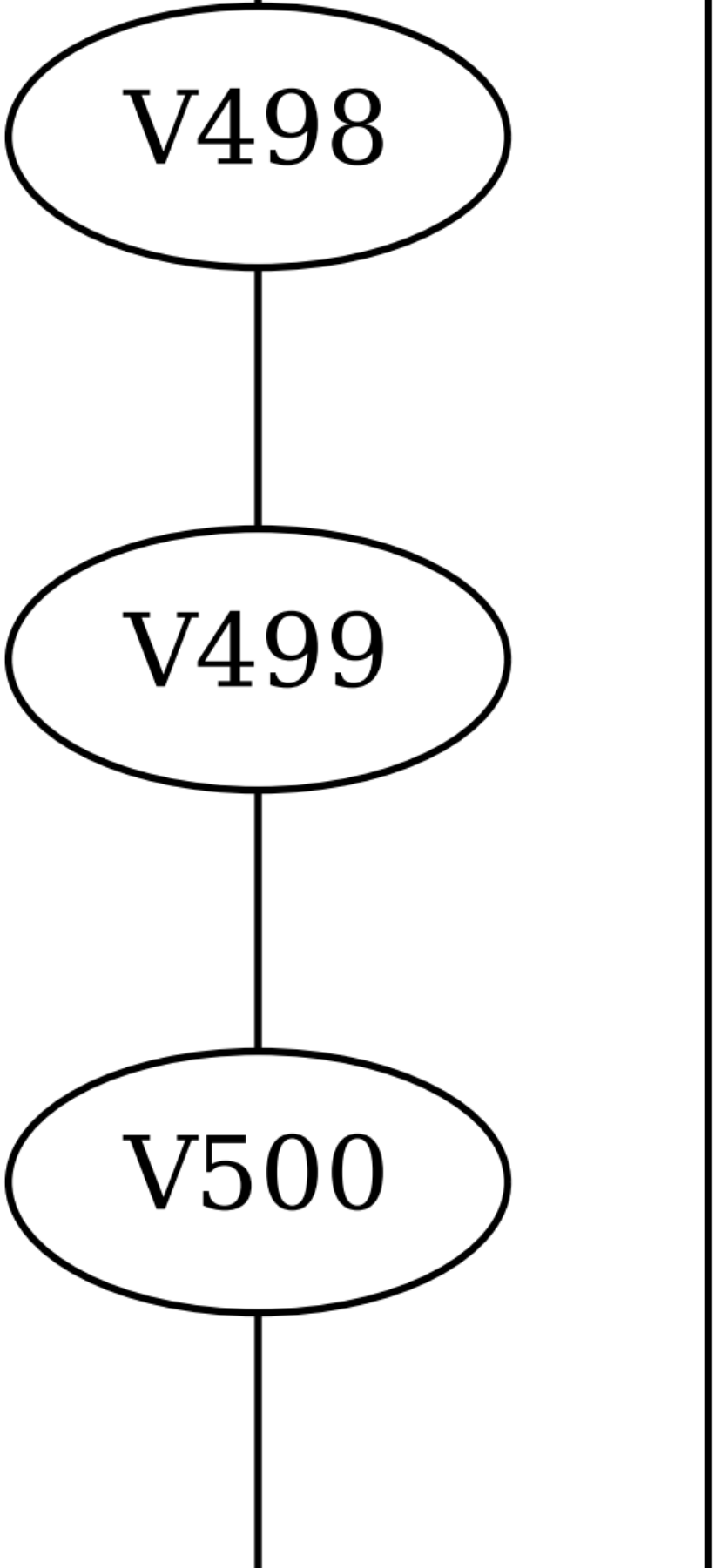
V498
V499
V500

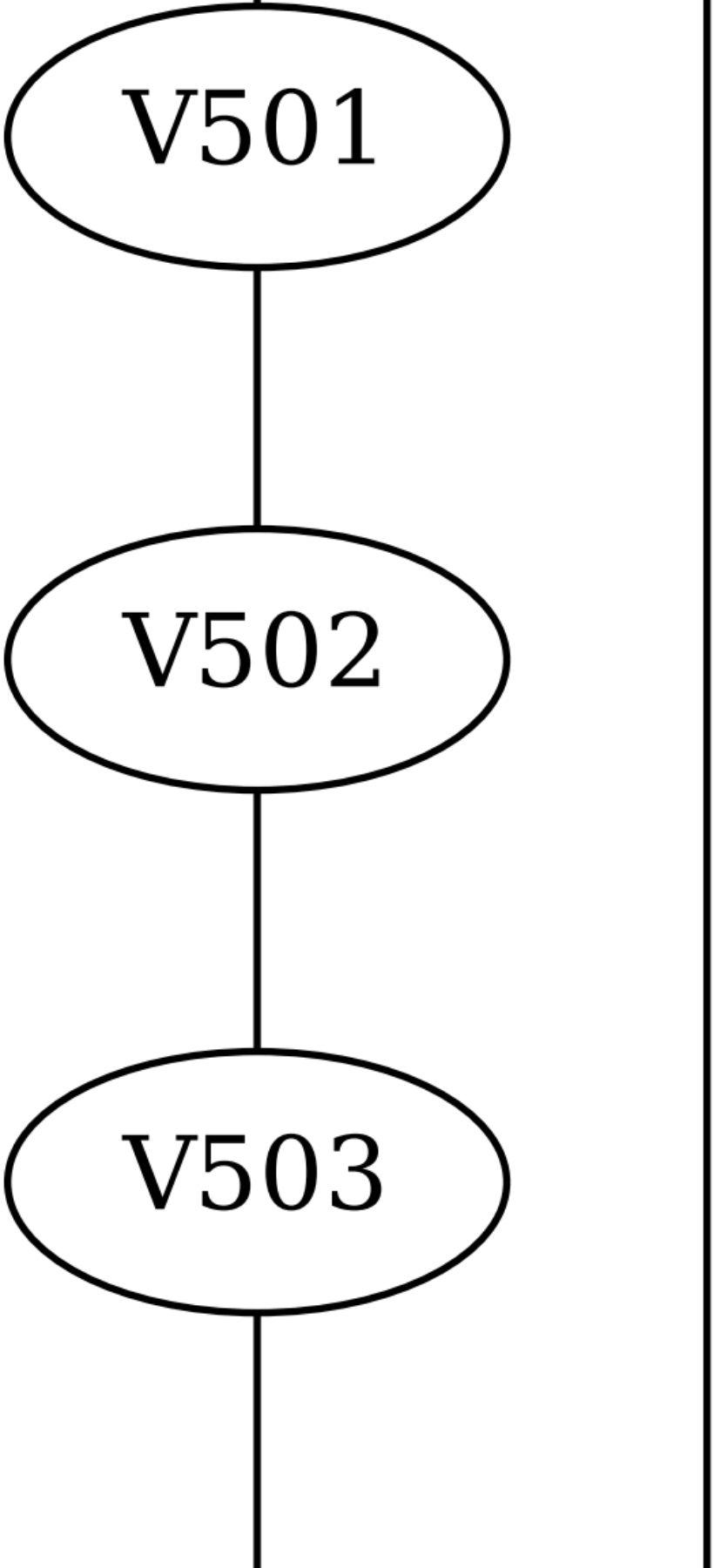
V501
V502
V503

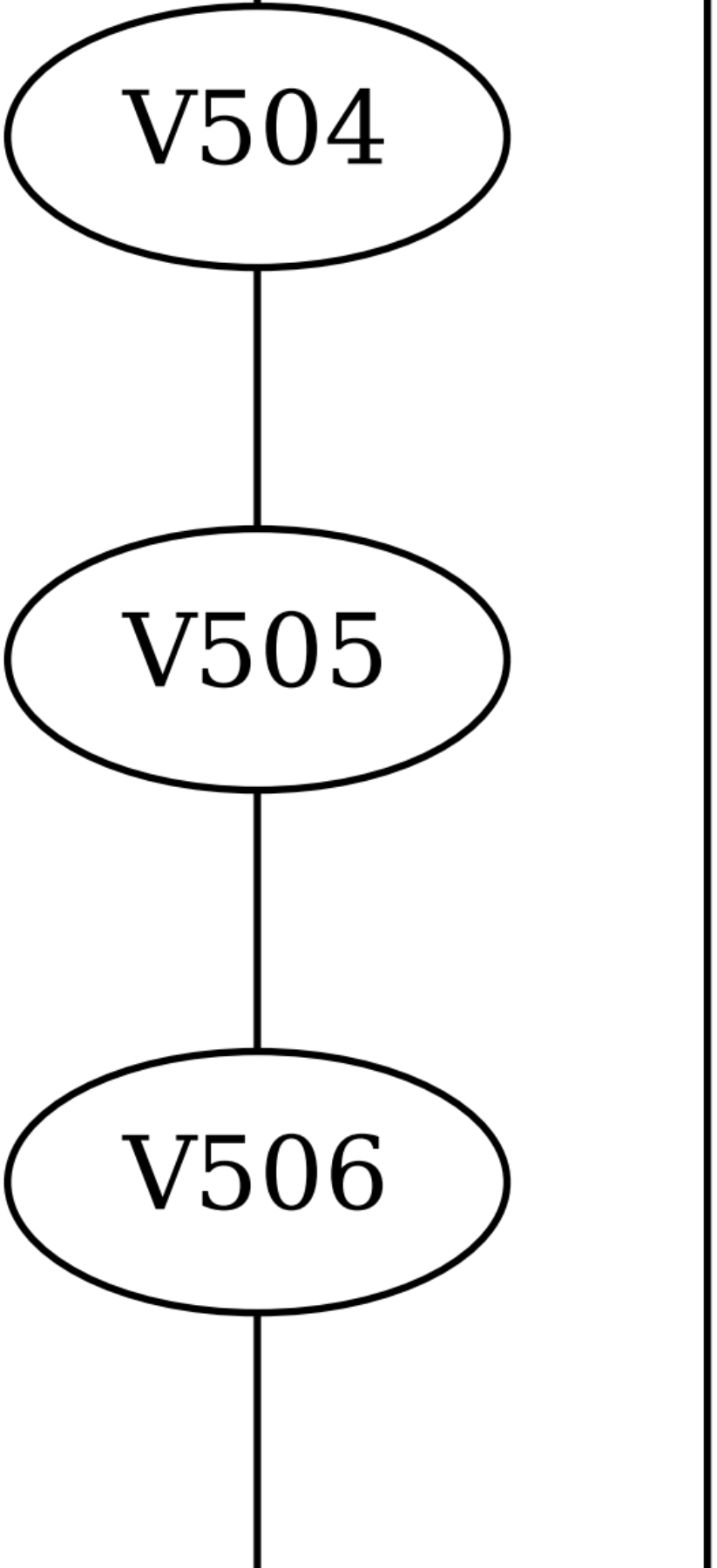
V504
V505
V506

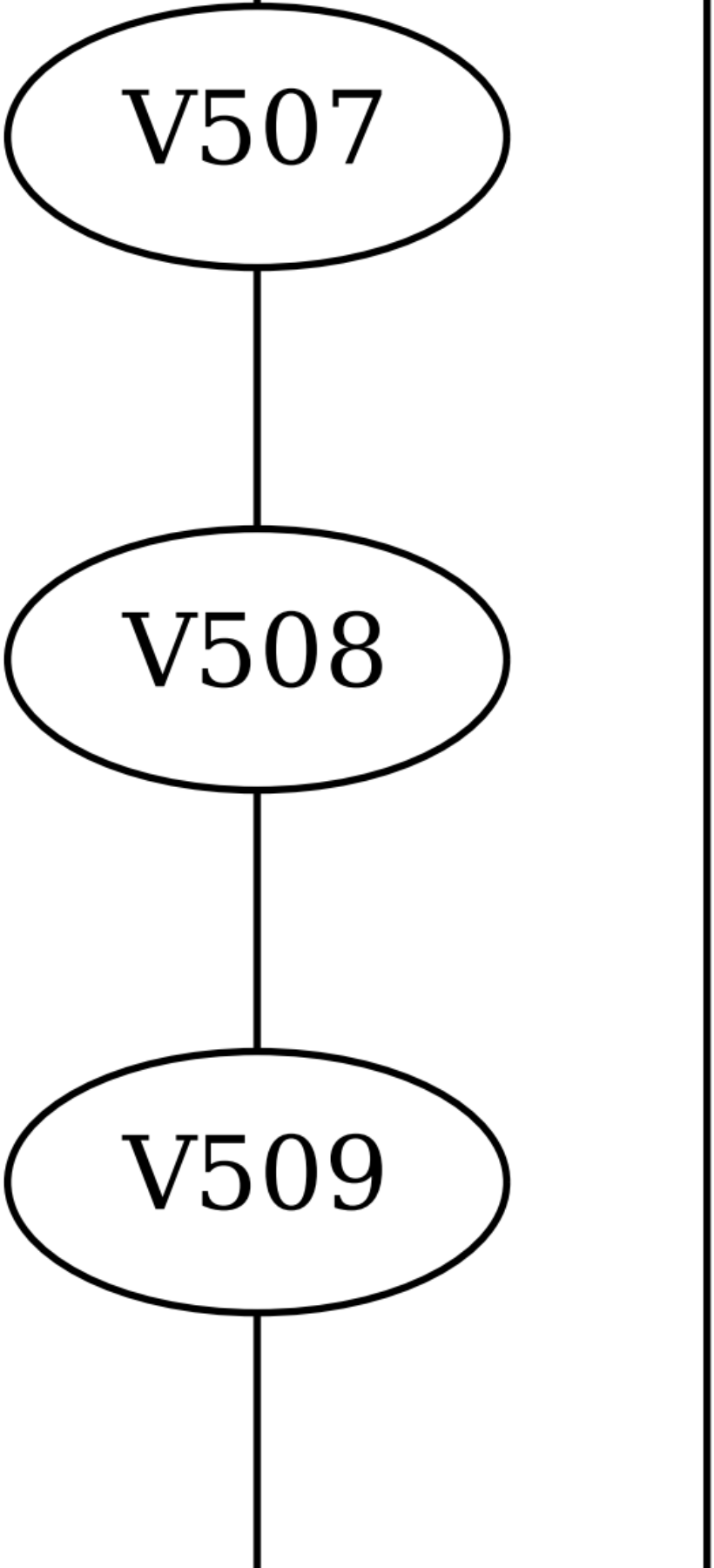
V507
V508
V509

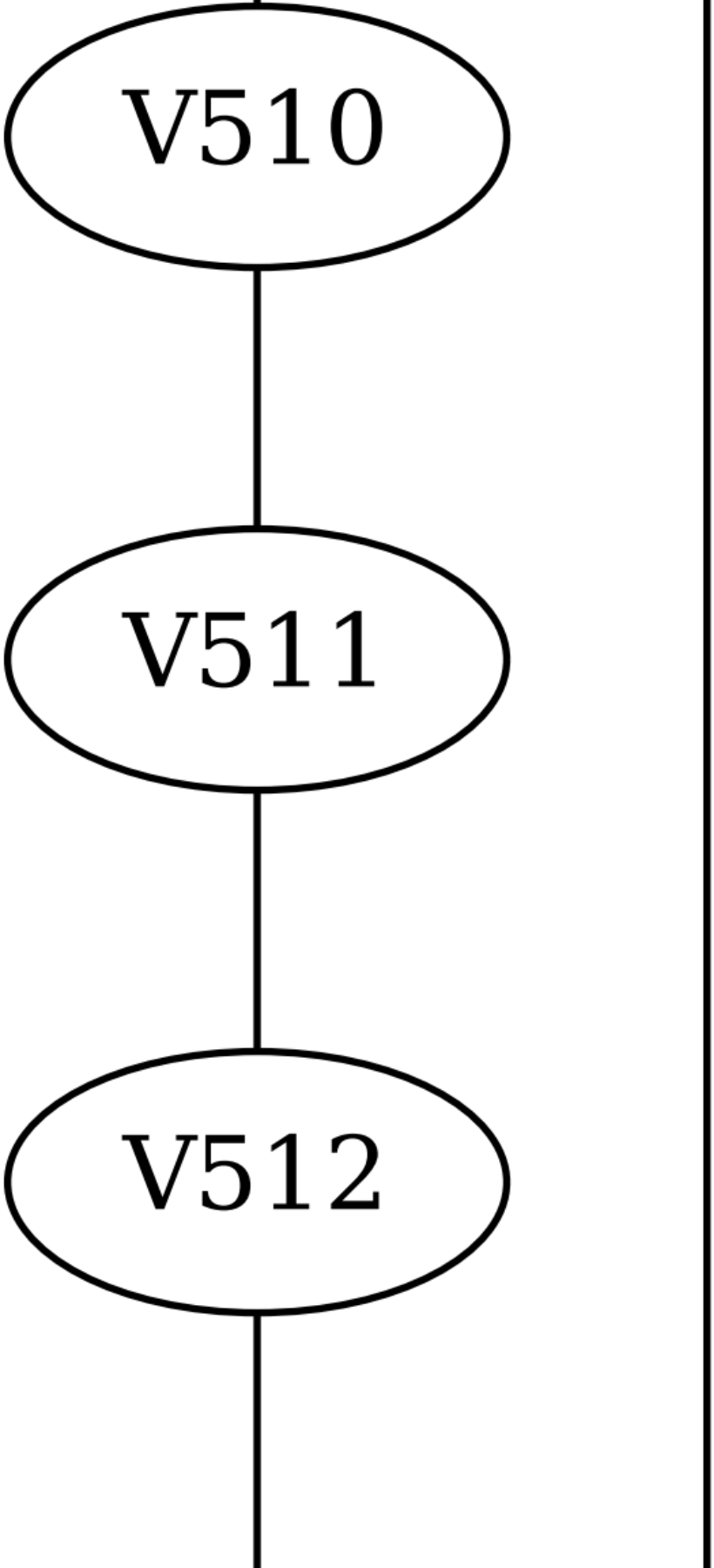
V510
V511
V512

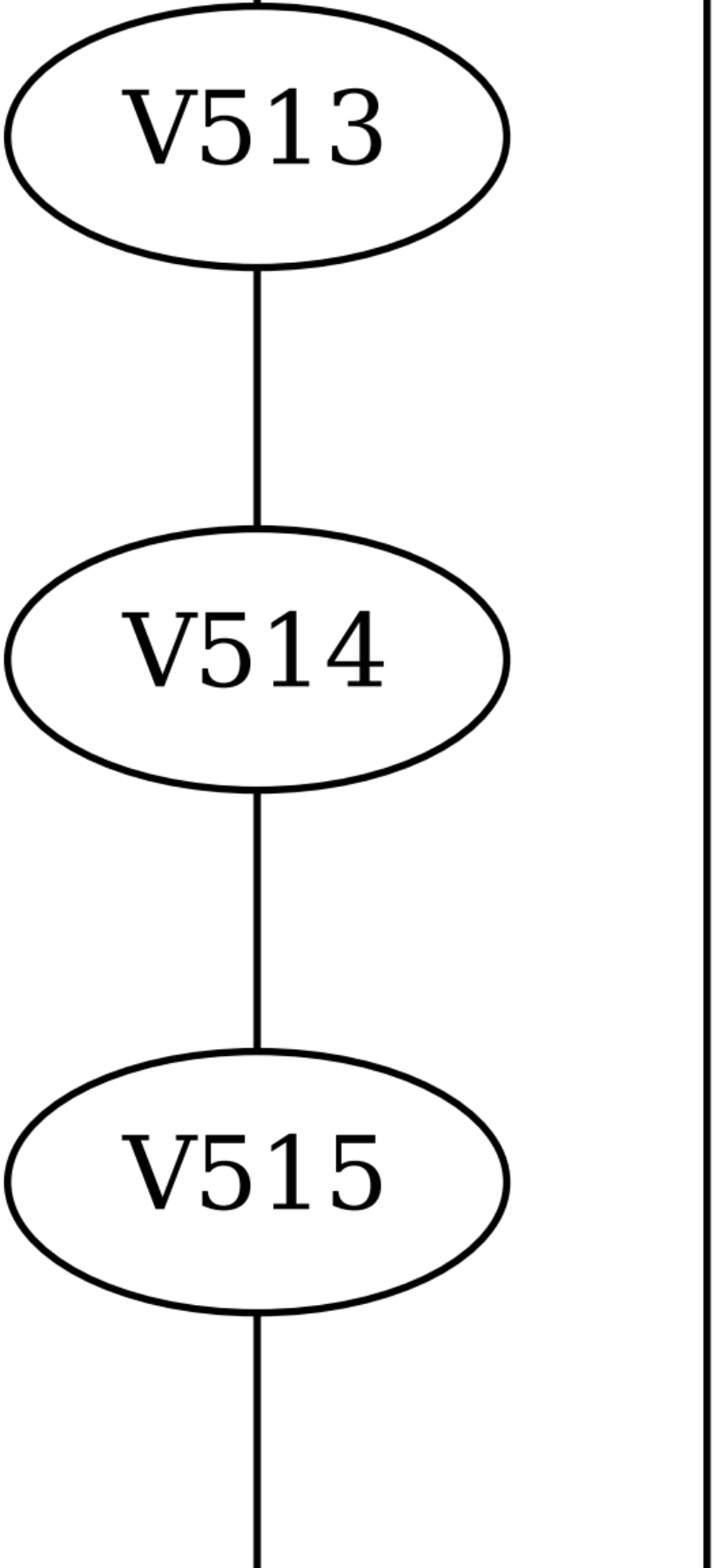
V513
V514
V515

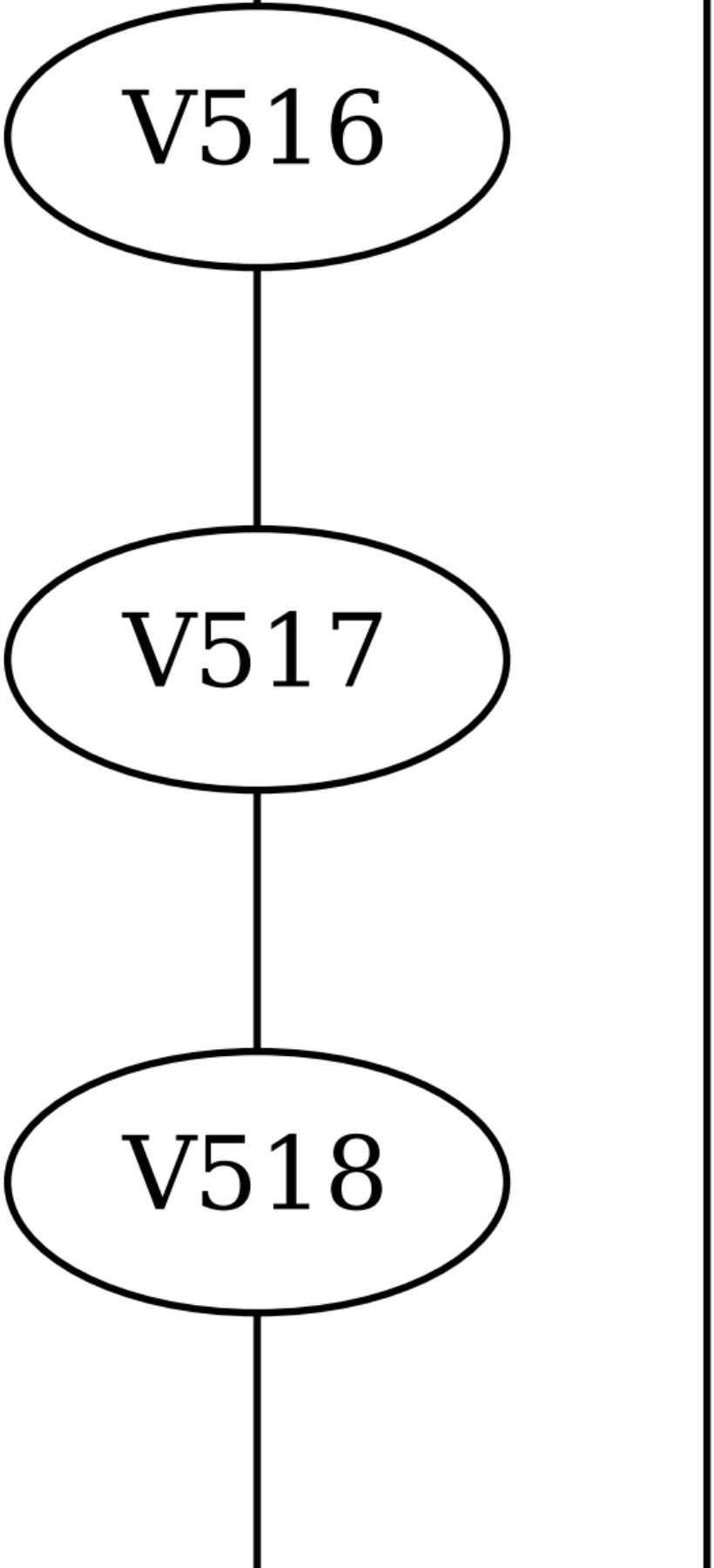
V516
V517
V518

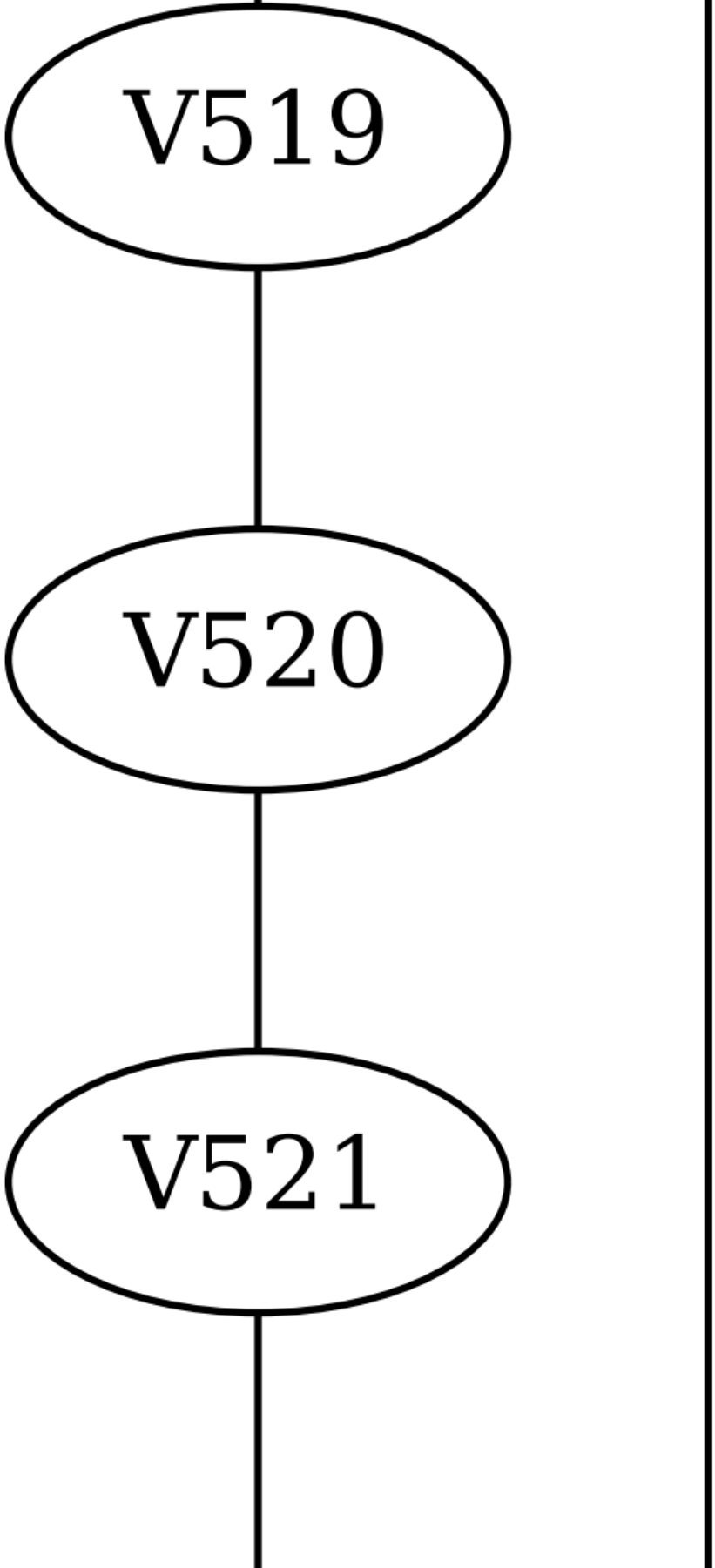
V519
V520
V521

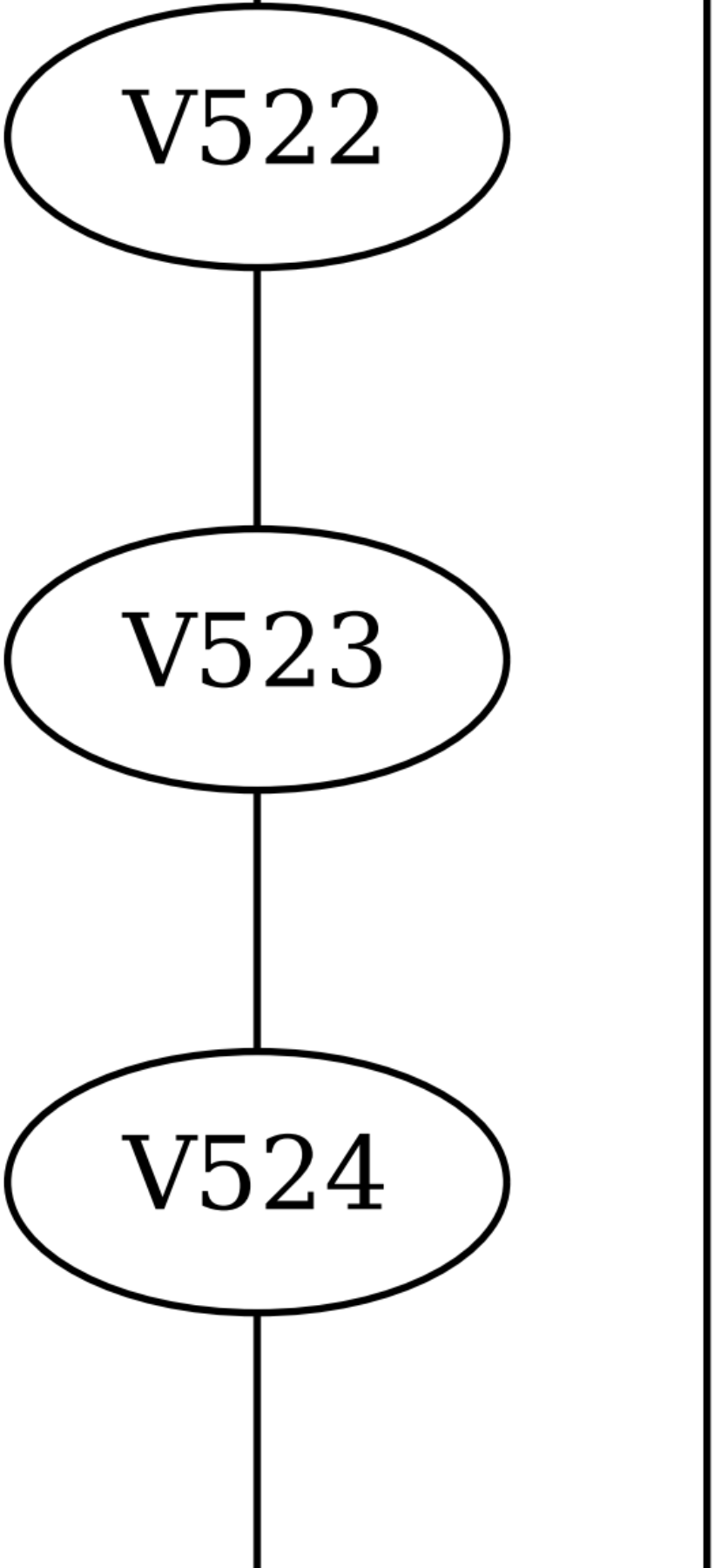
V522
V523
V524

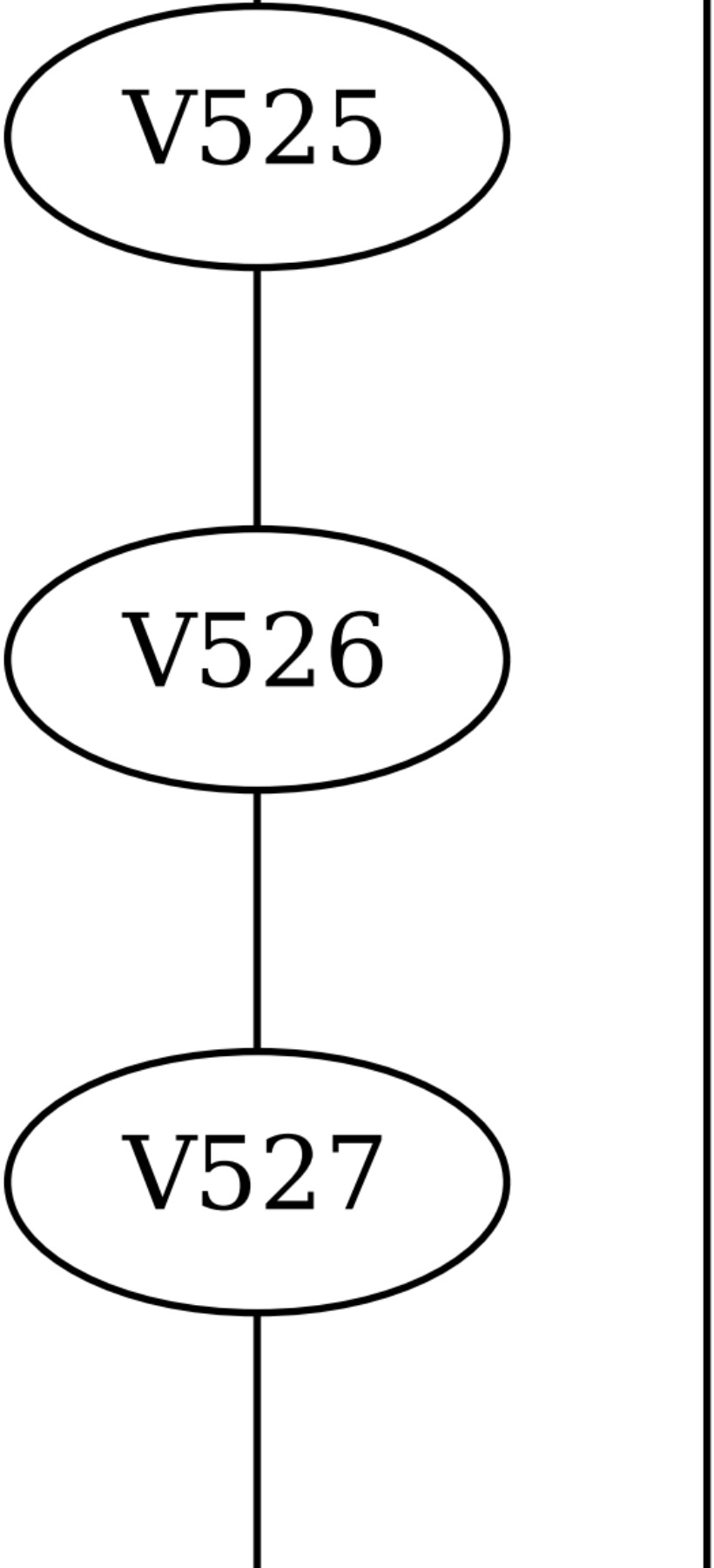
V525
V526
V527

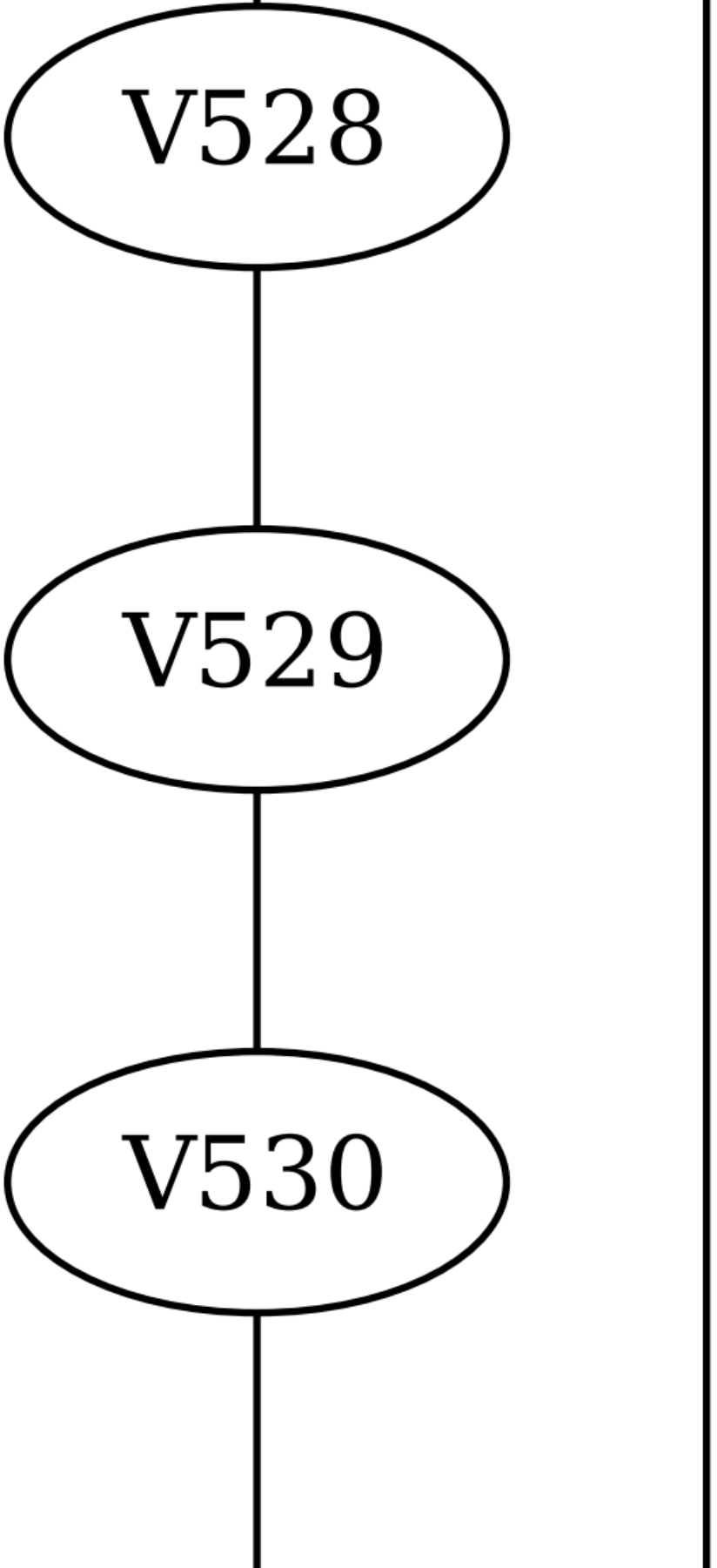
V528
V529
V530

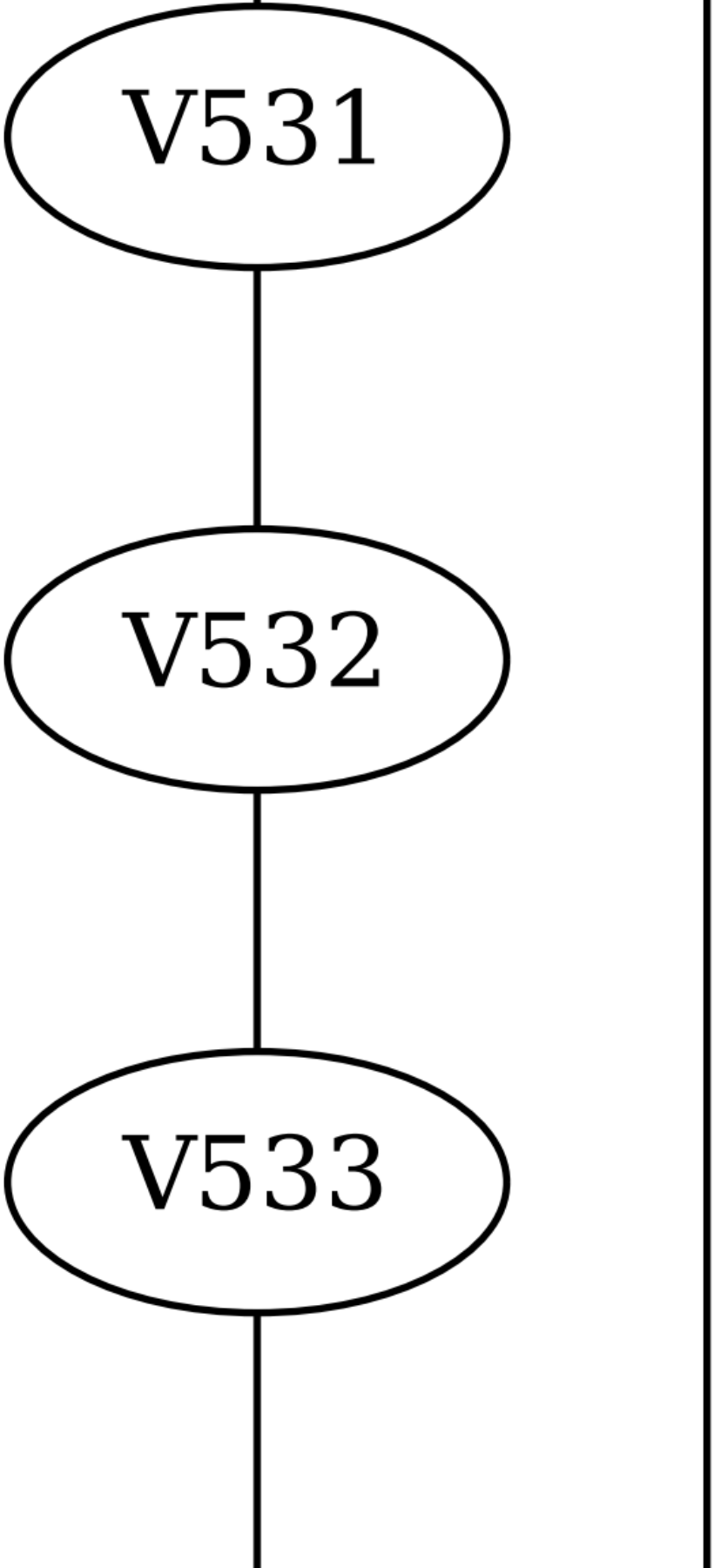
V531
V532
V533

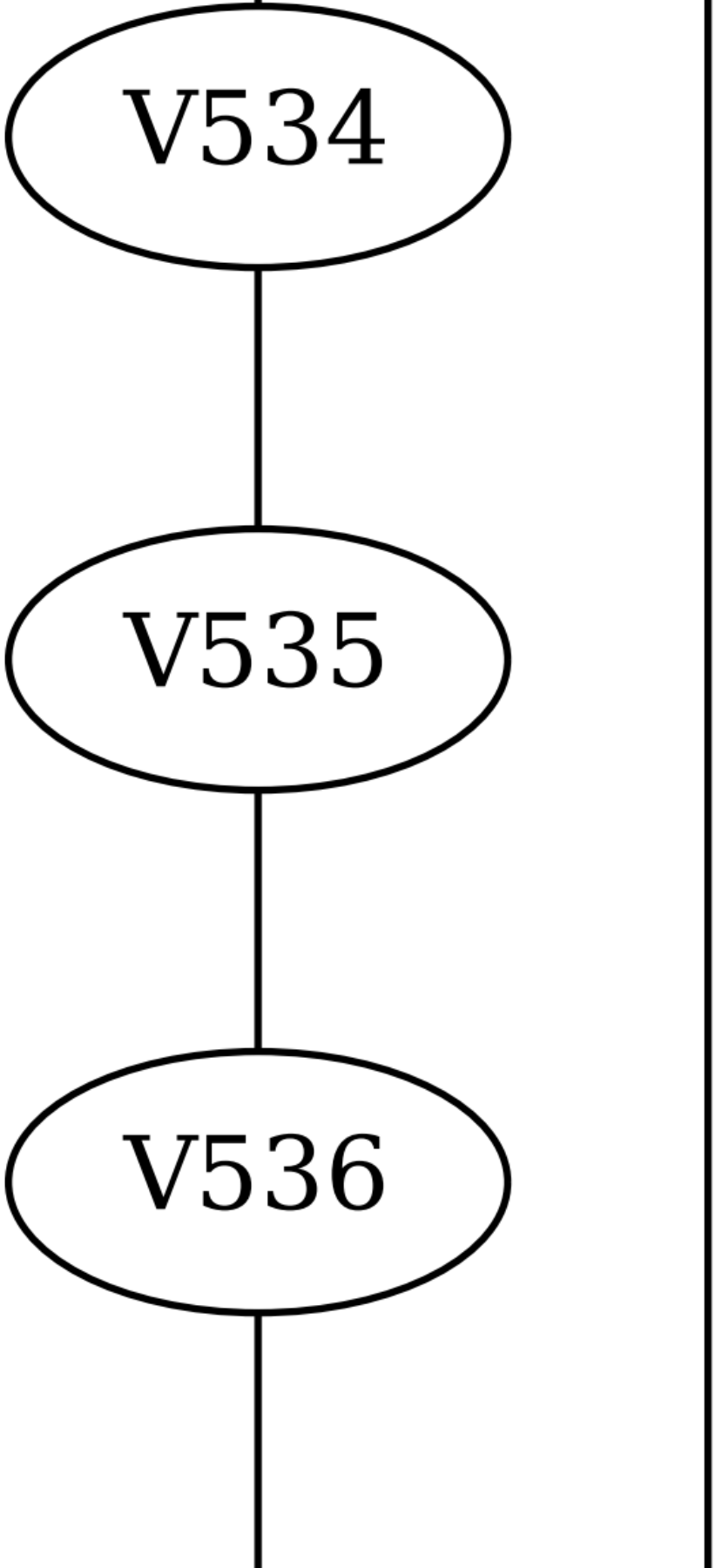
V534
V535
V536

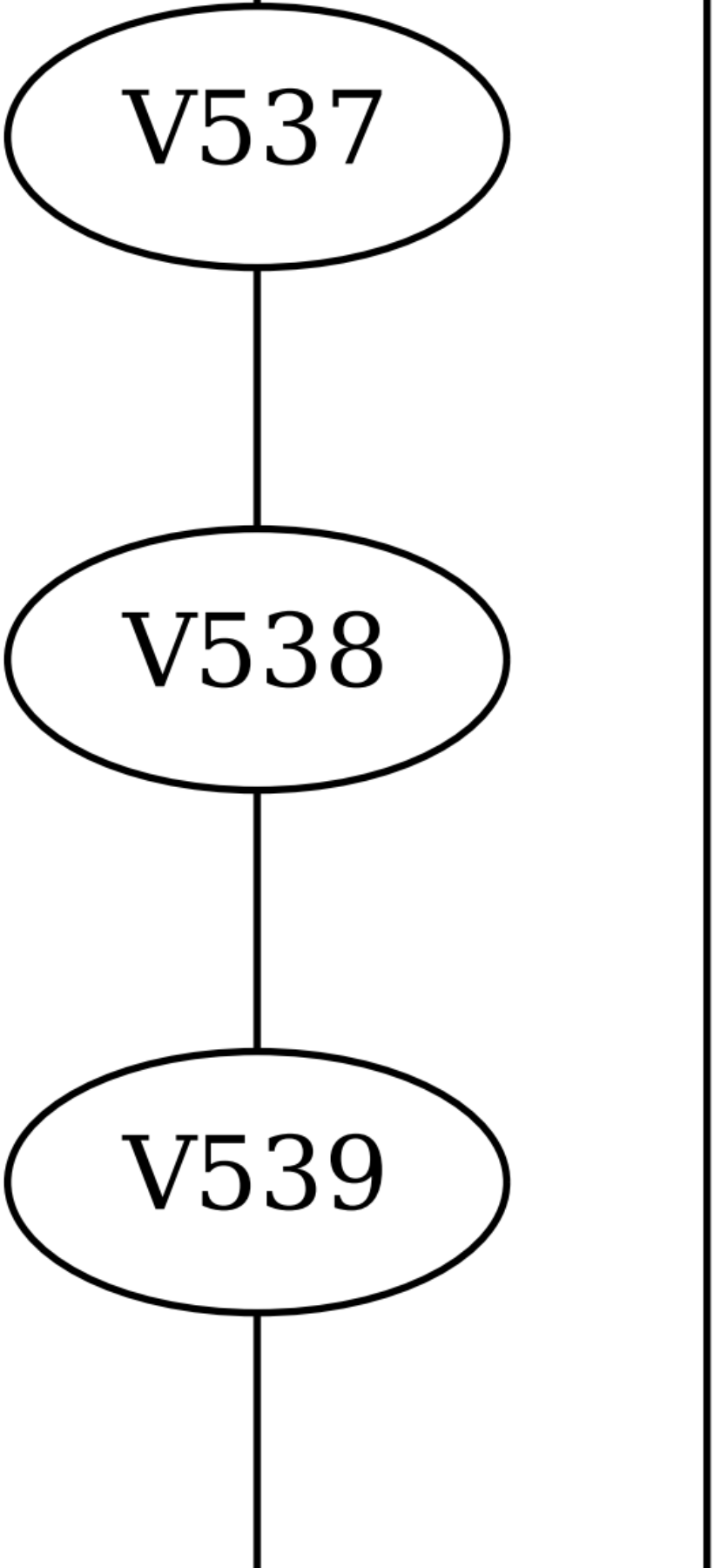
V537
V538
V539

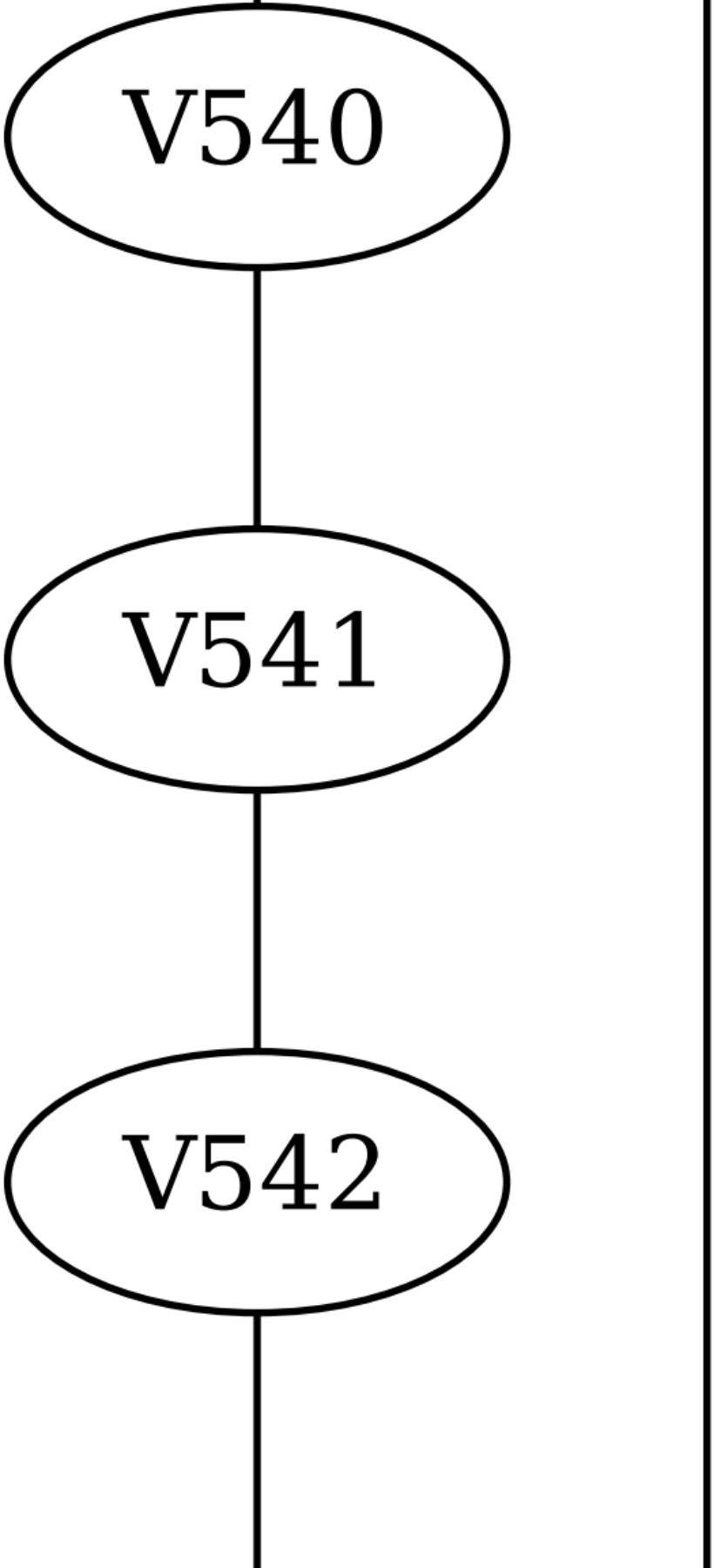
V540
V541
V542

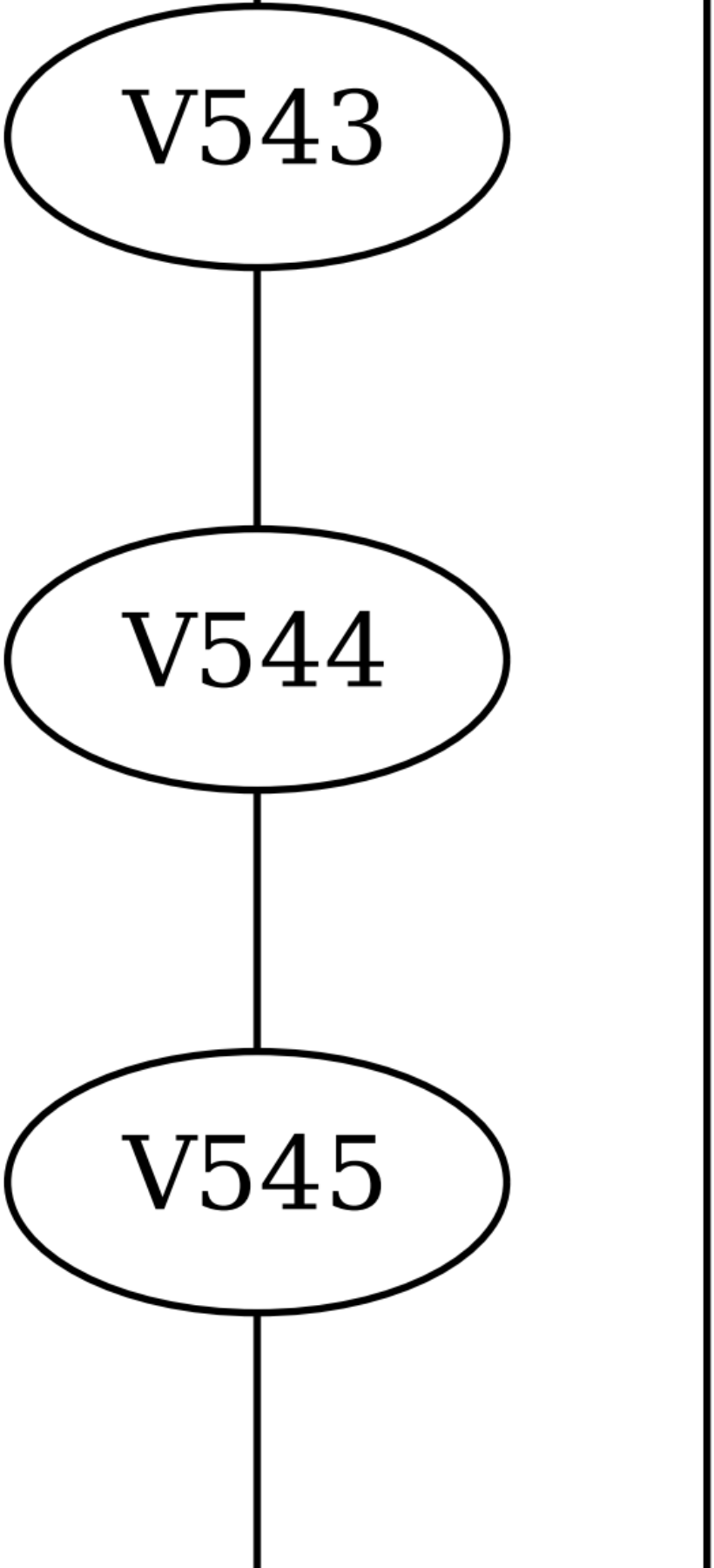
V543
V544
V545

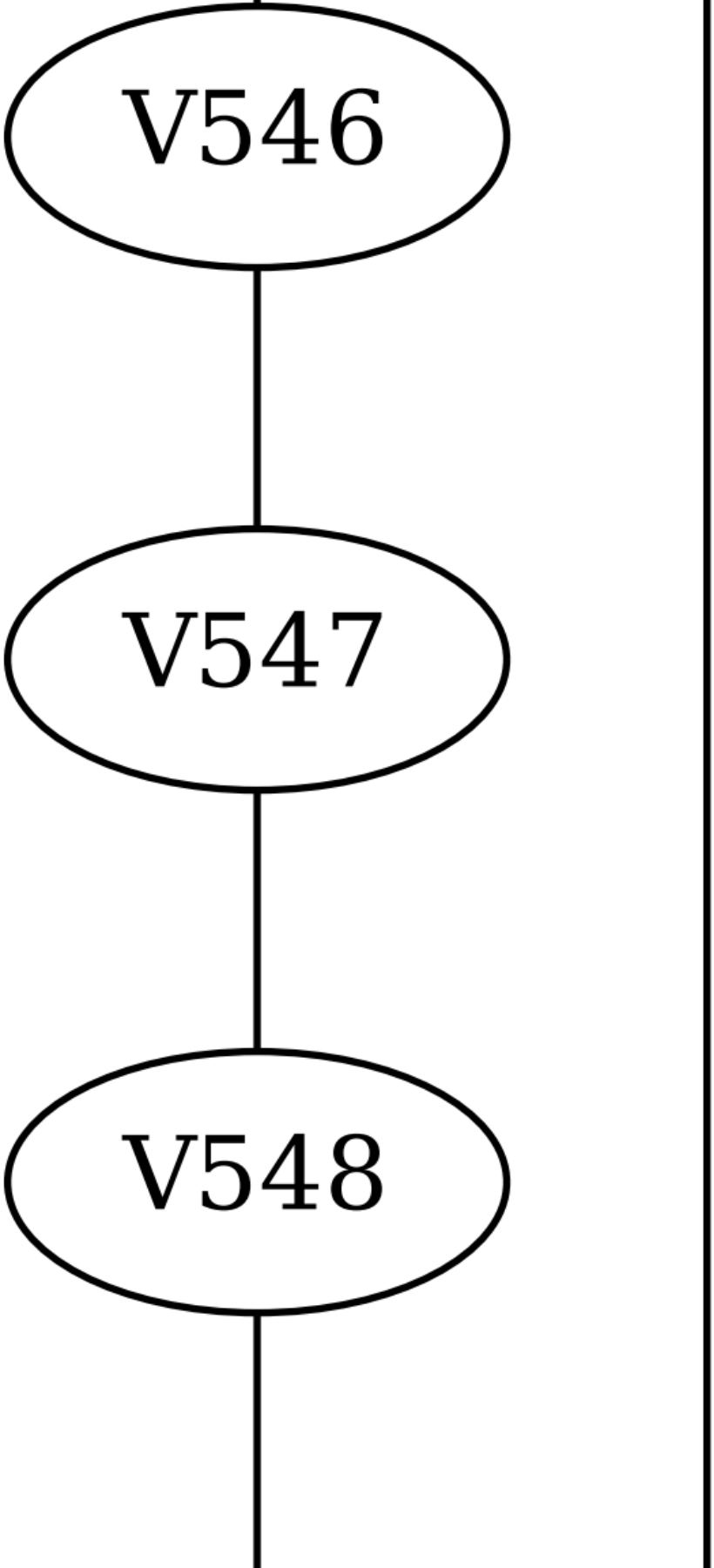
V546
V547
V548

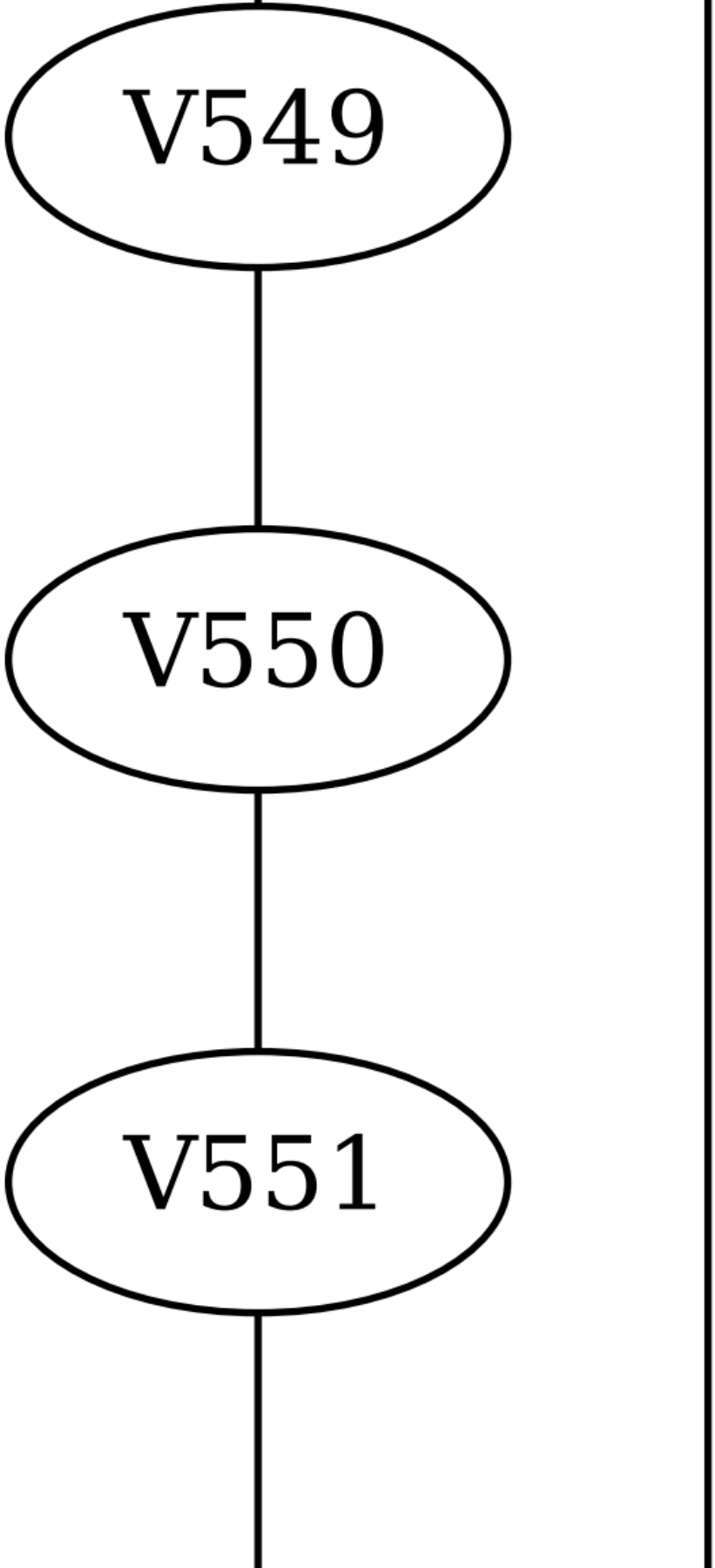
V549
V550
V551

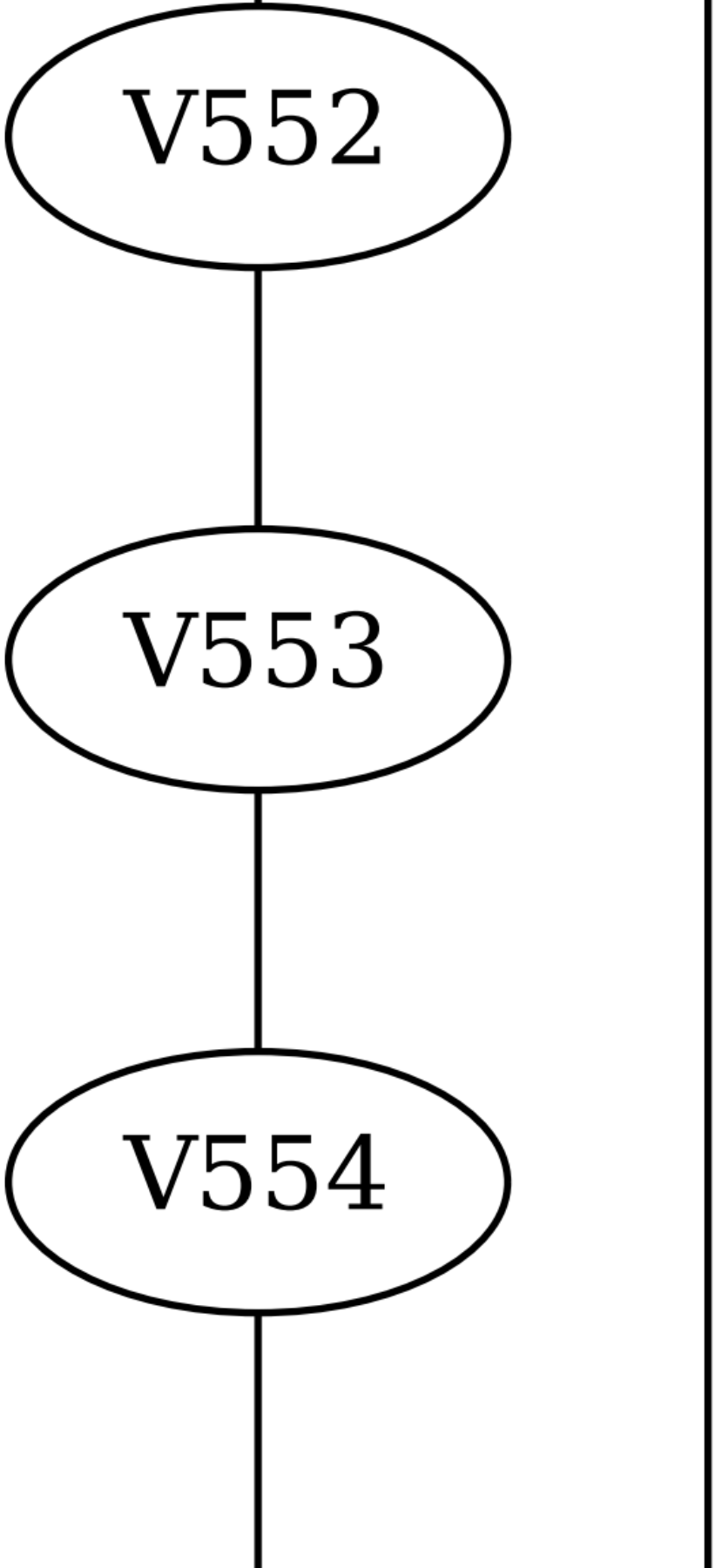
V552
V553
V554

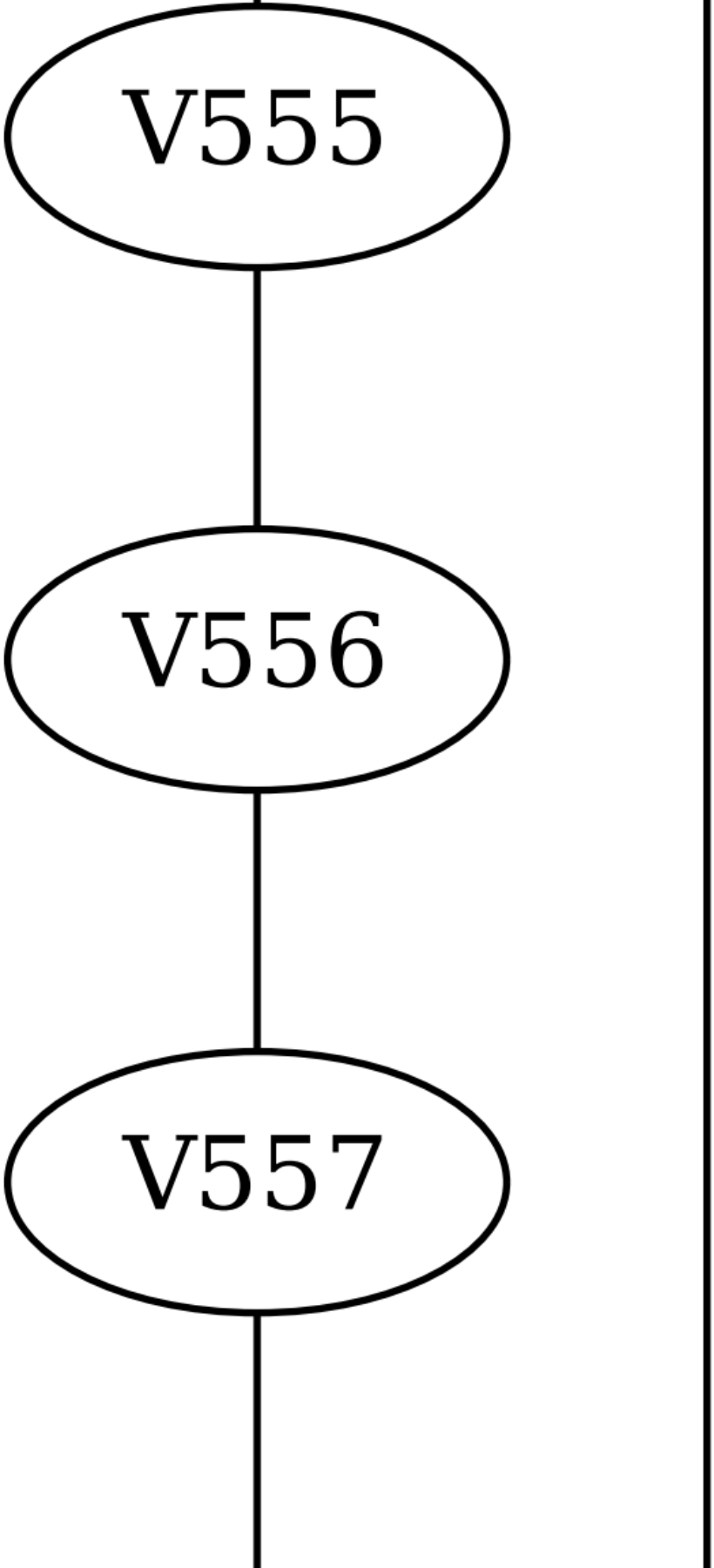
V555
V556
V557

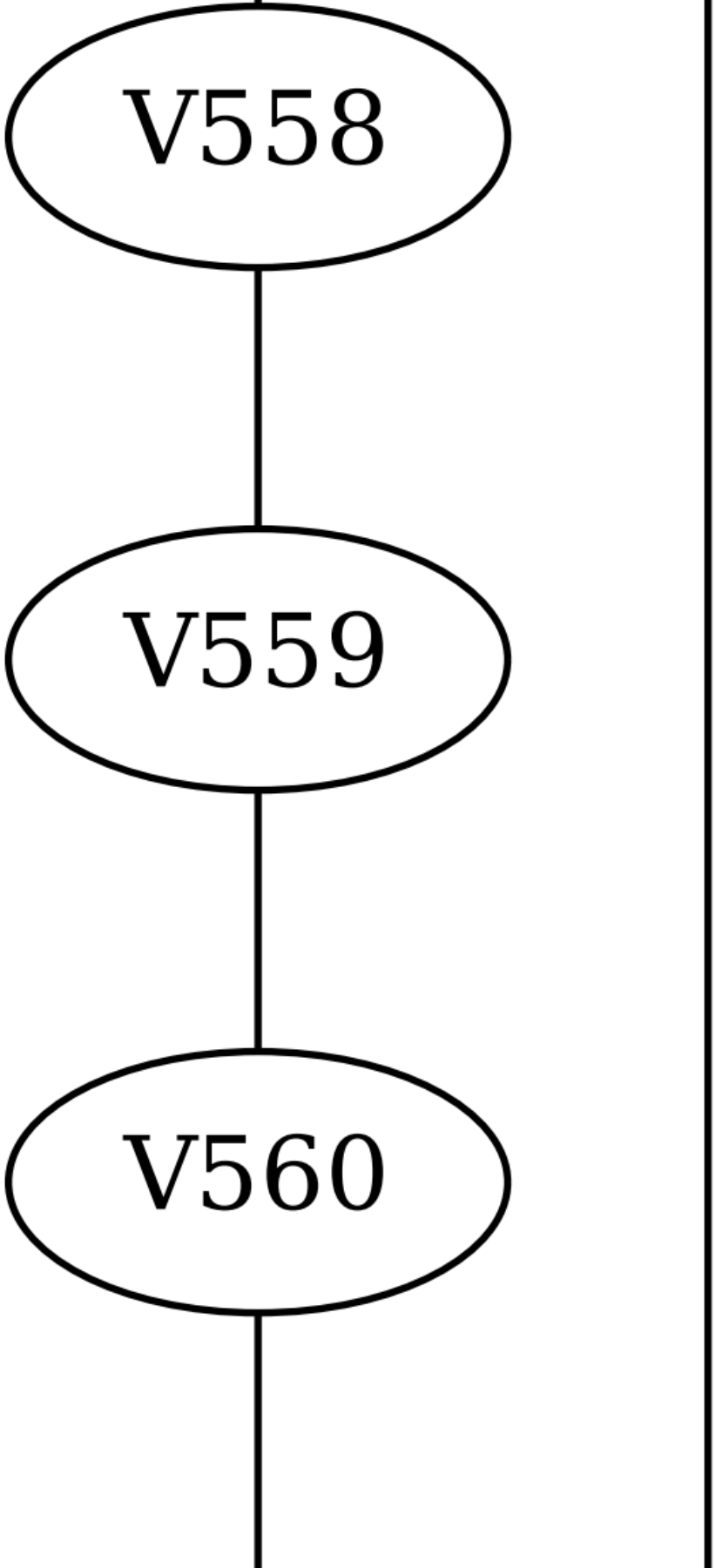
V558
V559
V560

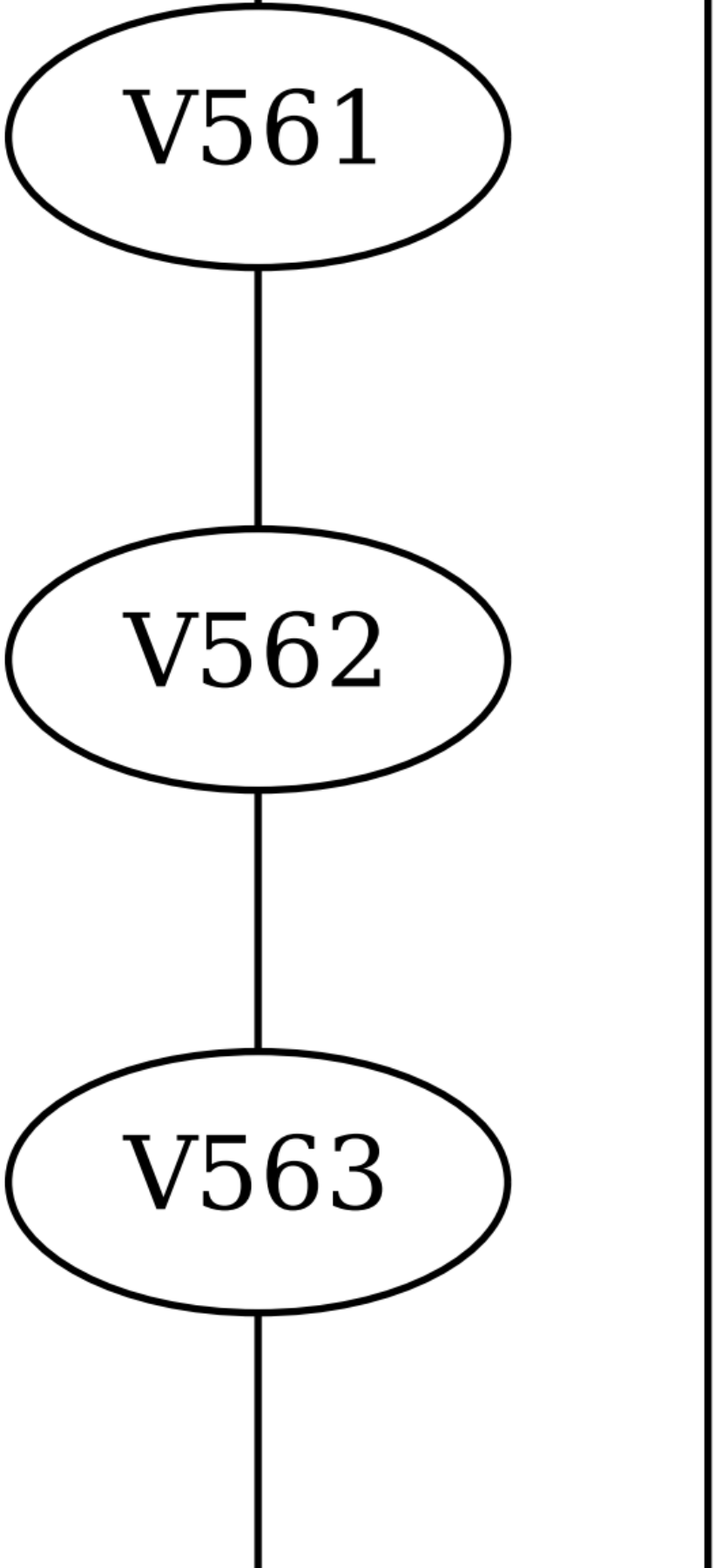
V561
V562
V563

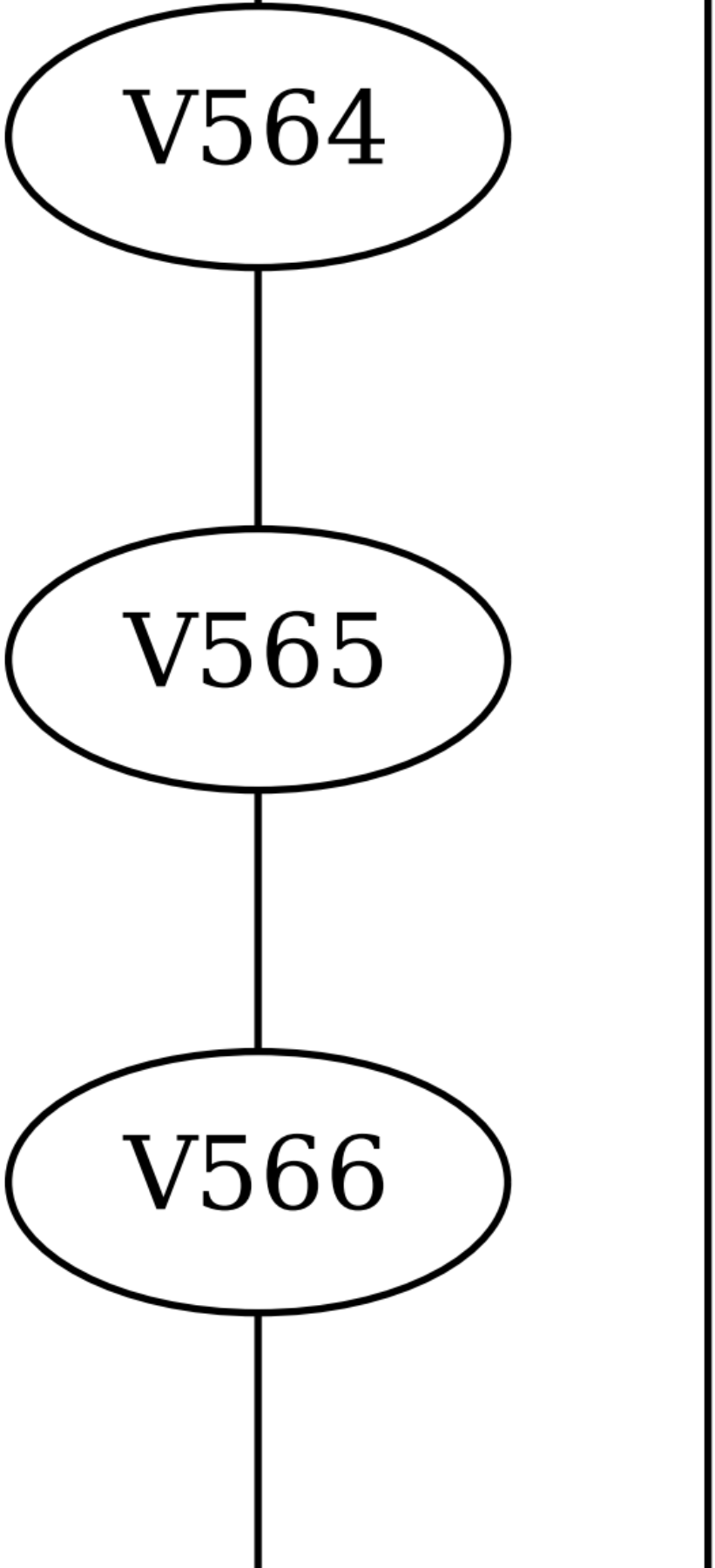
V564
V565
V566

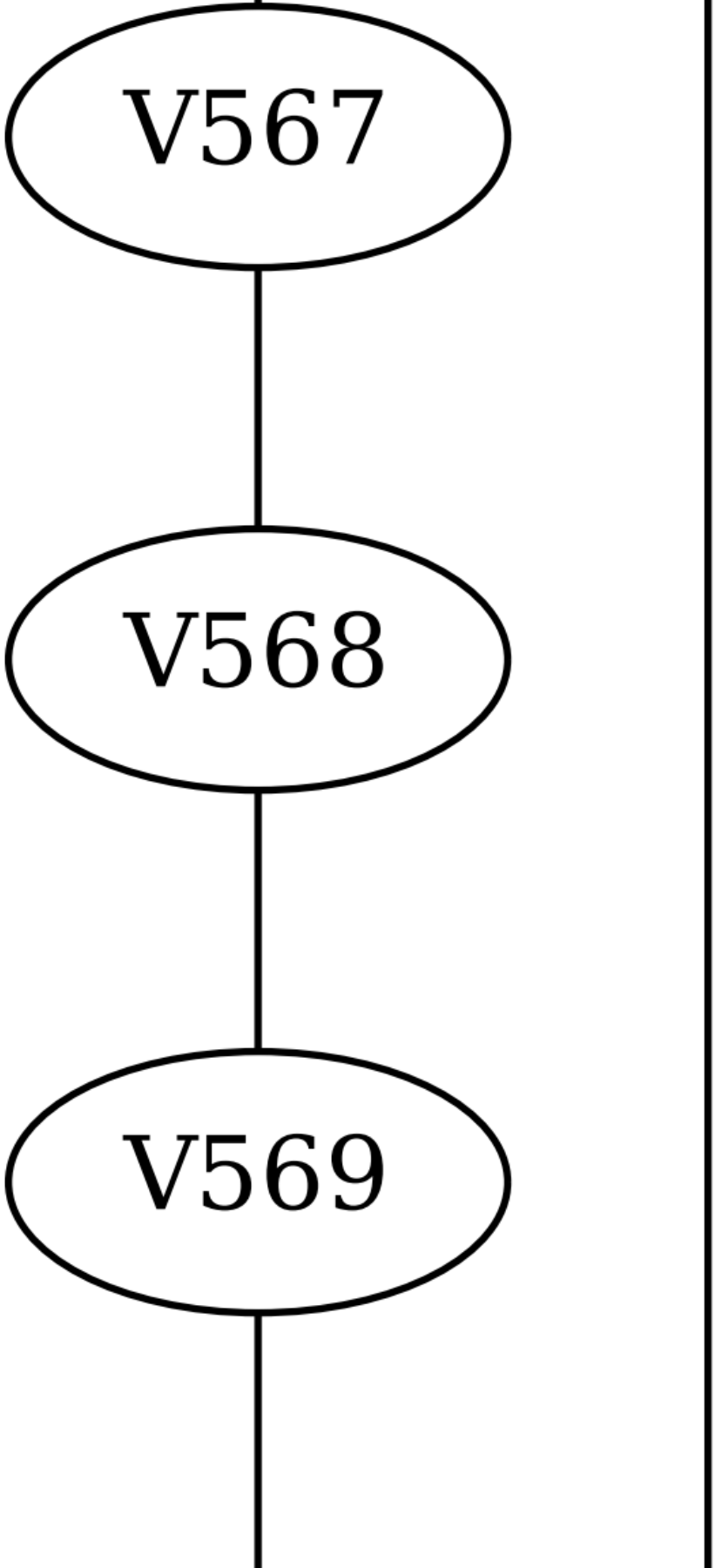
V567
V568
V569

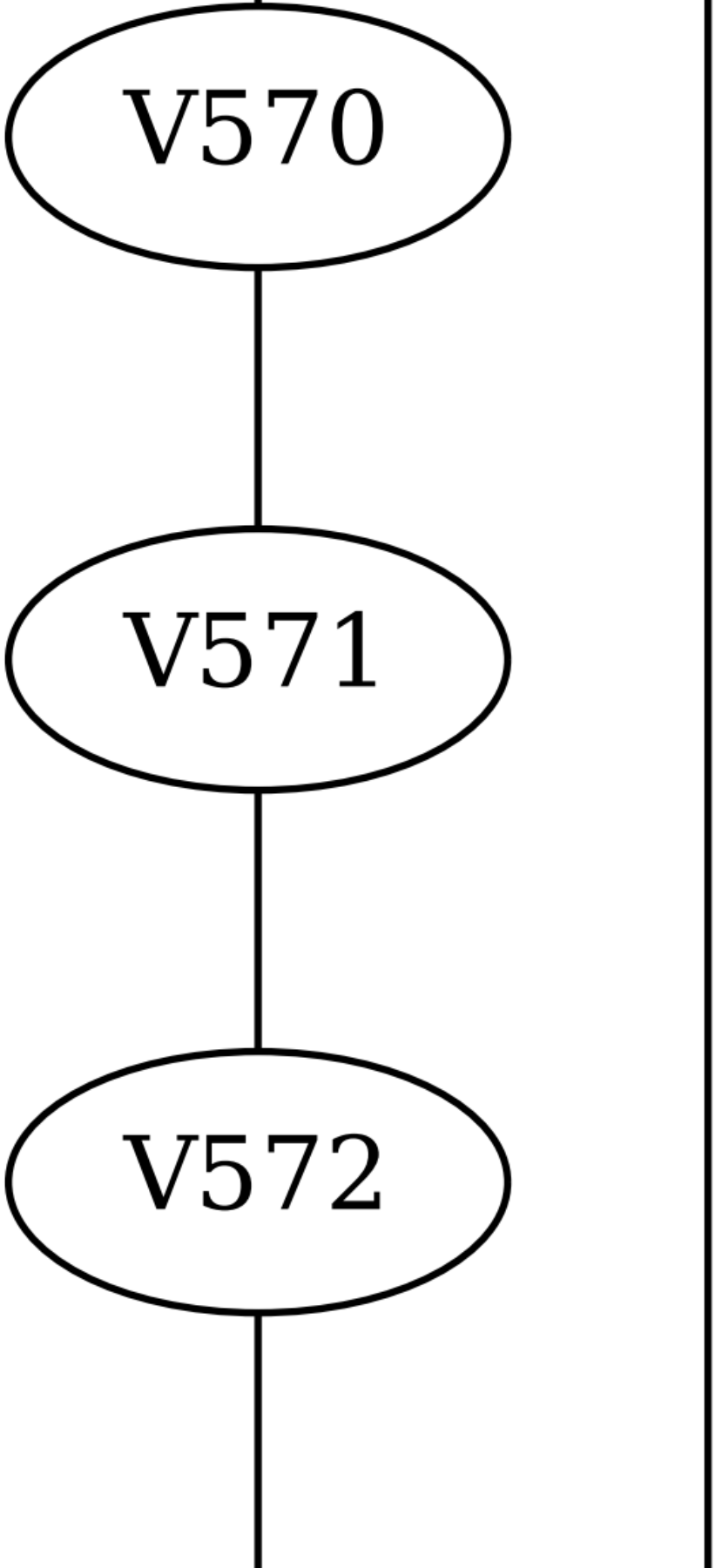
V570
V571
V572

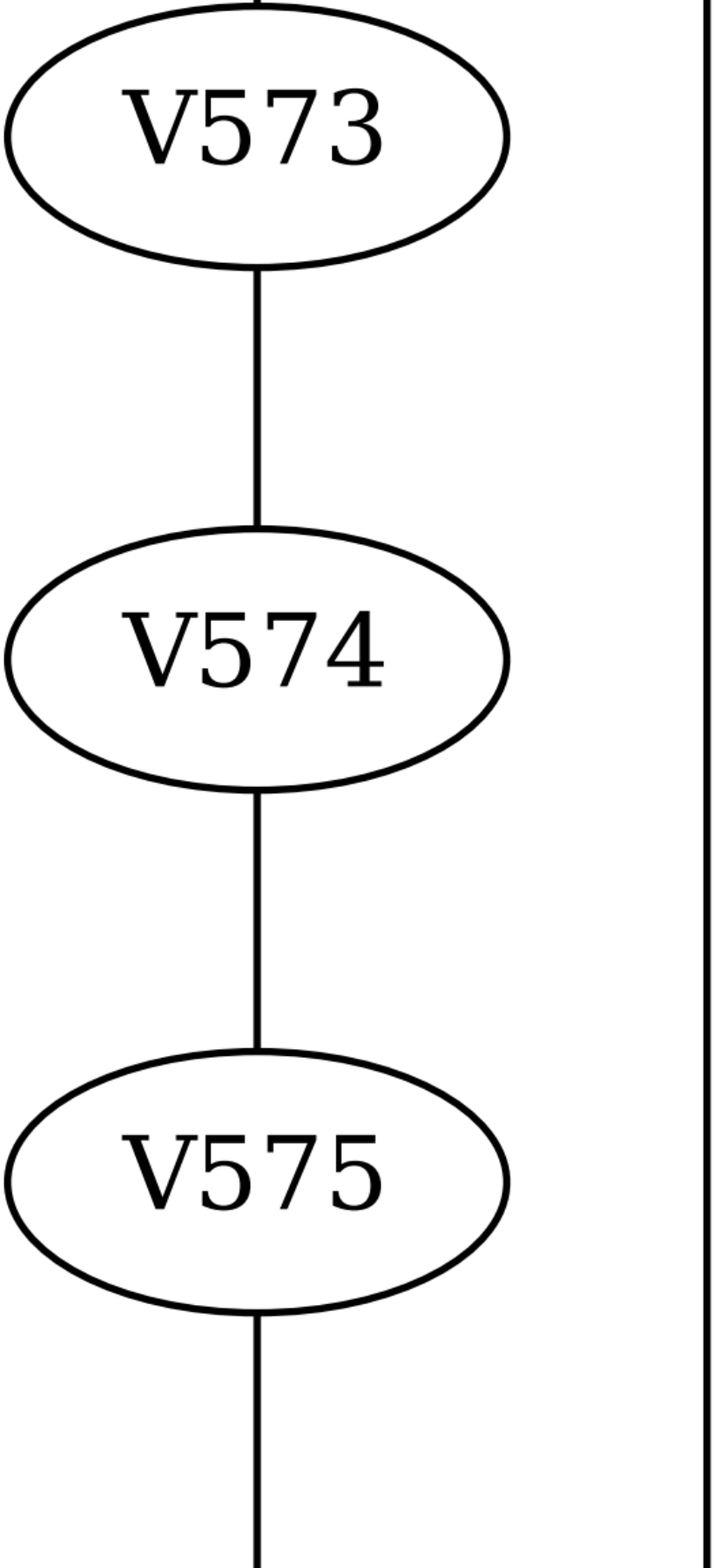
V573
V574
V575

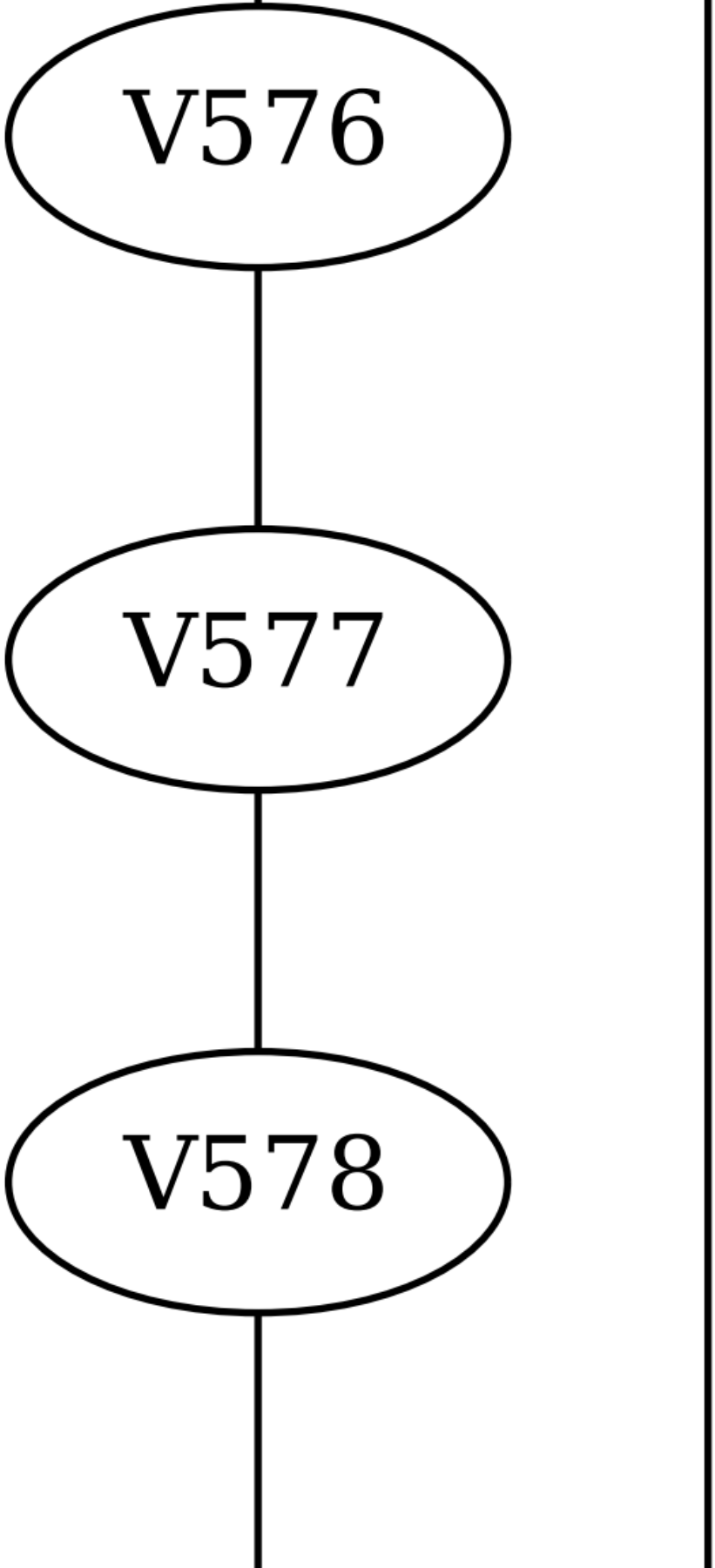
V576
V577
V578

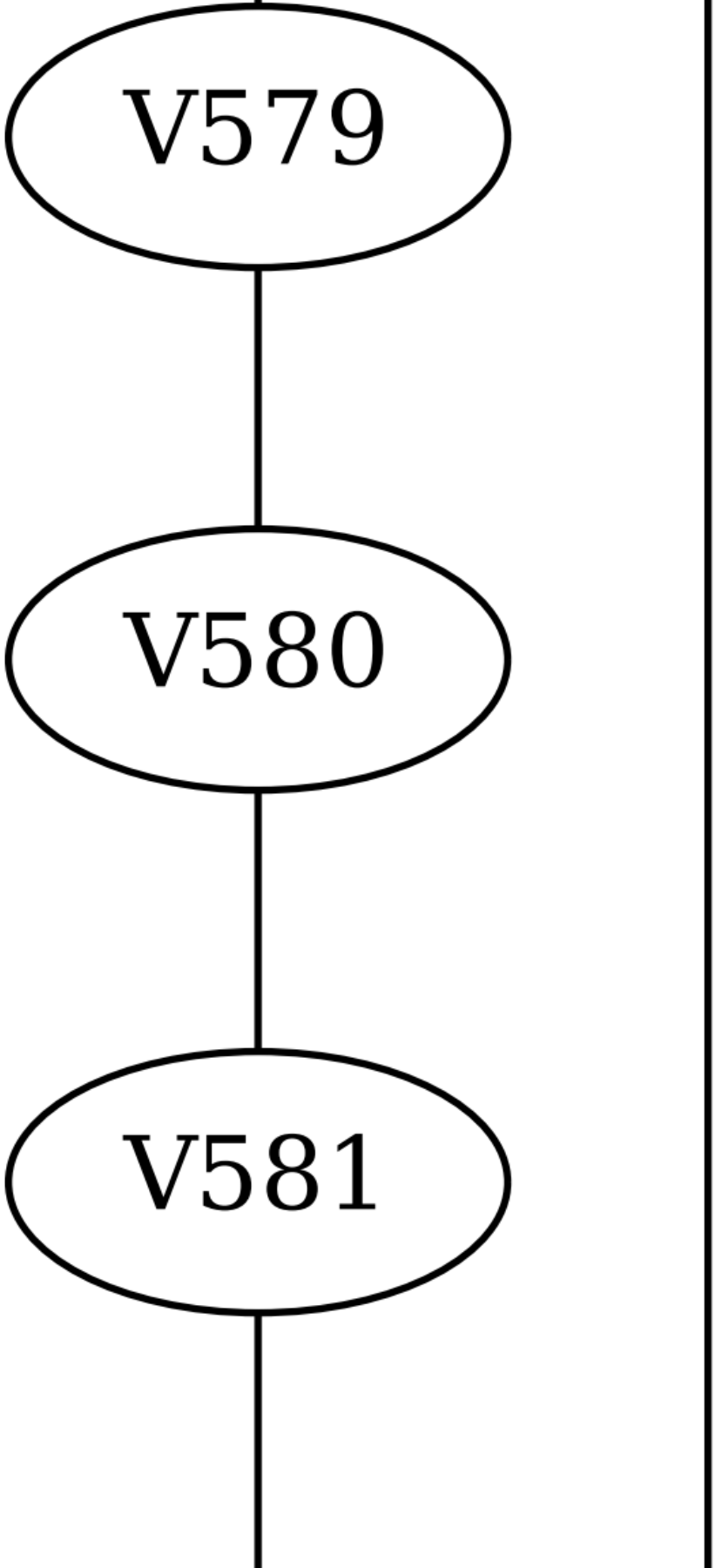
V579
V580
V581

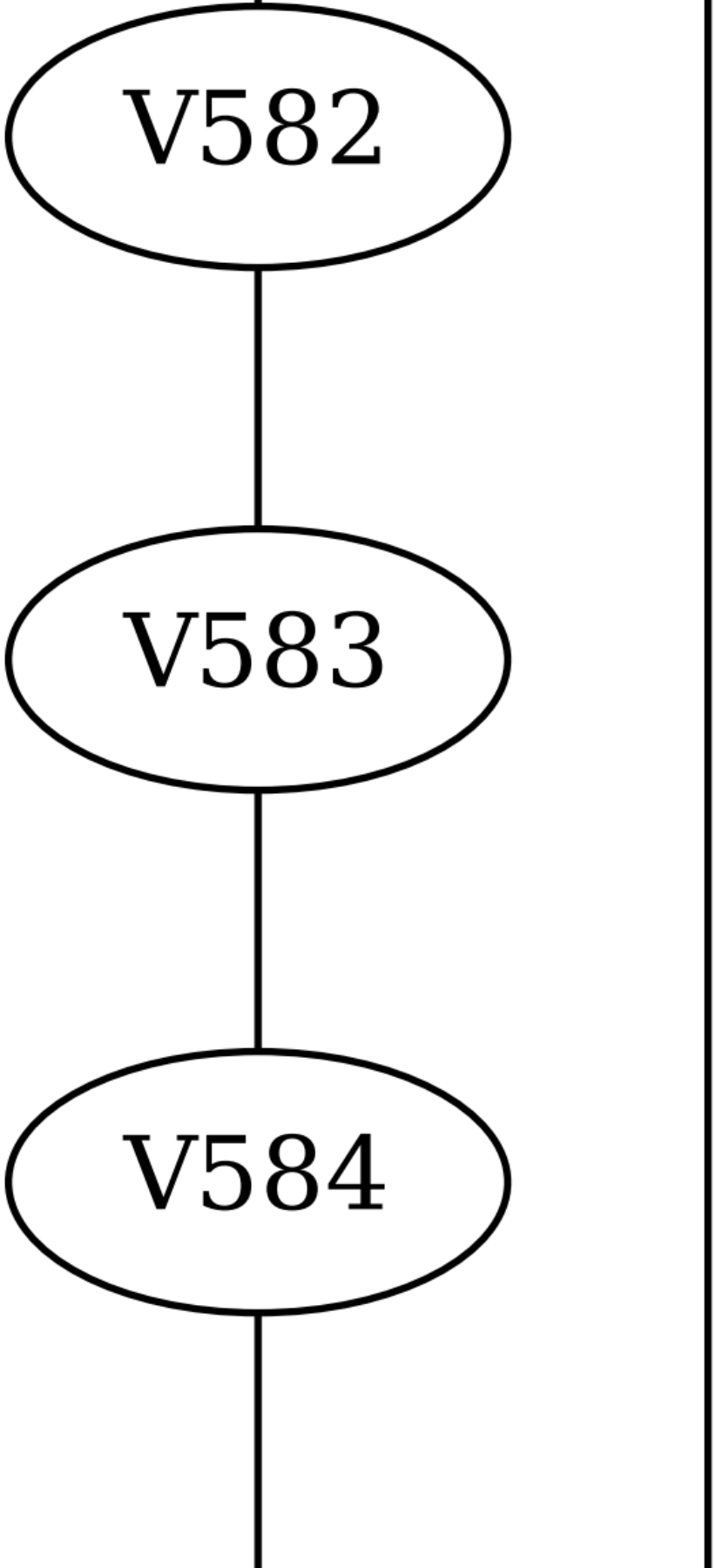
V582
V583
V584

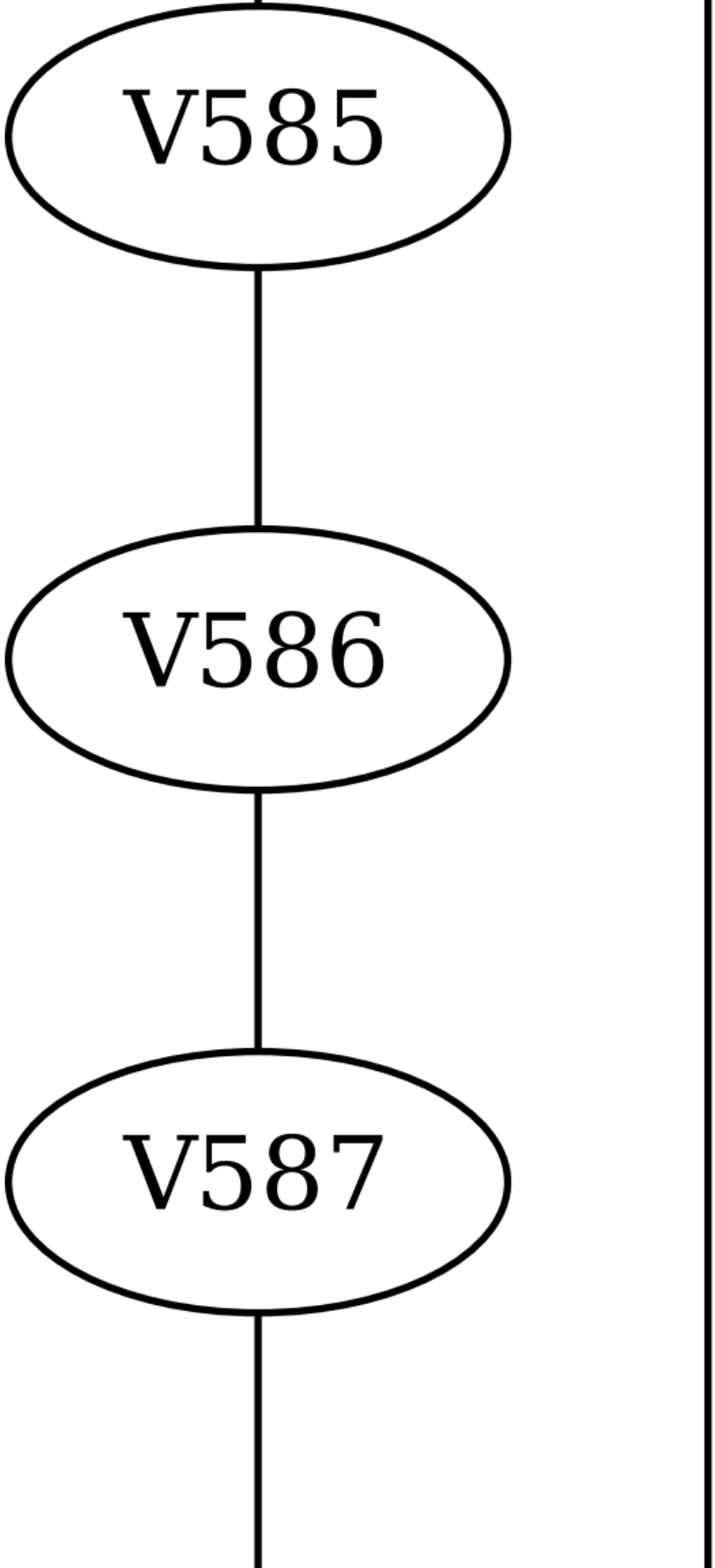
V585
V586
V587

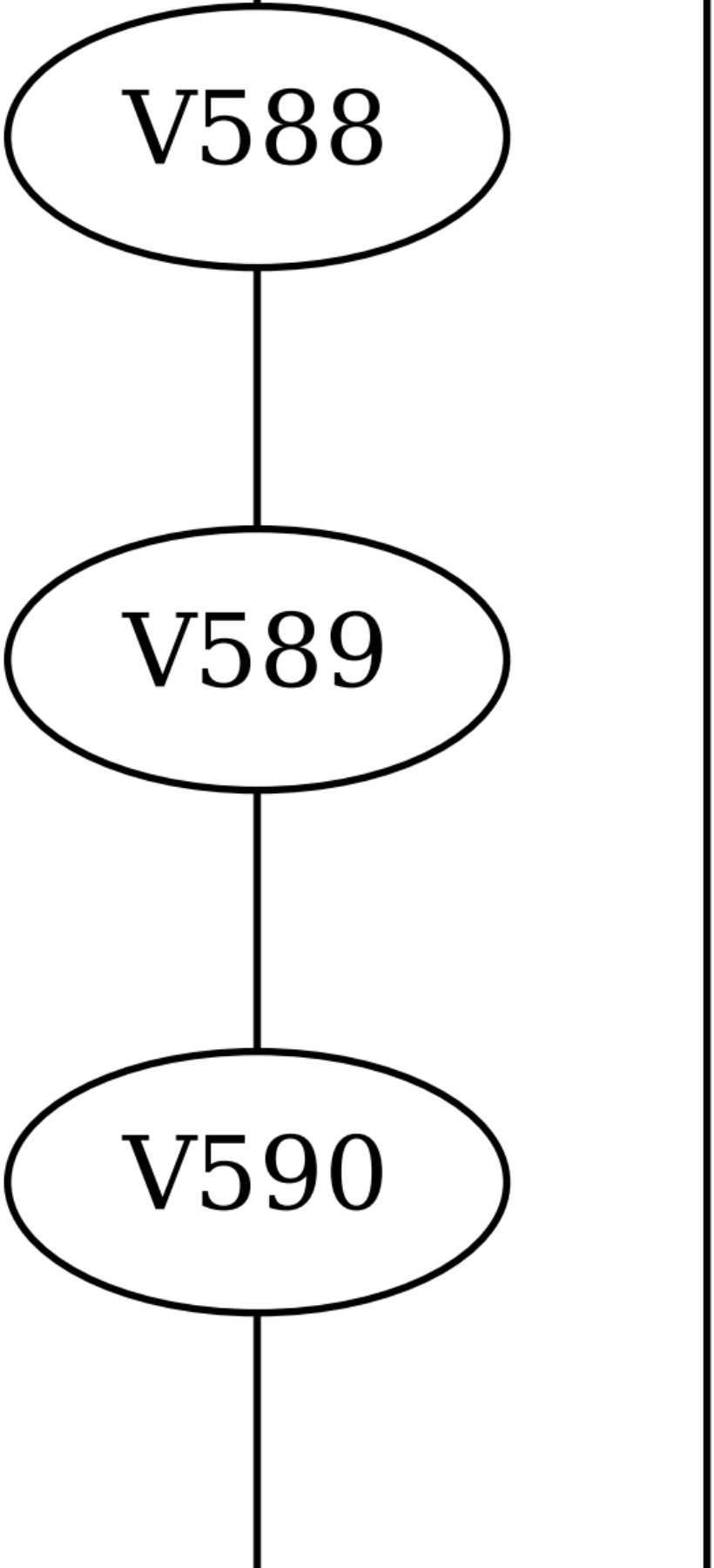
V588
V589
V590

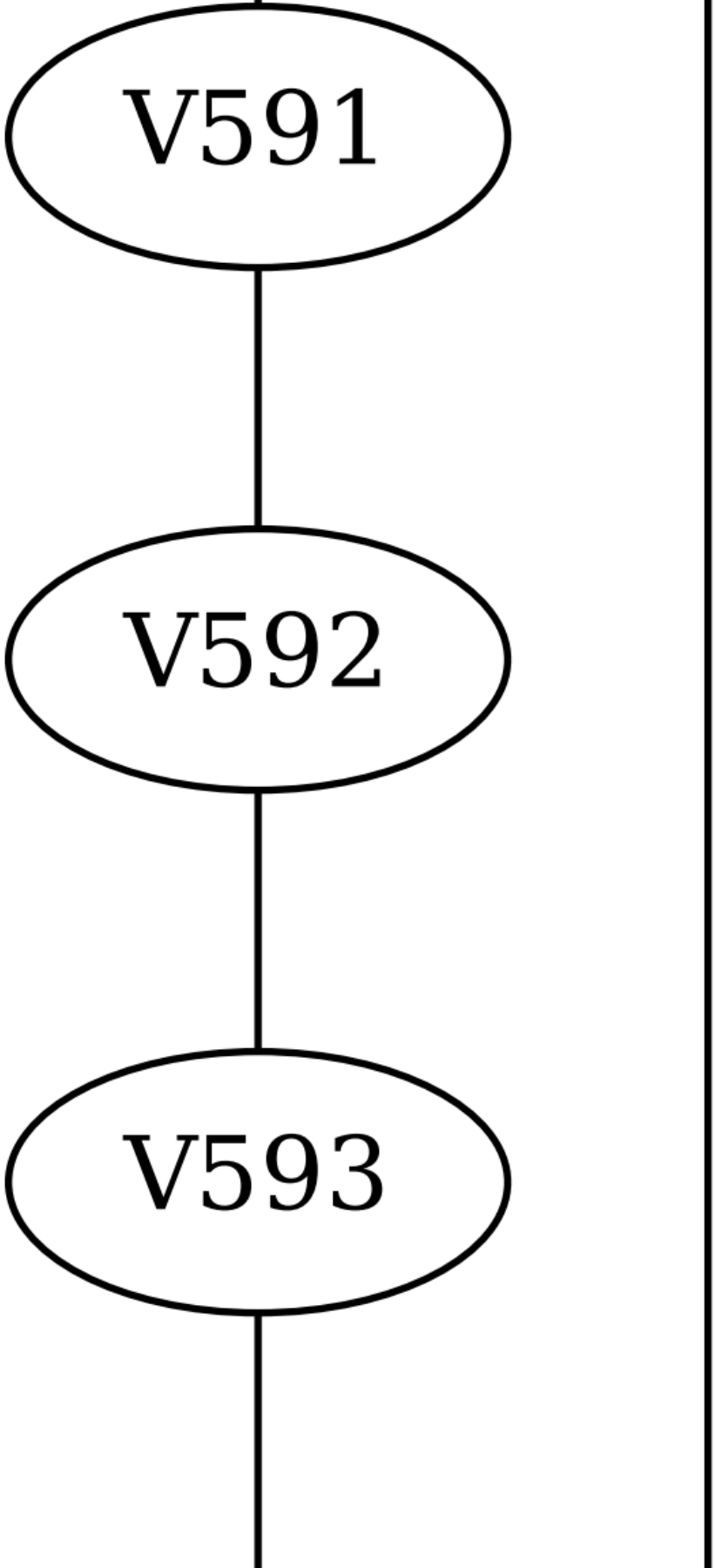
V591
V592
V593

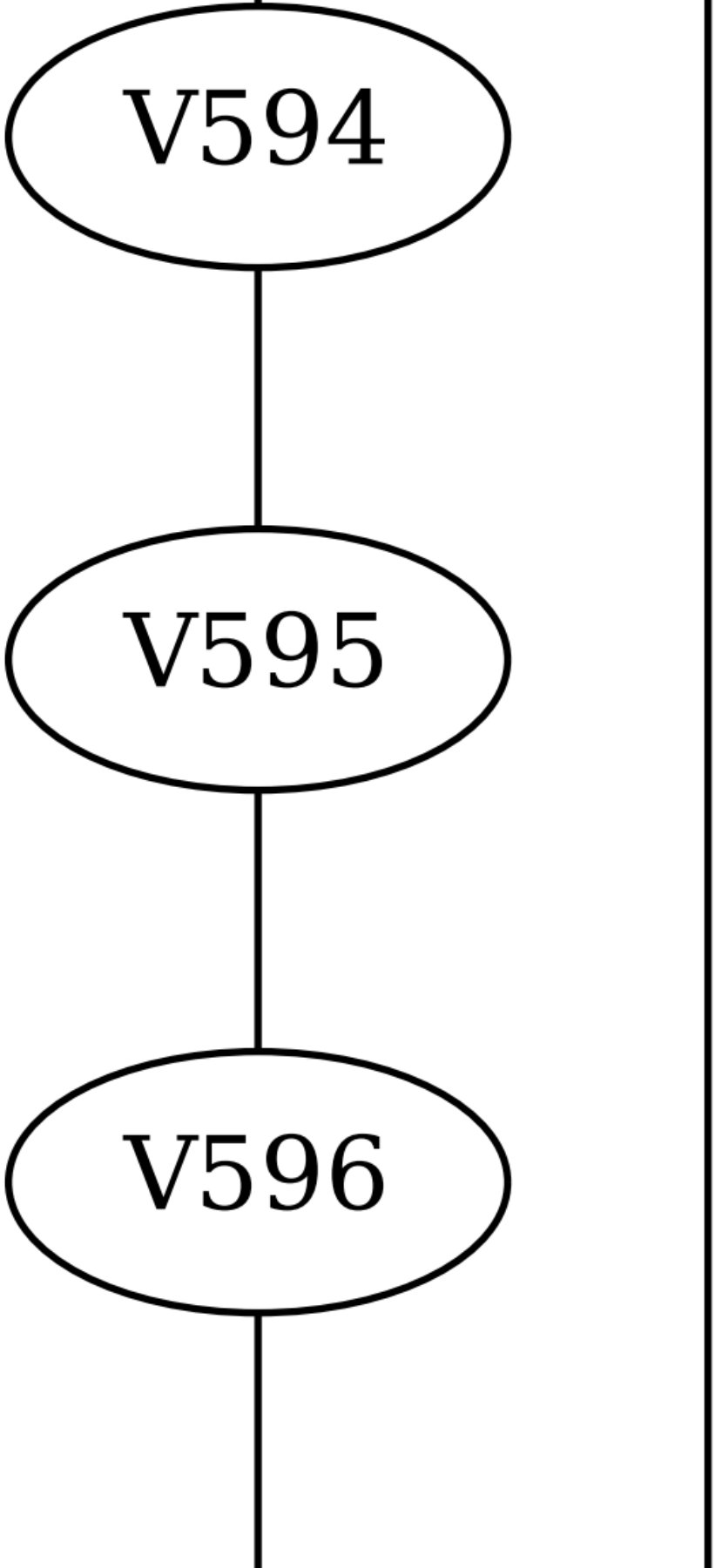
V594
V595
V596

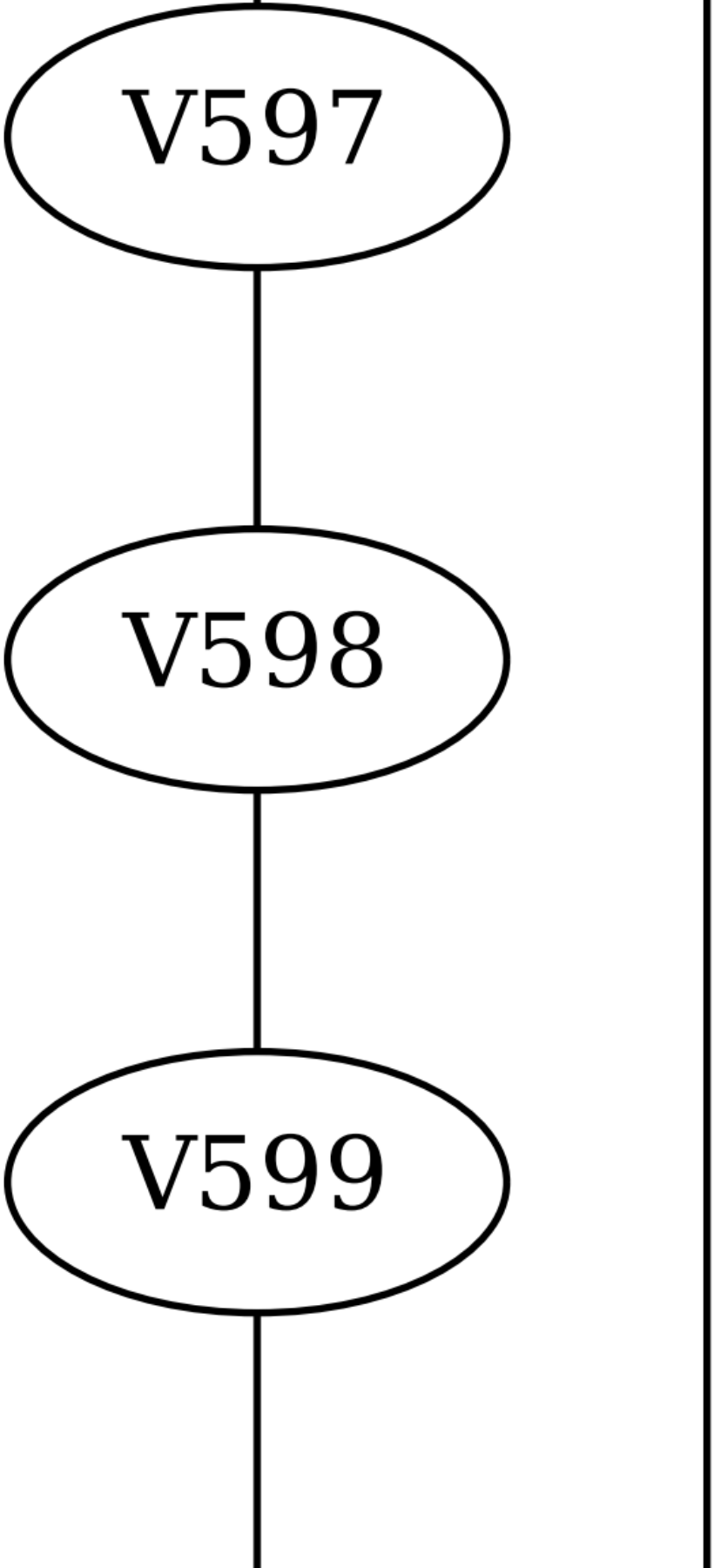
V597
V598
V599

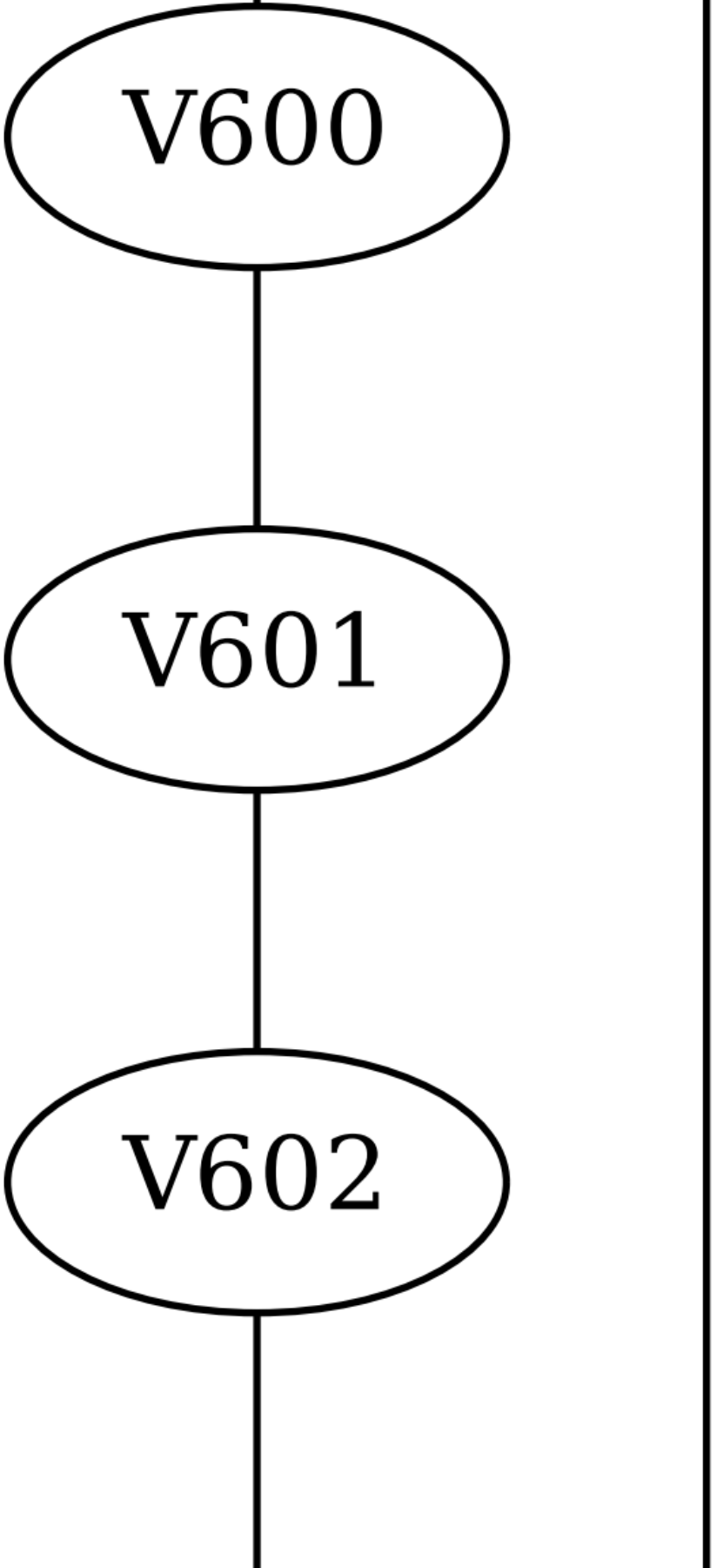
V600
V601
V602

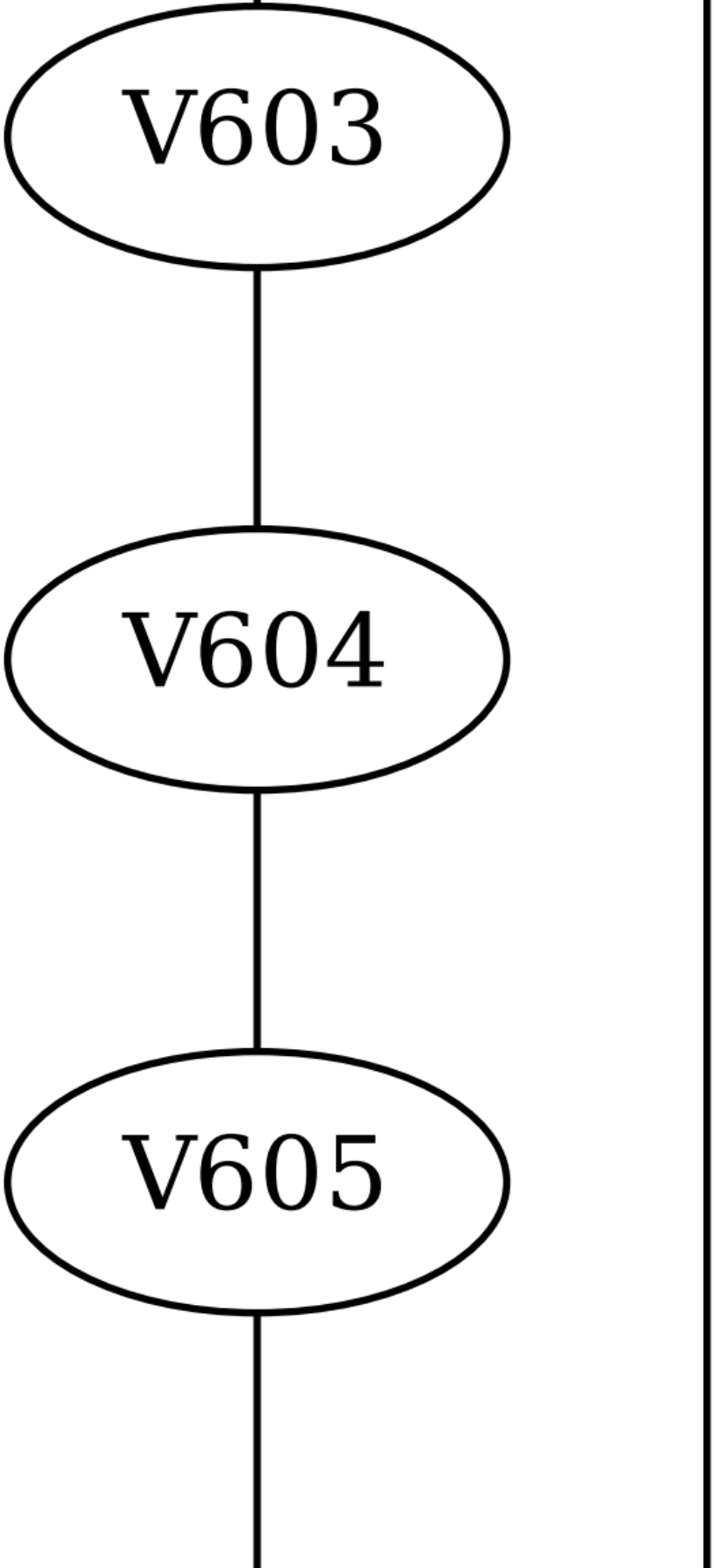
V603
V604
V605

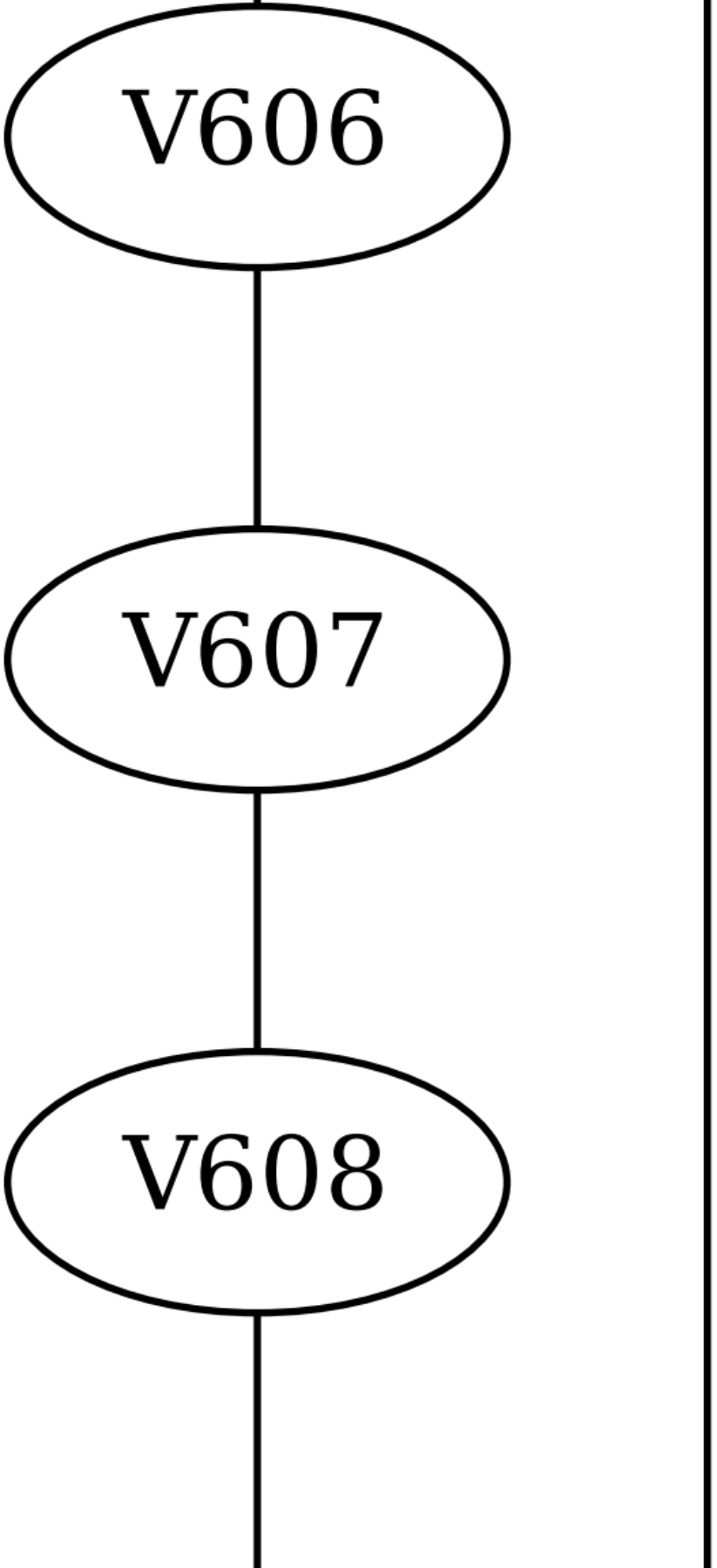
V606
V607
V608

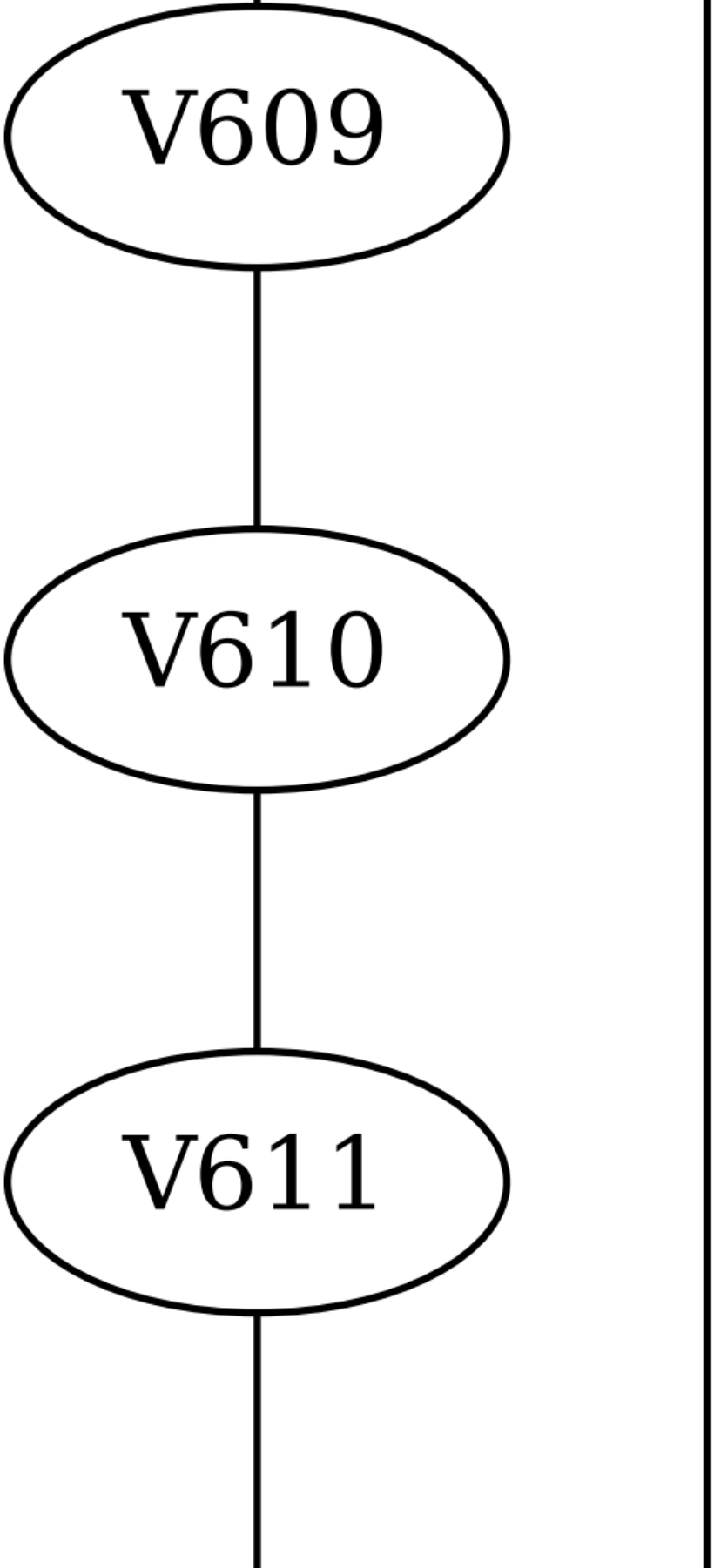
V609
V610
V611

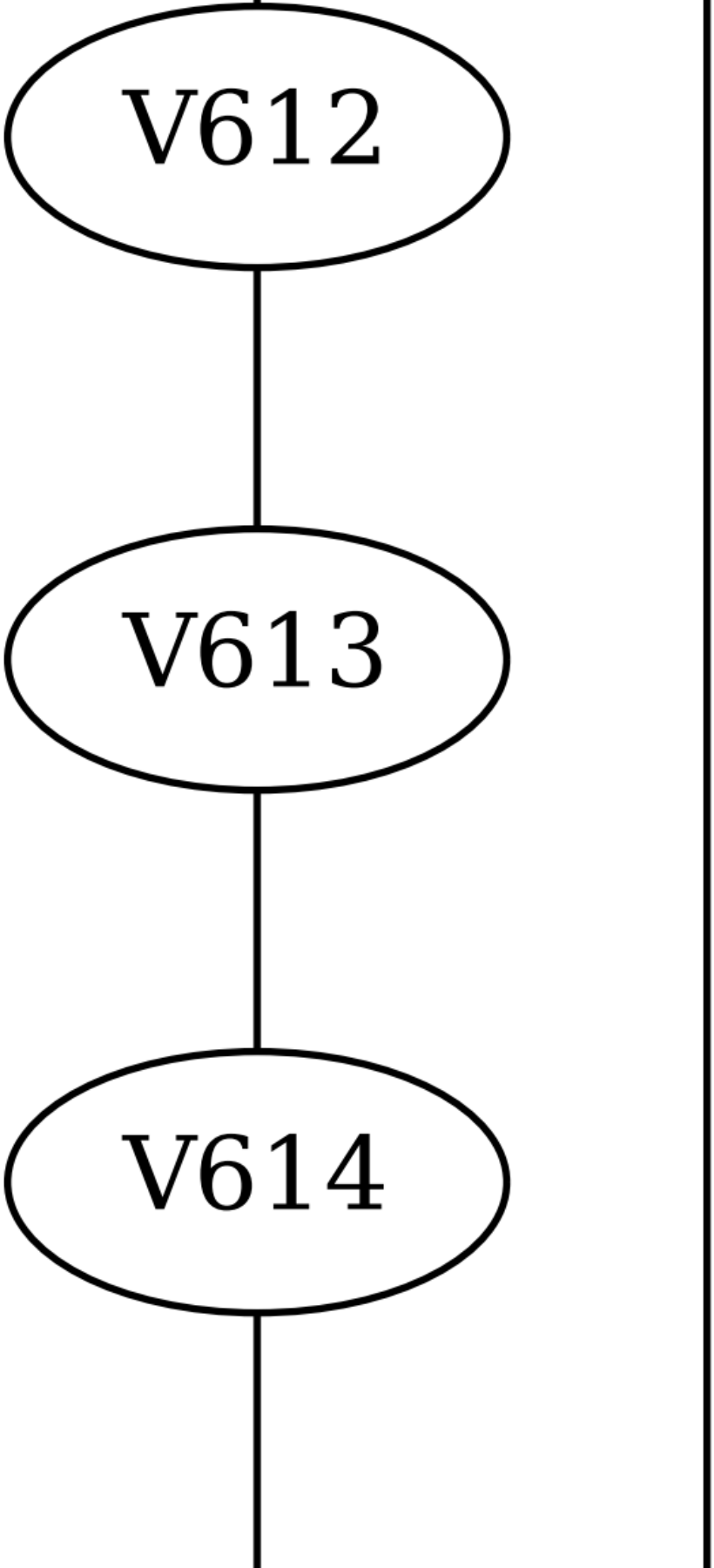
V612
V613
V614

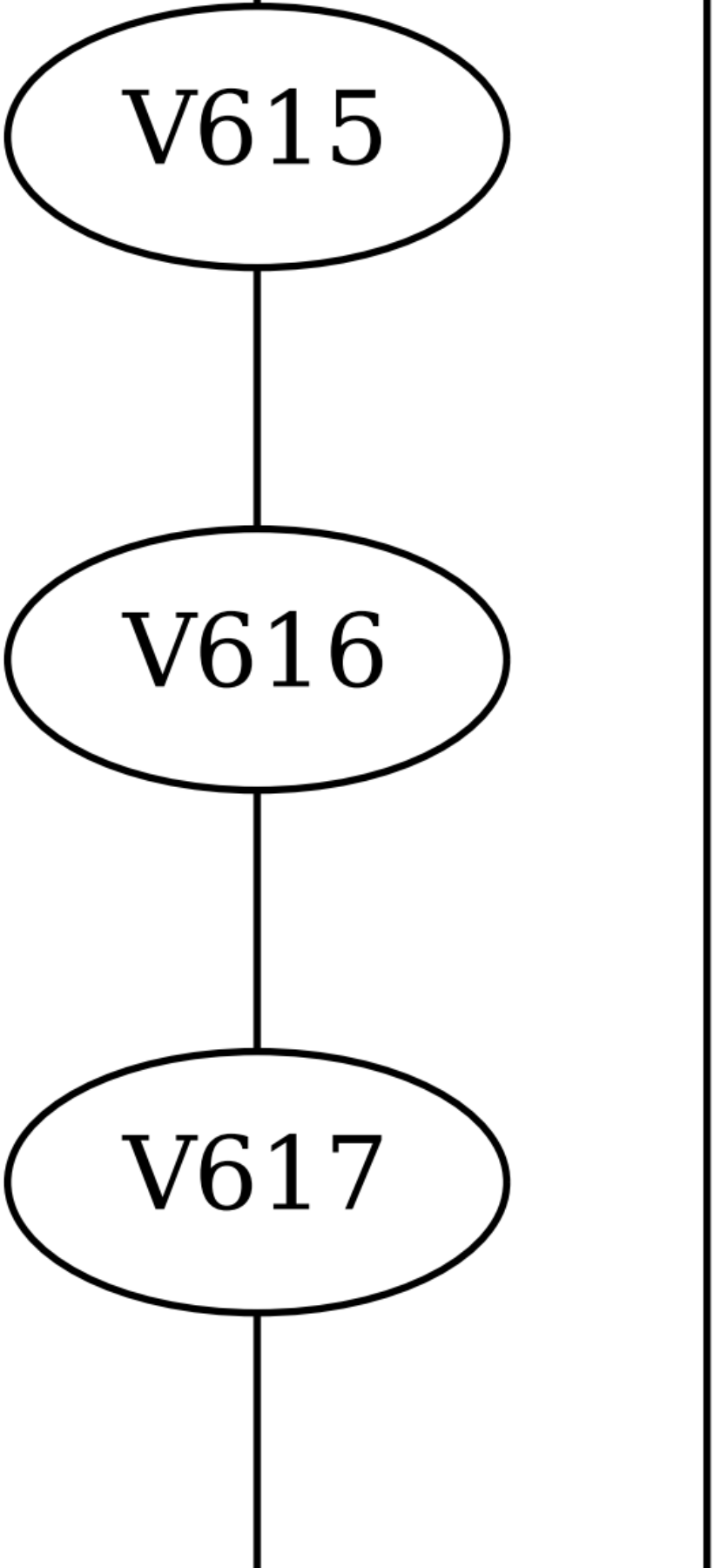
V615
V616
V617

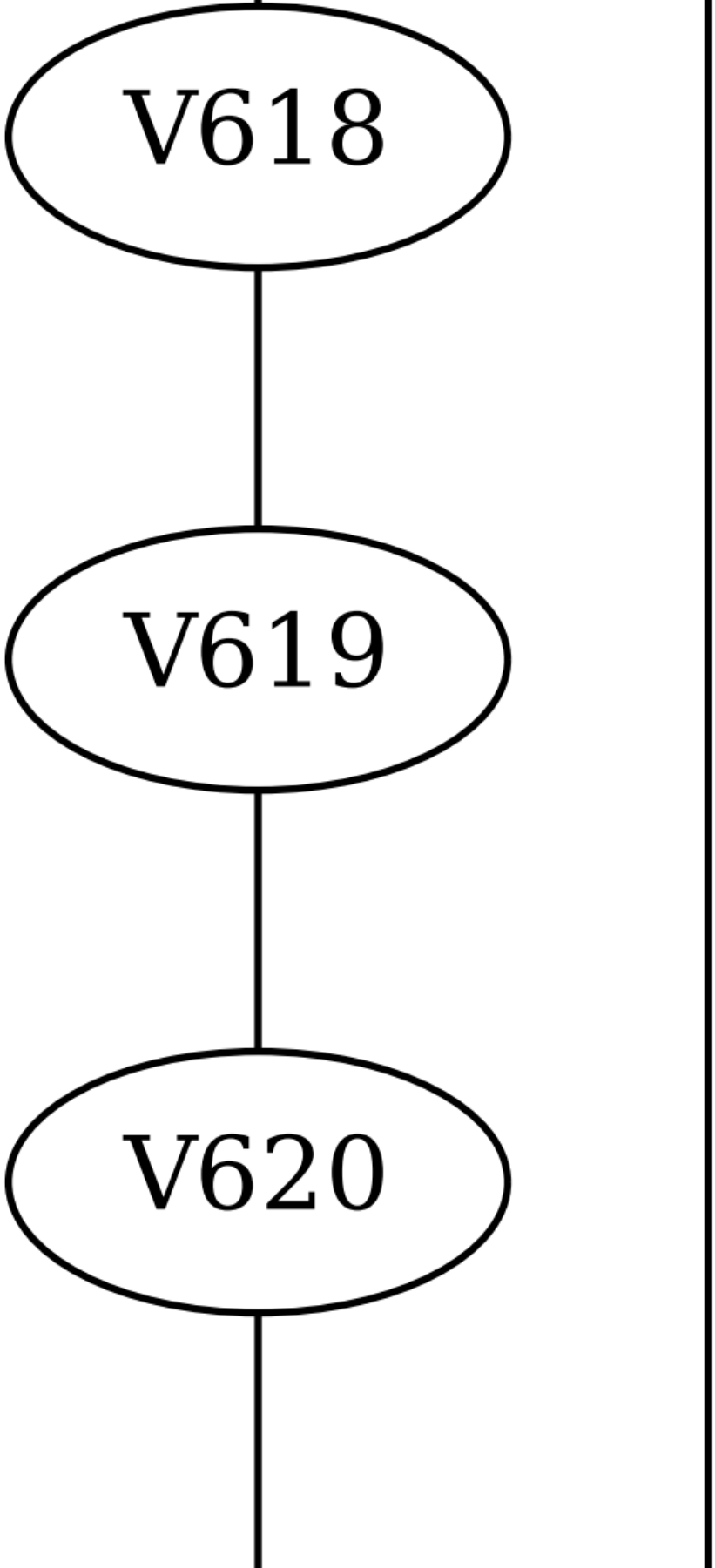
V618
V619
V620

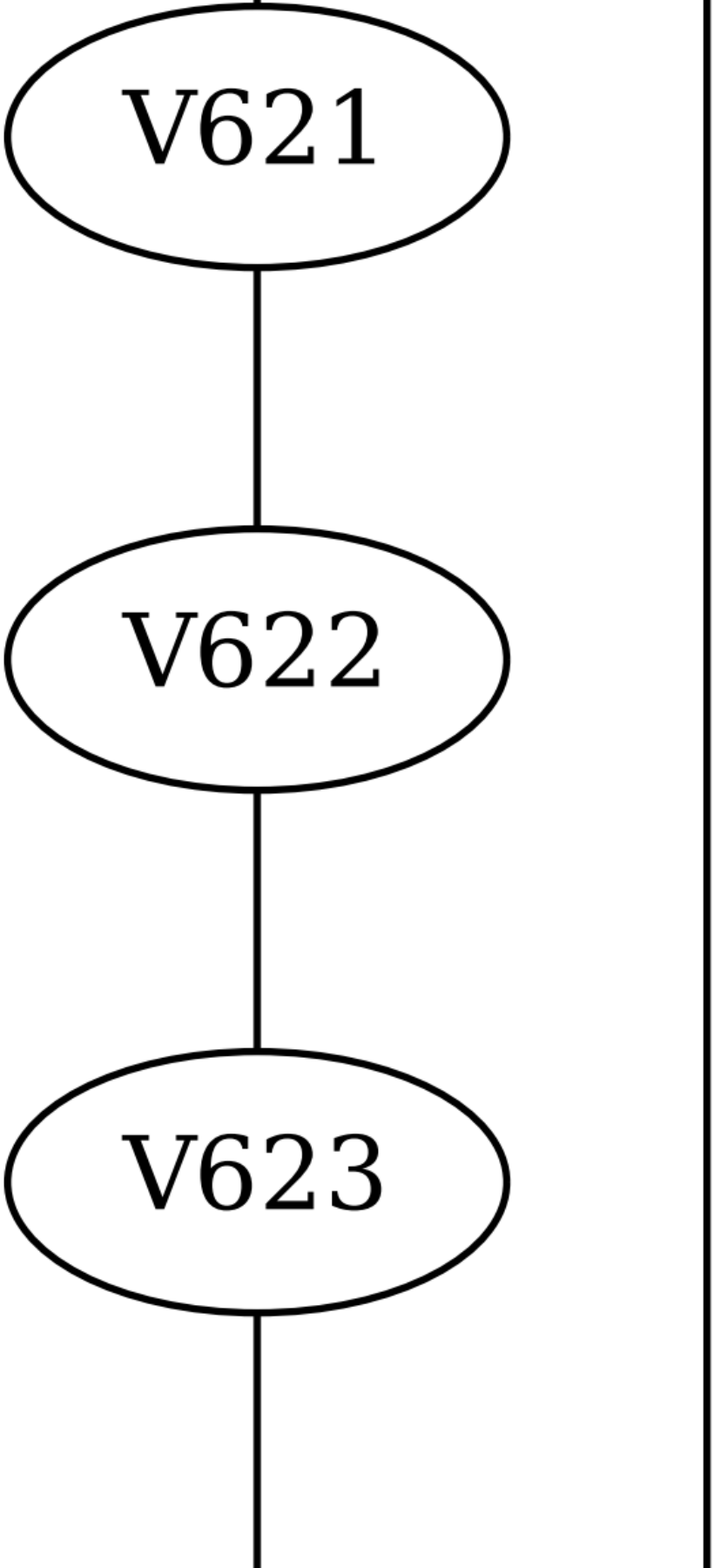
V621
V622
V623

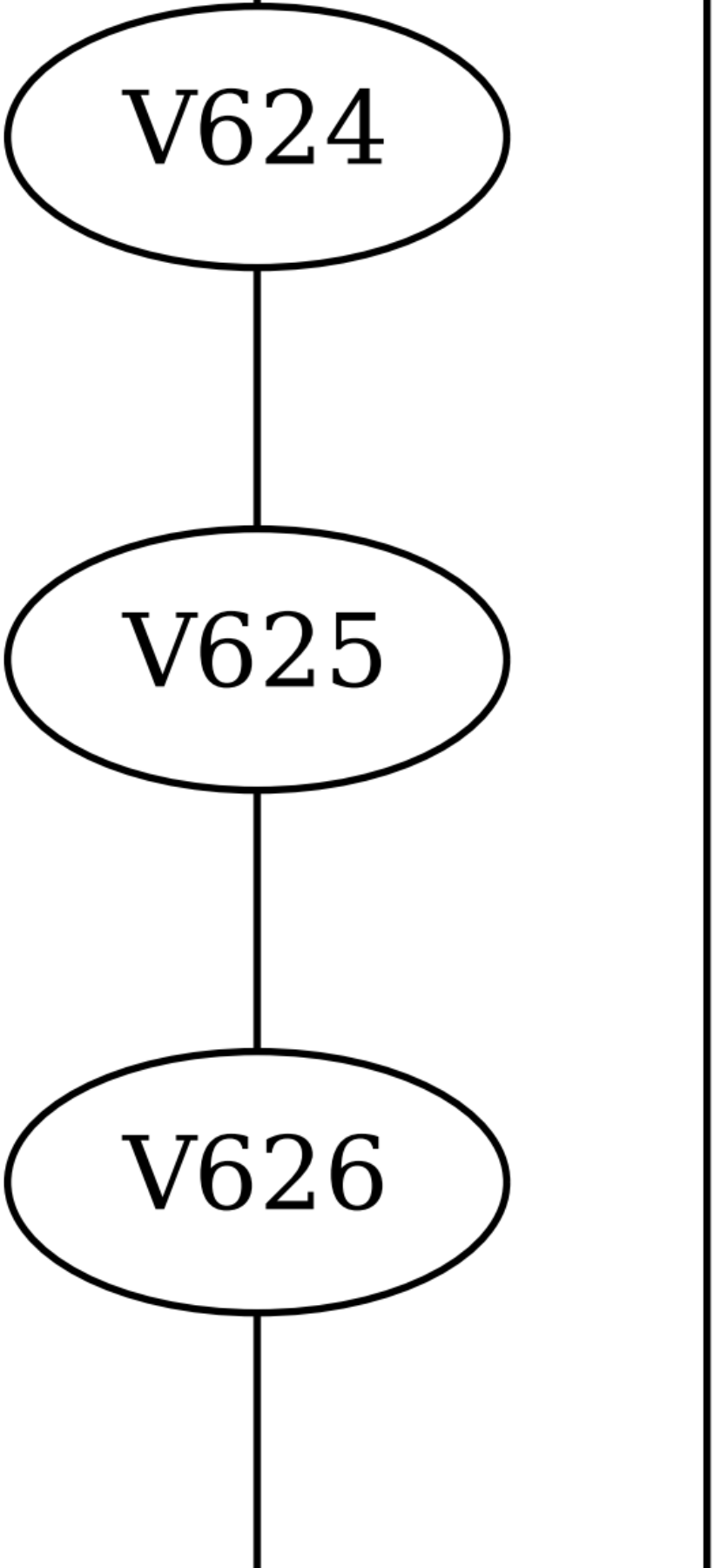
V624
V625
V626

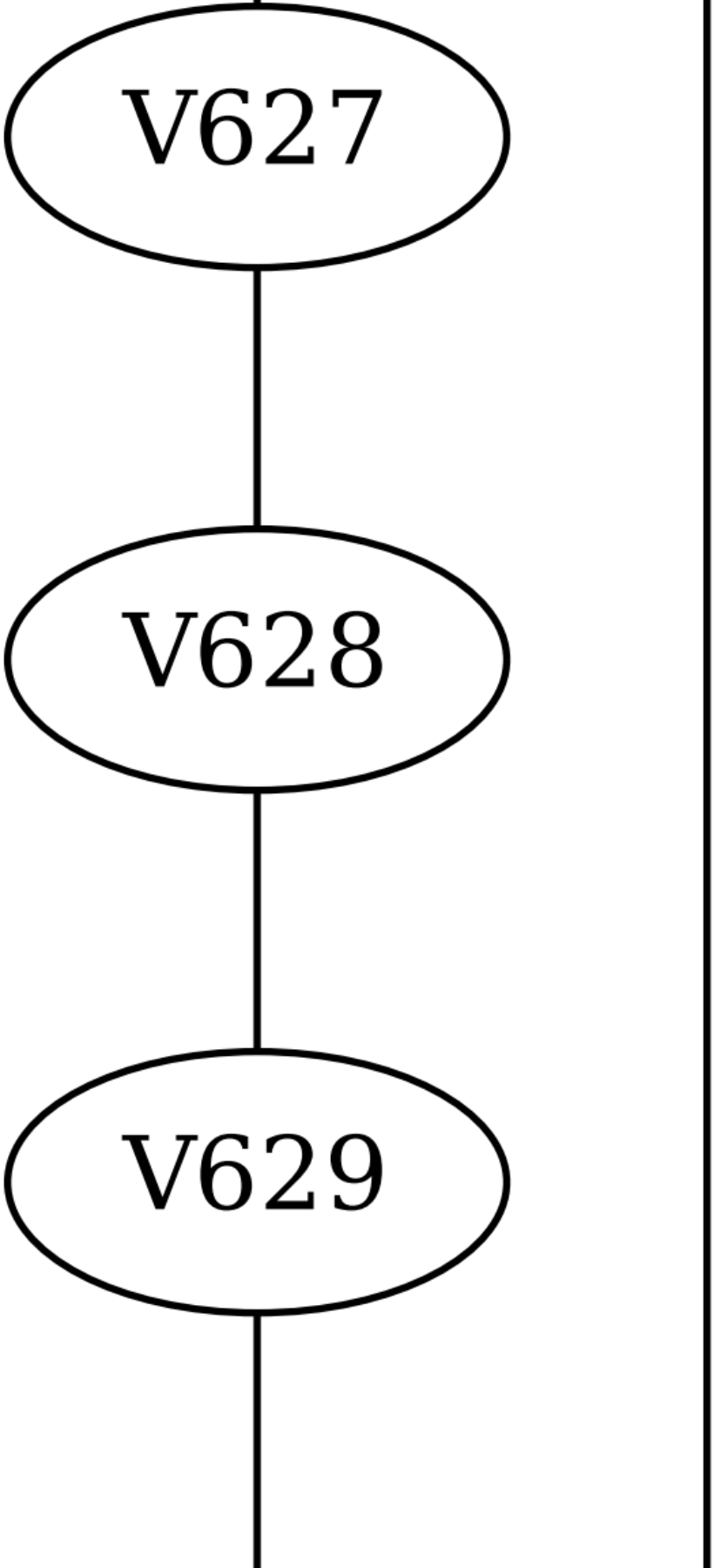
V627
V628
V629

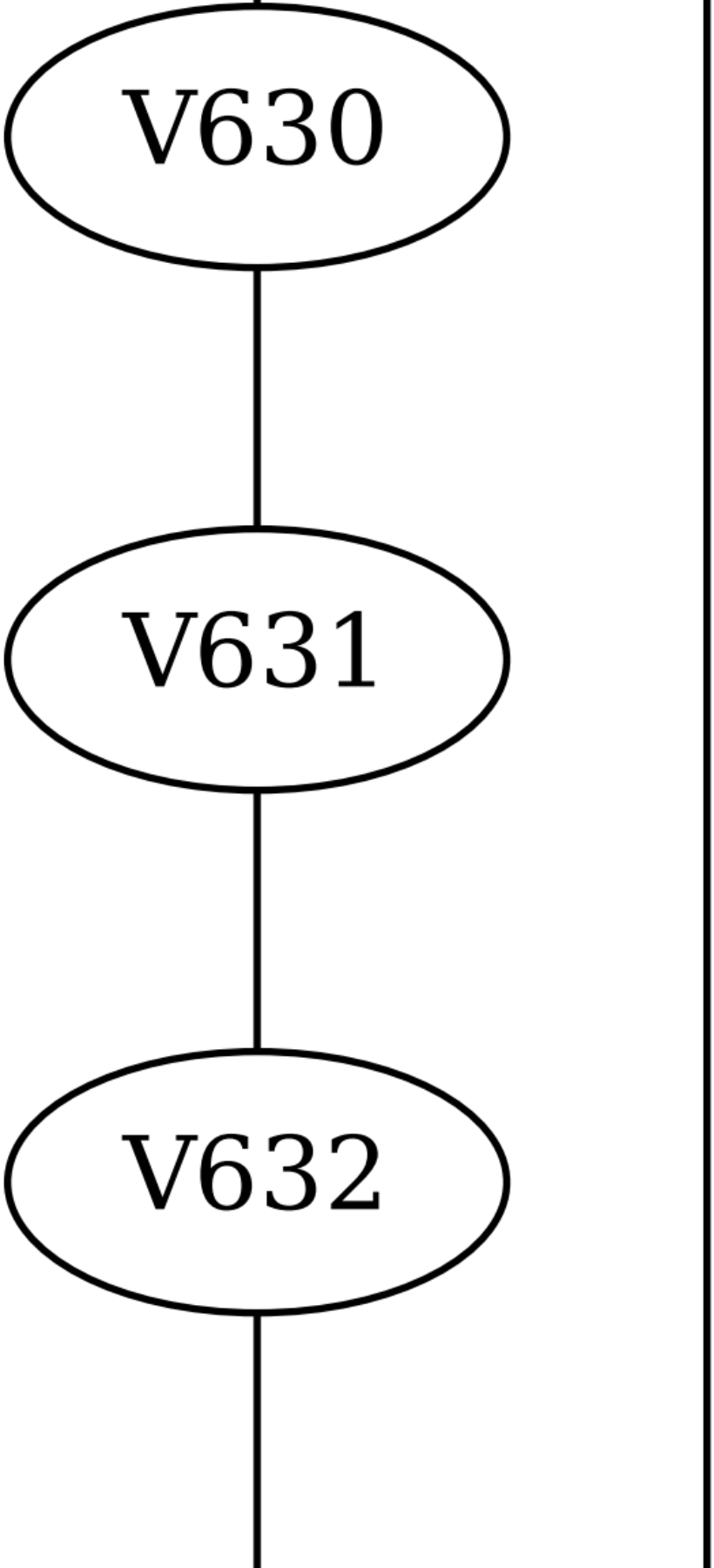
V630
V631
V632

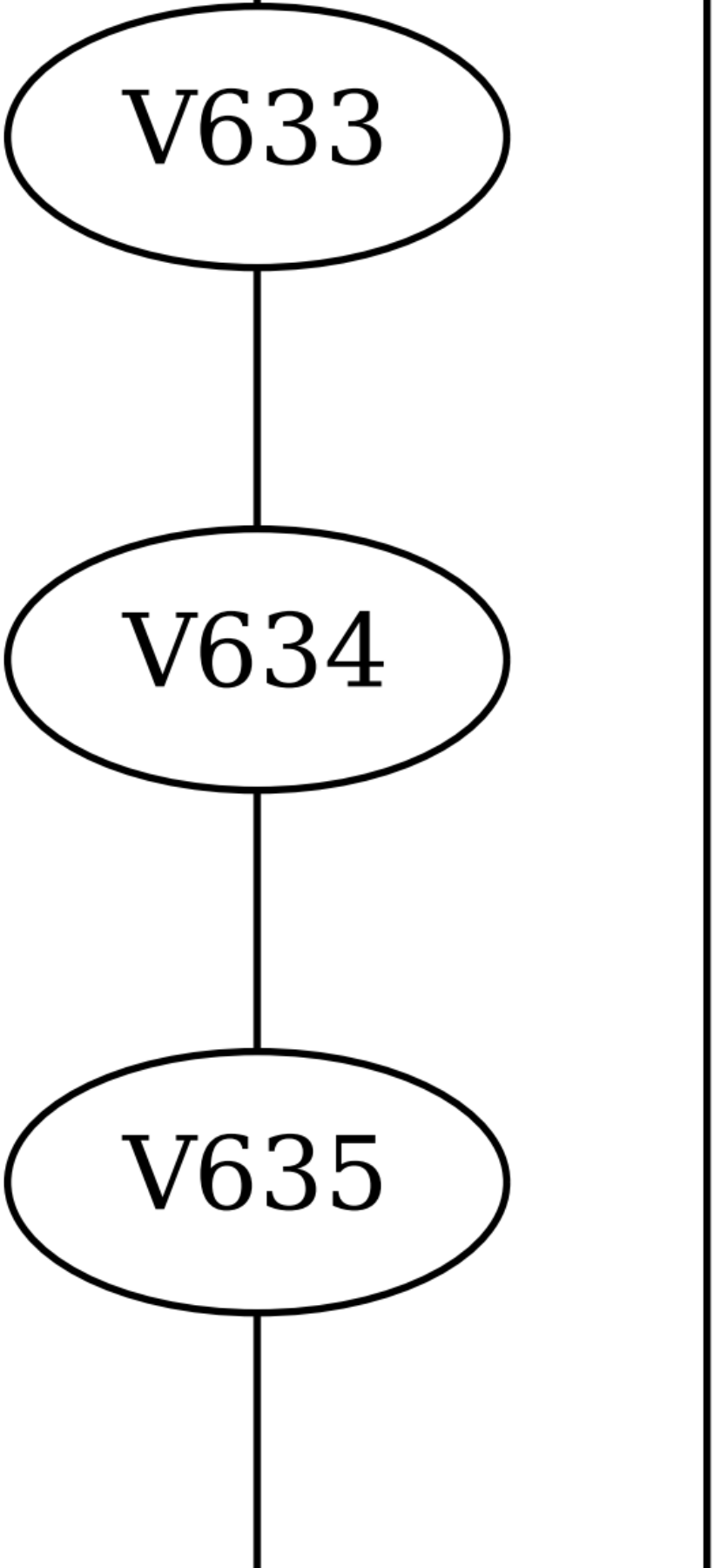
V633
V634
V635

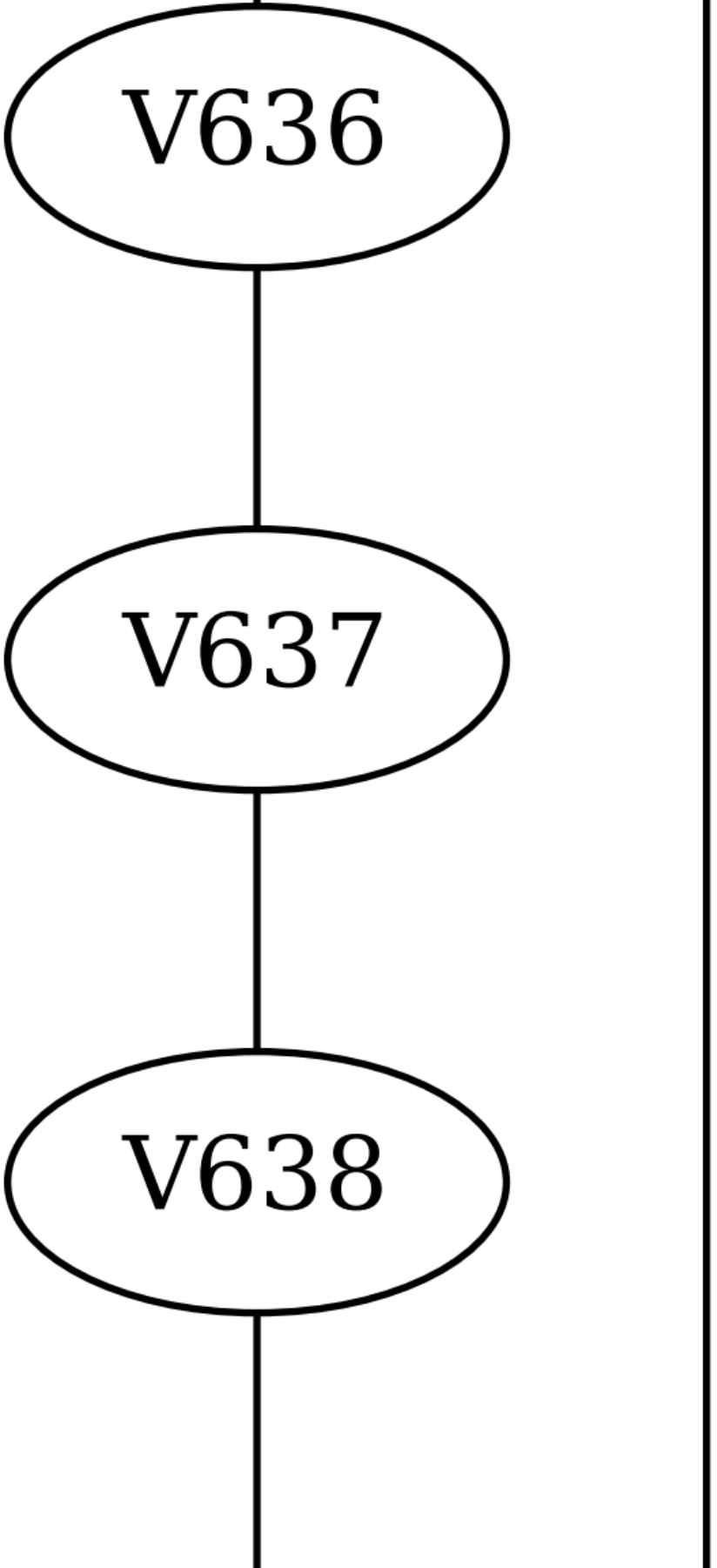
V636
V637
V638

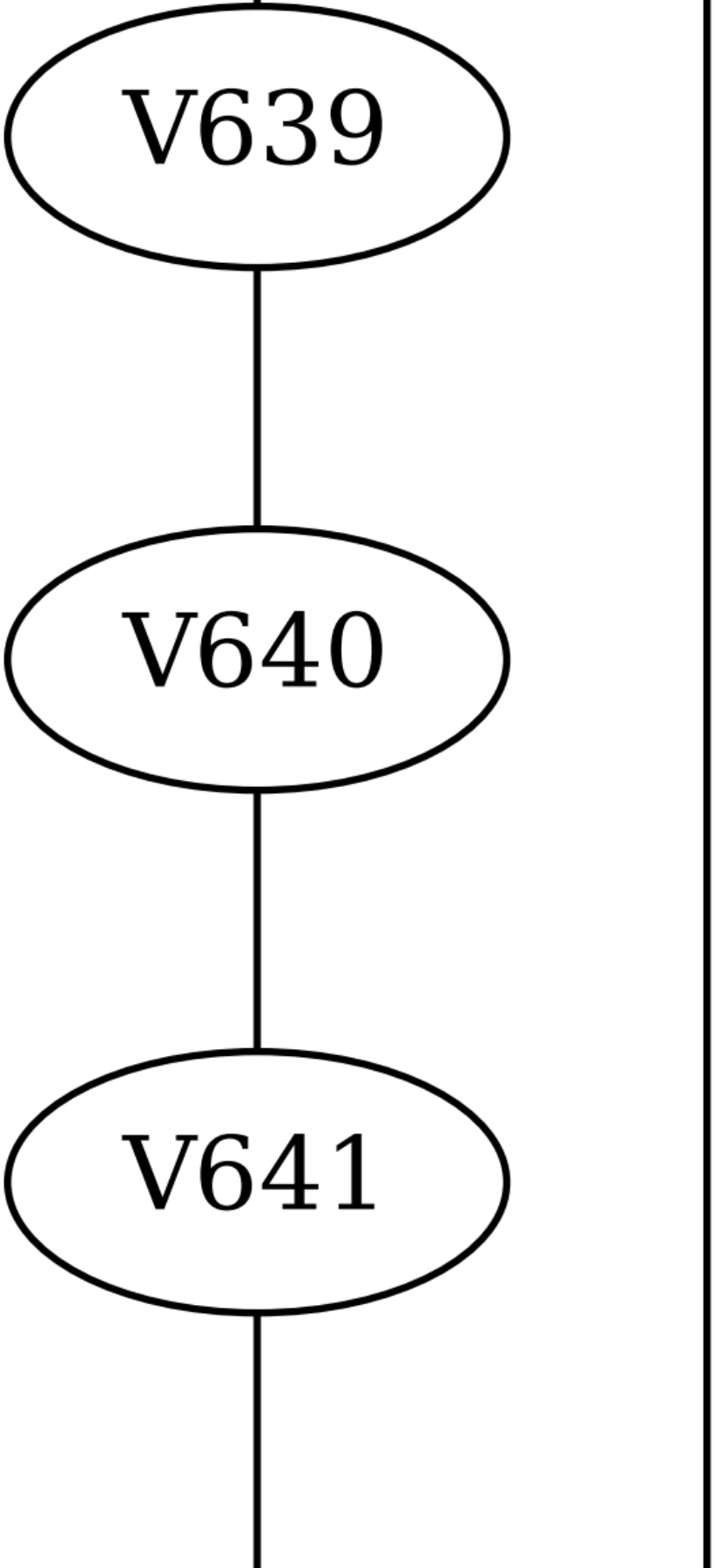
V639
V640
V641

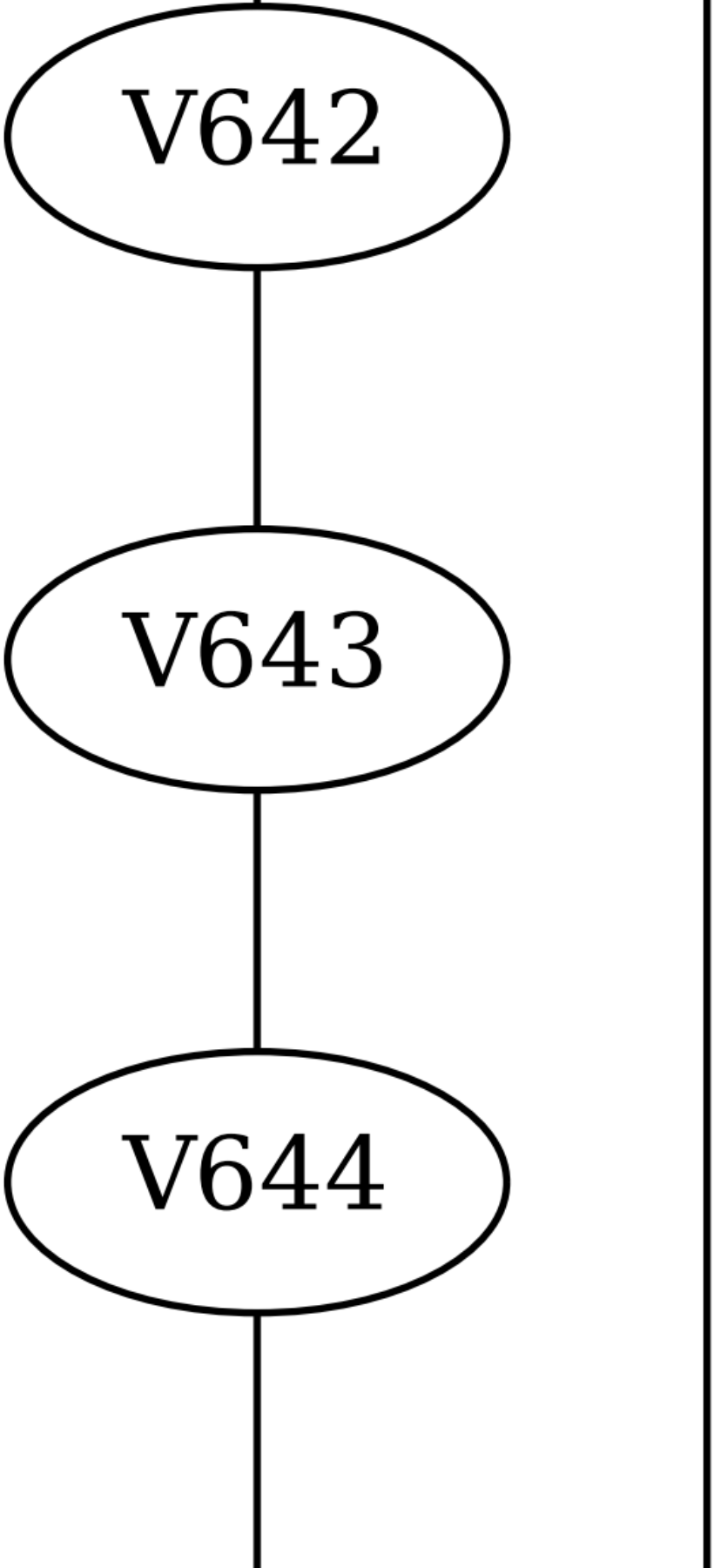
V642
V643
V644

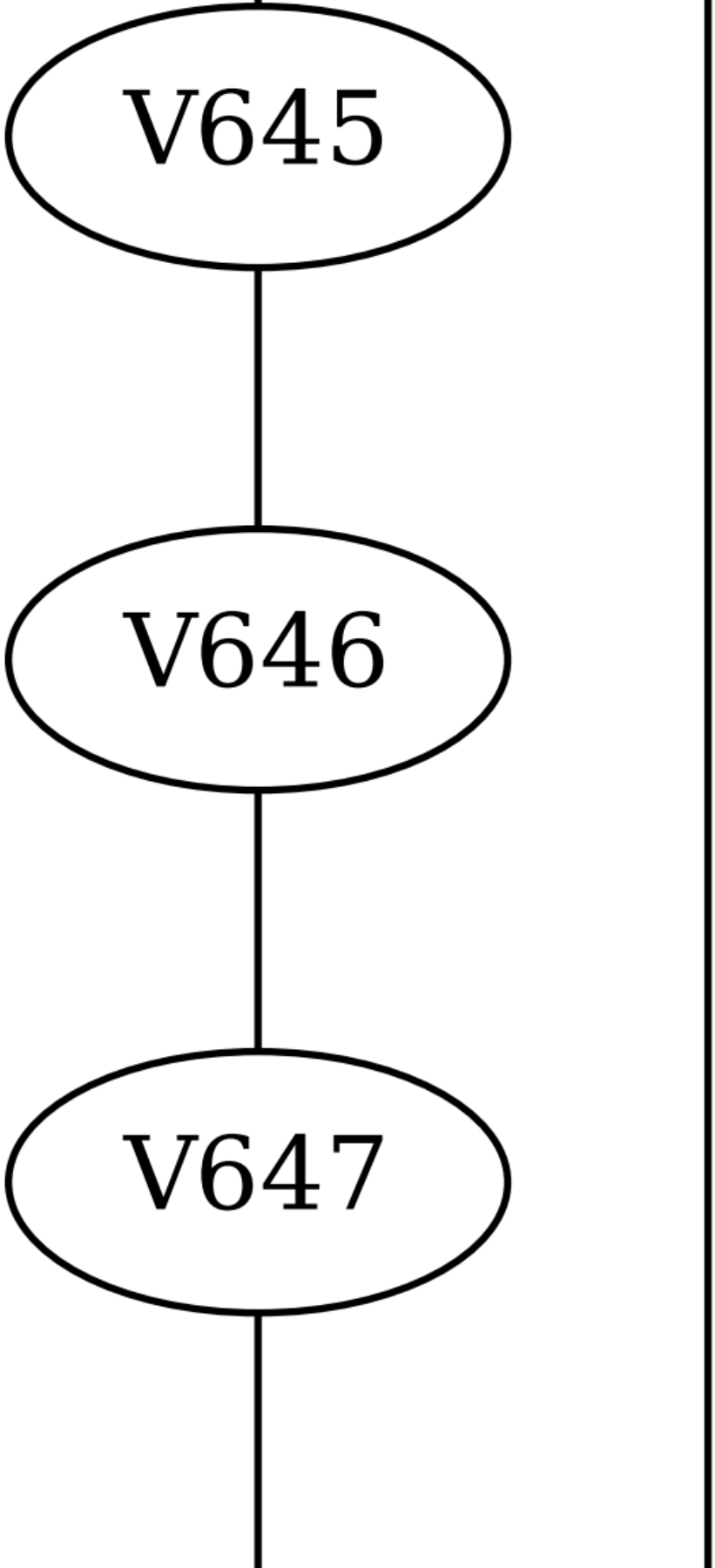
V645
V646
V647

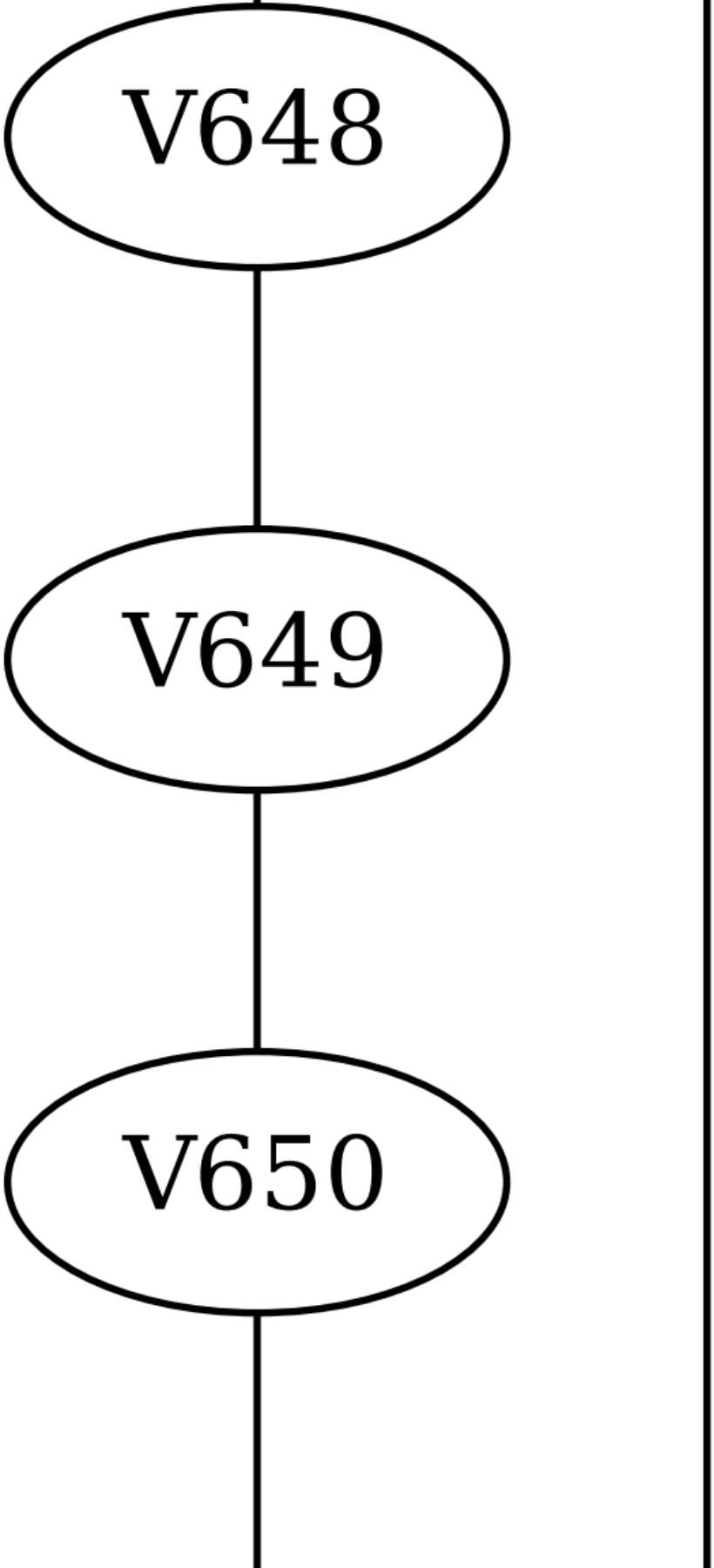
V648
V649
V650

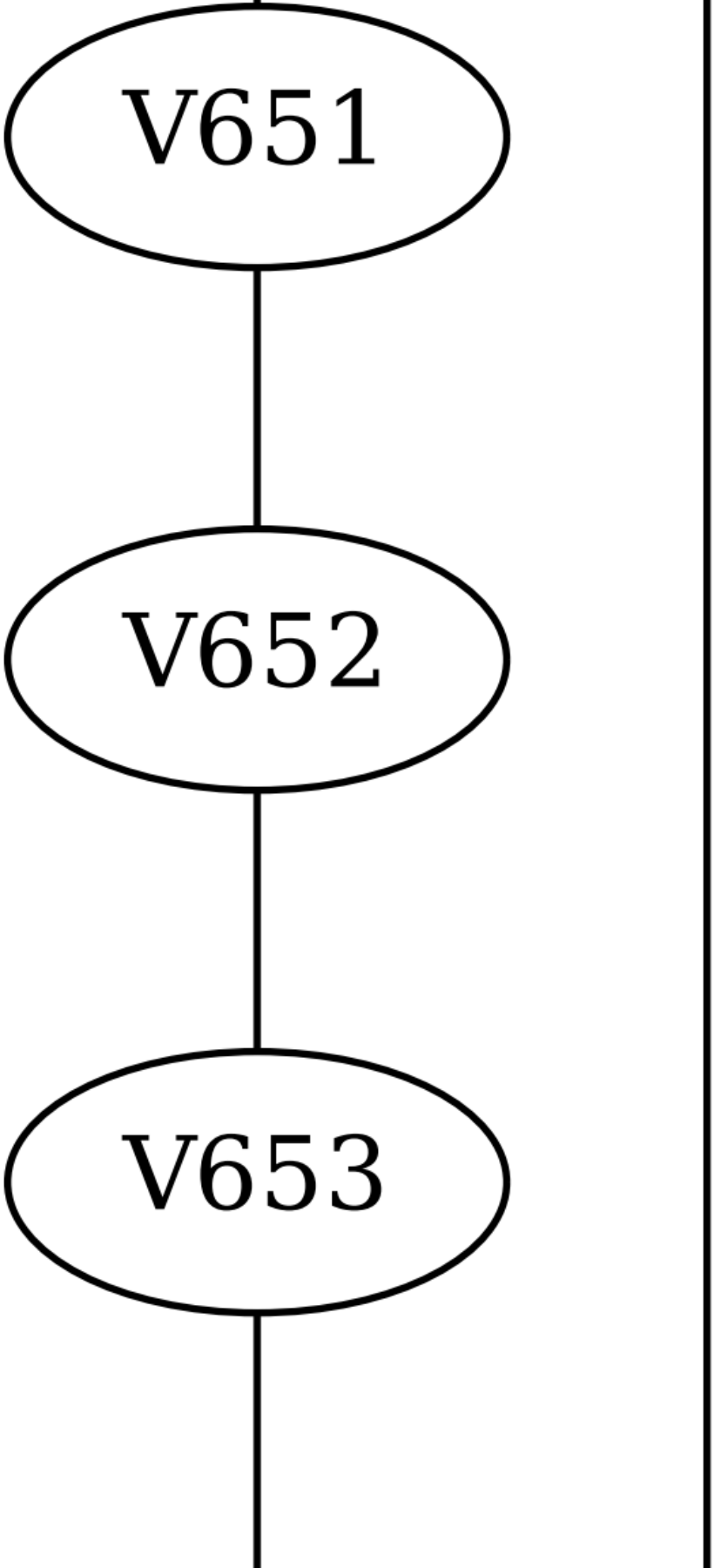
V651
V652
V653

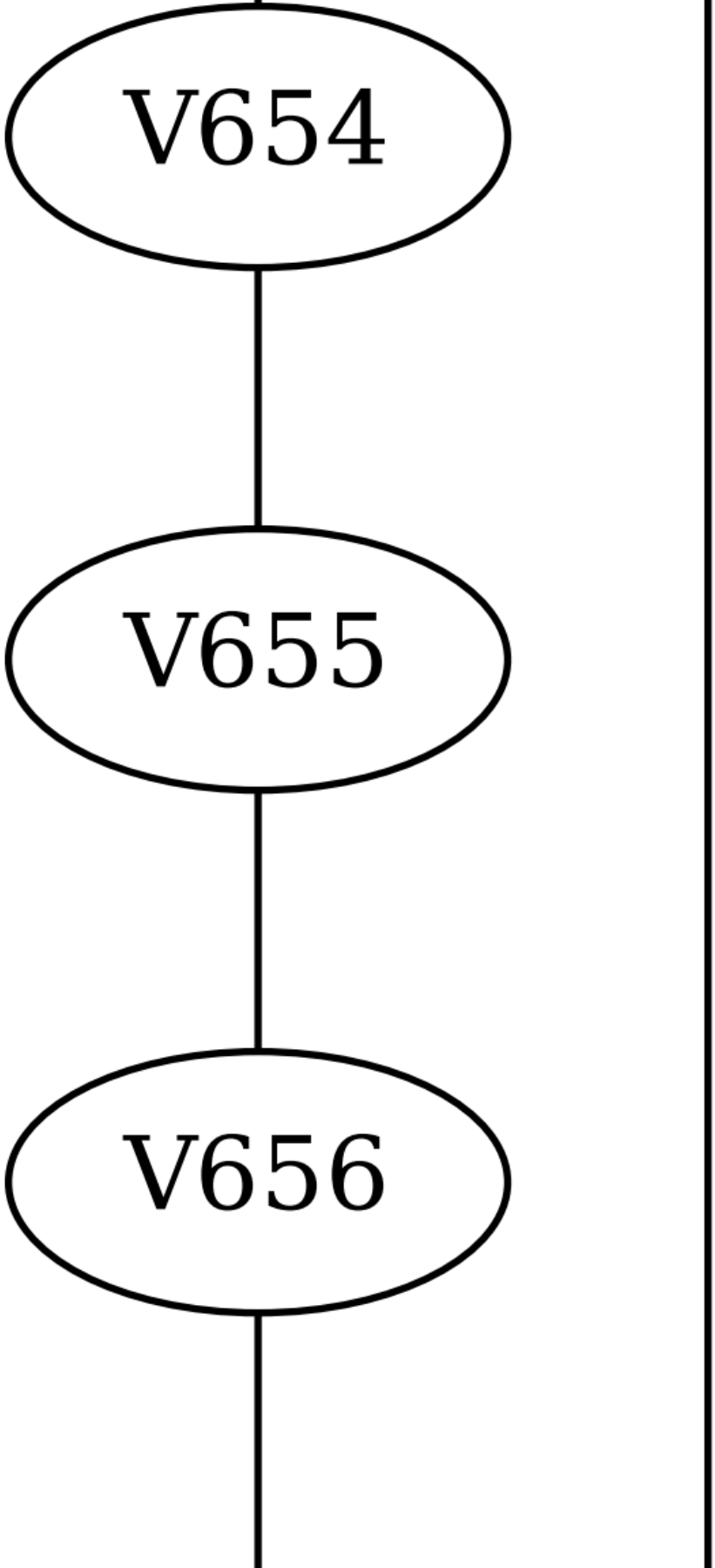
V654
V655
V656

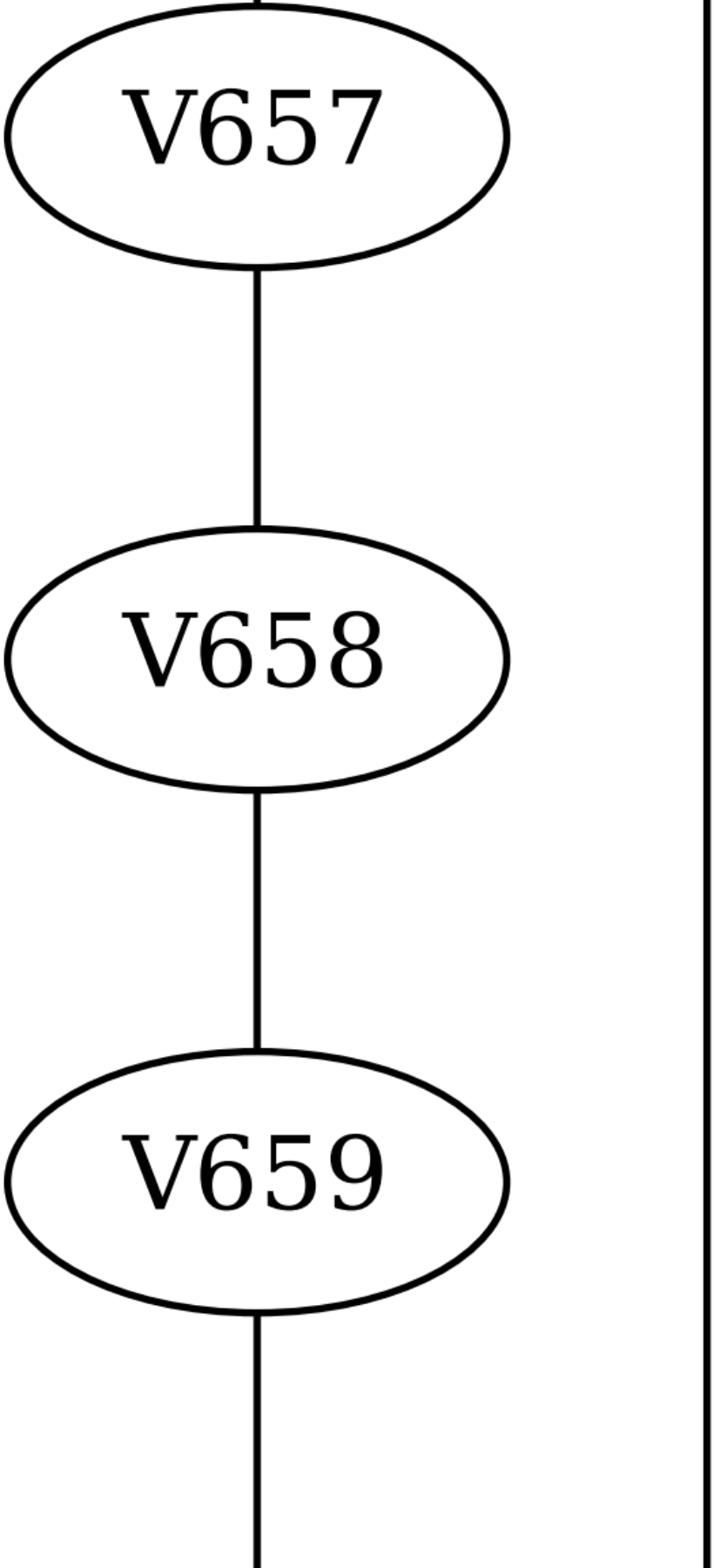
V657
V658
V659

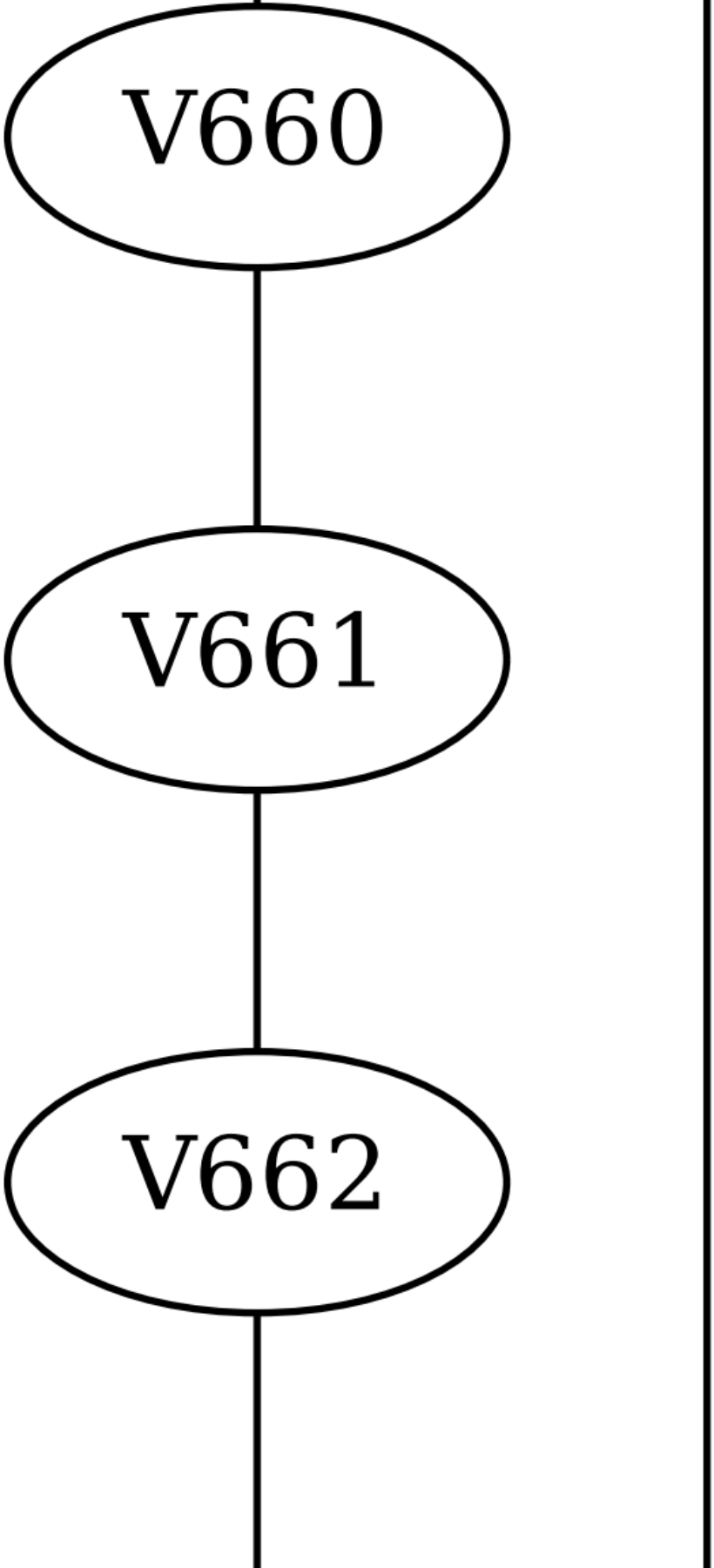
V660
V661
V662

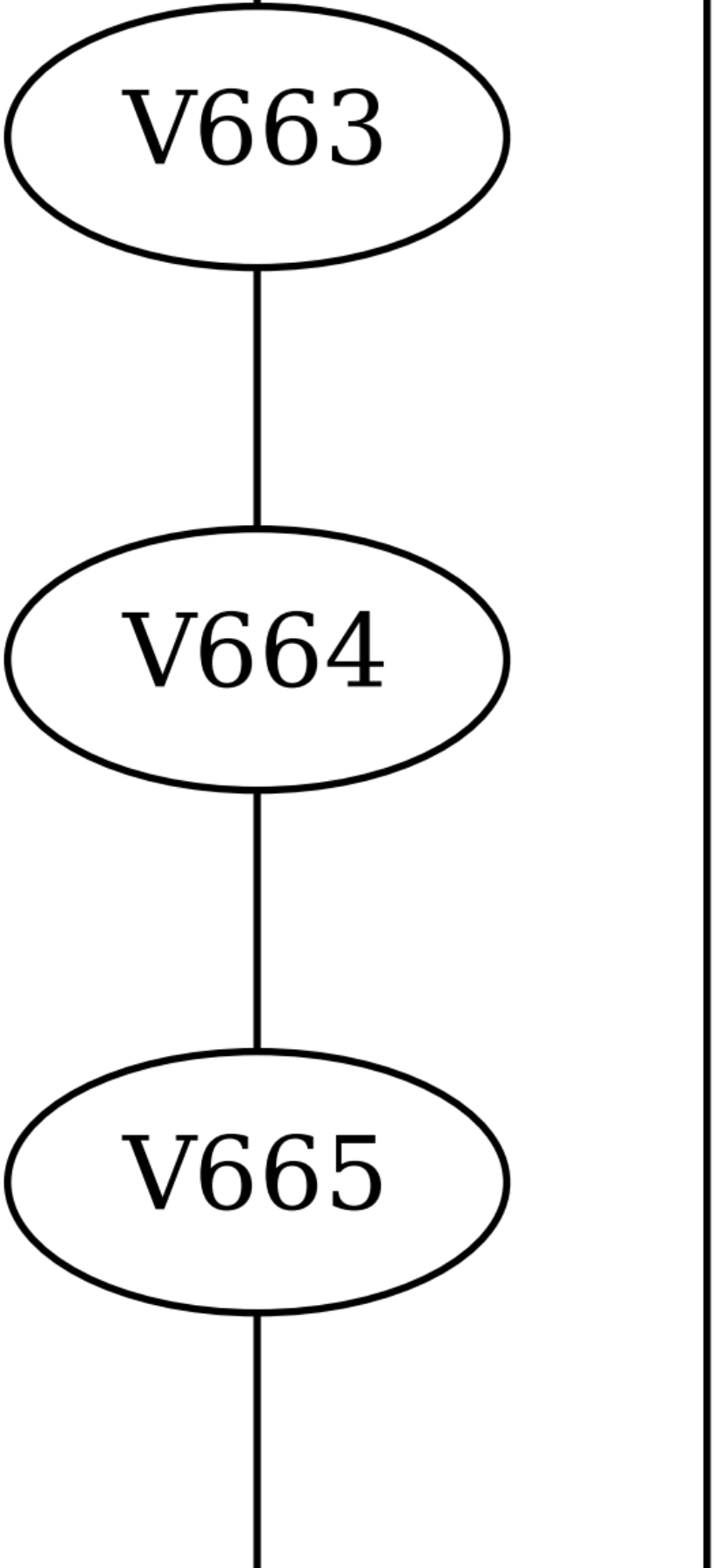
V663
V664
V665

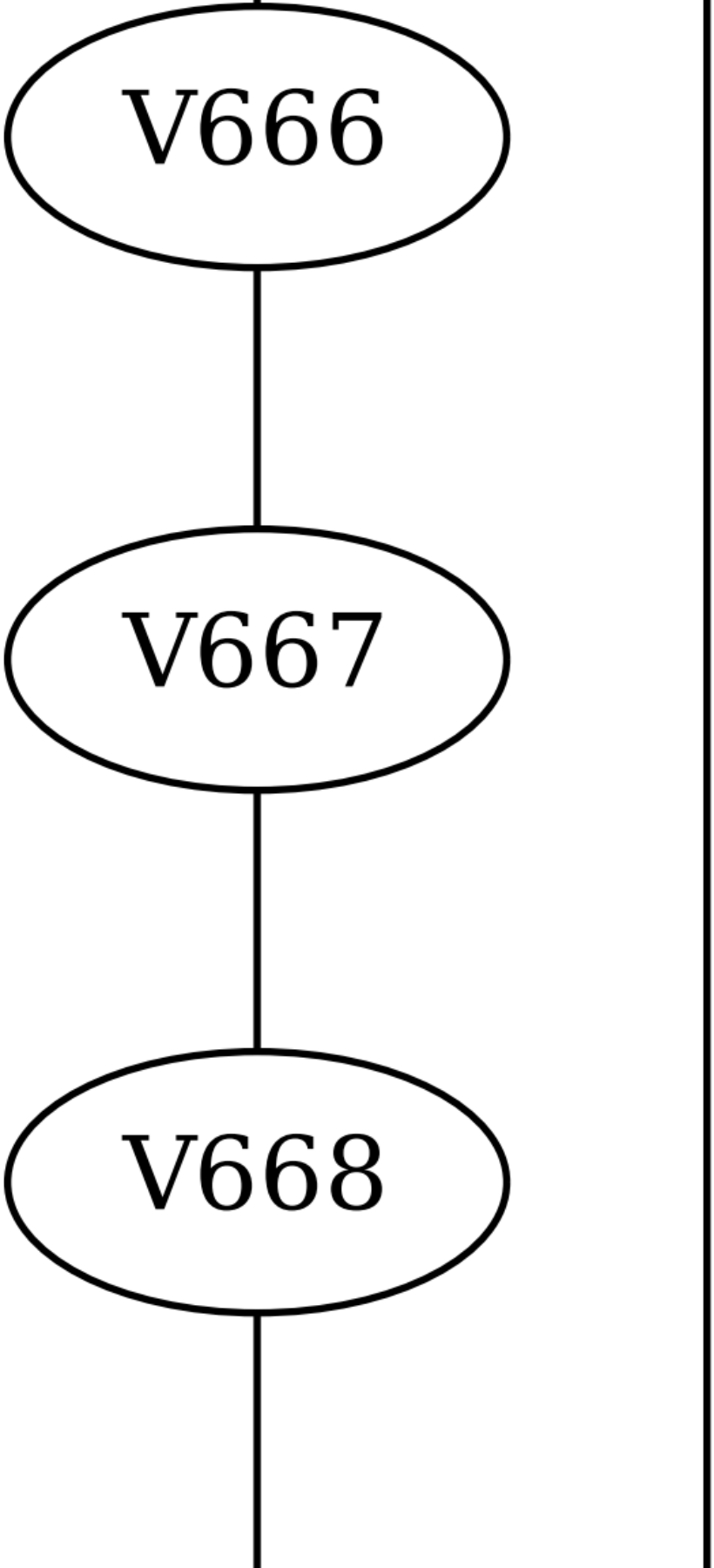
V666
V667
V668

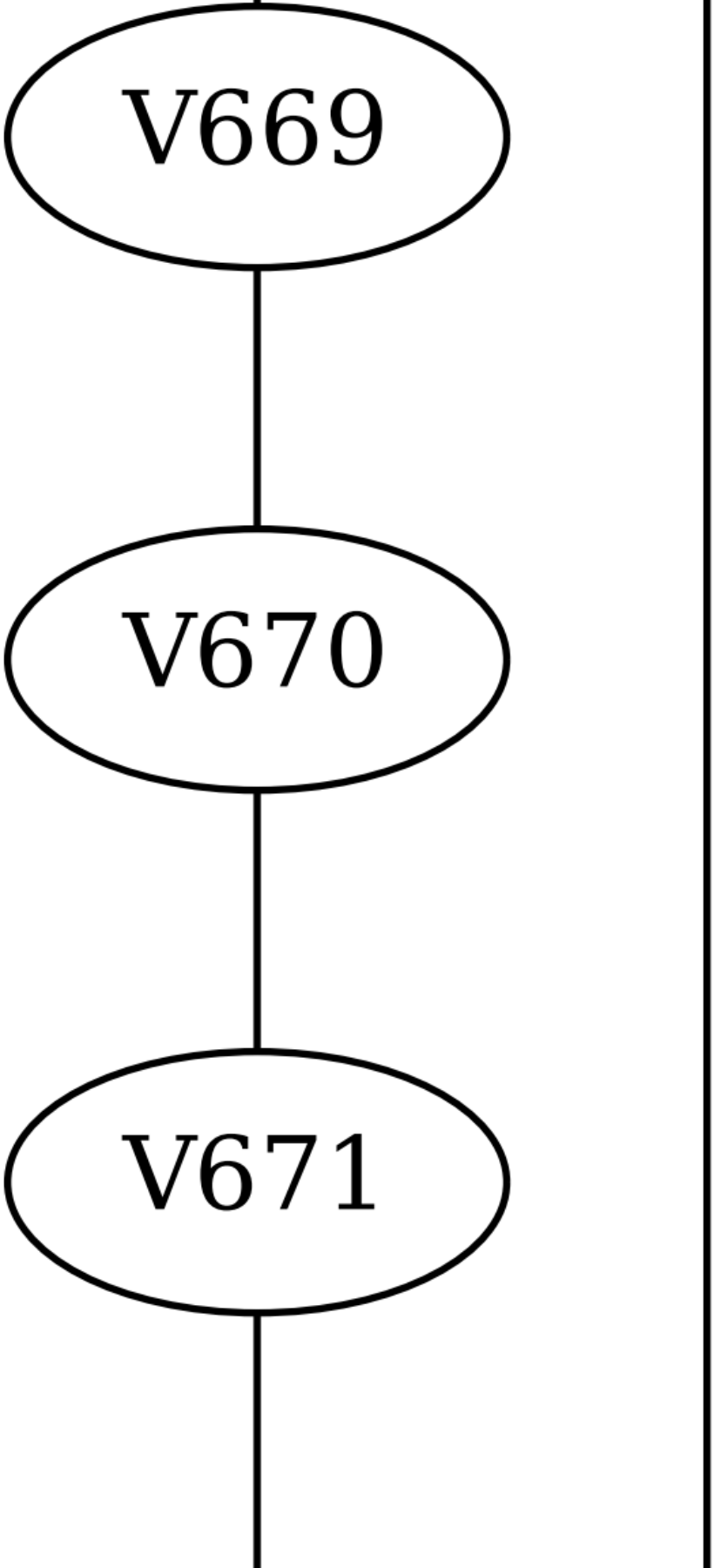
V669
V670
V671

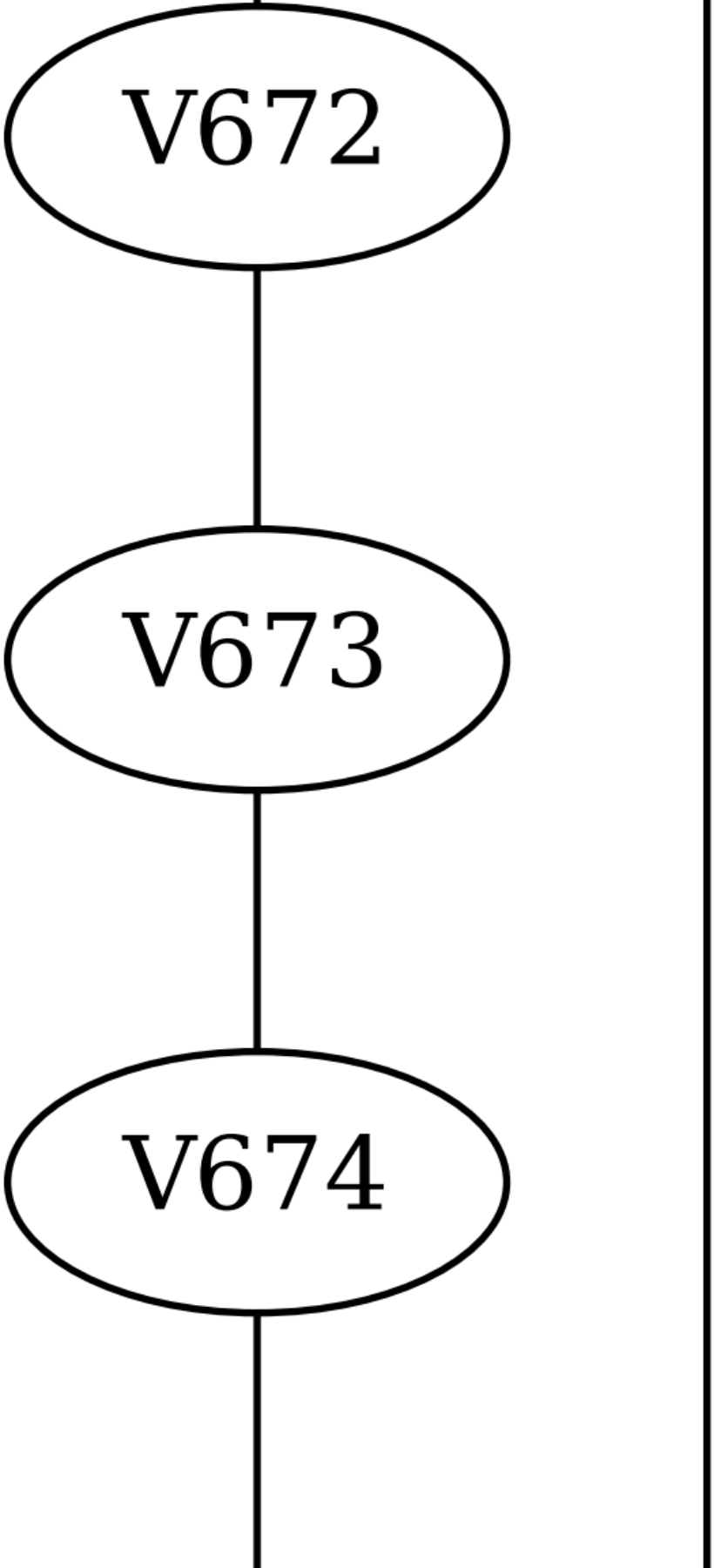
V672
V673
V674

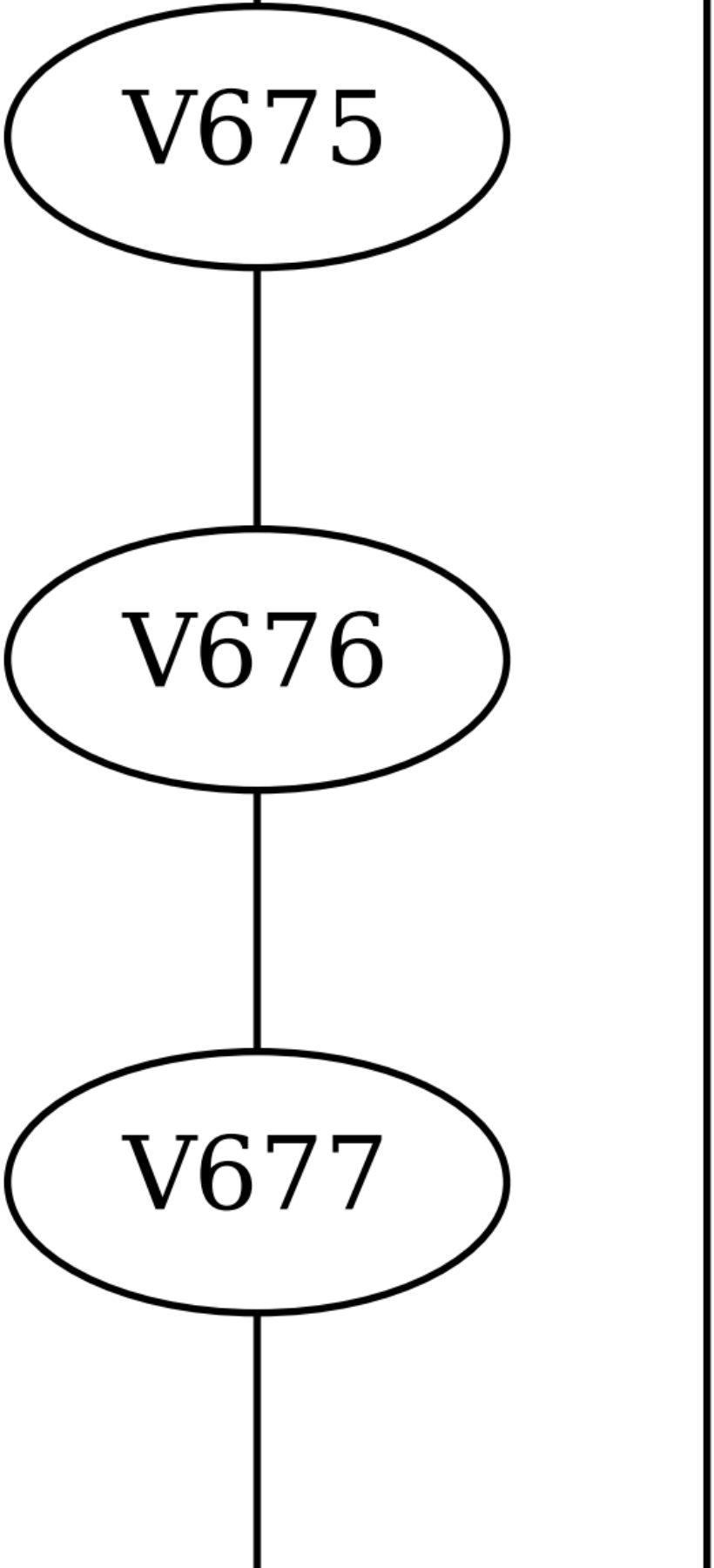
V675
V676
V677

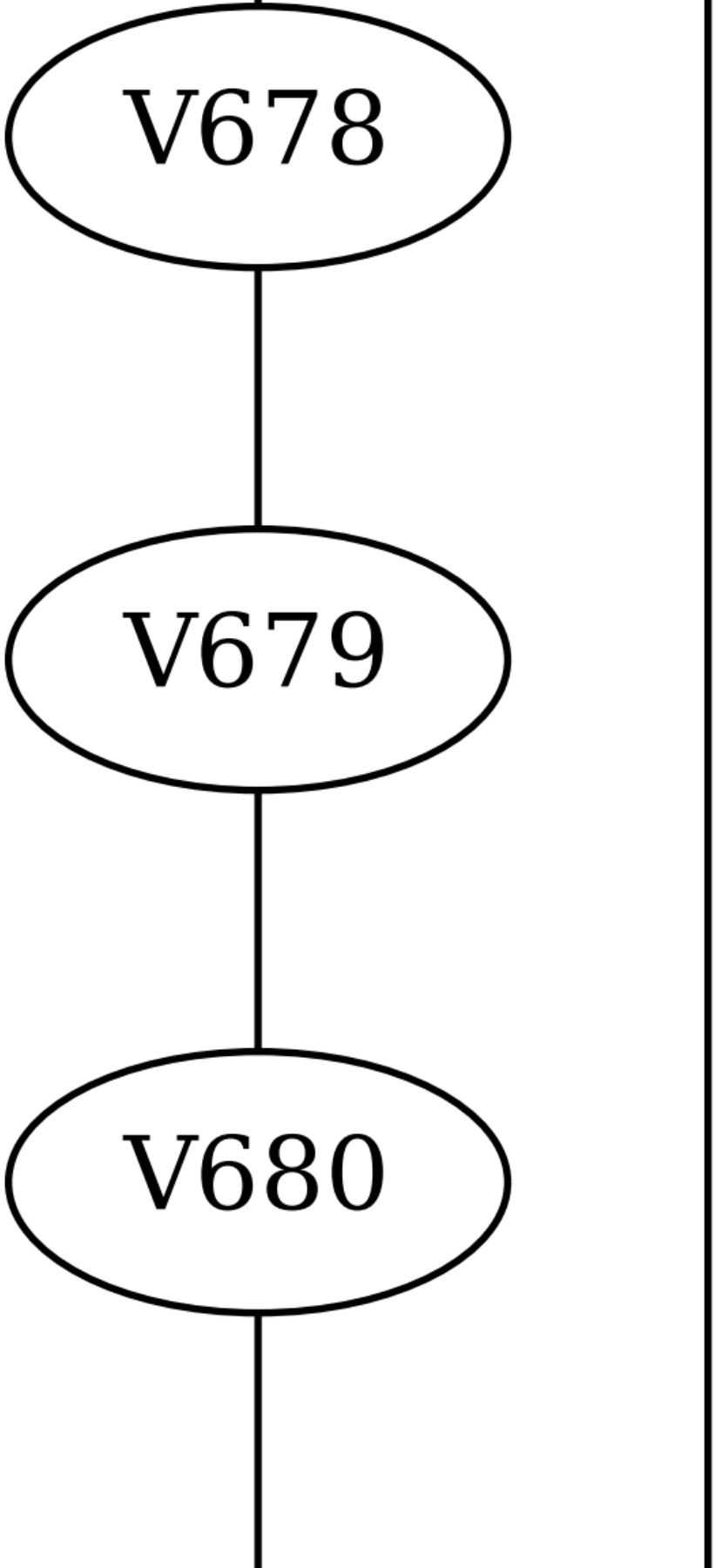
V678
V679
V680

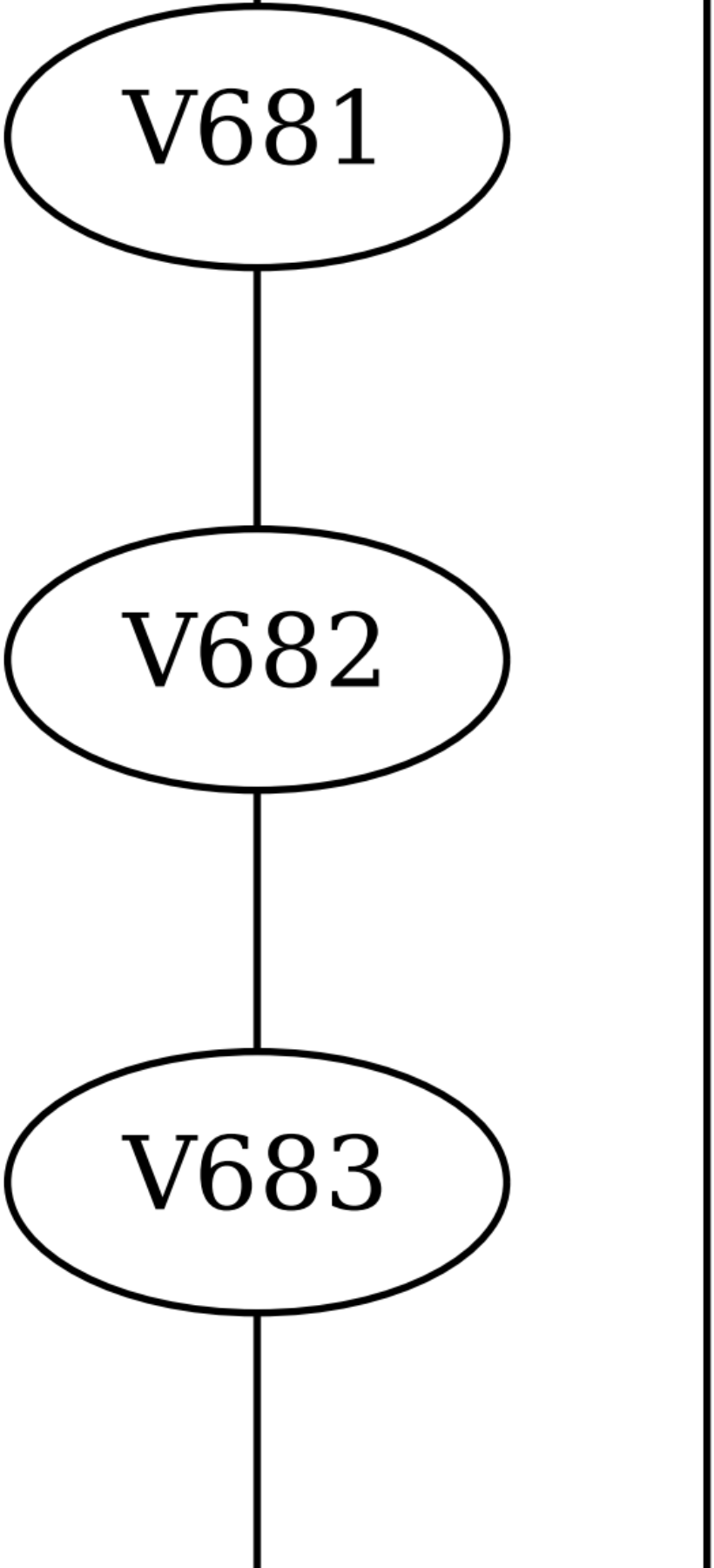
V681
V682
V683

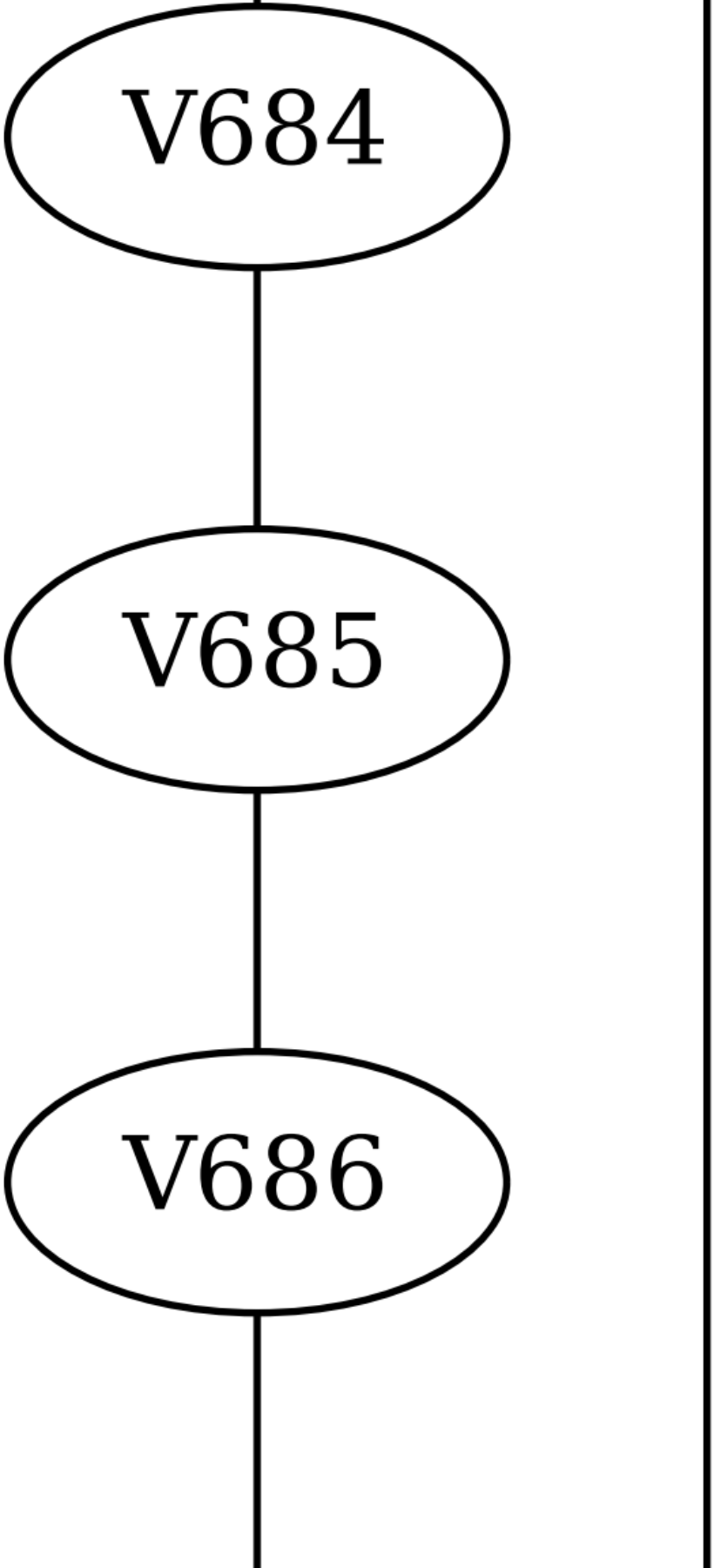
V684
V685
V686

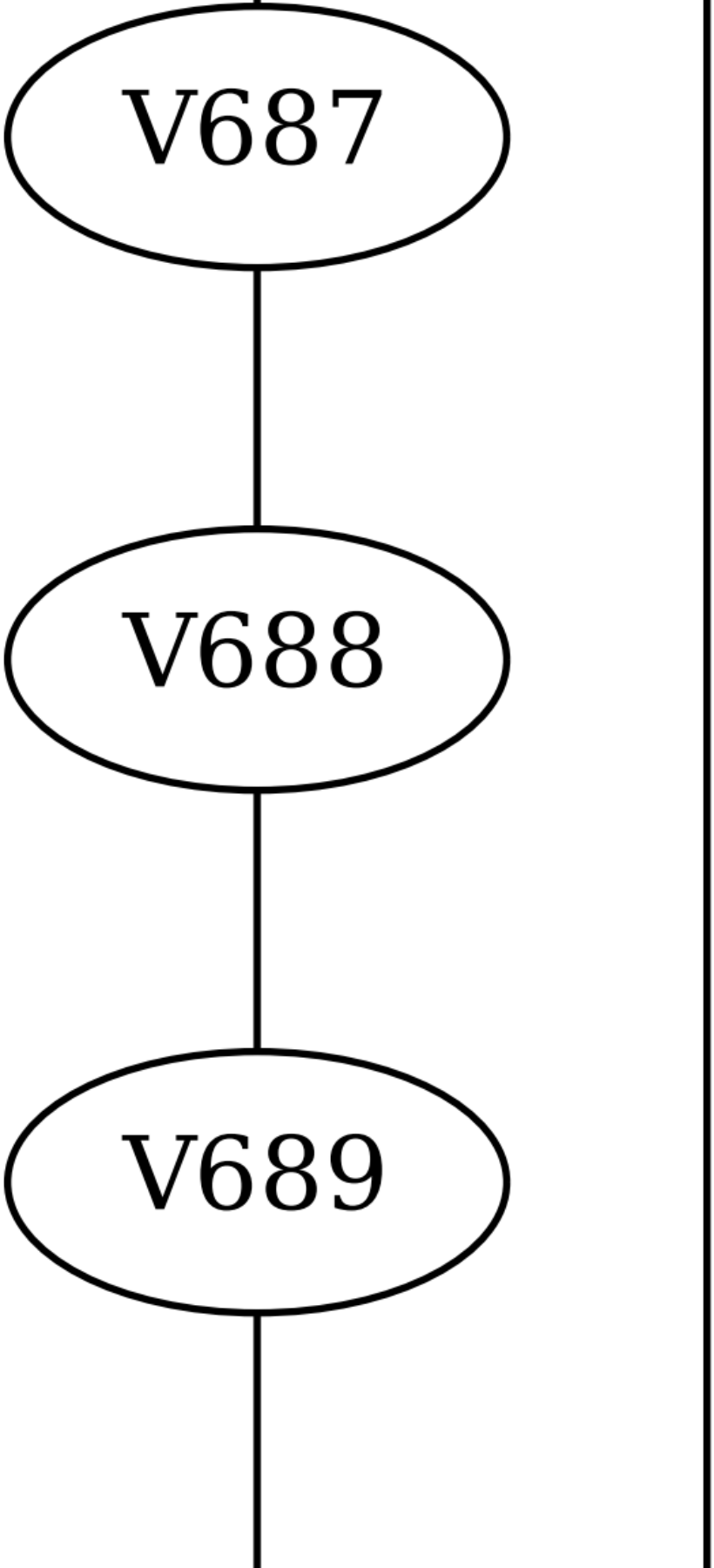
V687
V688
V689

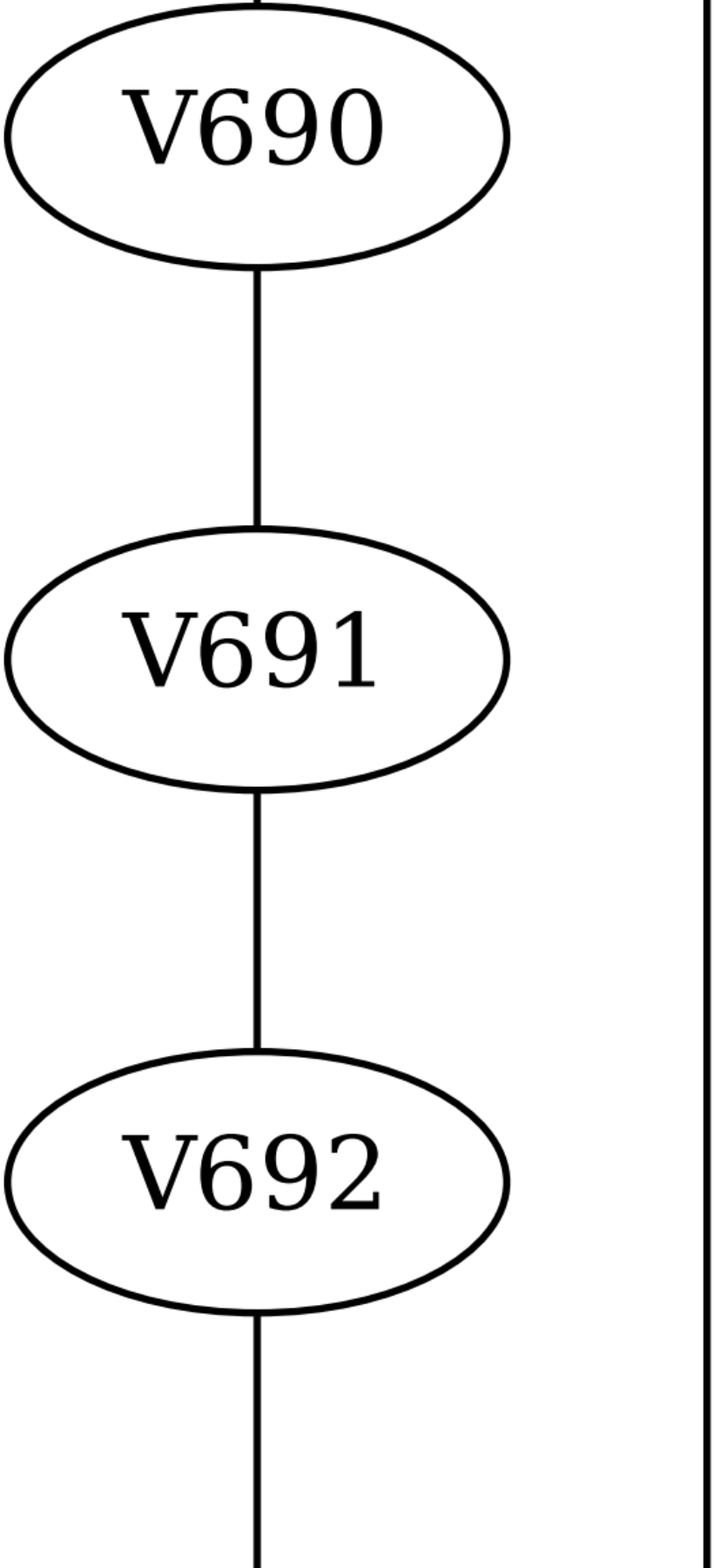
V690
V691
V692

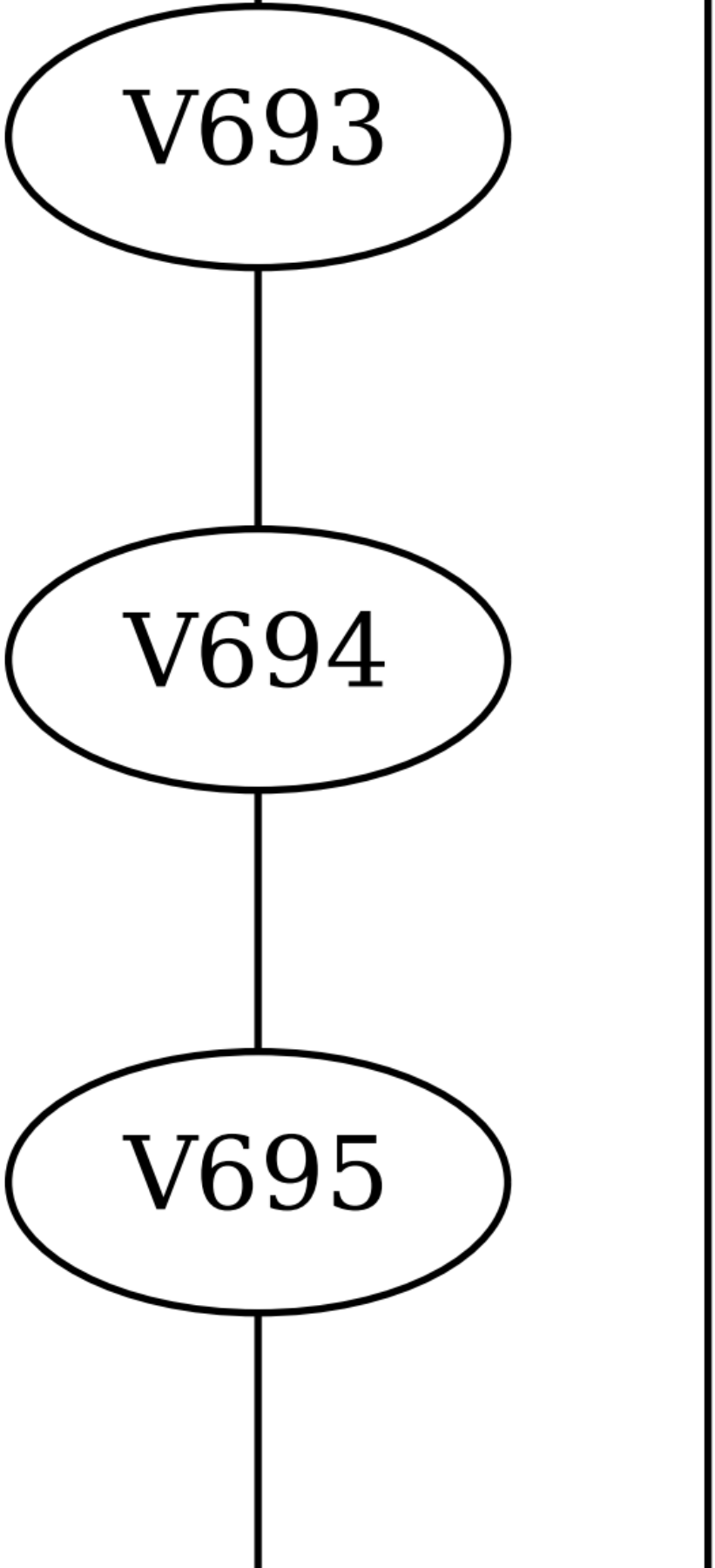
V693
V694
V695

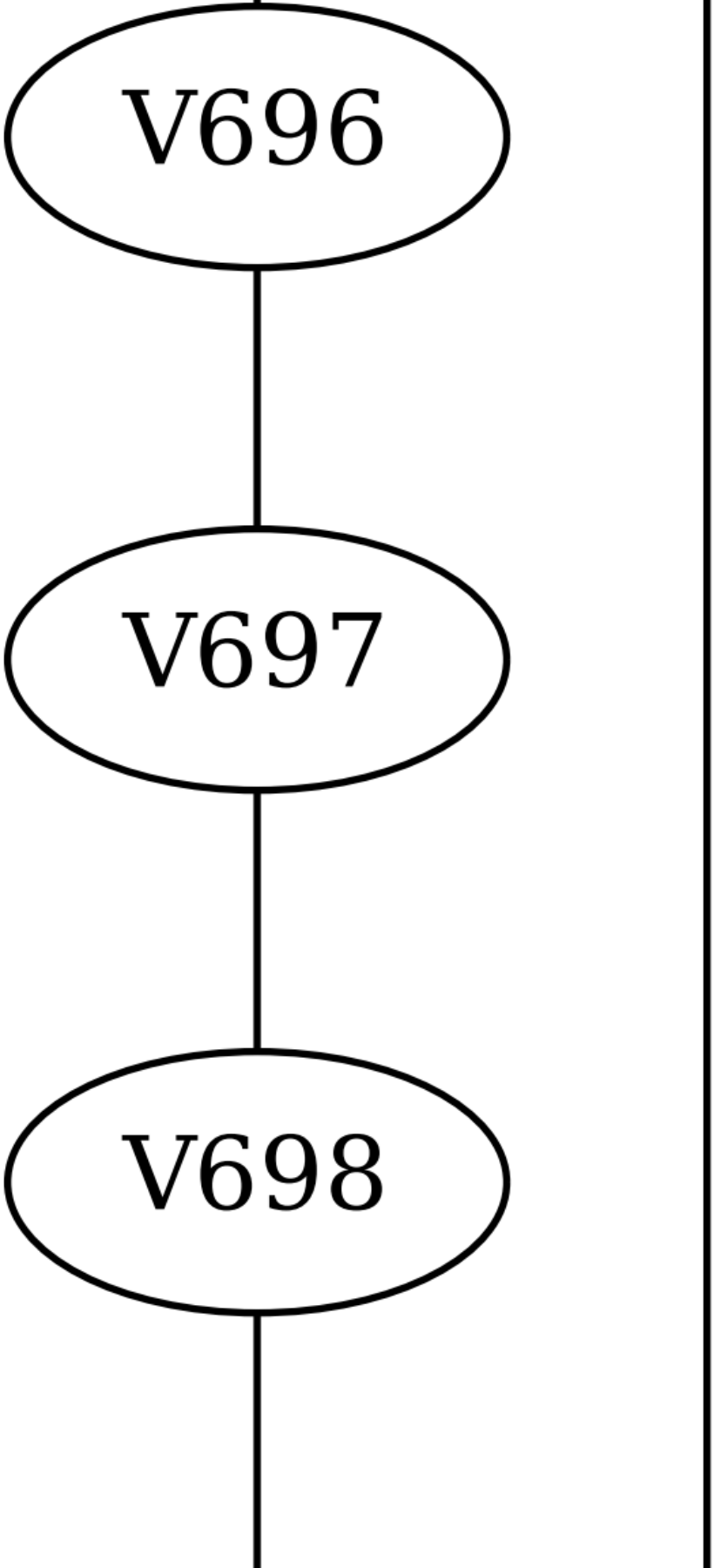
V696
V697
V698

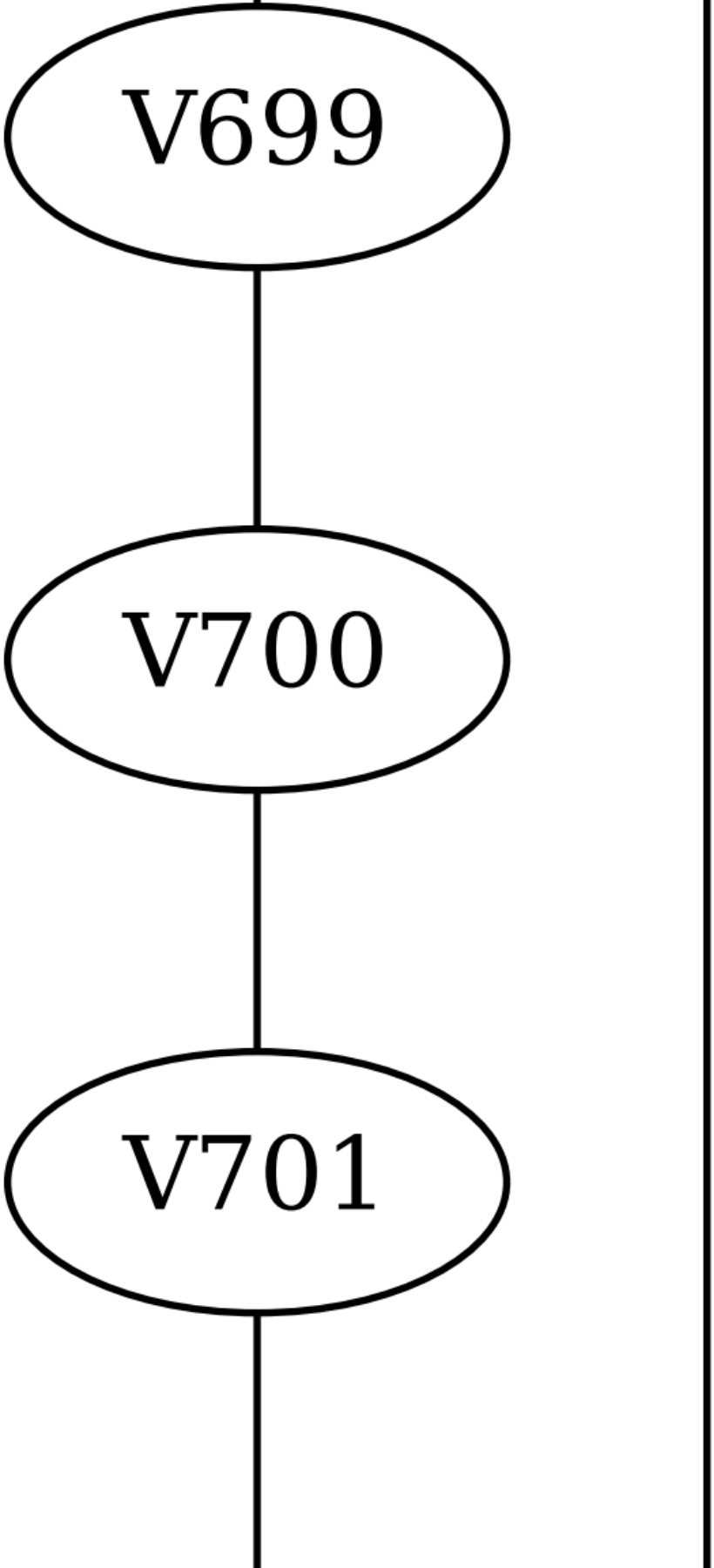
V699
V700
V701

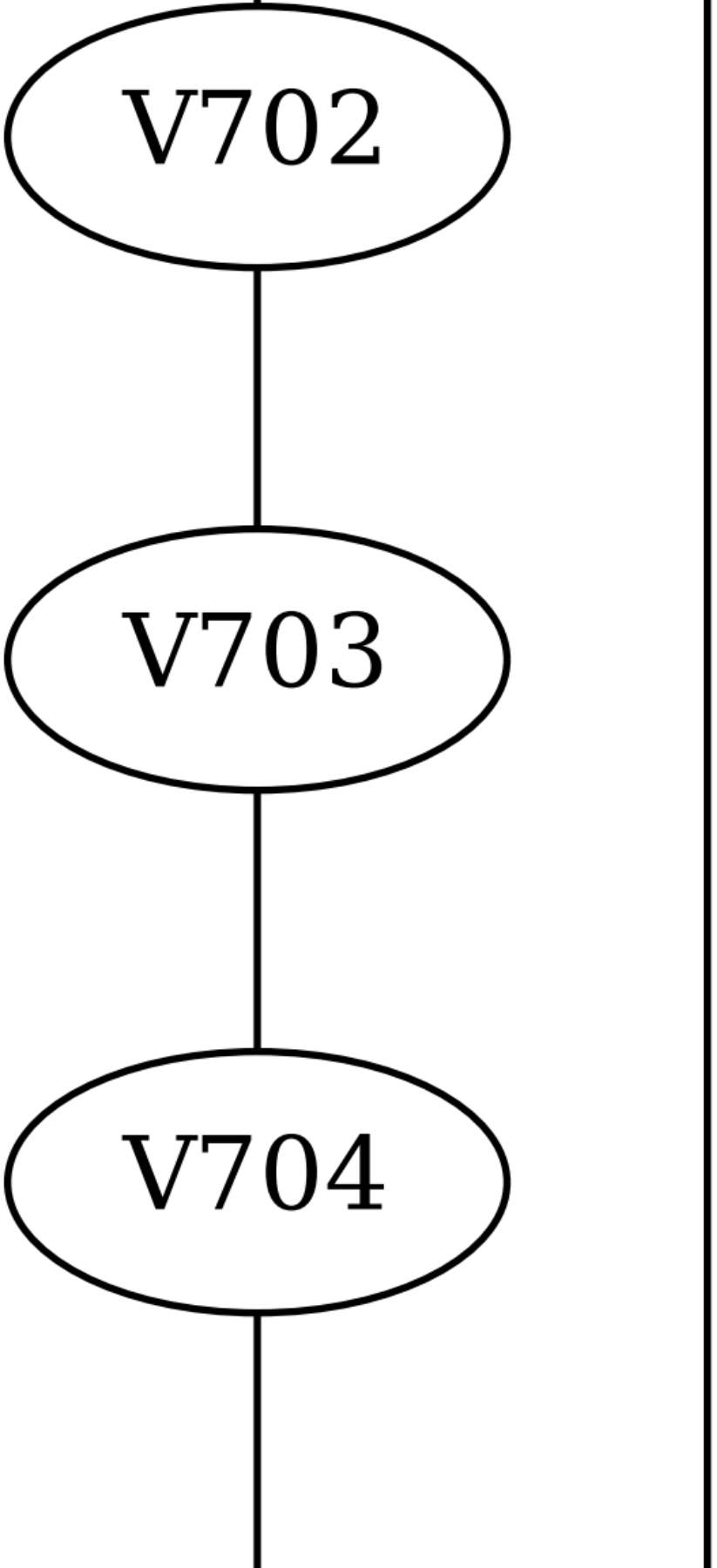
V702
V703
V704

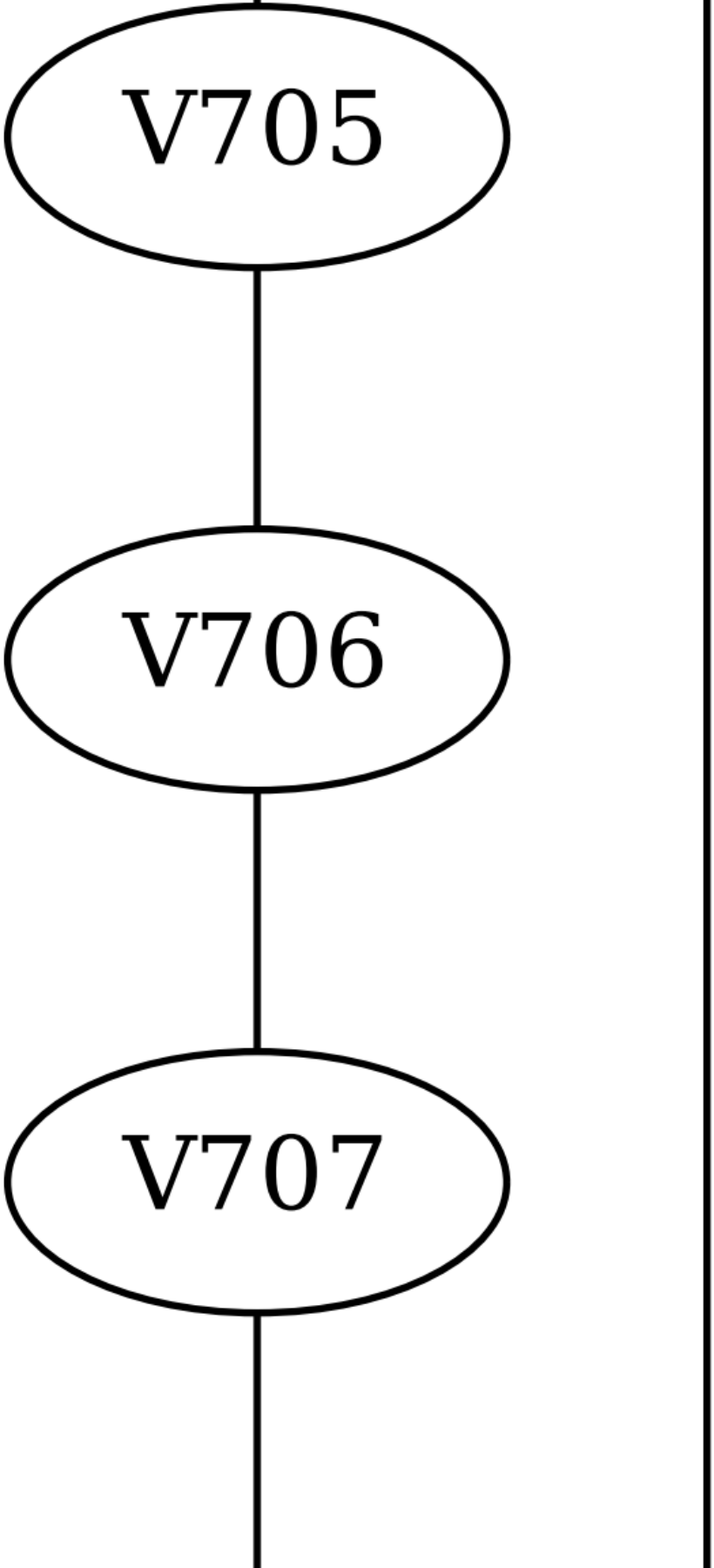
V705
V706
V707

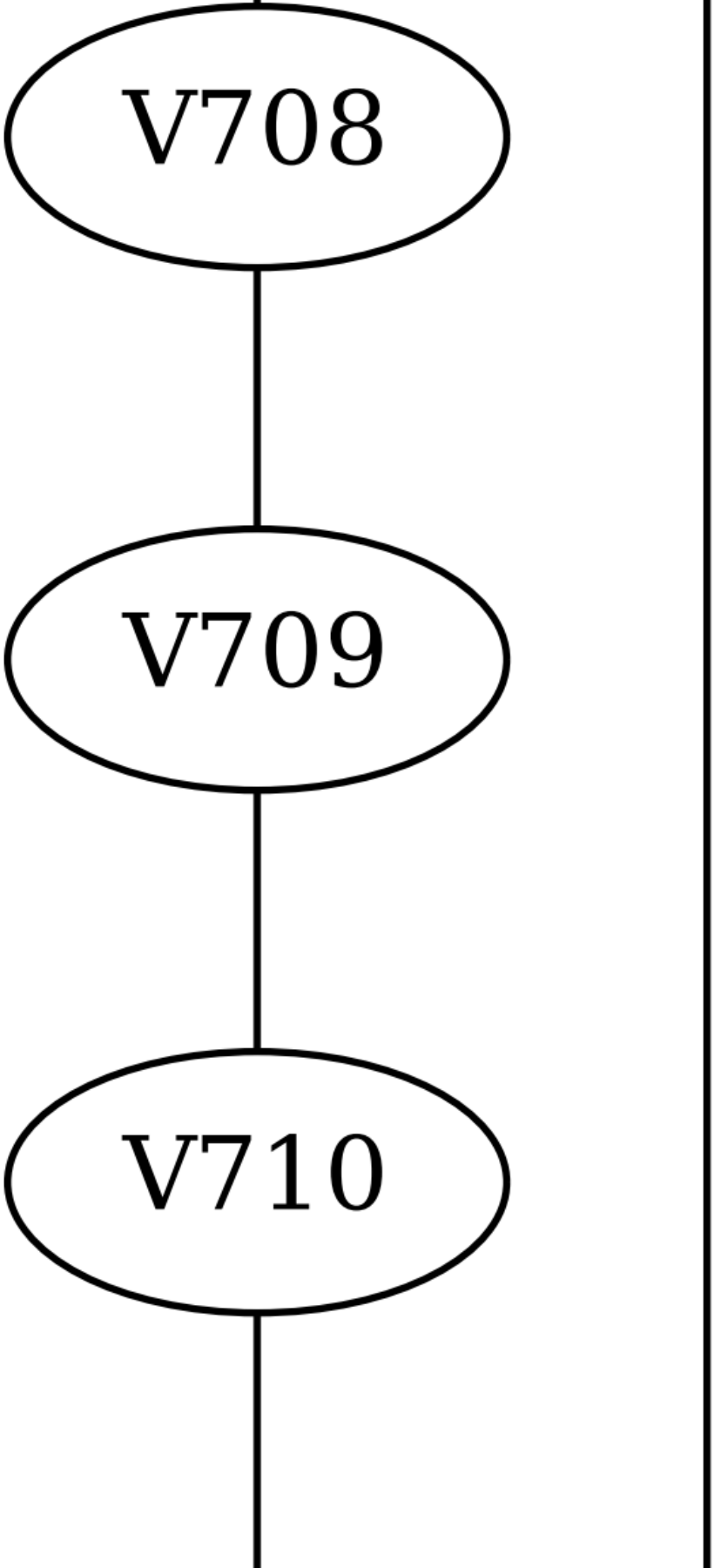
V708
V709
V710

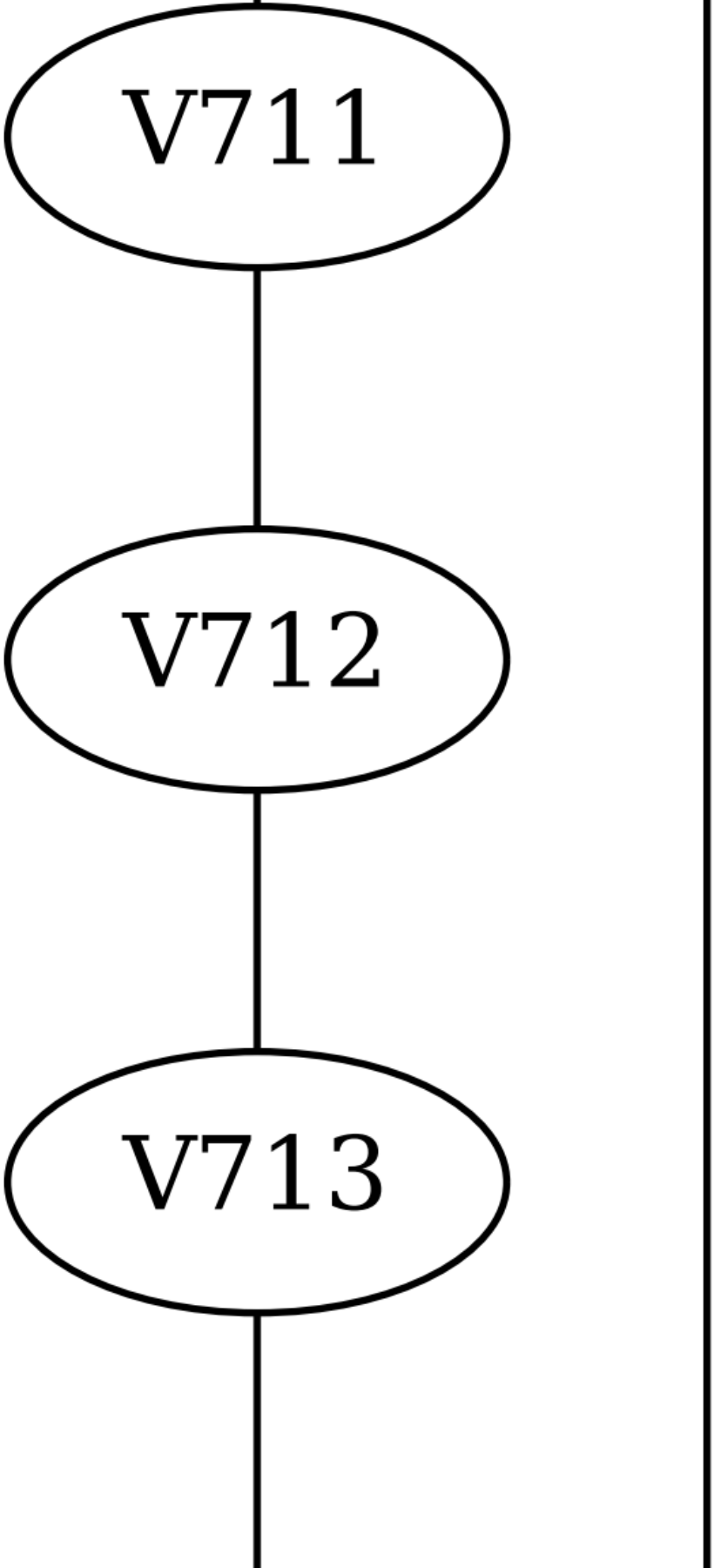
V711
V712
V713

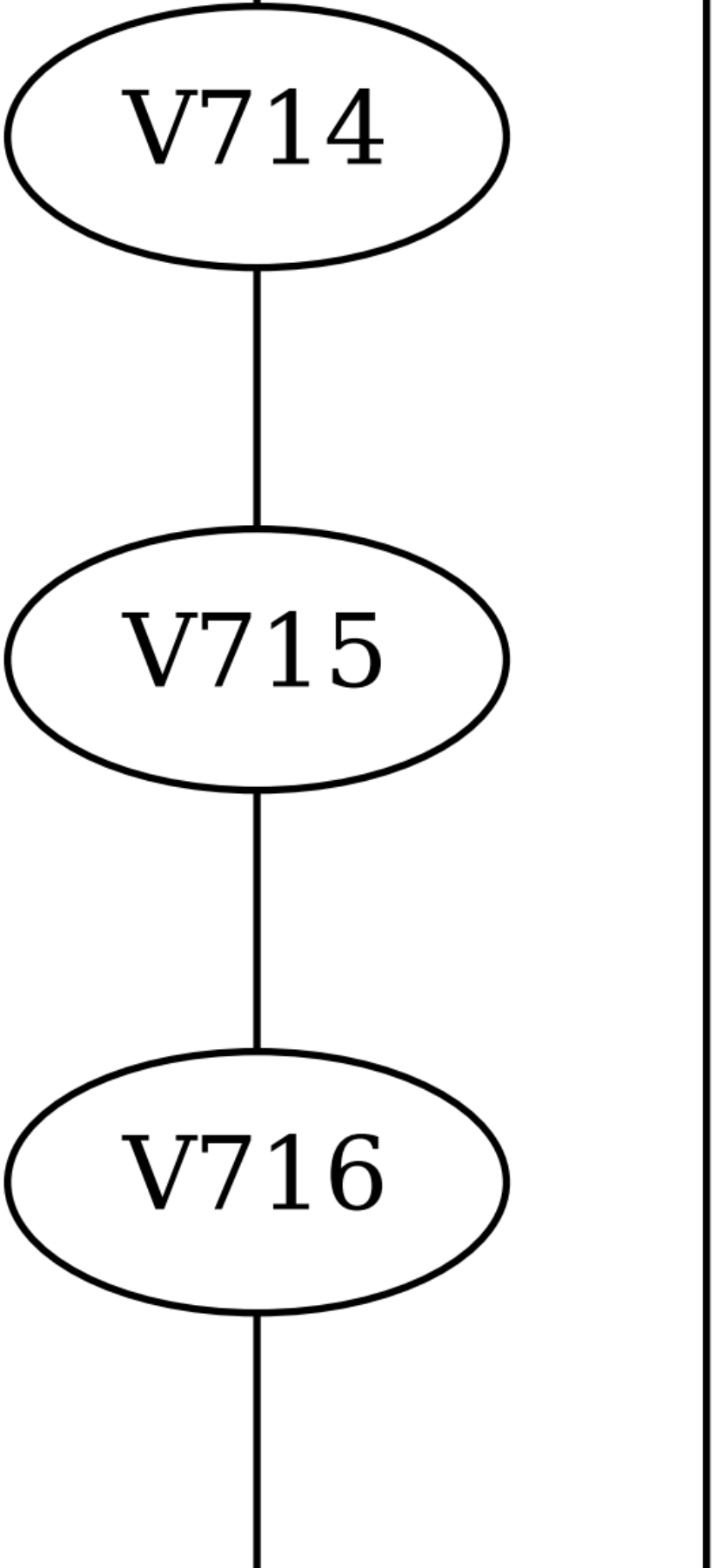
V714
V715
V716

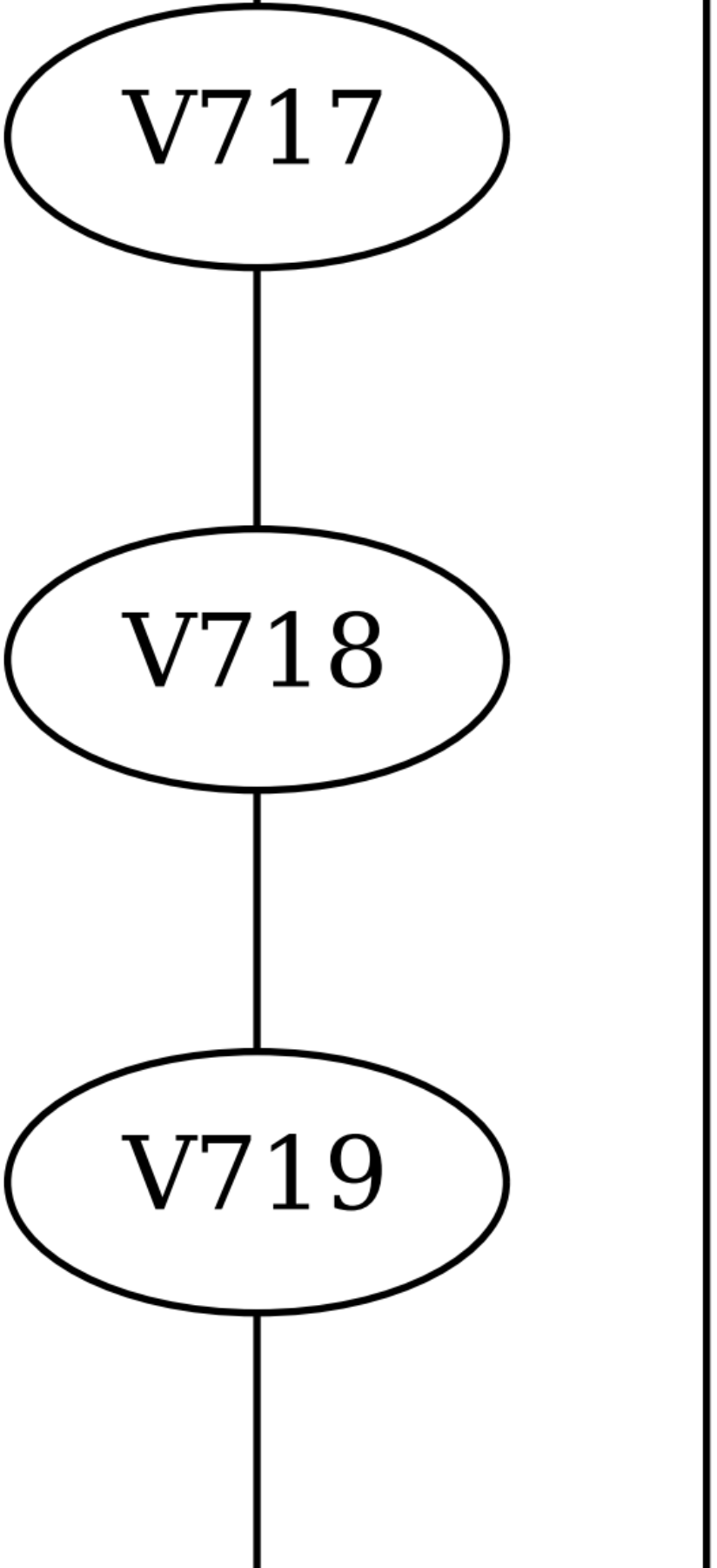
V717
V718
V719

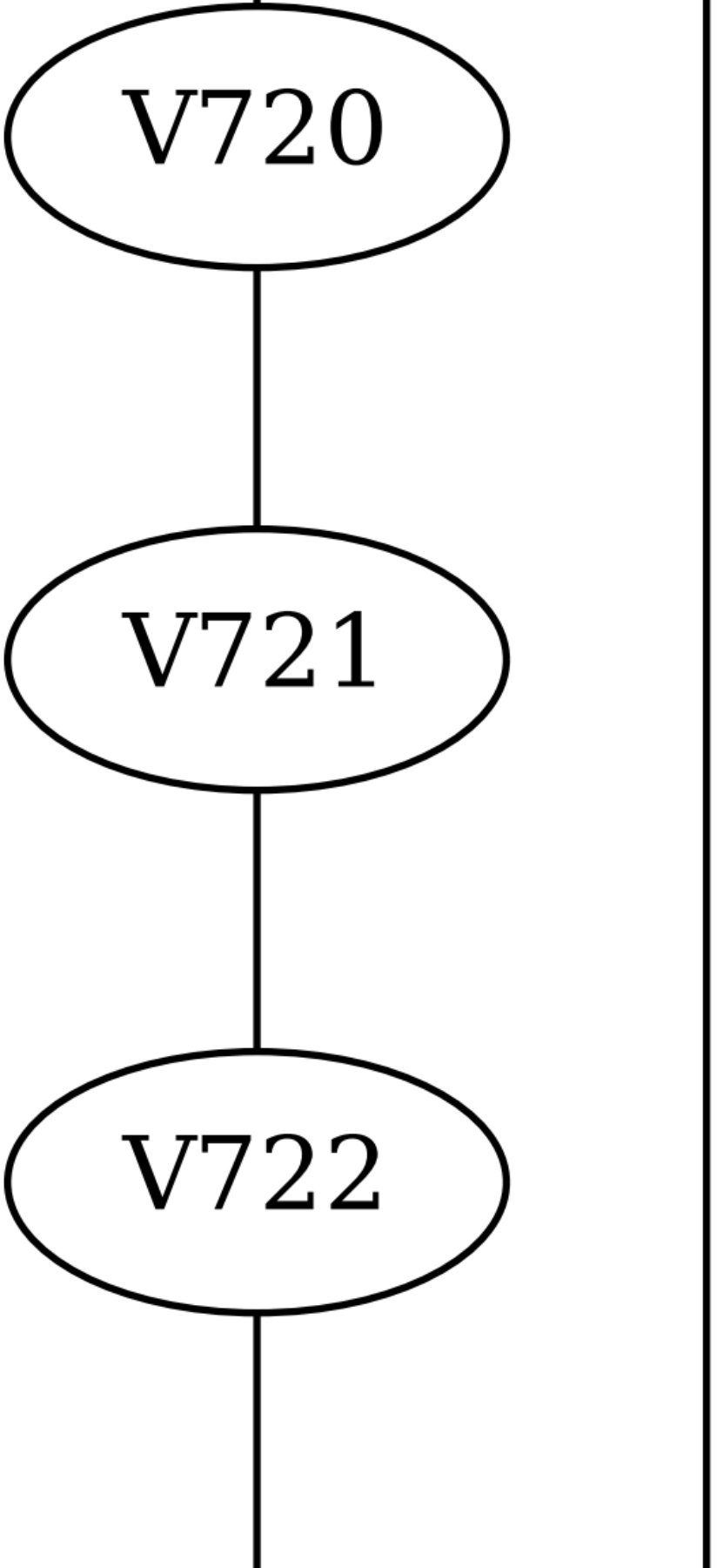
V720
V721
V722

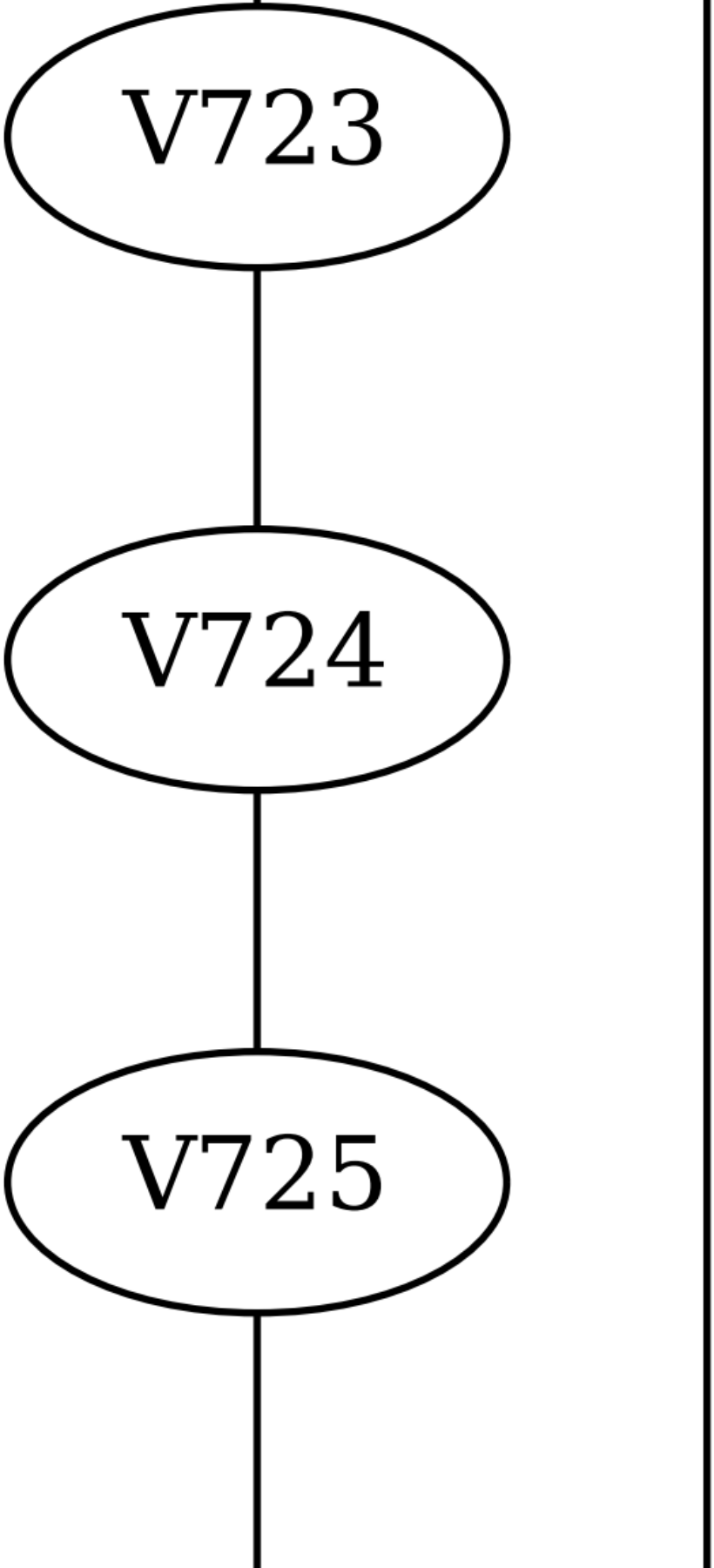
V723
V724
V725

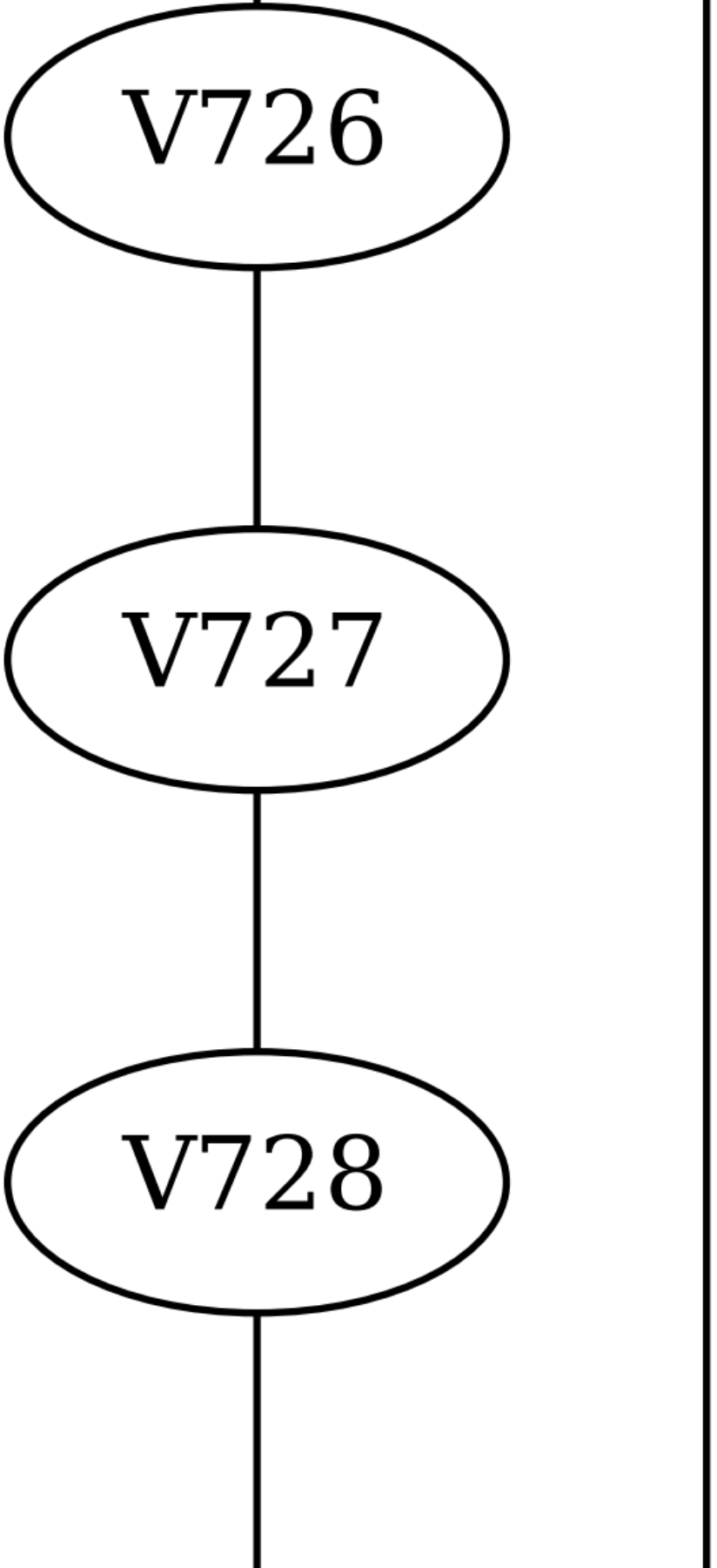
V726
V727
V728

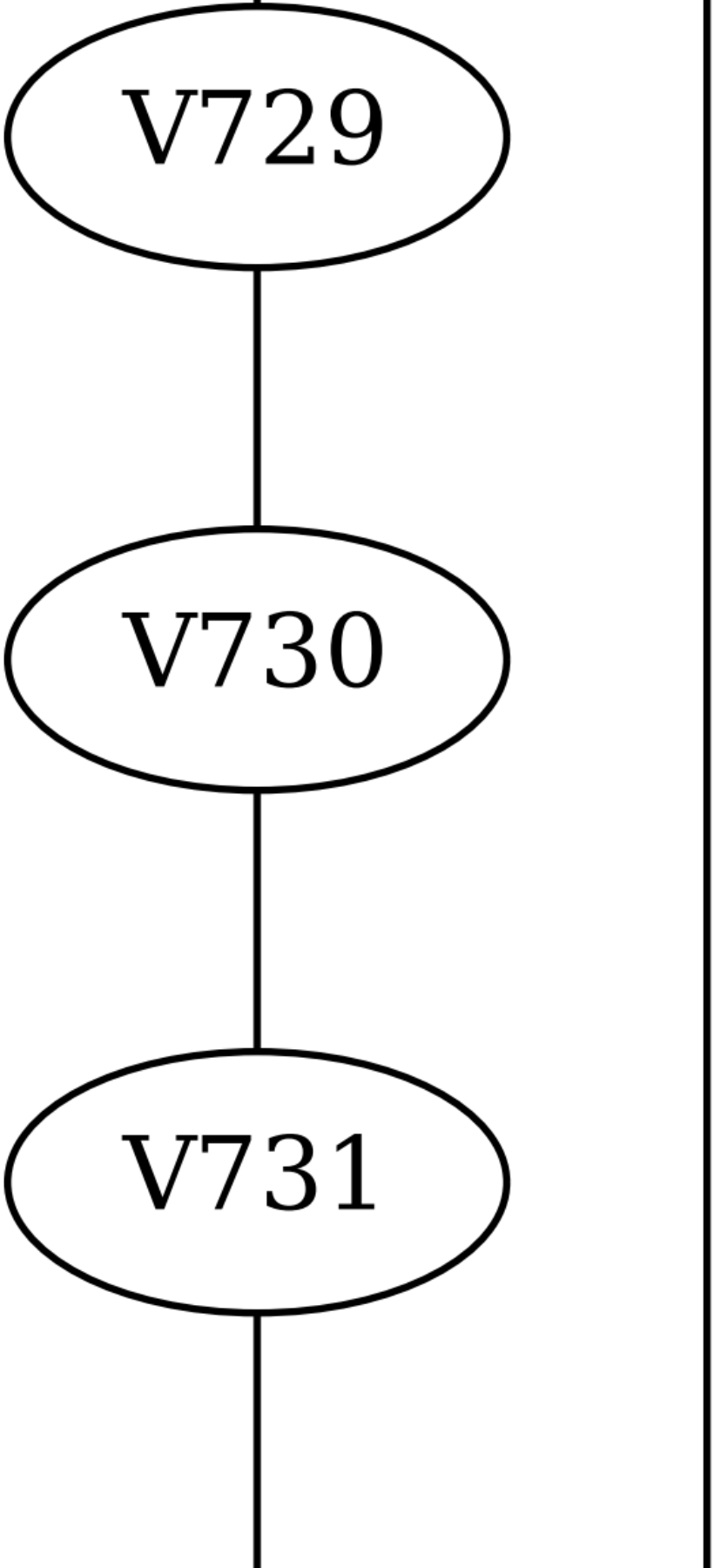
V729
V730
V731

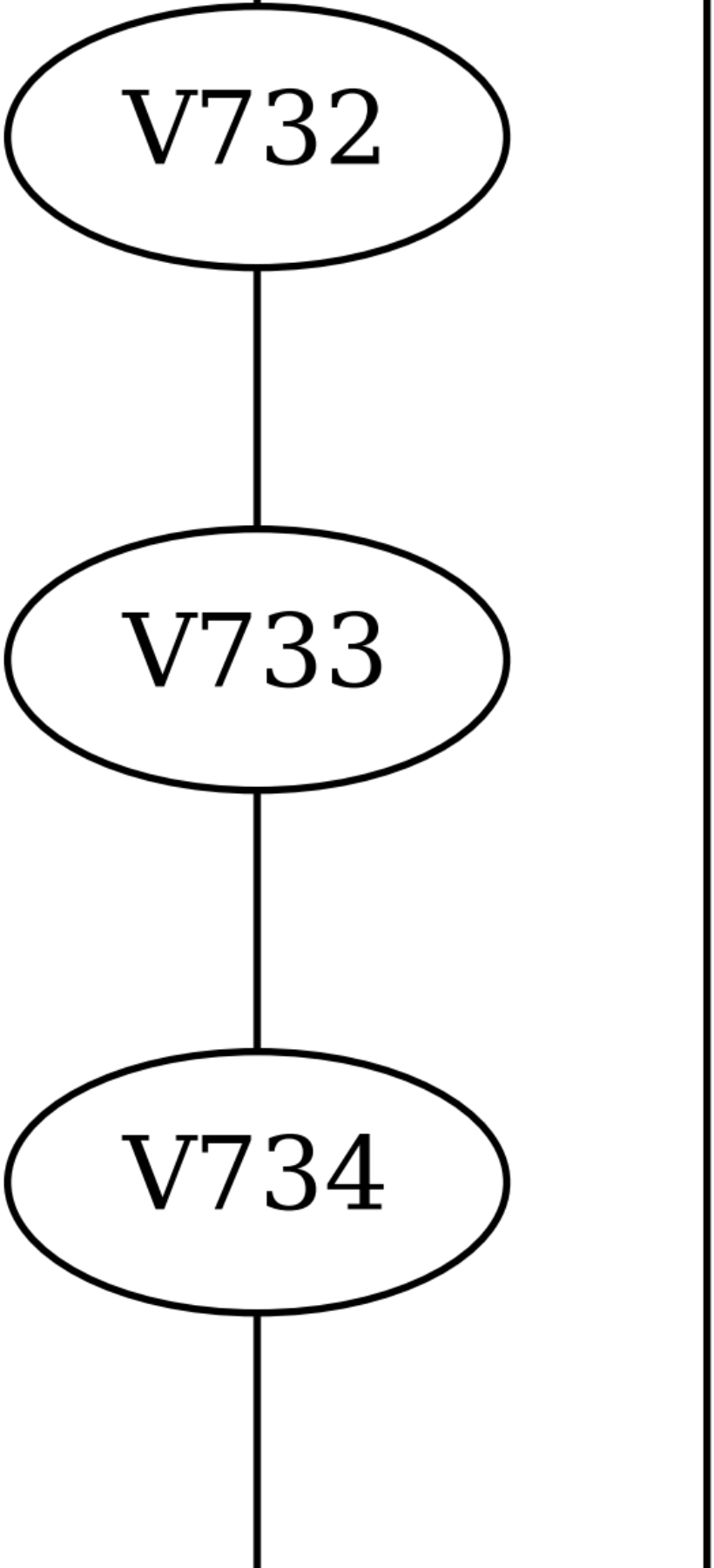
V732
V733
V734

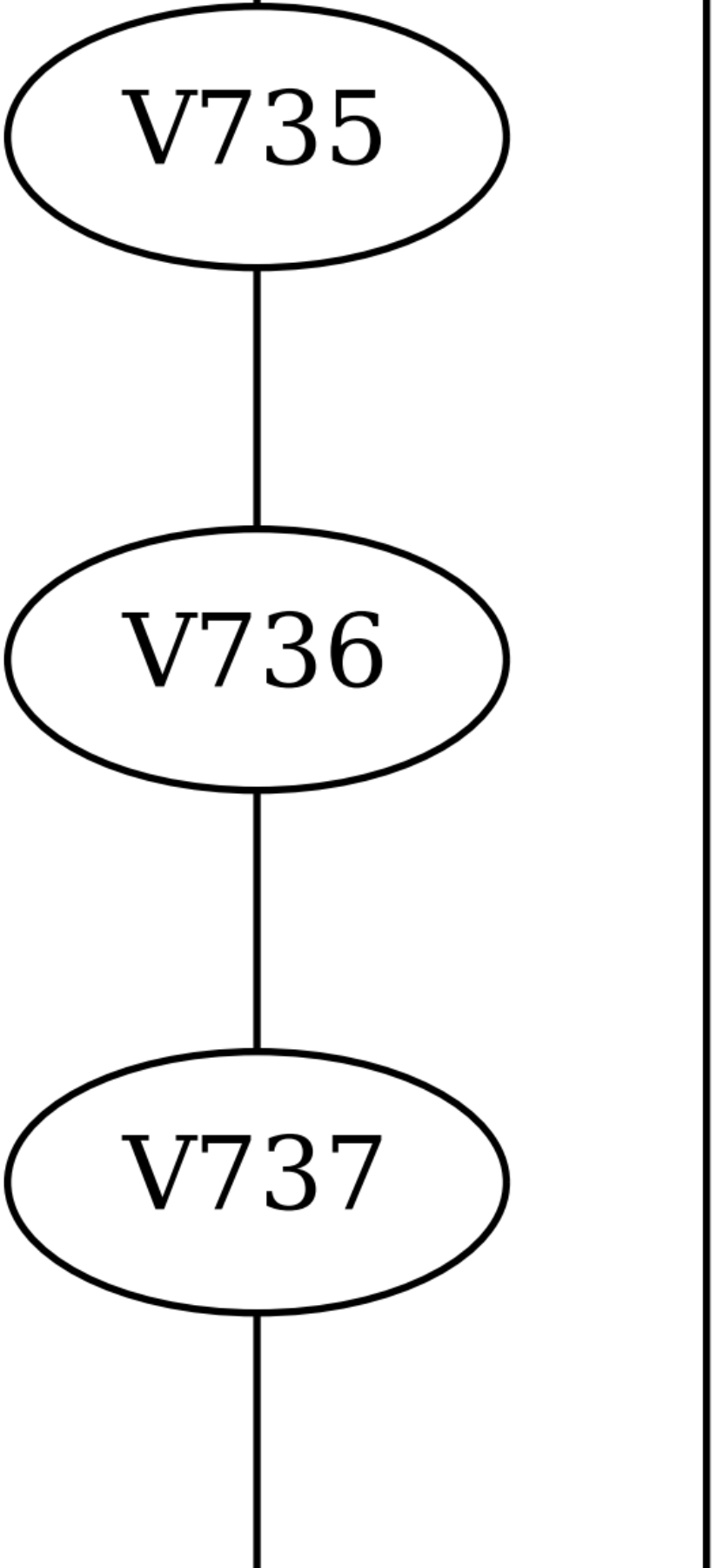
V735
V736
V737

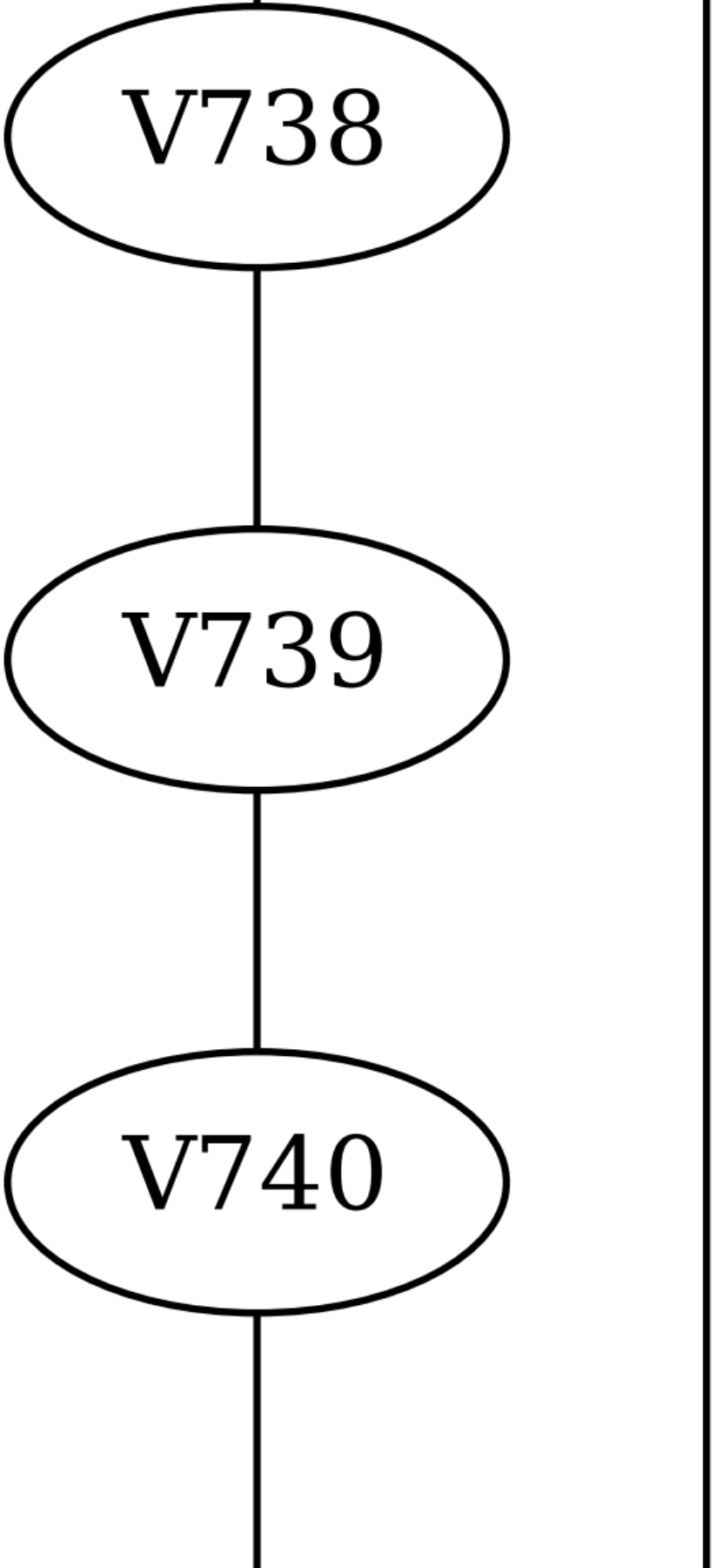
V738
V739
V740

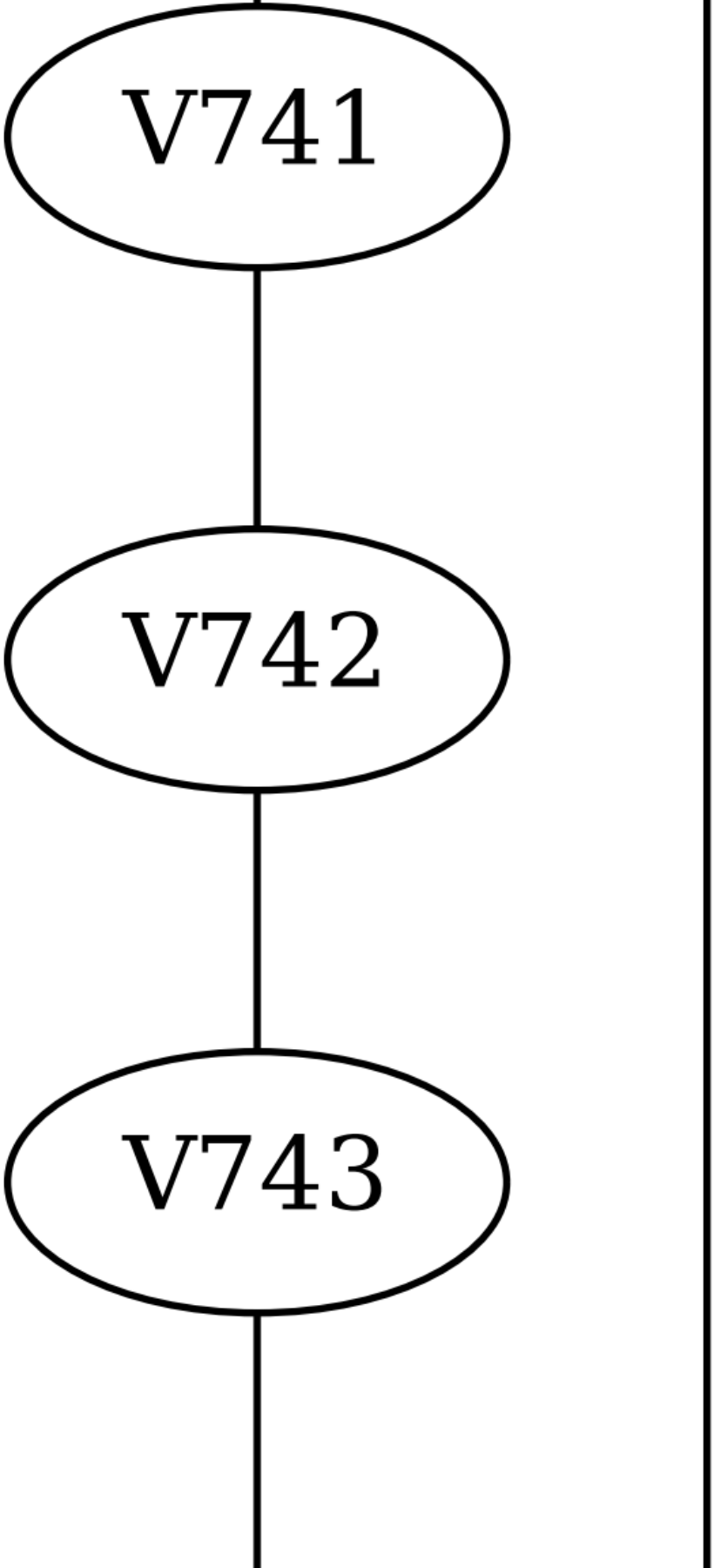
V741
V742
V743

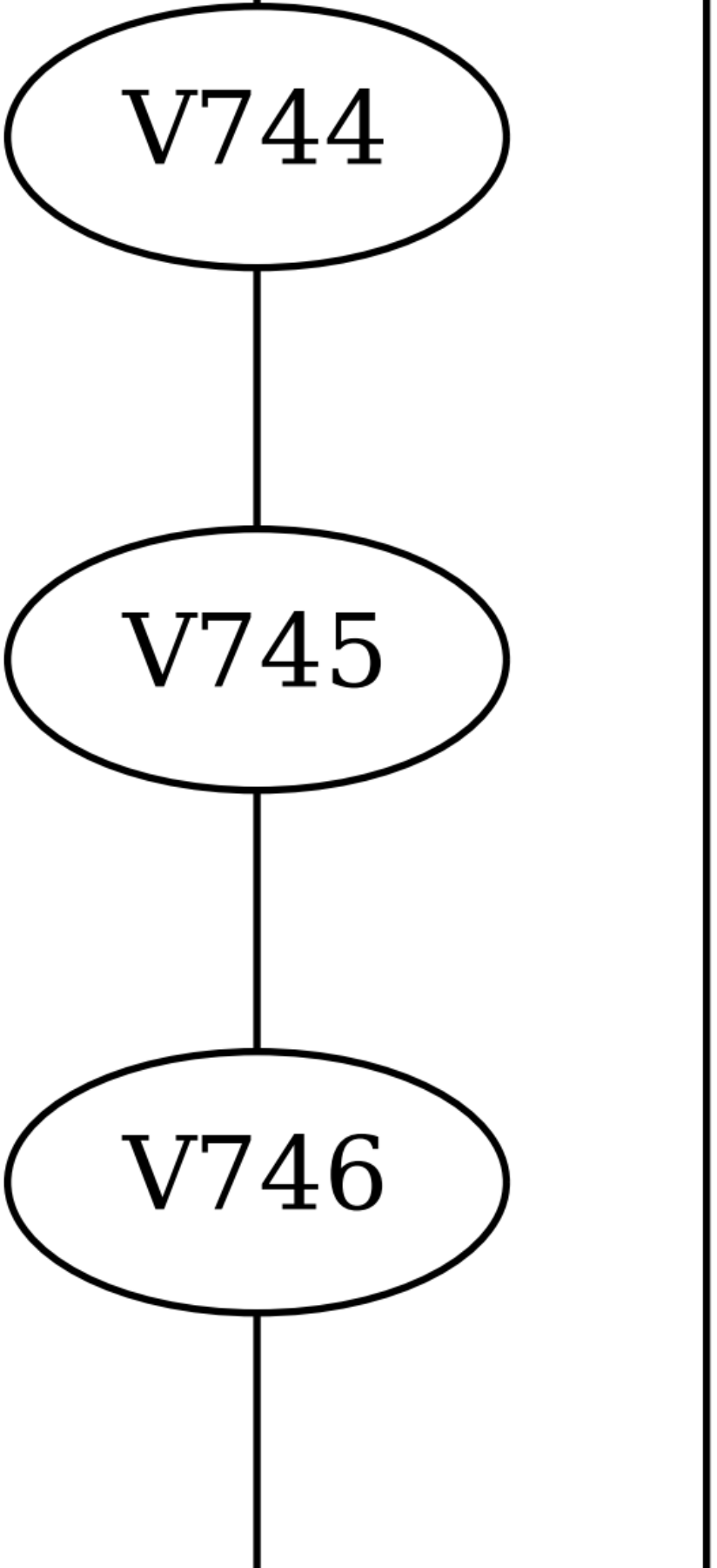
V744
V745
V746

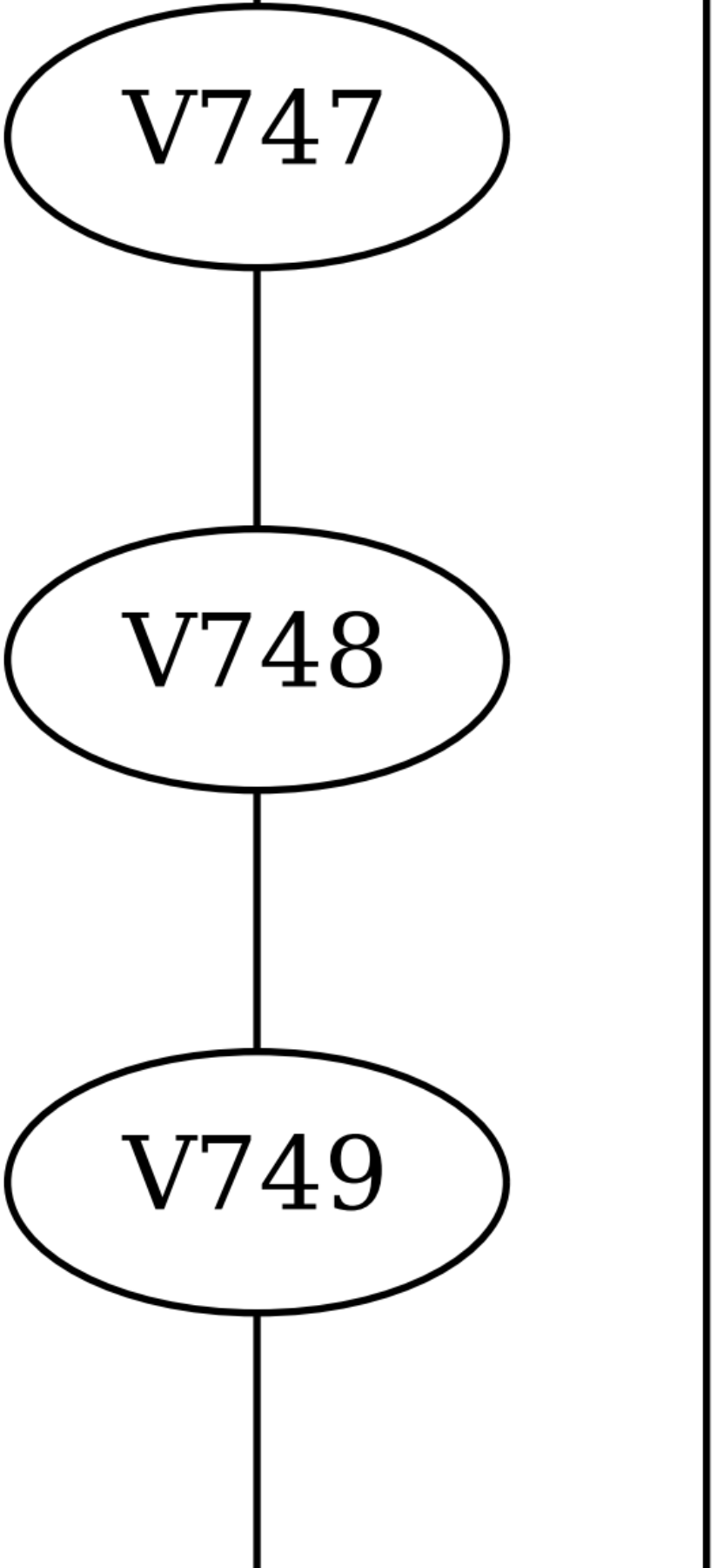
V747
V748
V749

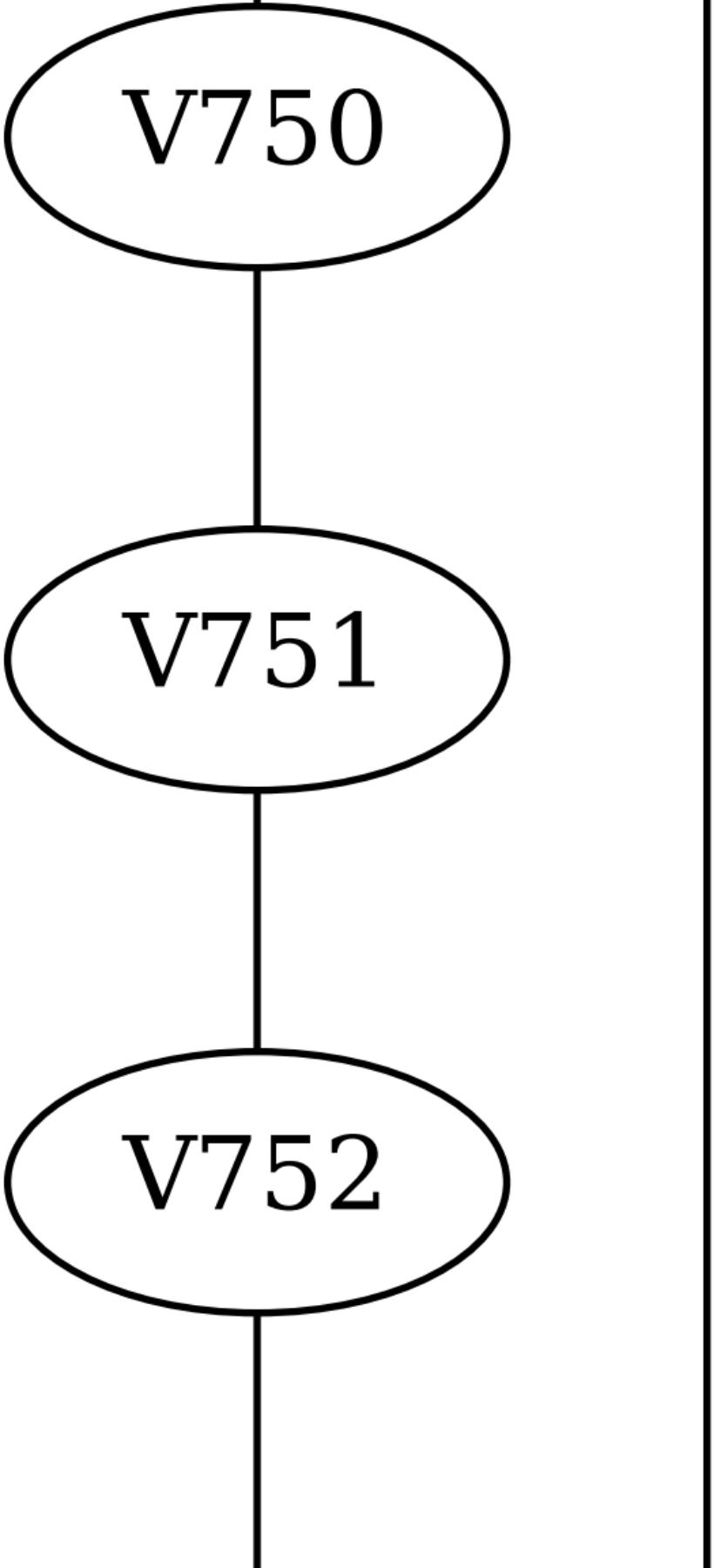
V750
V751
V752

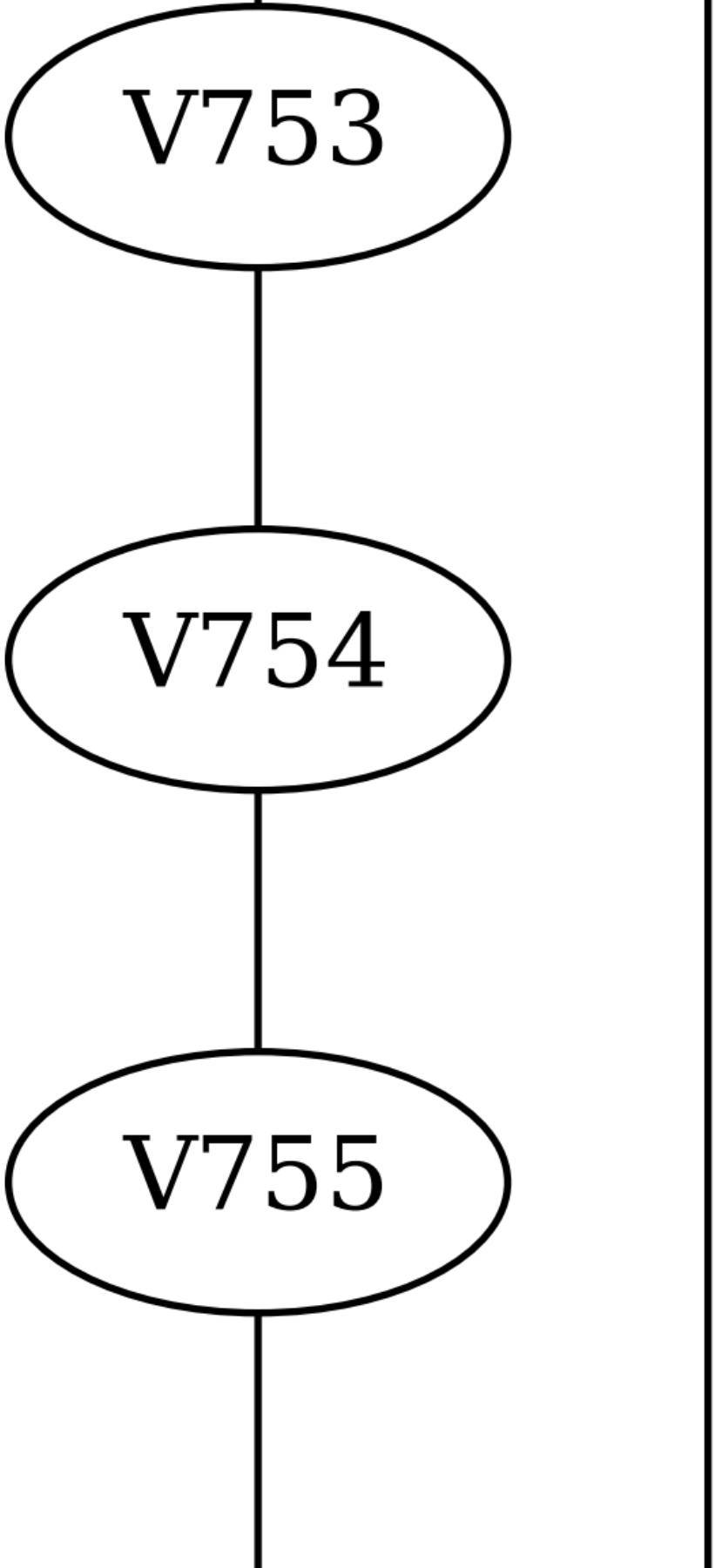
V753
V754
V755

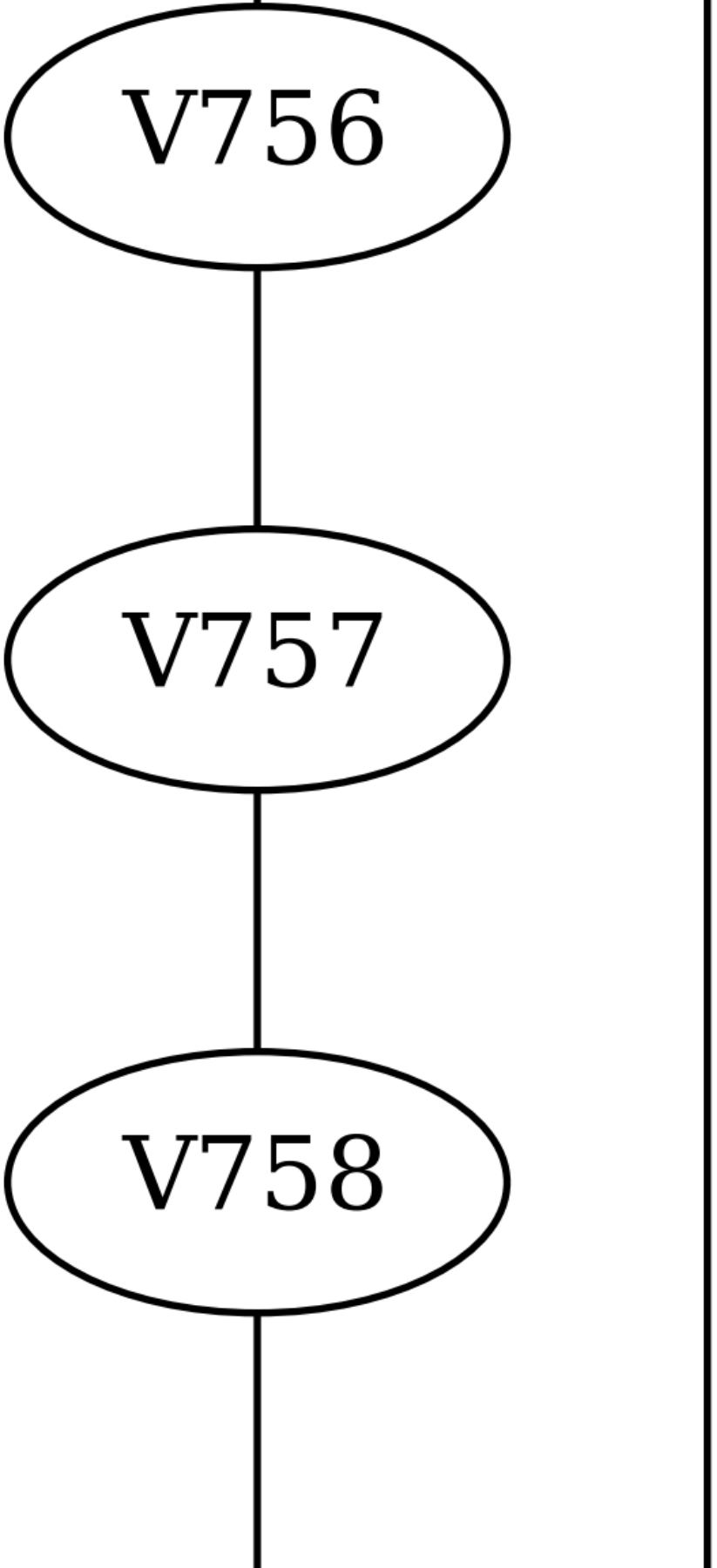
V756
V757
V758

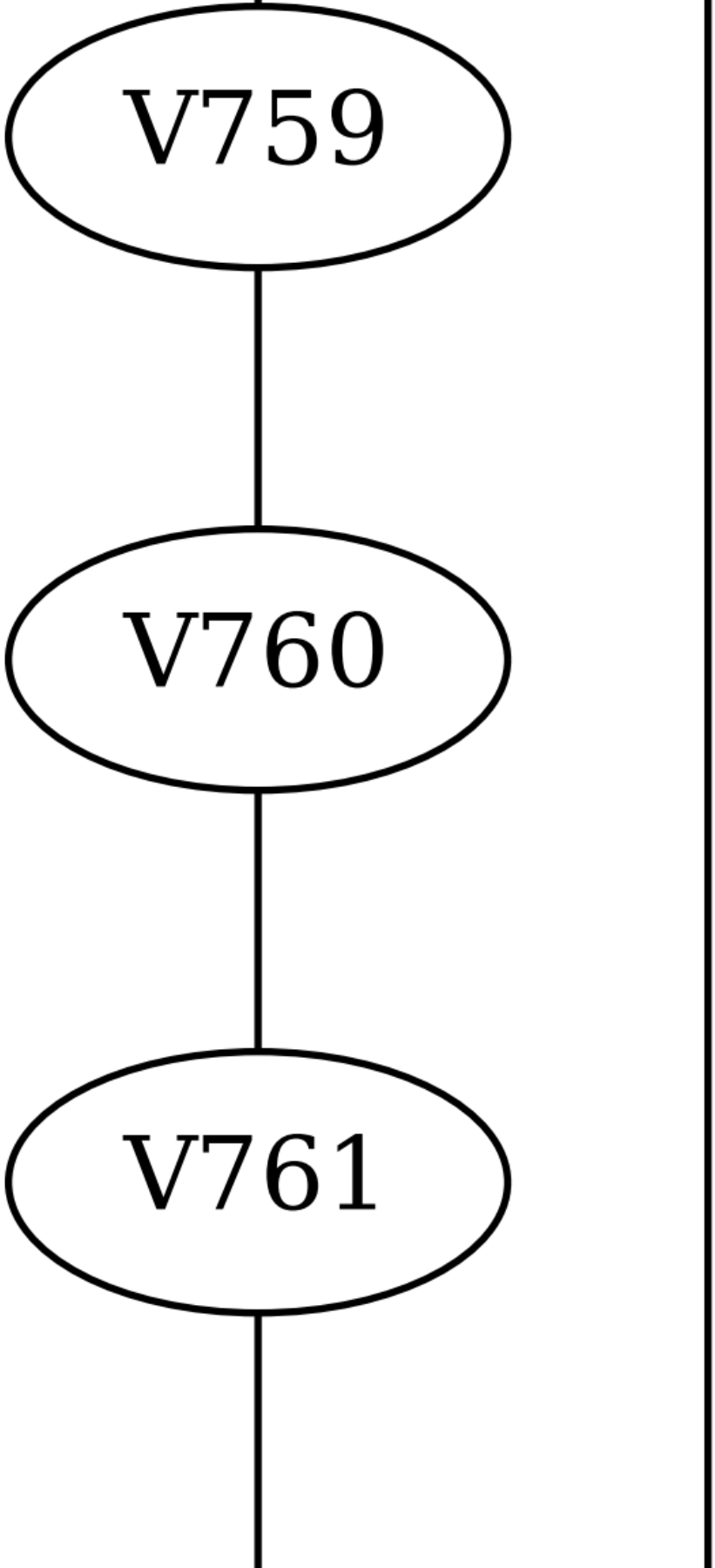
V759
V760
V761

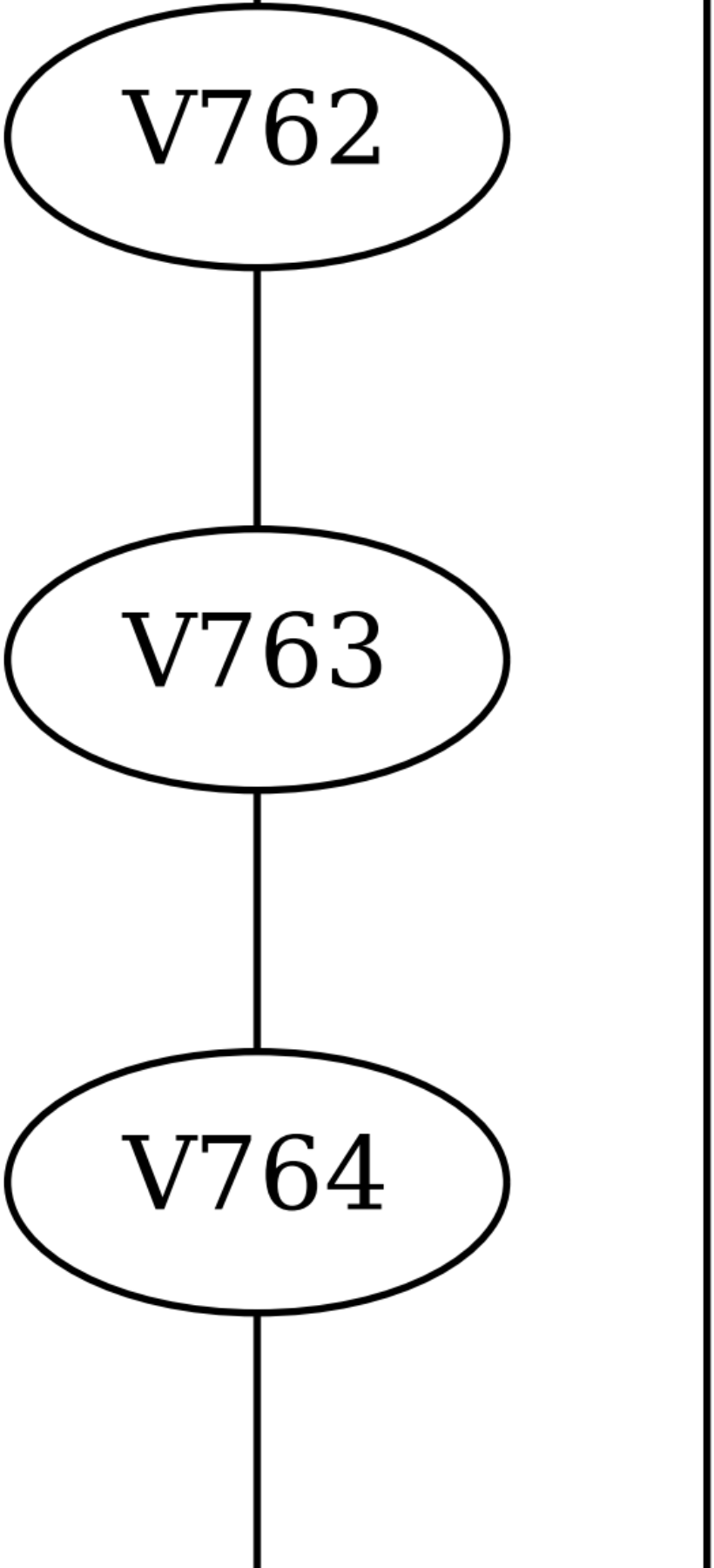
V762
V763
V764

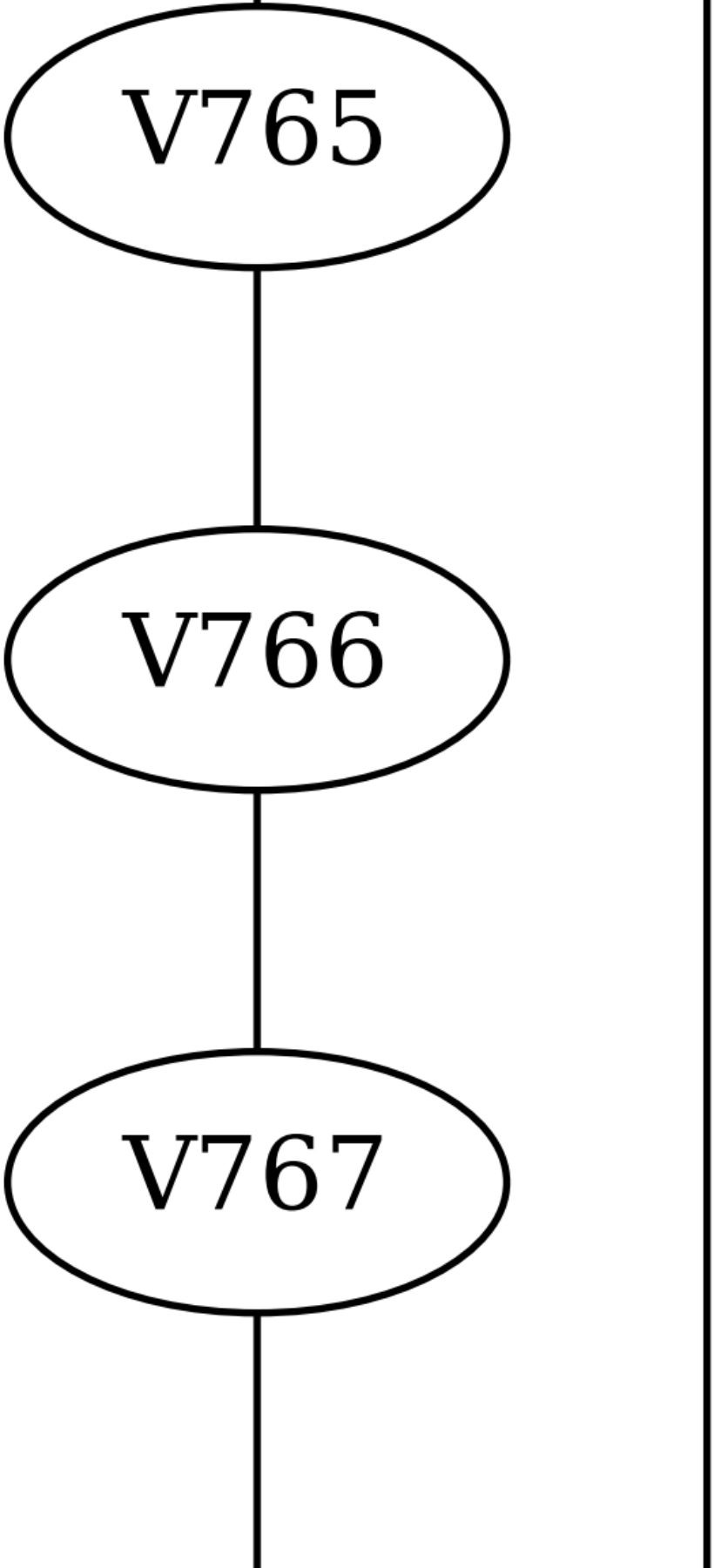
V765
V766
V767

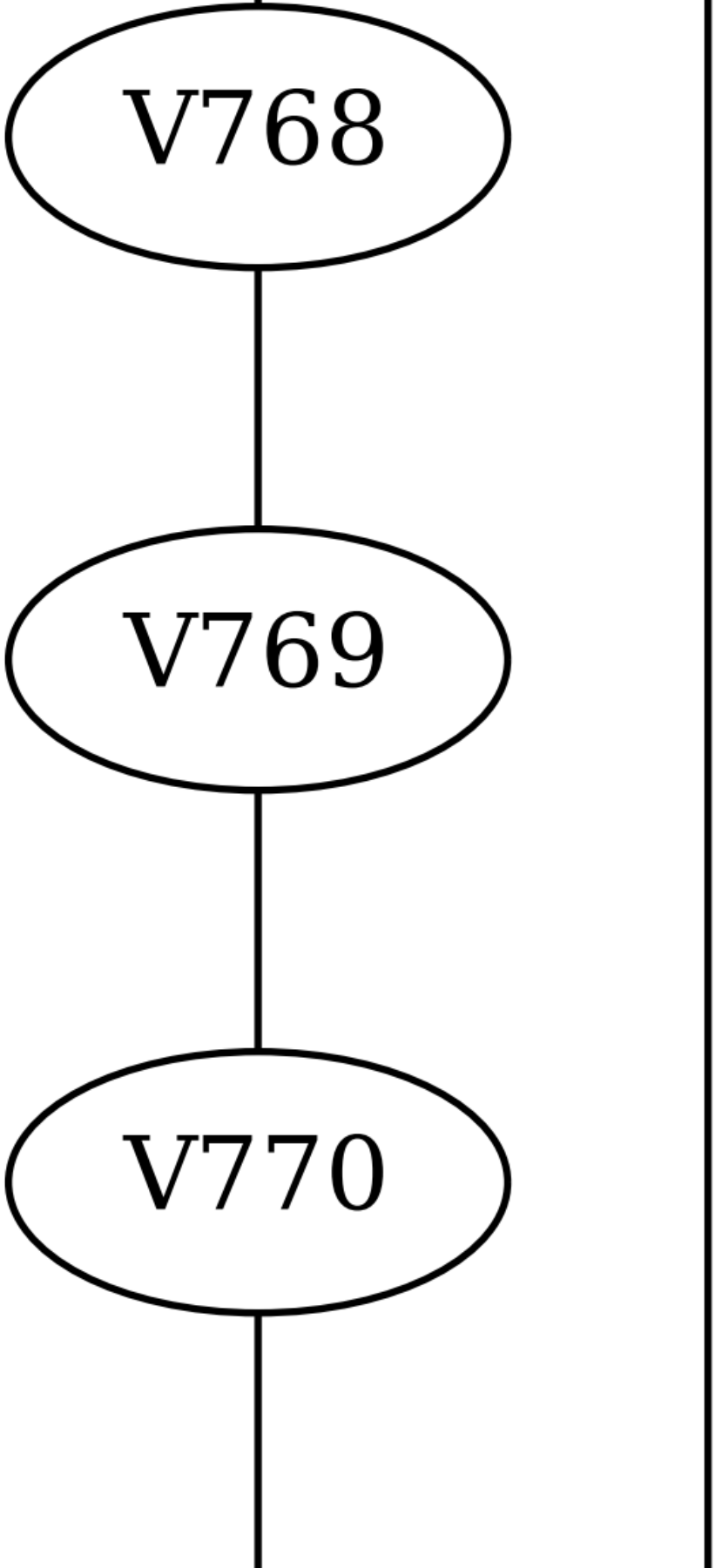
V768
V769
V770

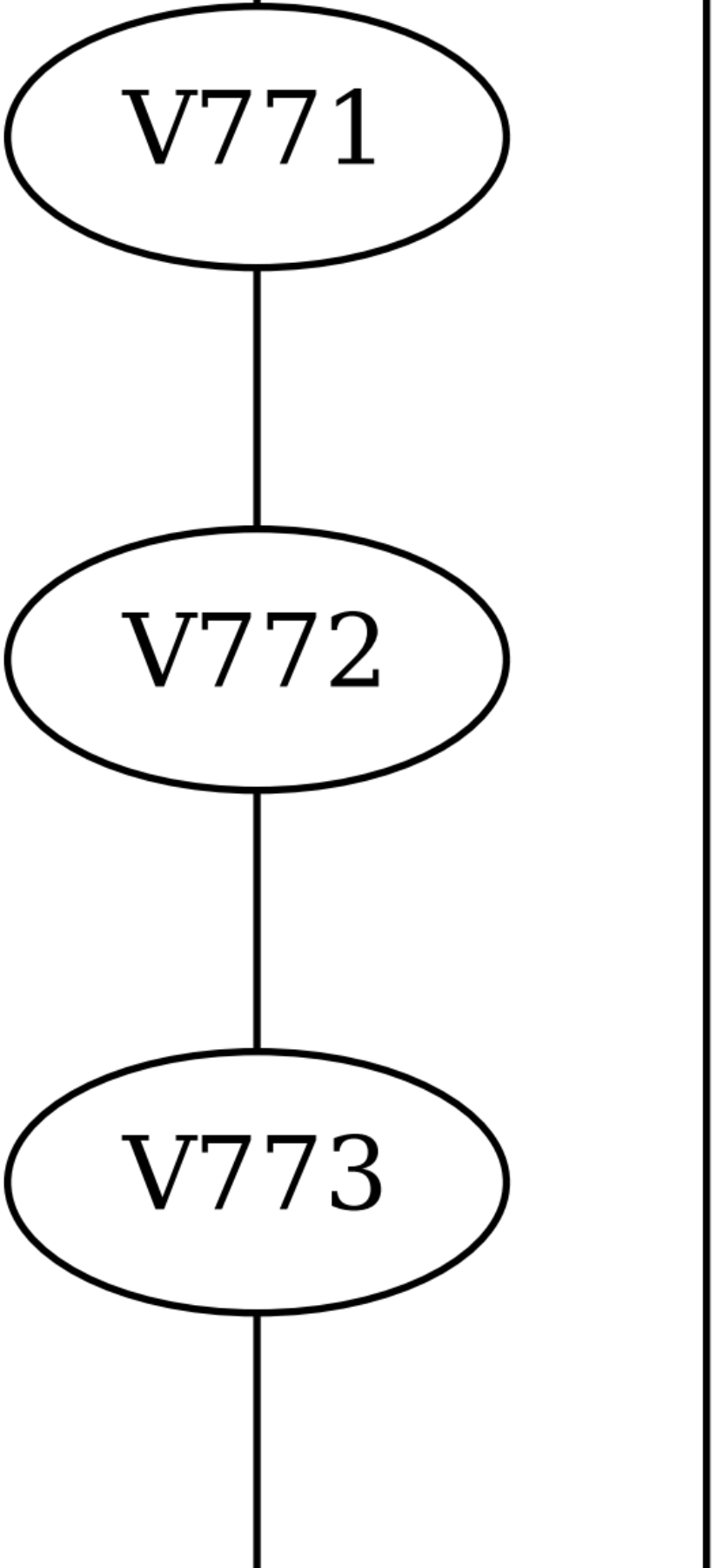
V771
V772
V773

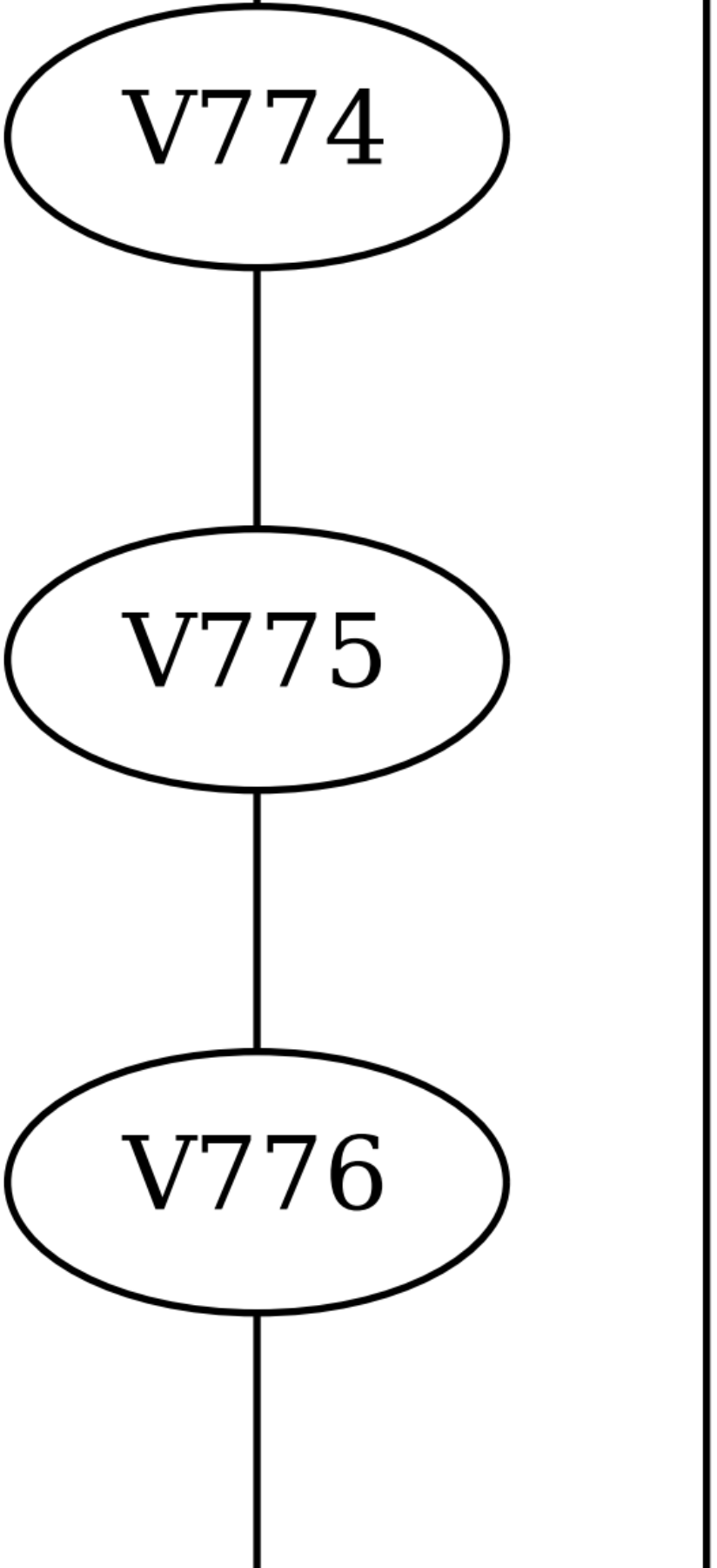
V774
V775
V776

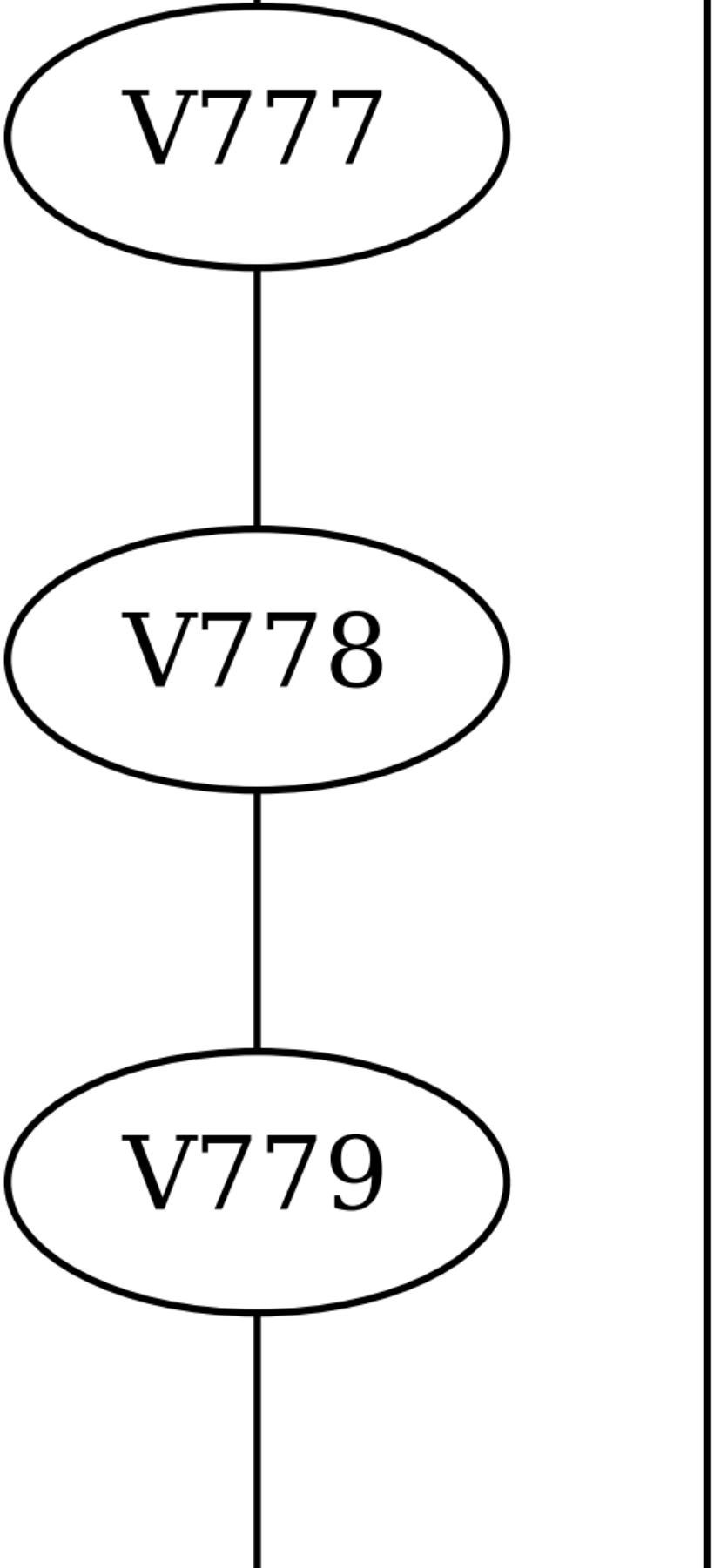
V777
V778
V779

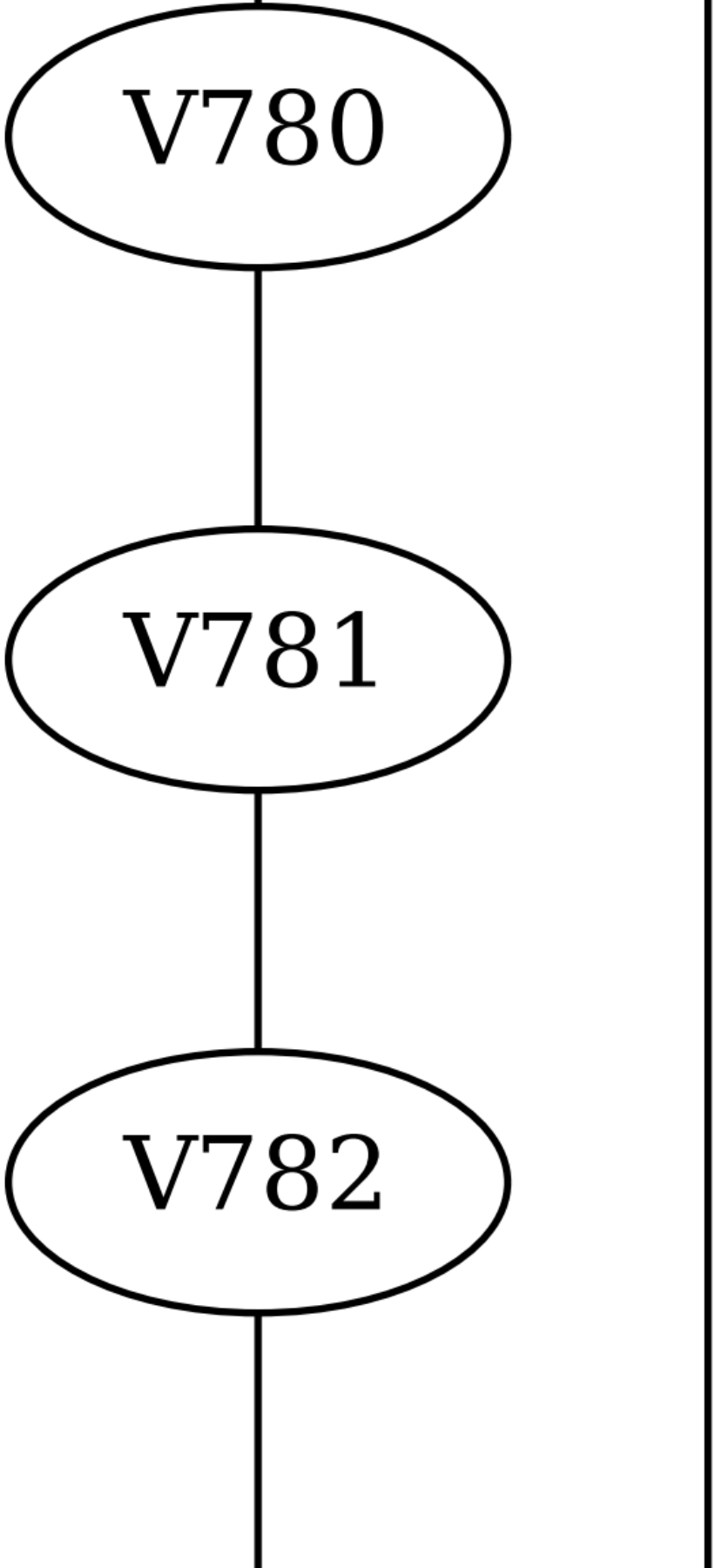
V780
V781
V782

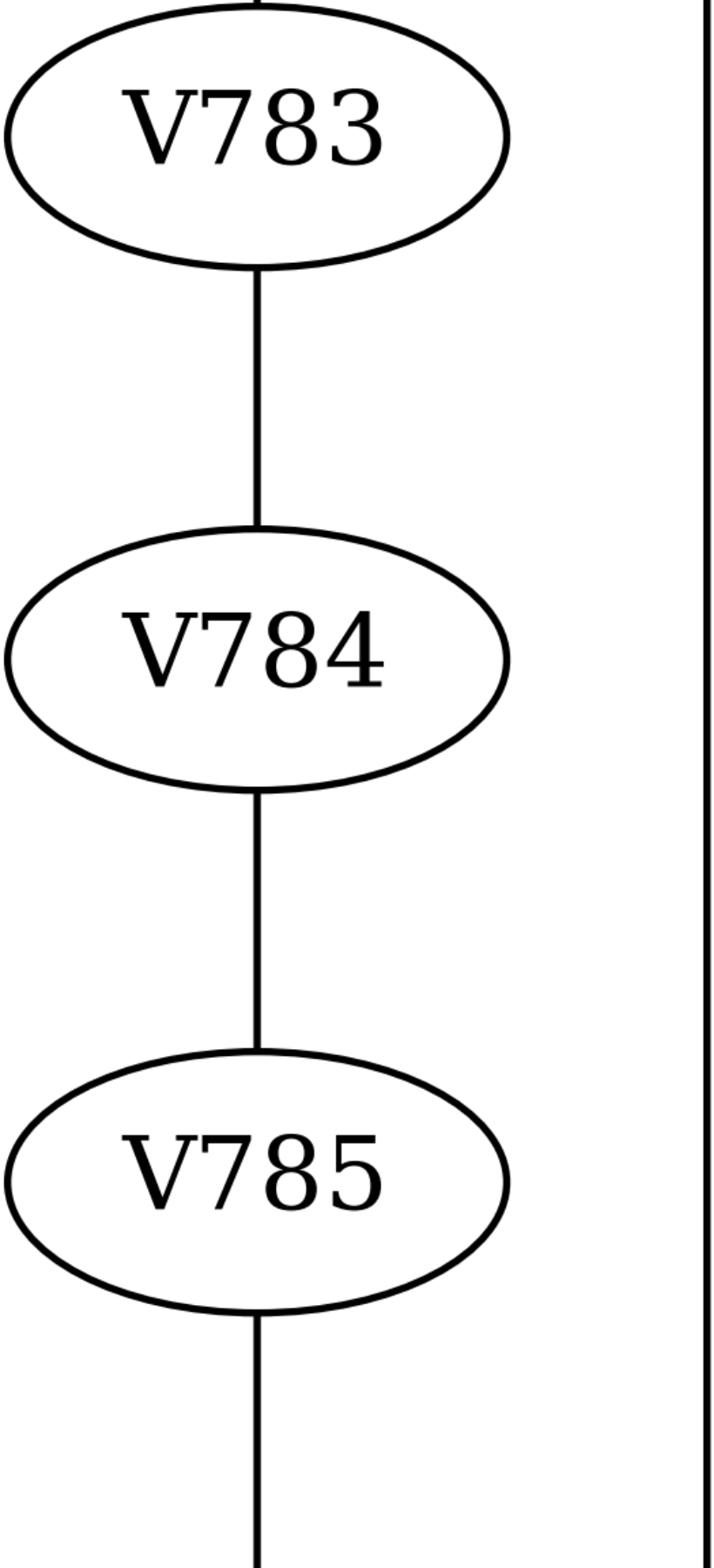
V783
V784
V785

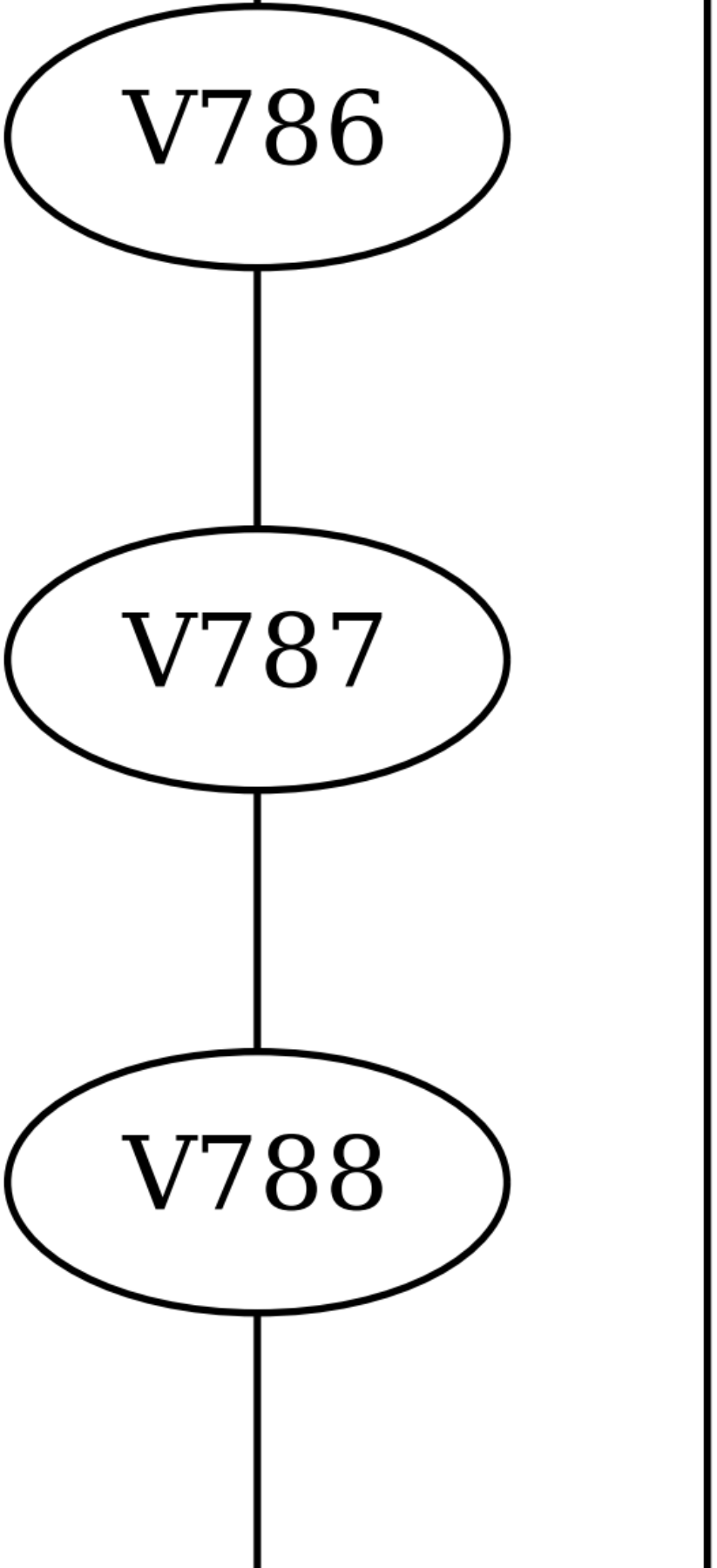
V786
V787
V788

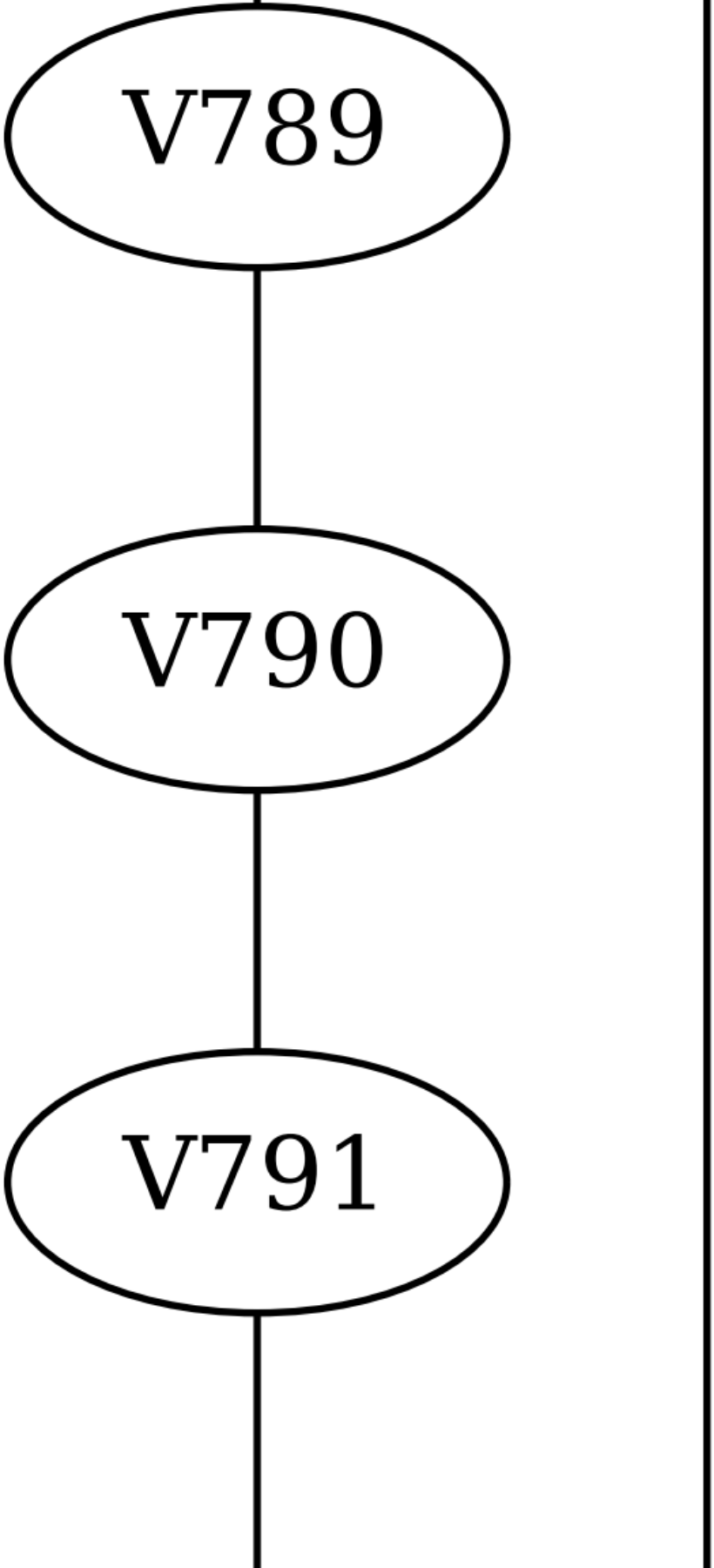
V789
V790
V791

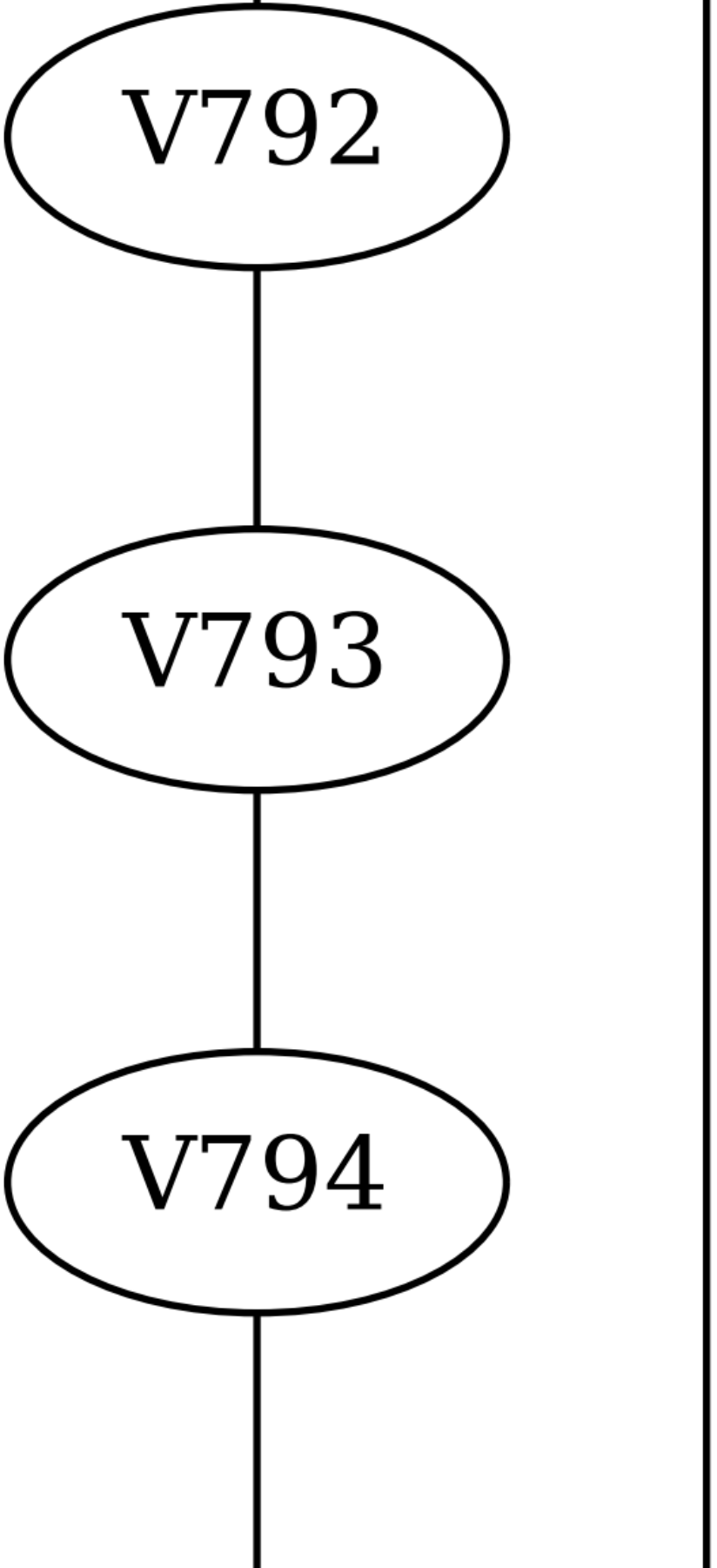
V792
V793
V794

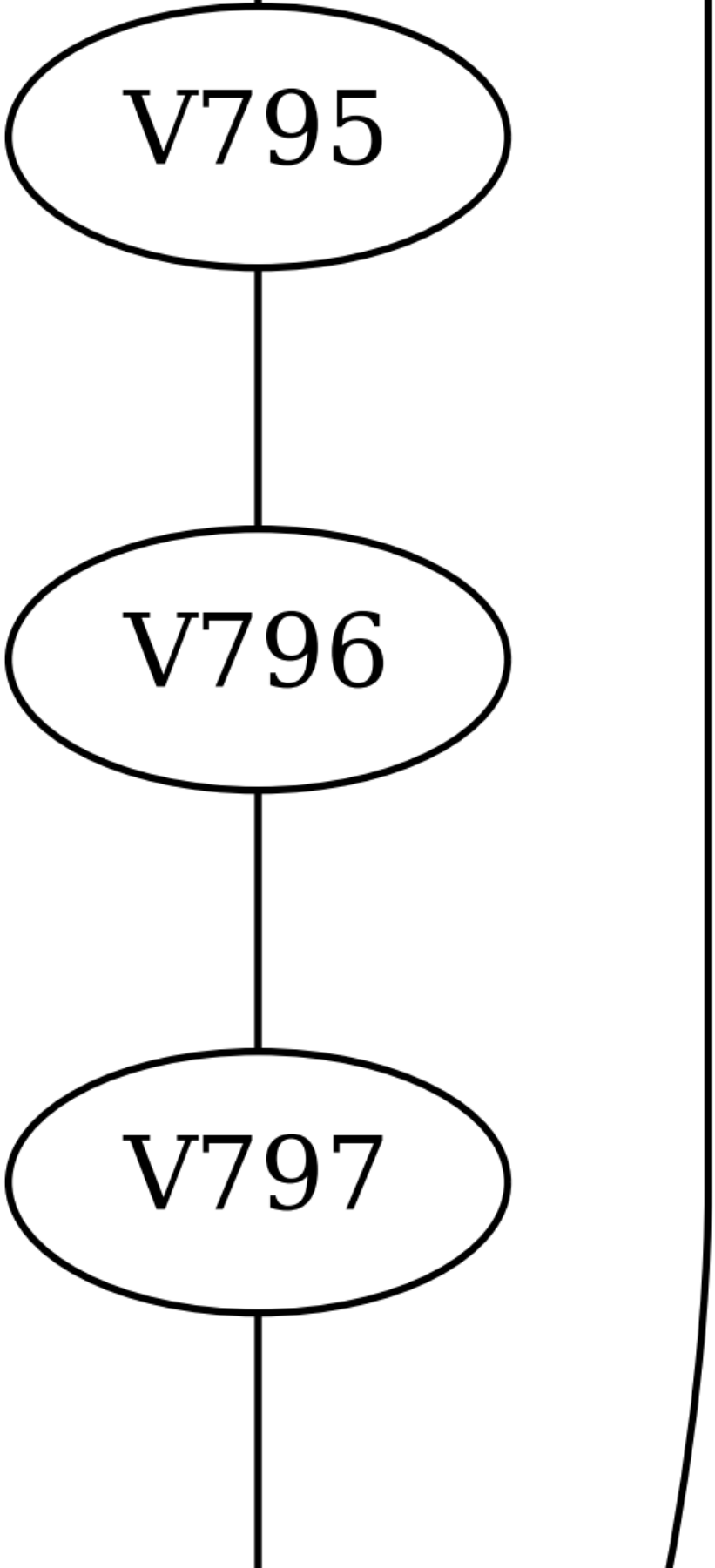
V795
V796
V797

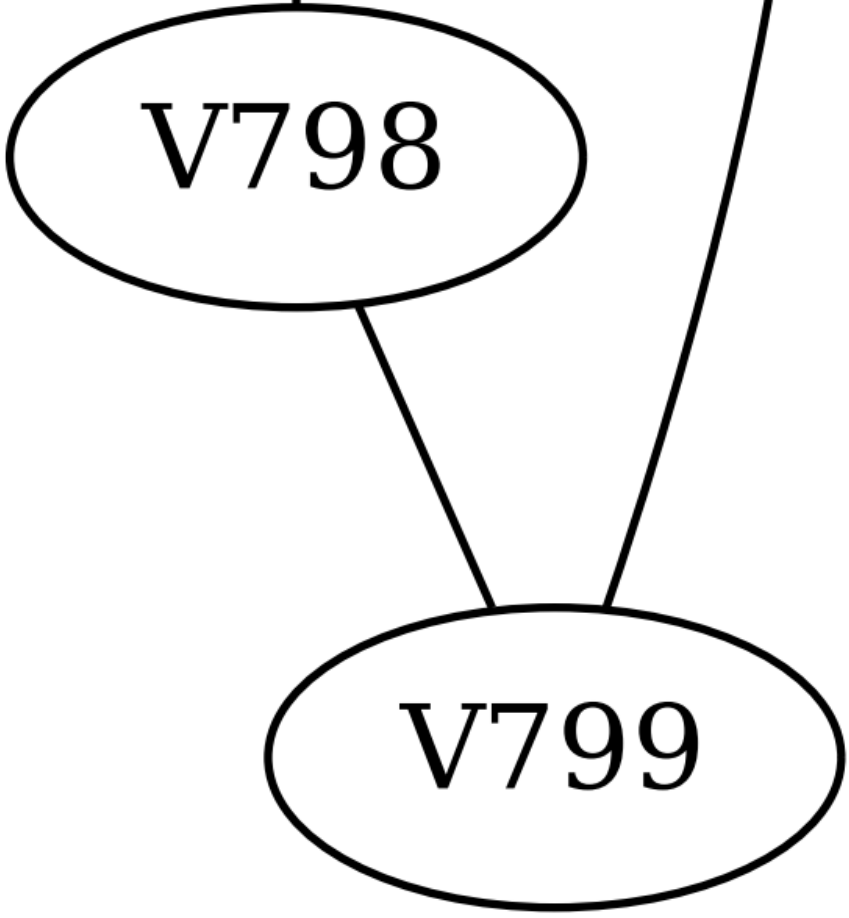
V798
V799