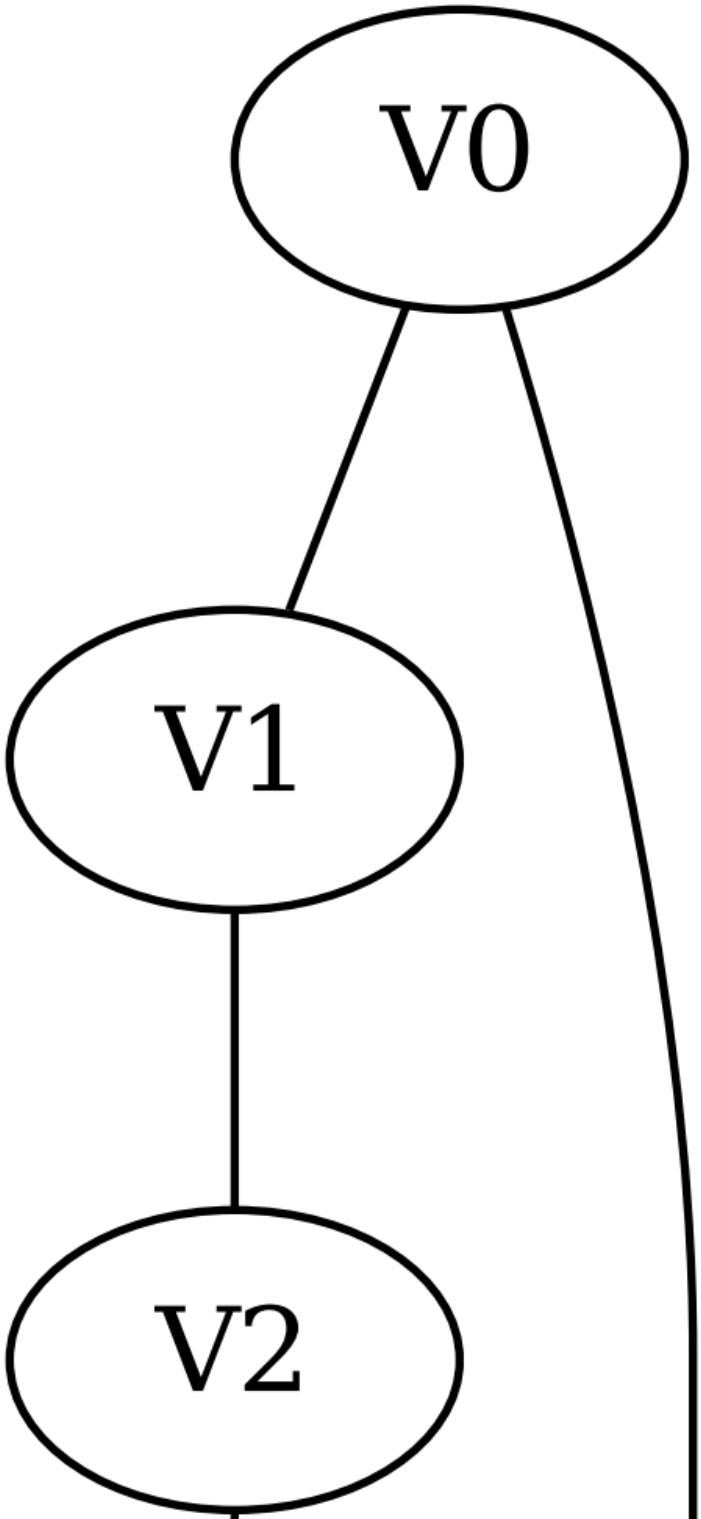
V0
V1
V2

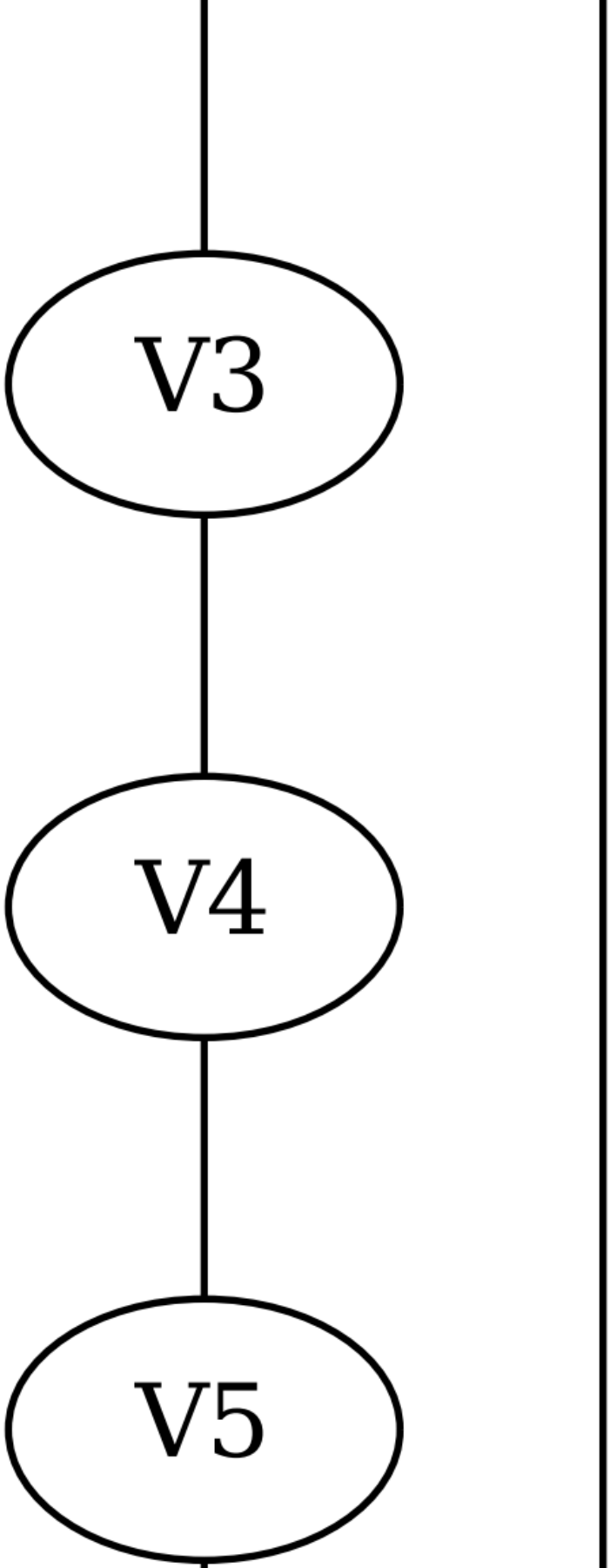
V3
V4
V5

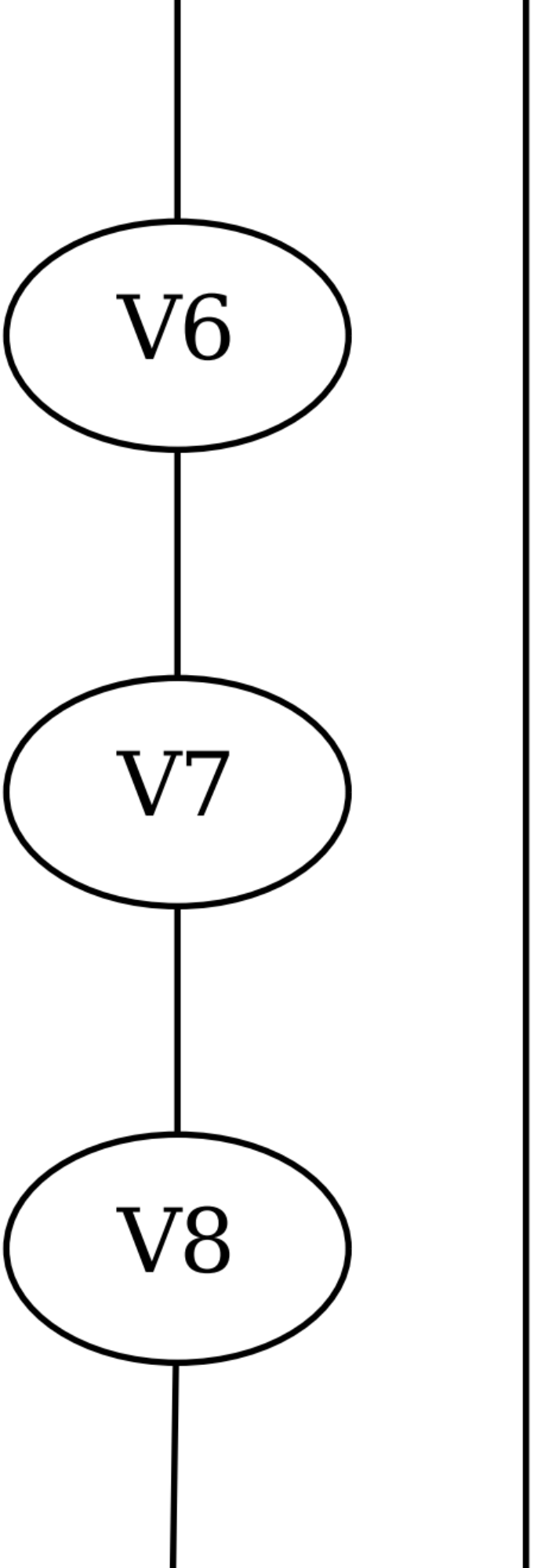
V6
V7
V8

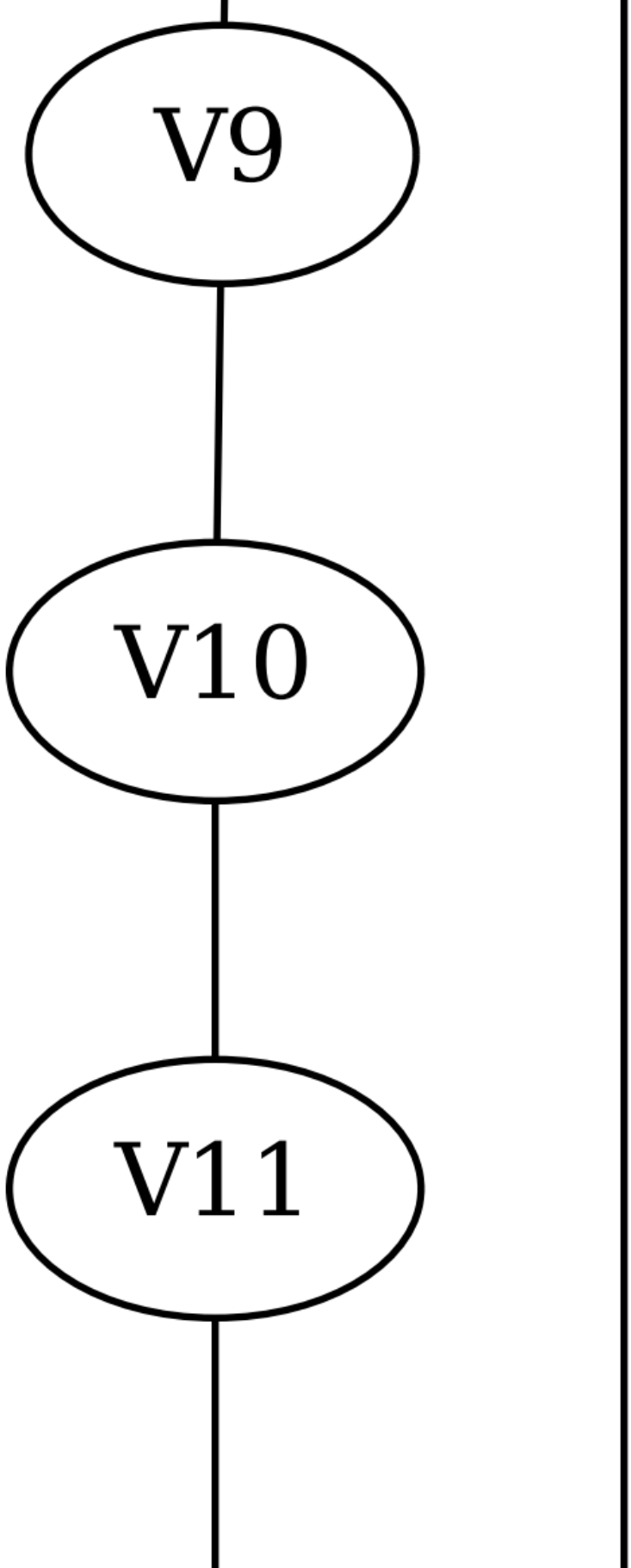
V9
V10
V11

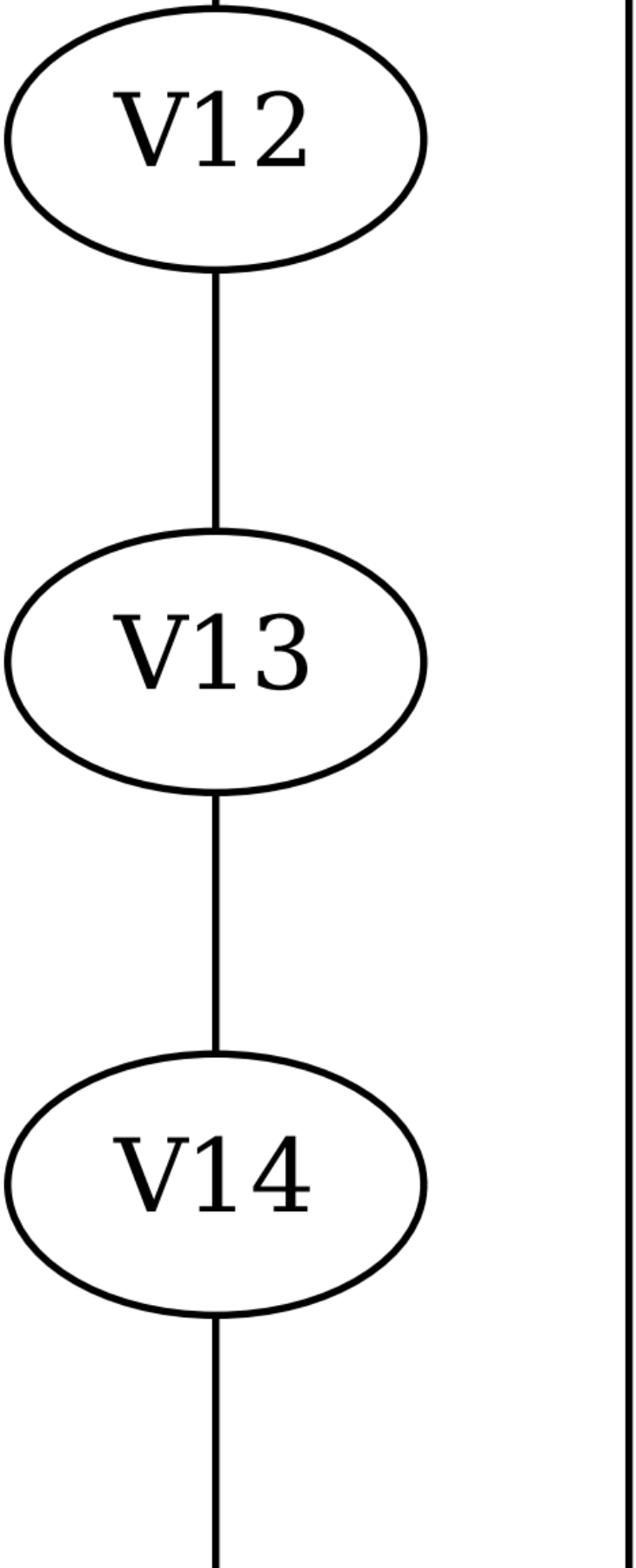
V12
V13
V14

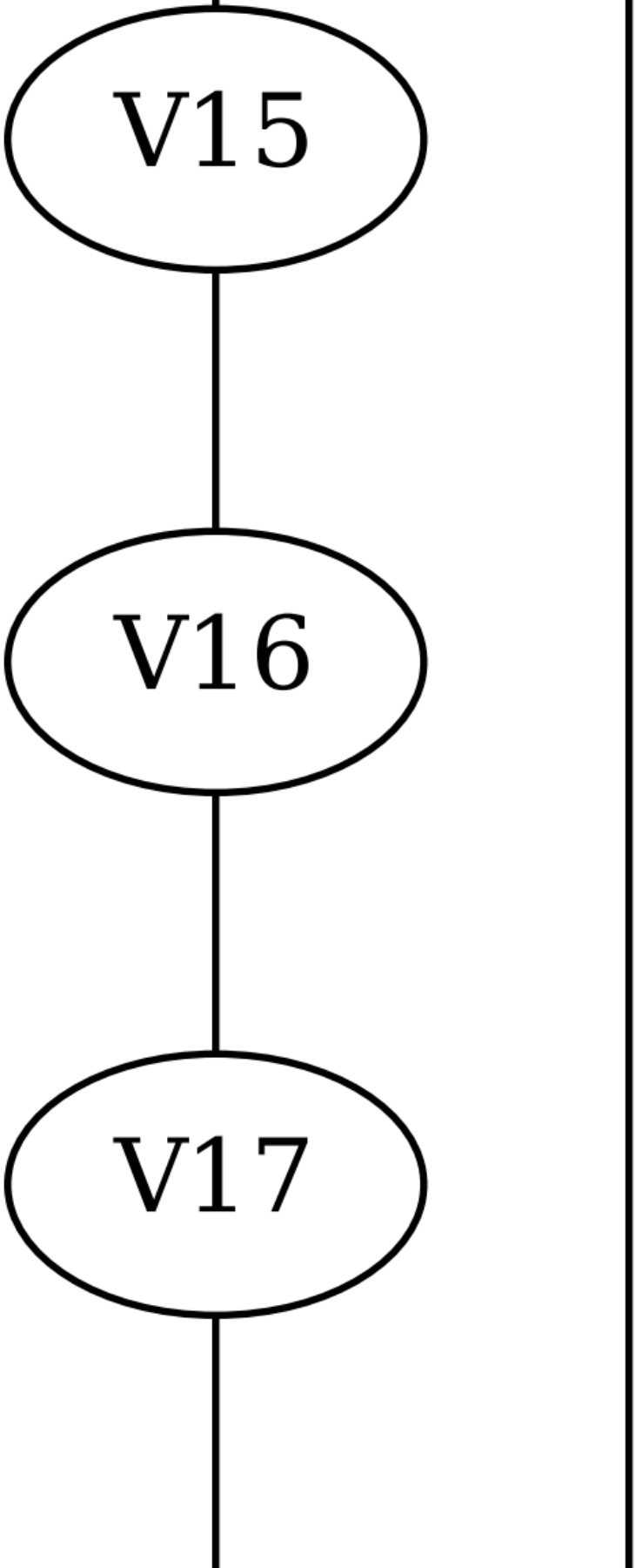
V15
V16
V17

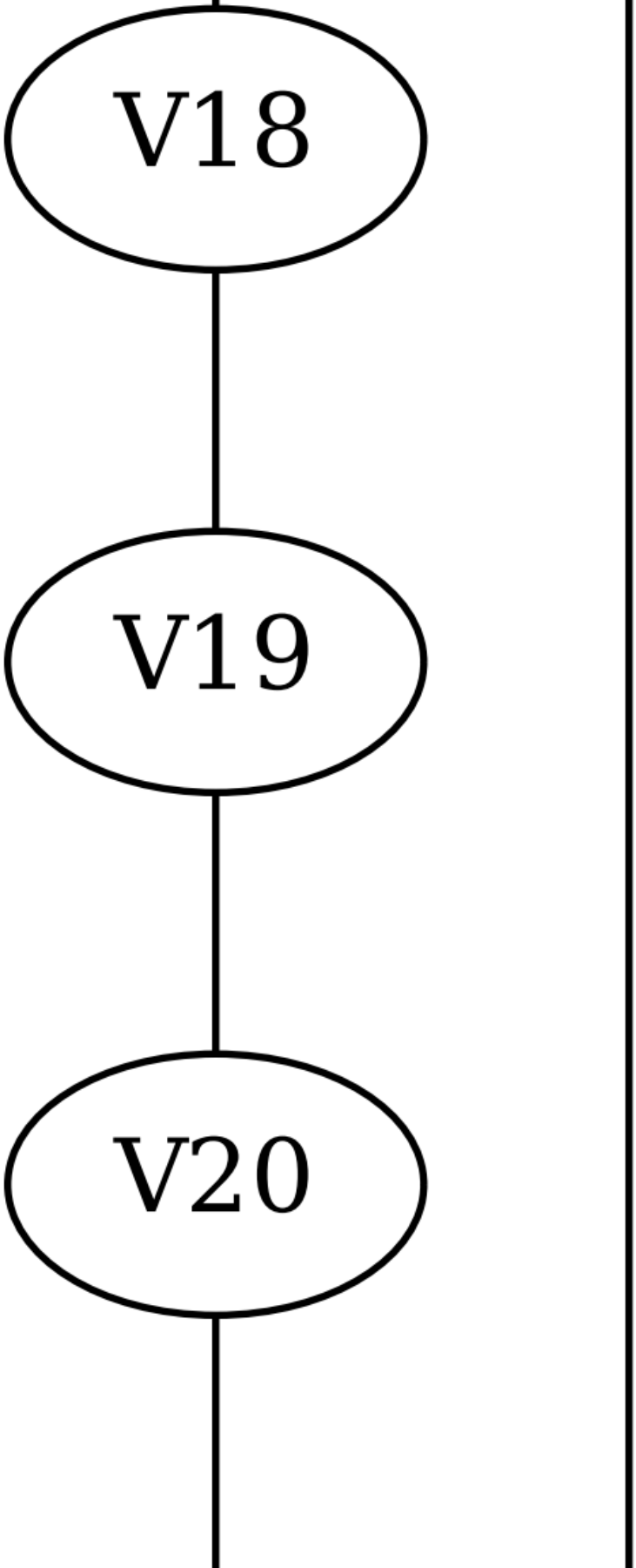
V18
V19
V20

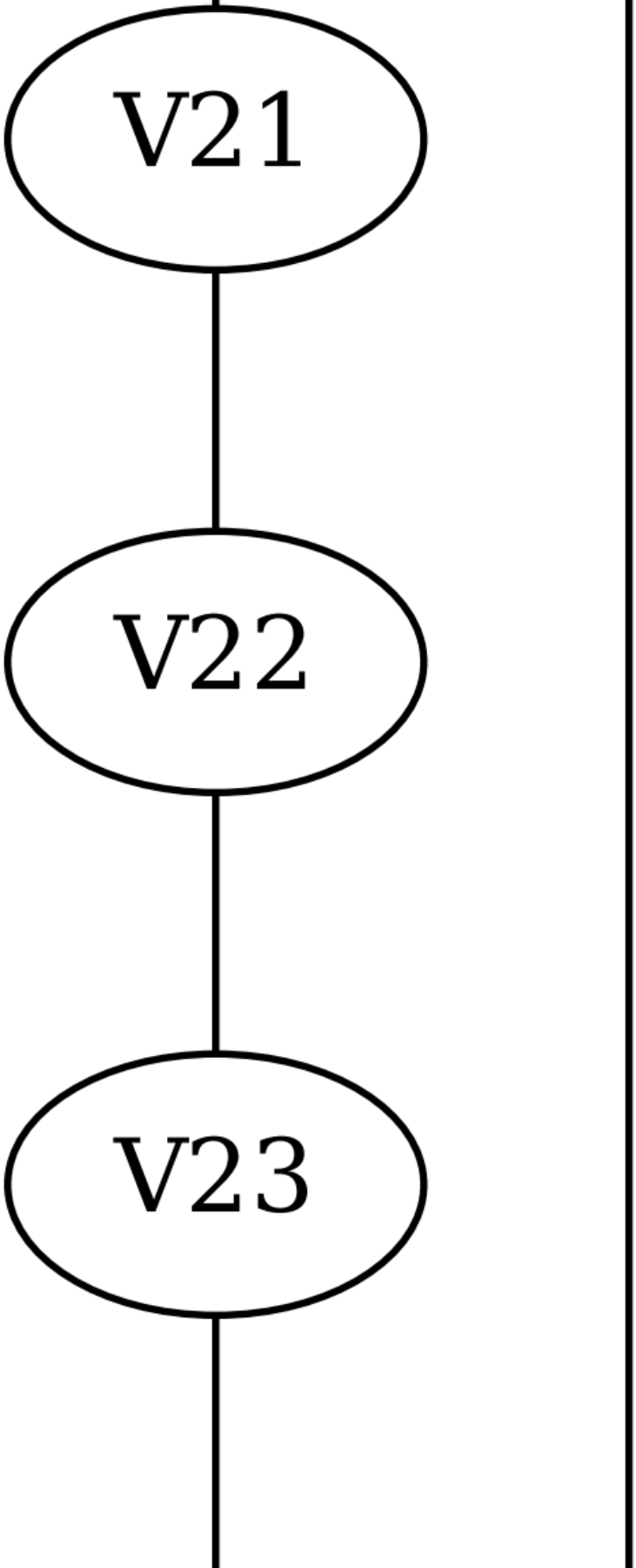
V21
V22
V23

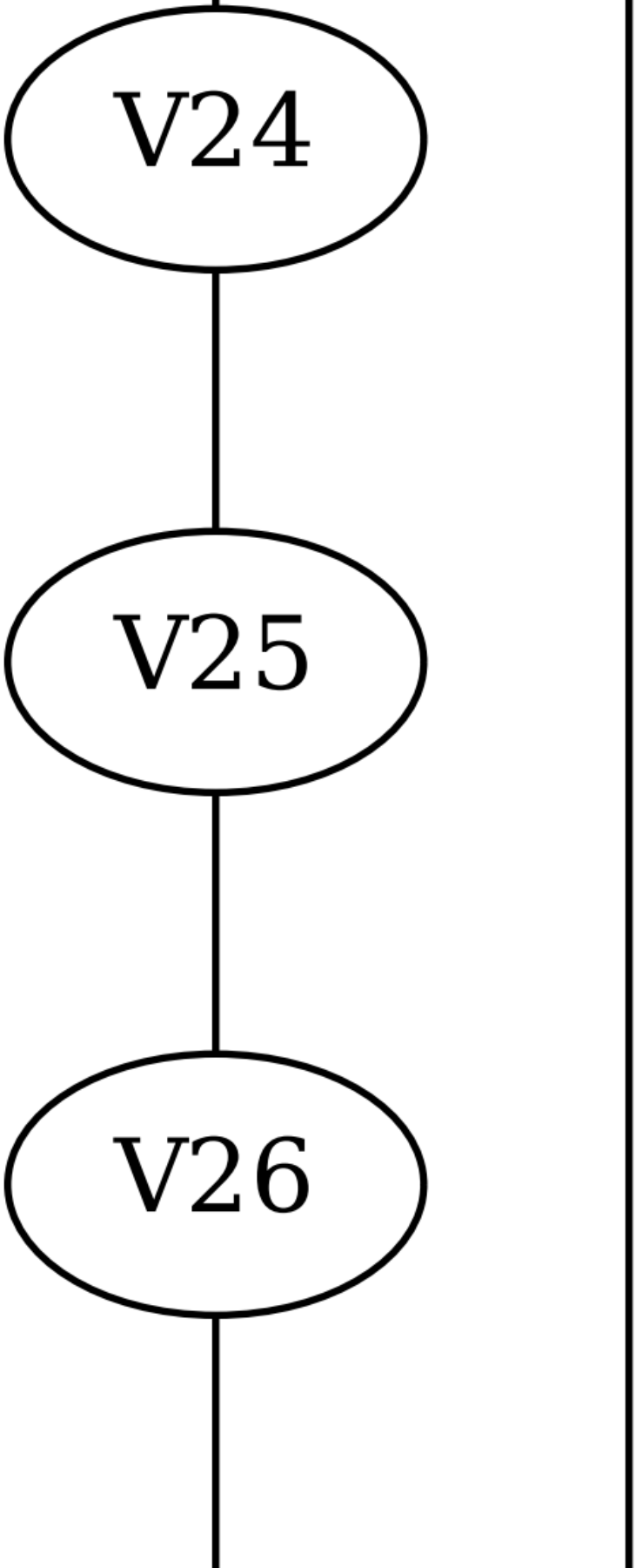
V24
V25
V26

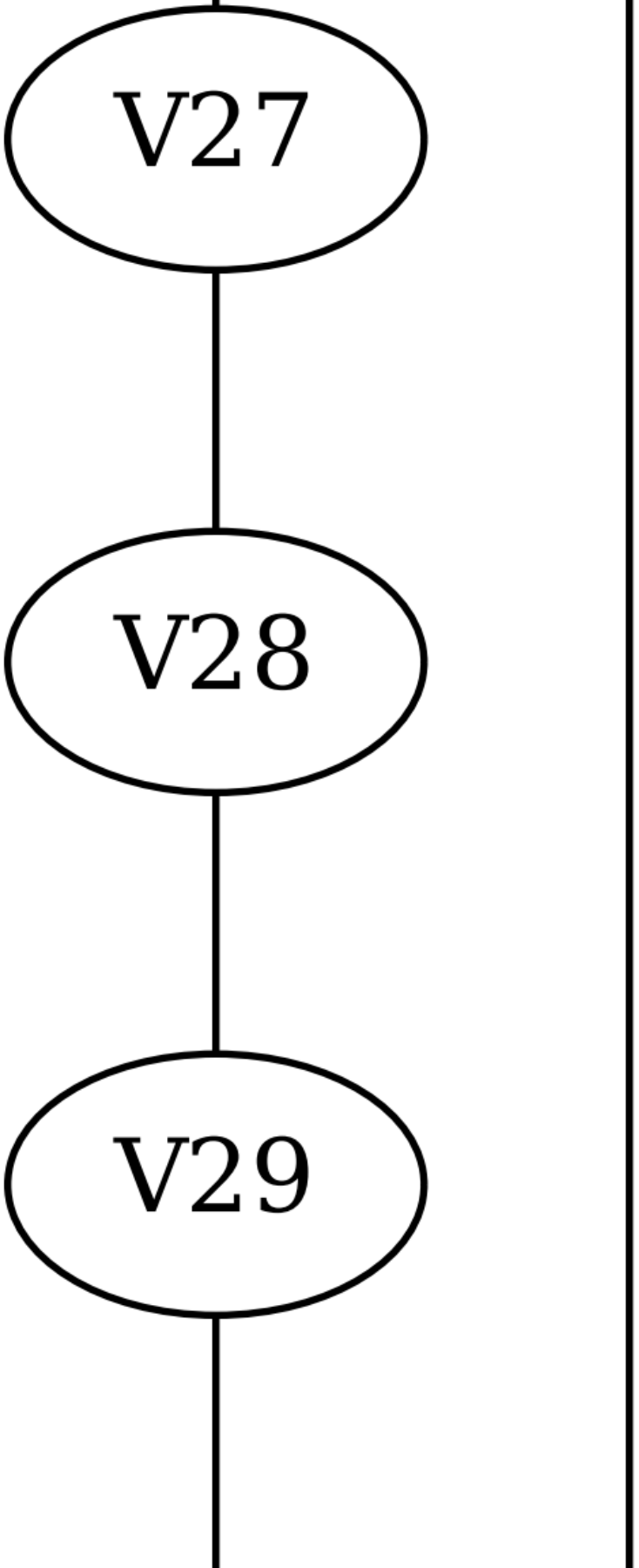
V27
V28
V29

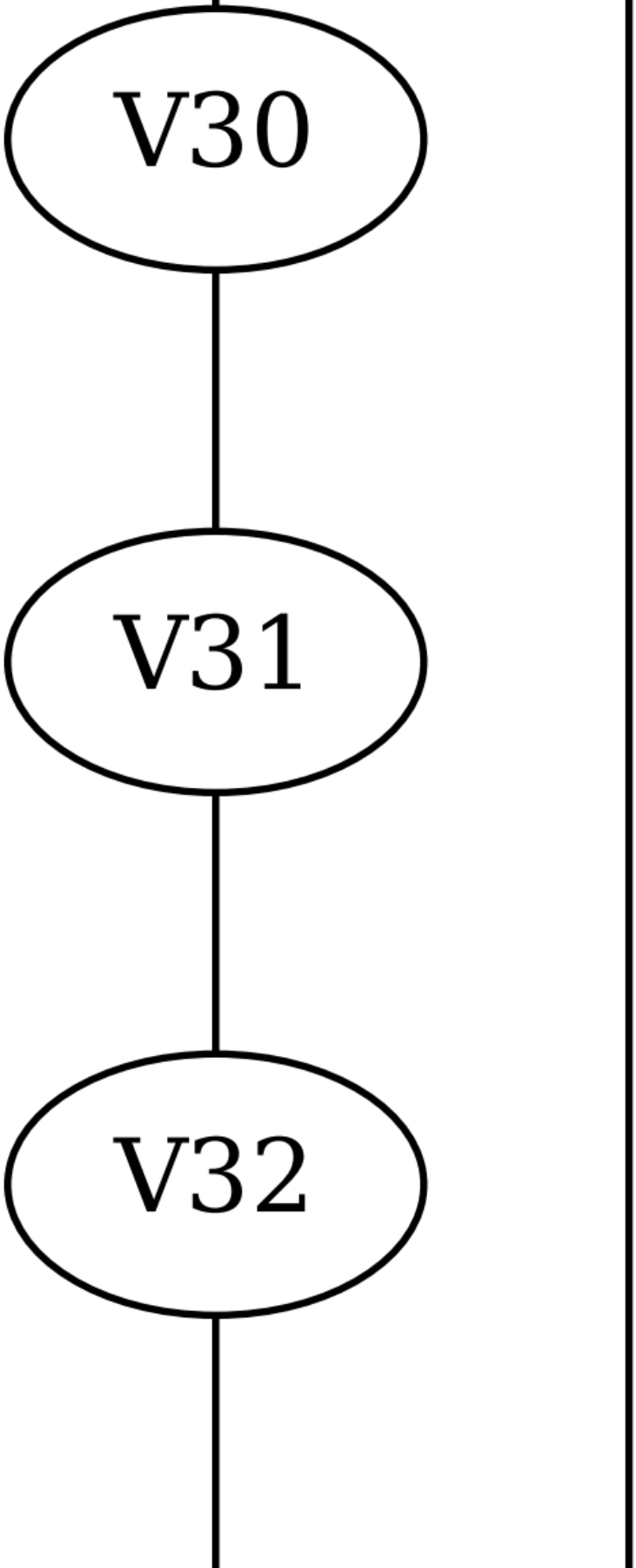
V30
V31
V32

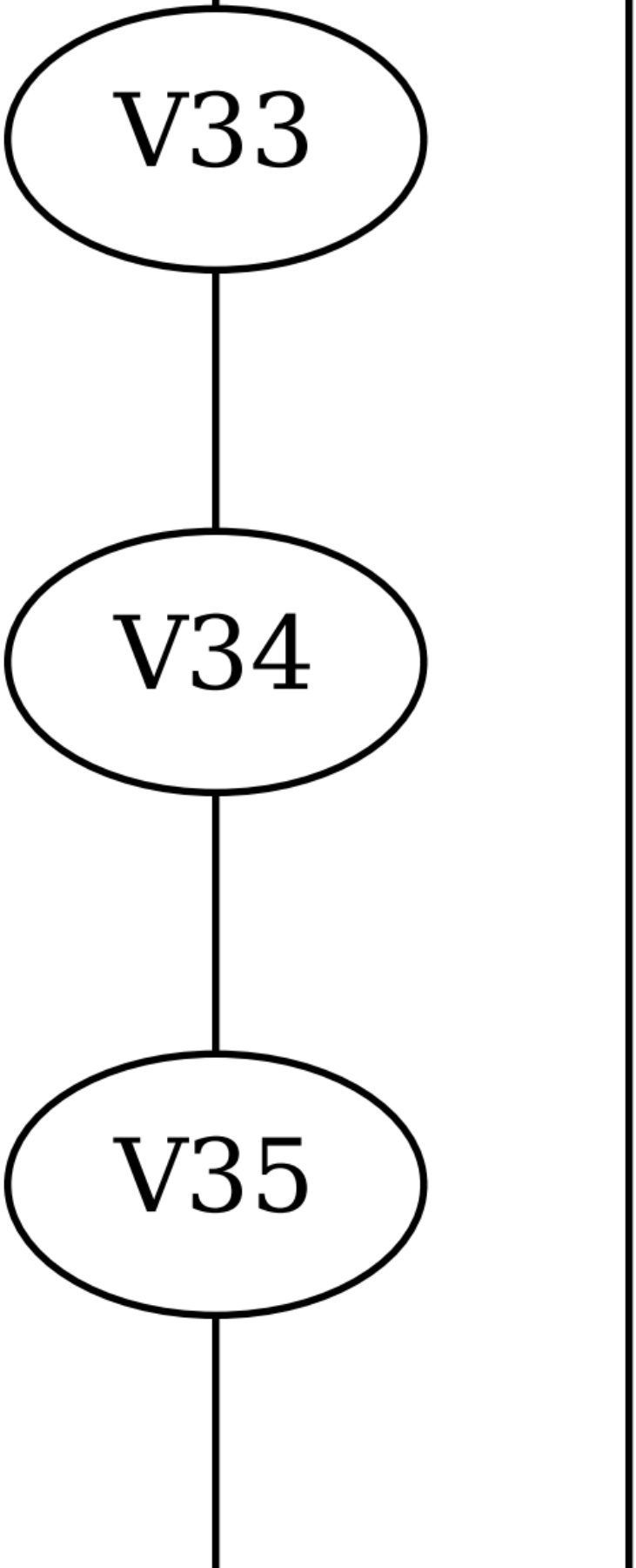
V33
V34
V35

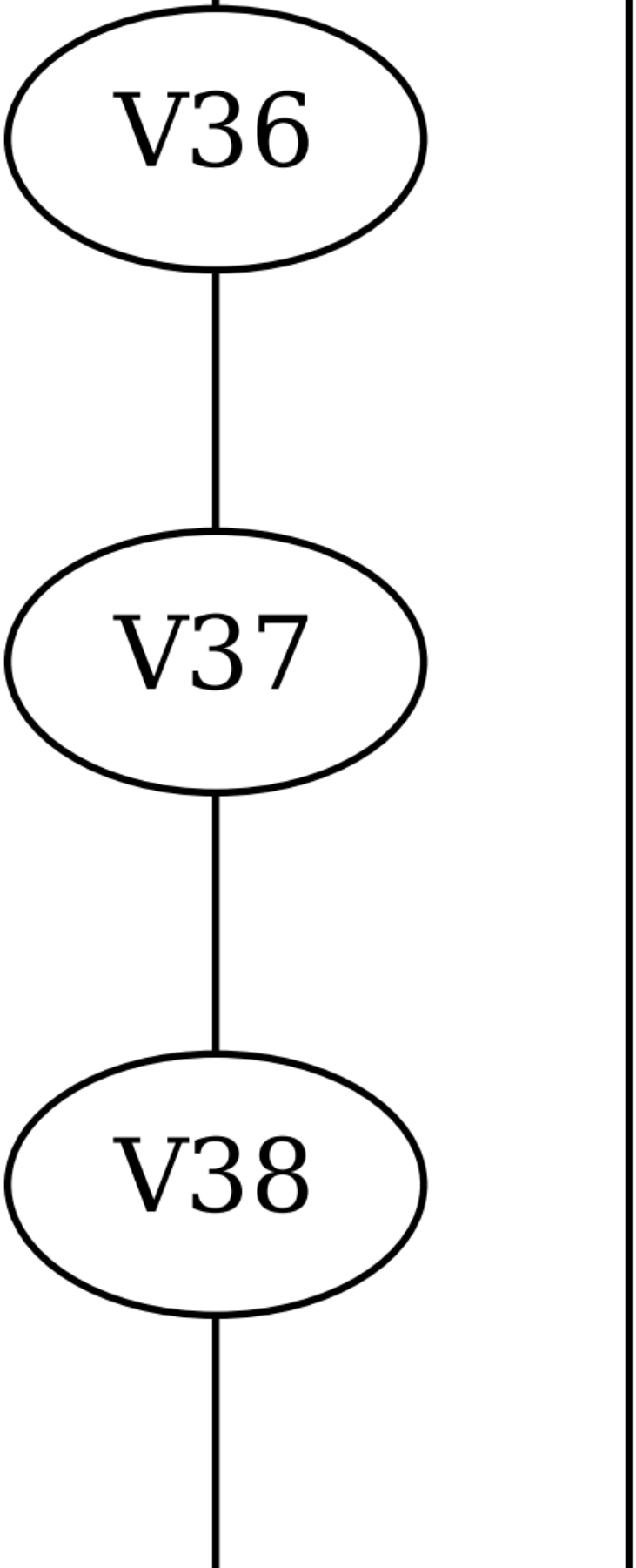
V36
V37
V38

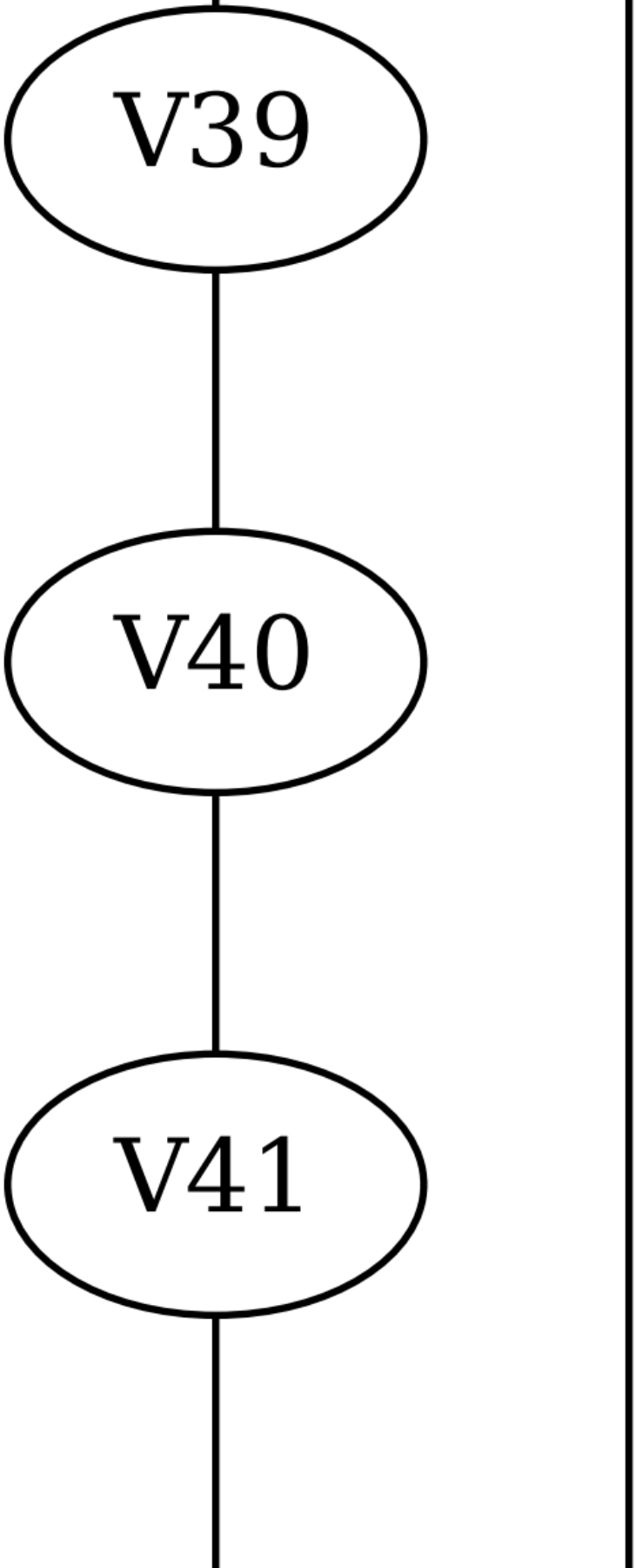
V39
V40
V41

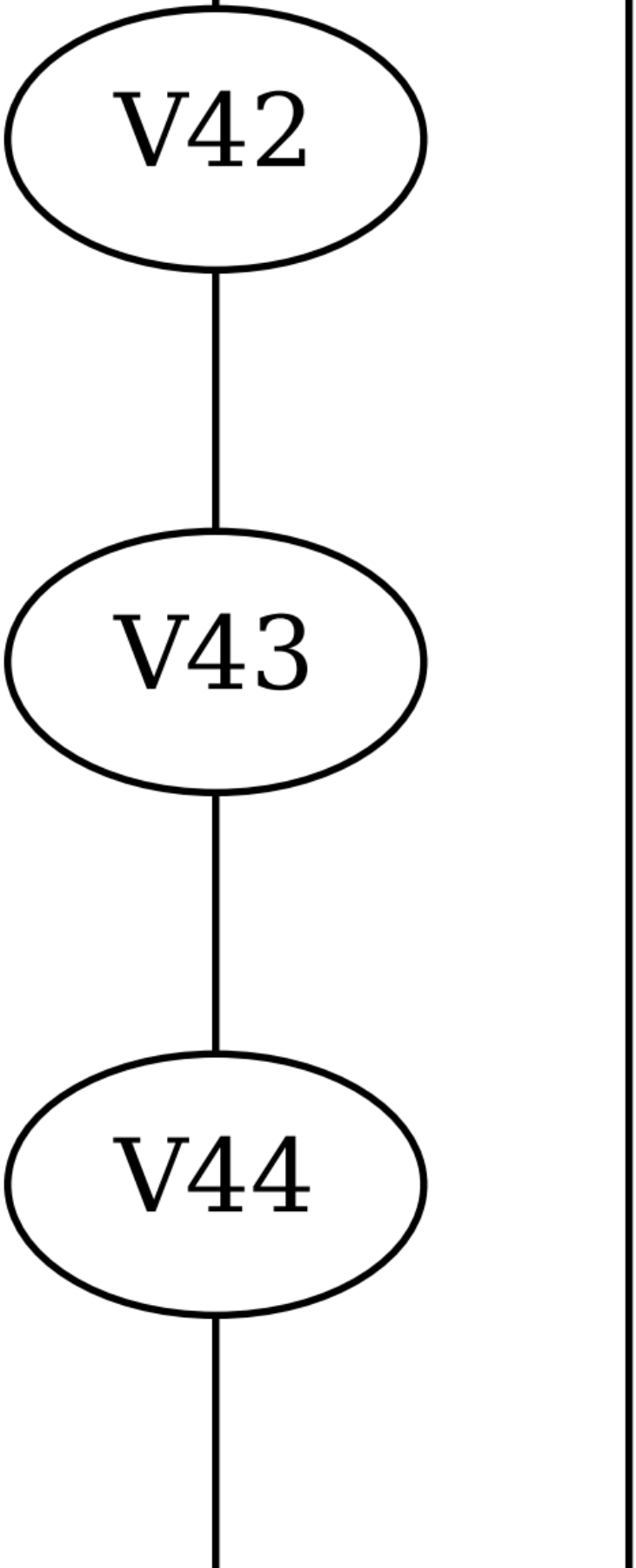
V42
V43
V44

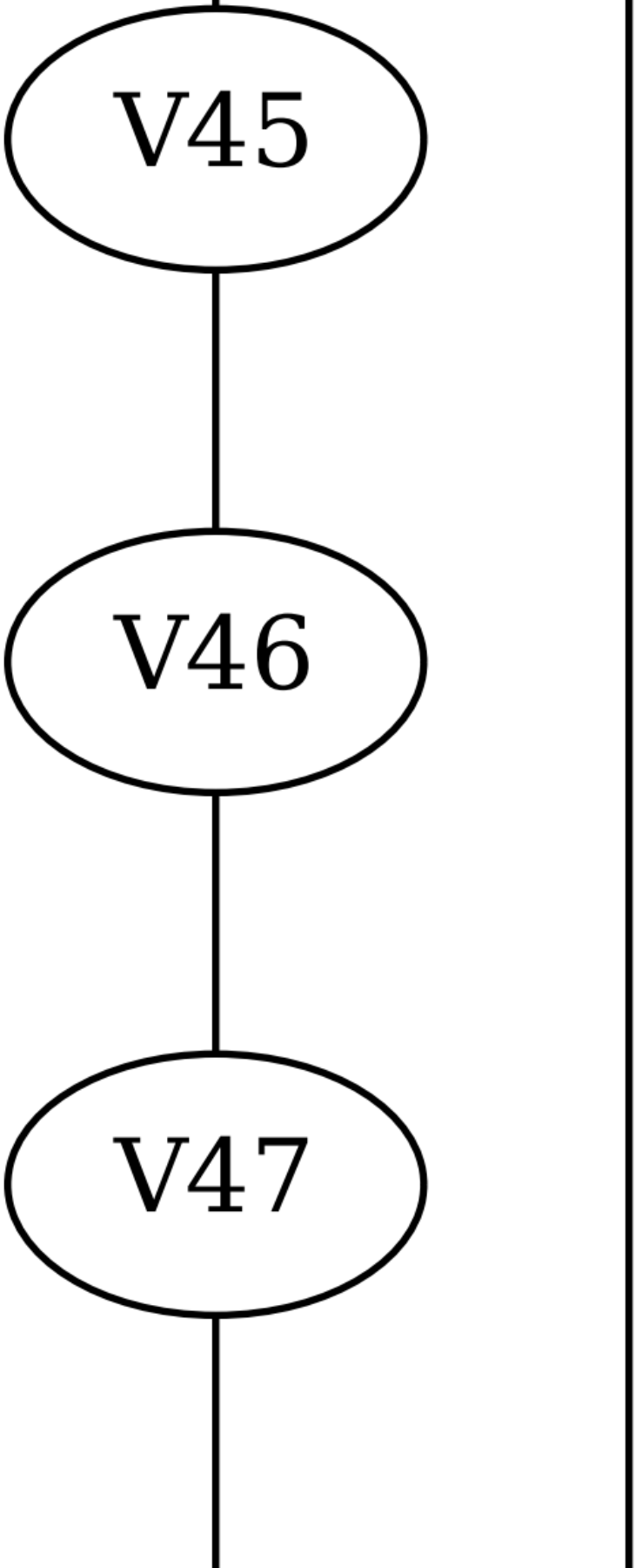
V45
V46
V47

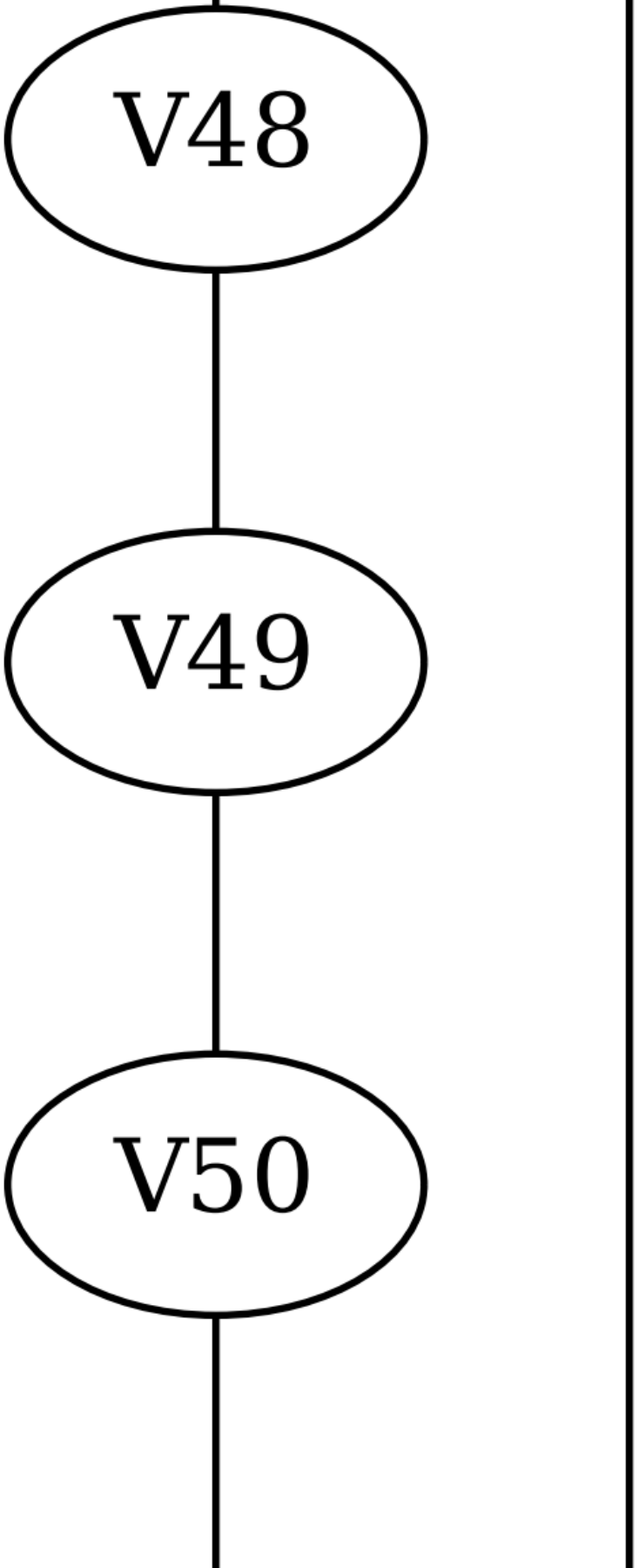
V48
V49
V50

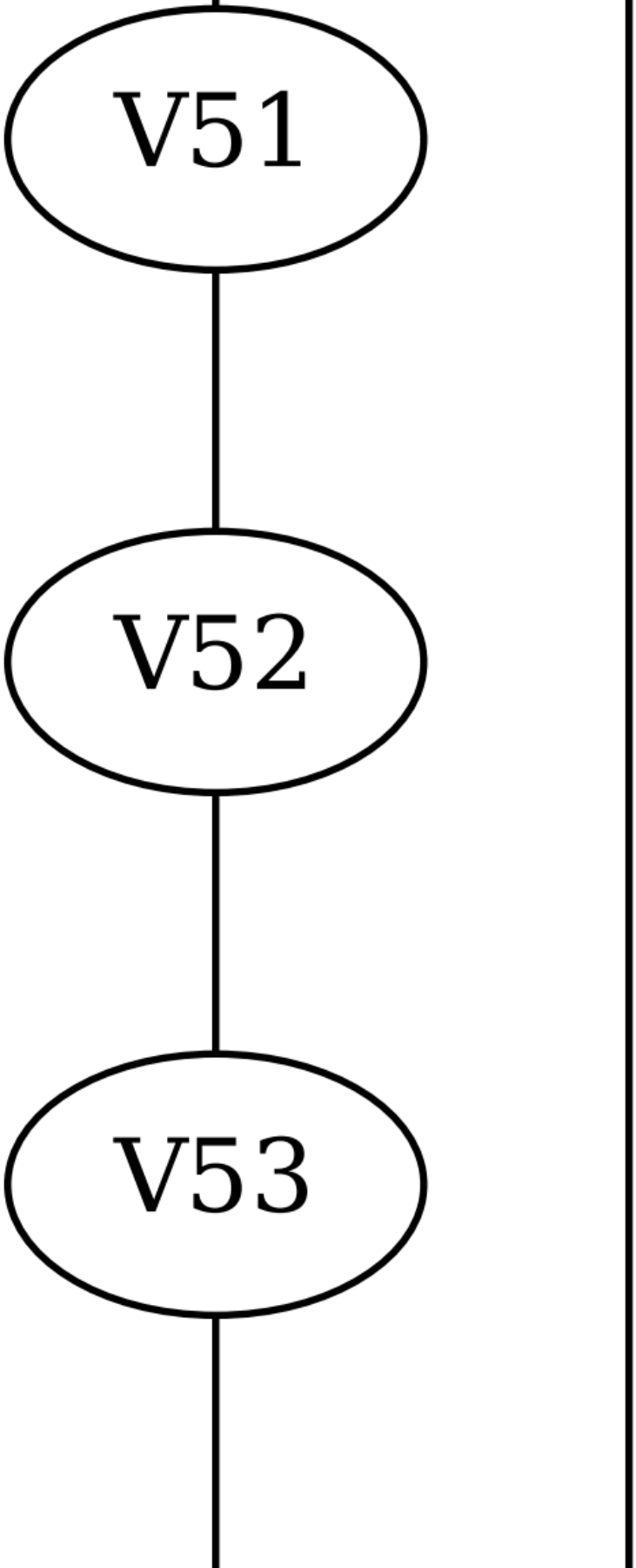
V51
V52
V53

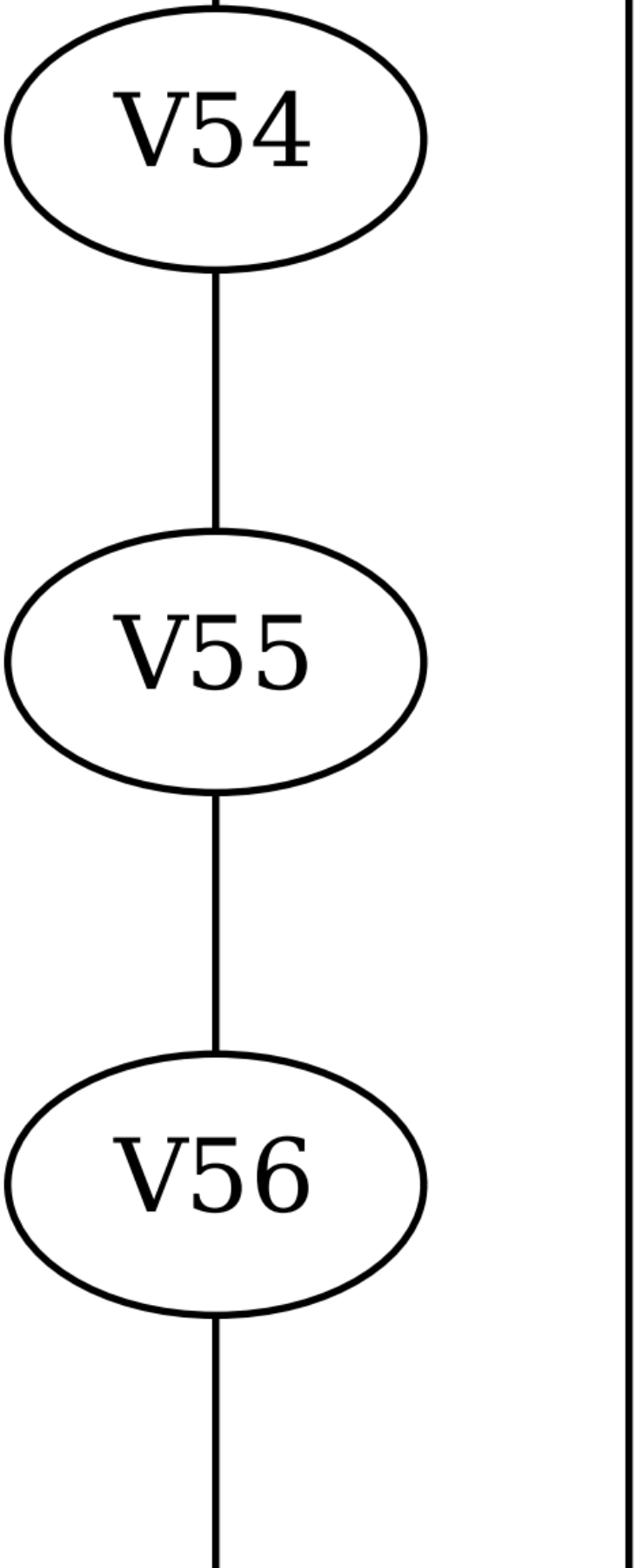
V54
V55
V56

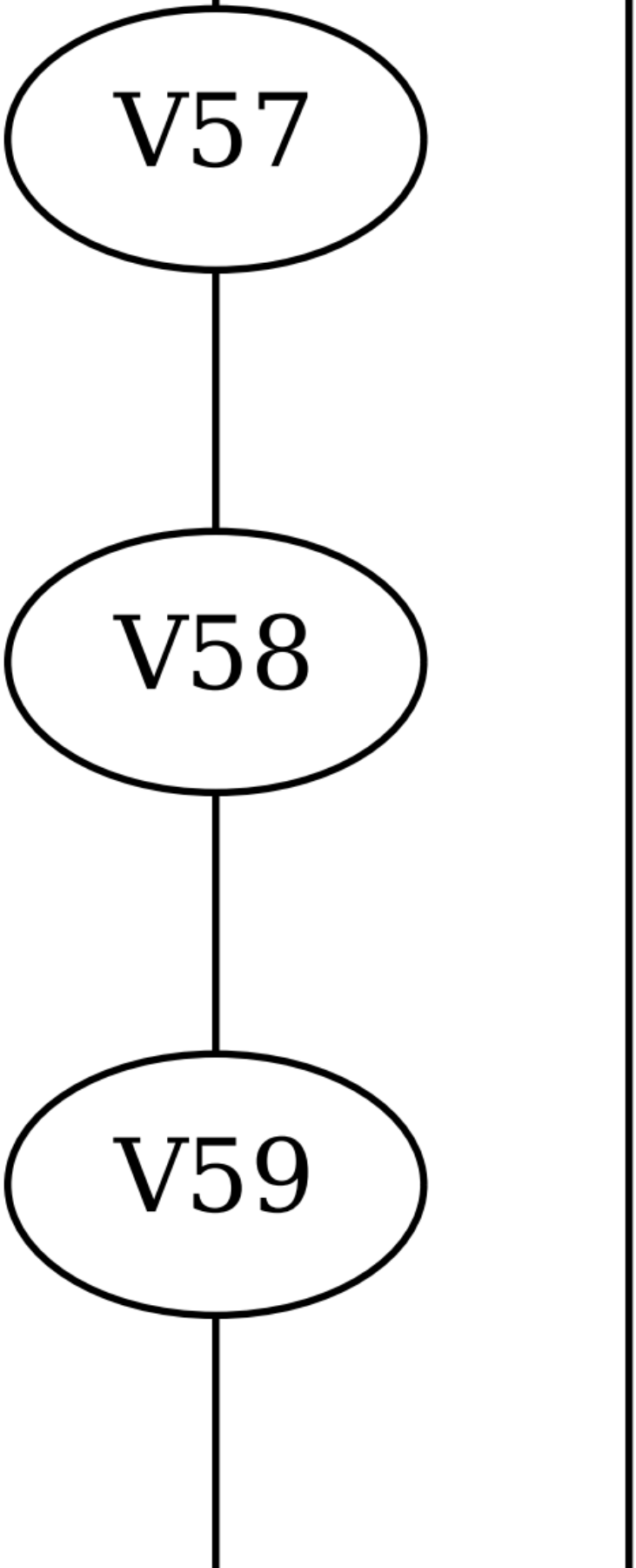
V57
V58
V59

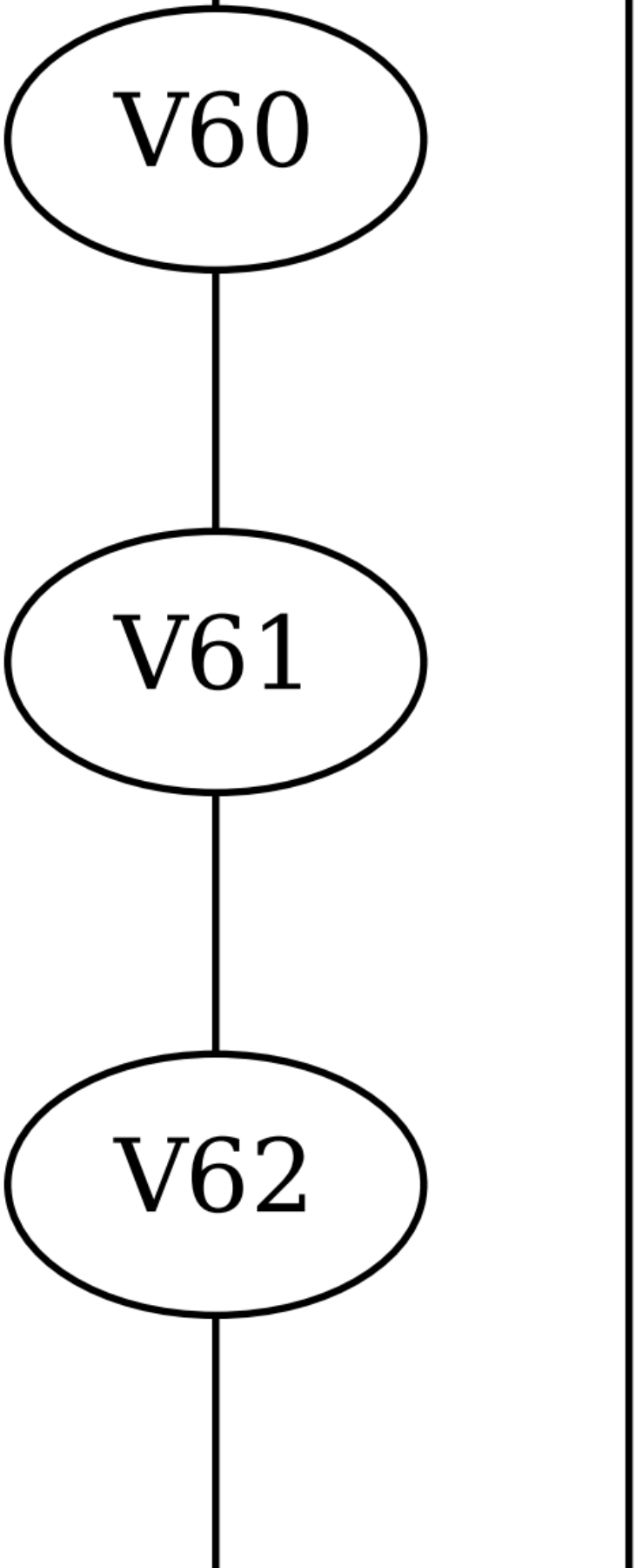
V60
V61
V62

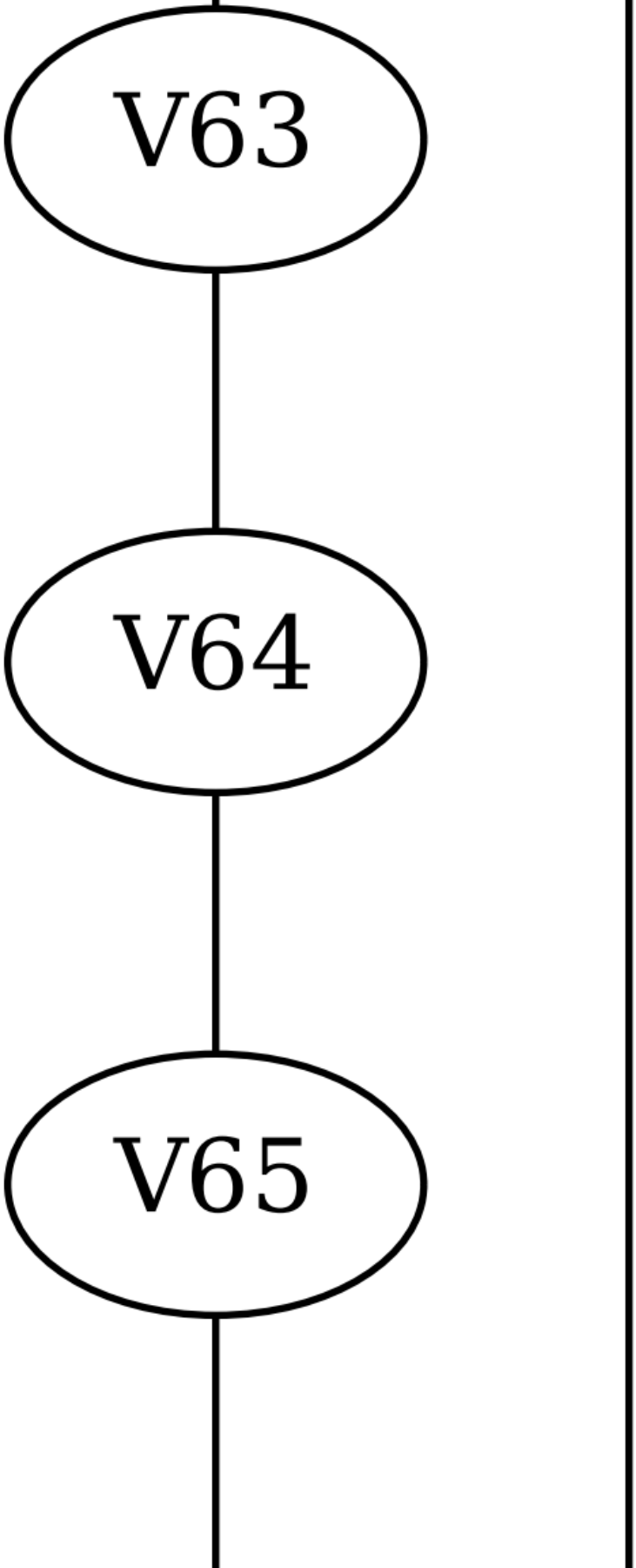
V63
V64
V65

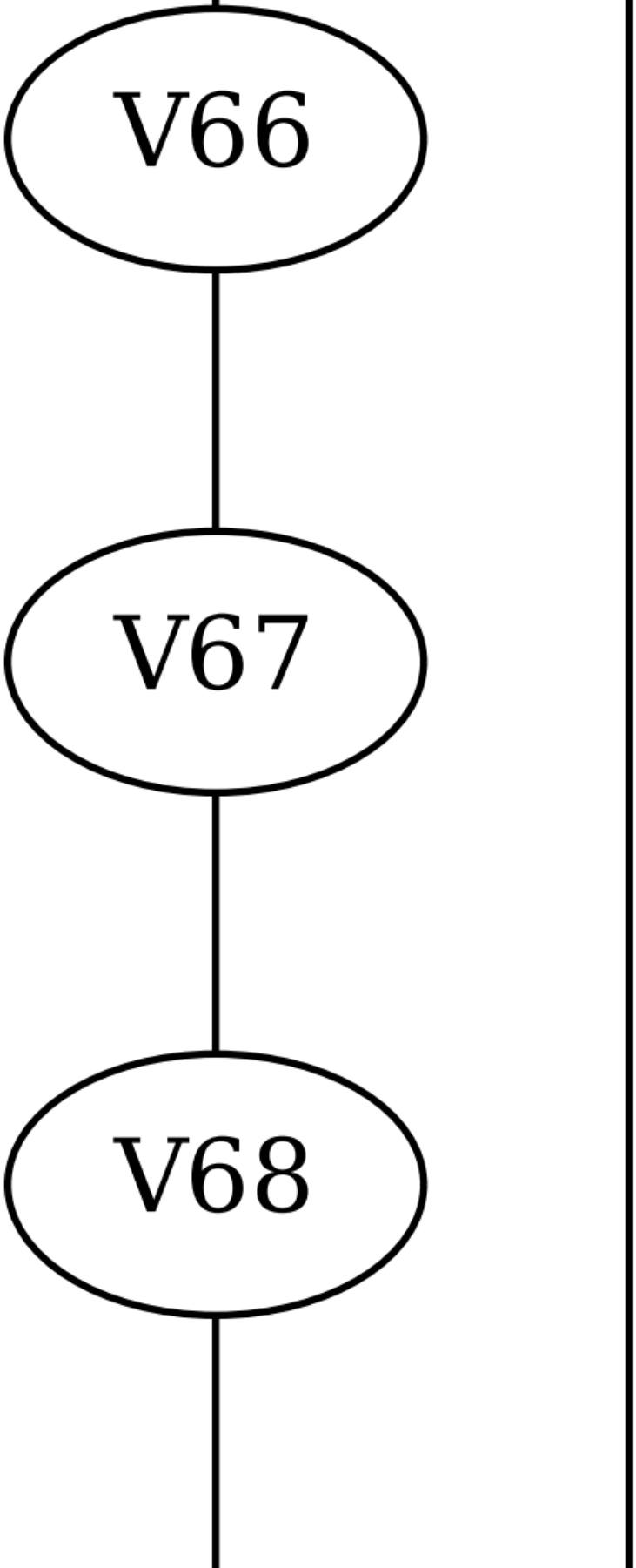
V66
V67
V68

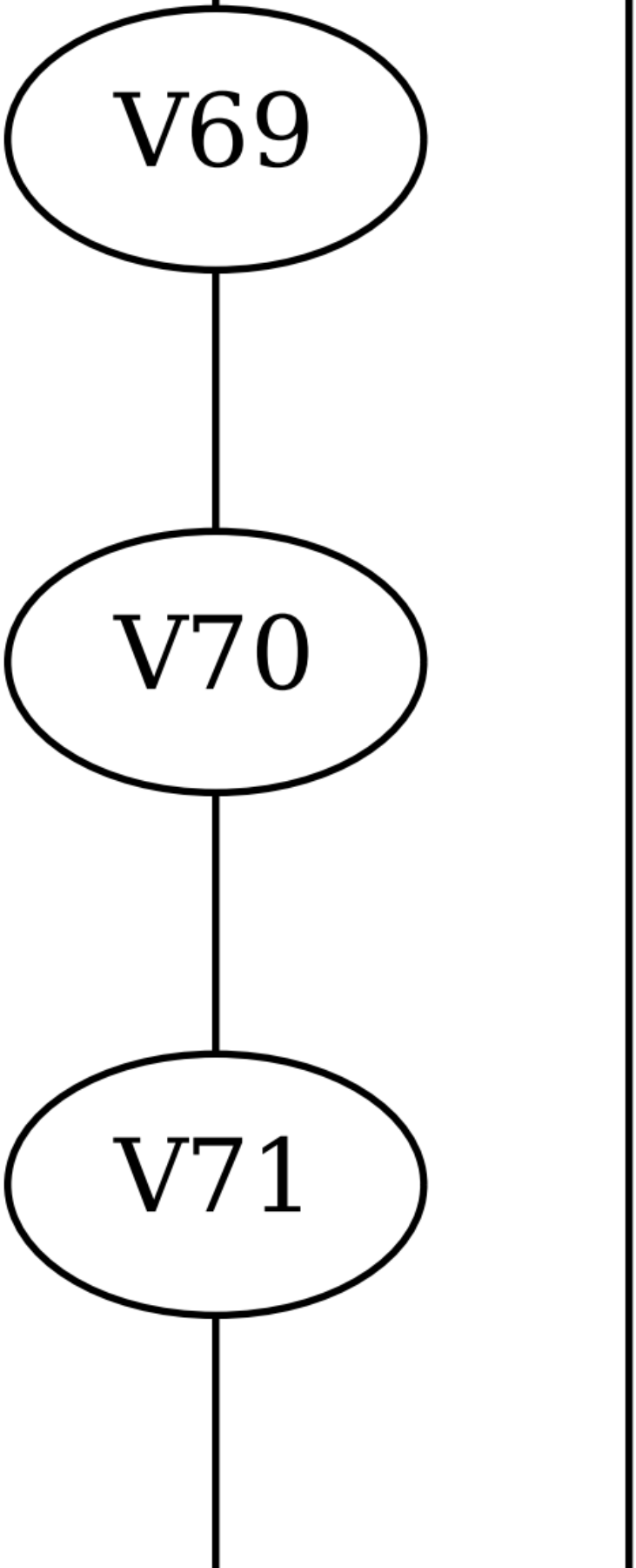
V69
V70
V71

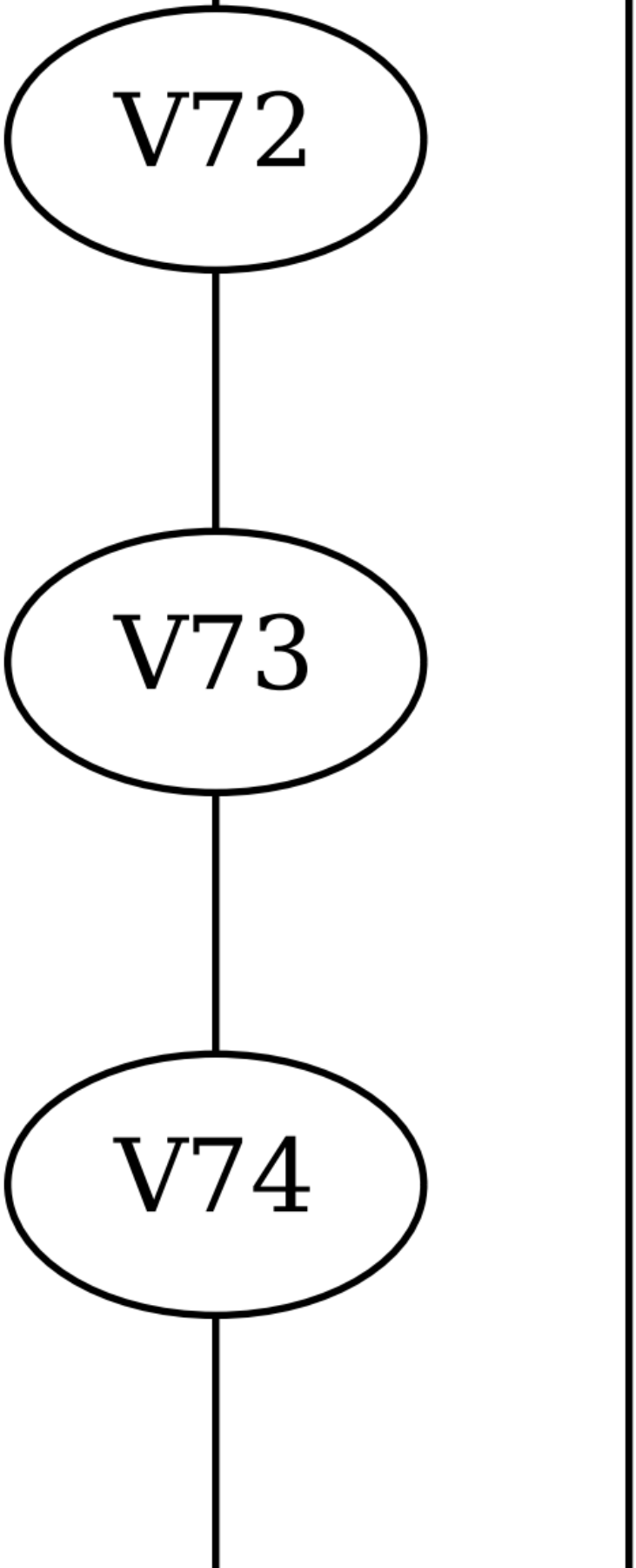
V72
V73
V74

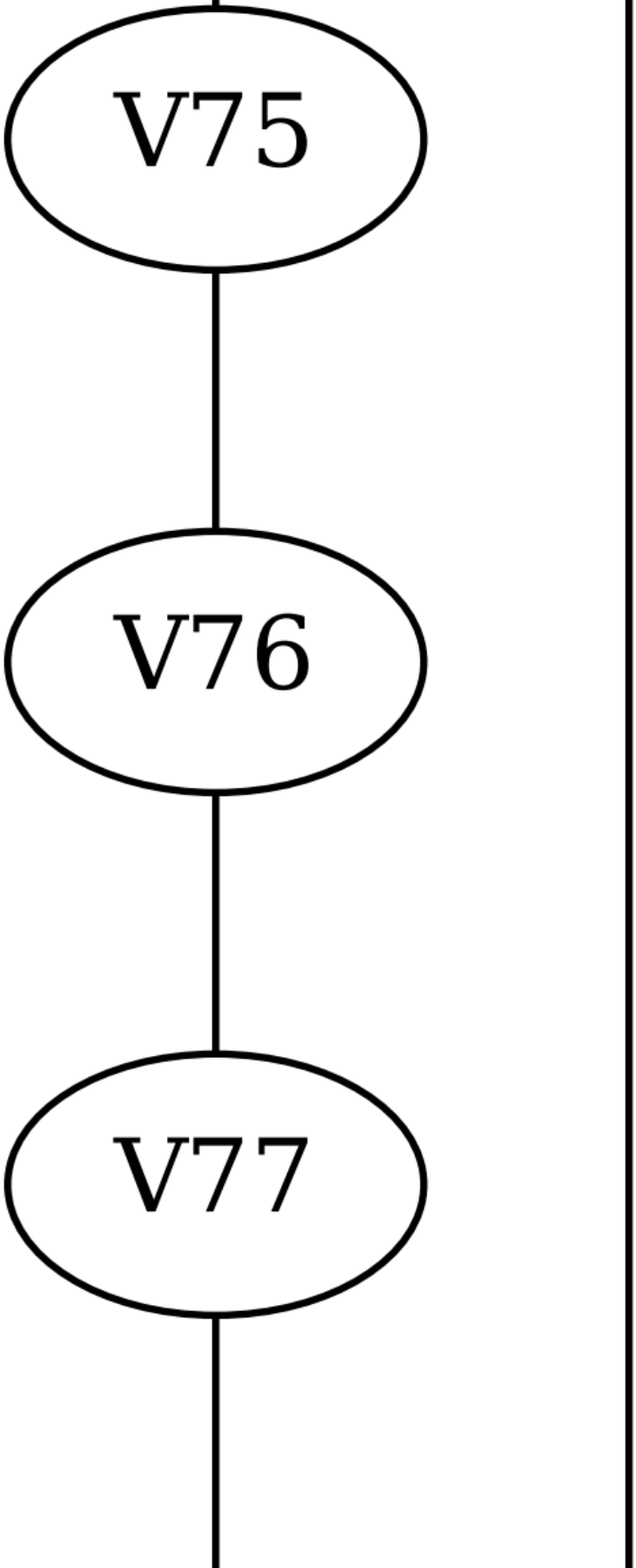
V75
V76
V77

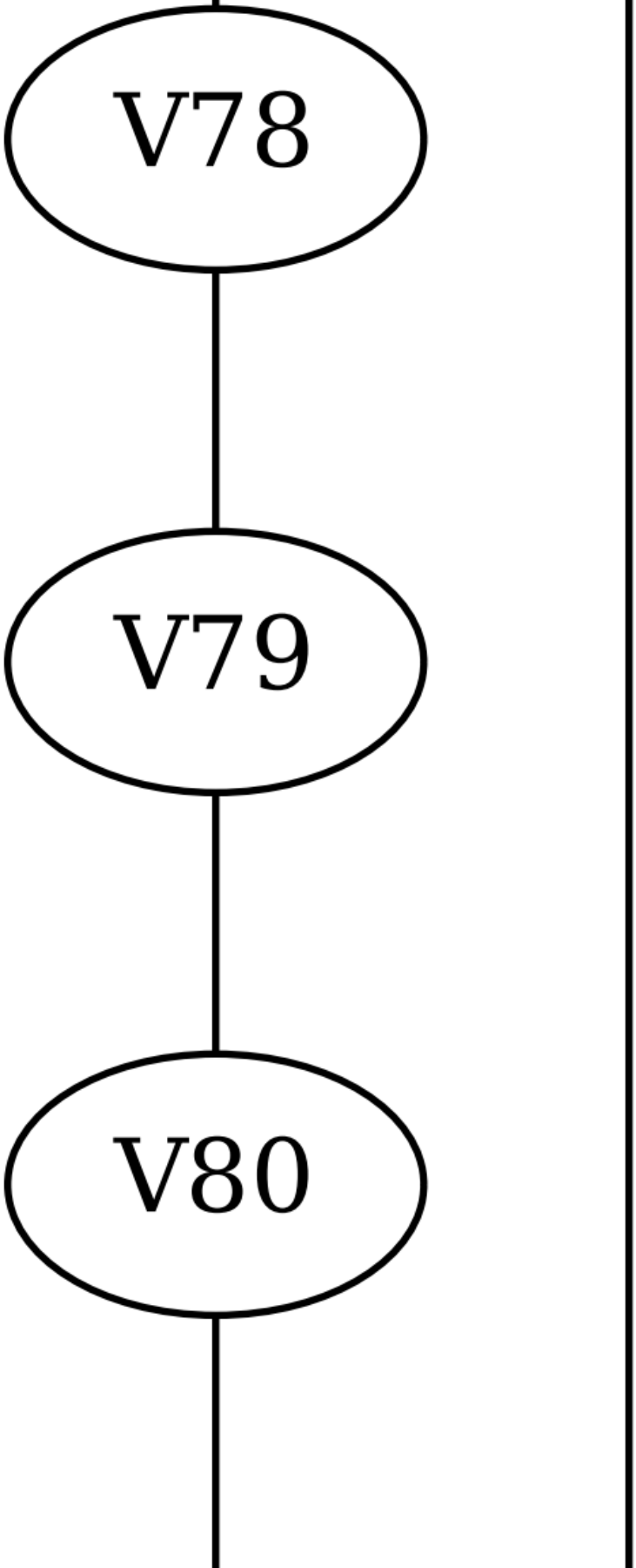
V78
V79
V80

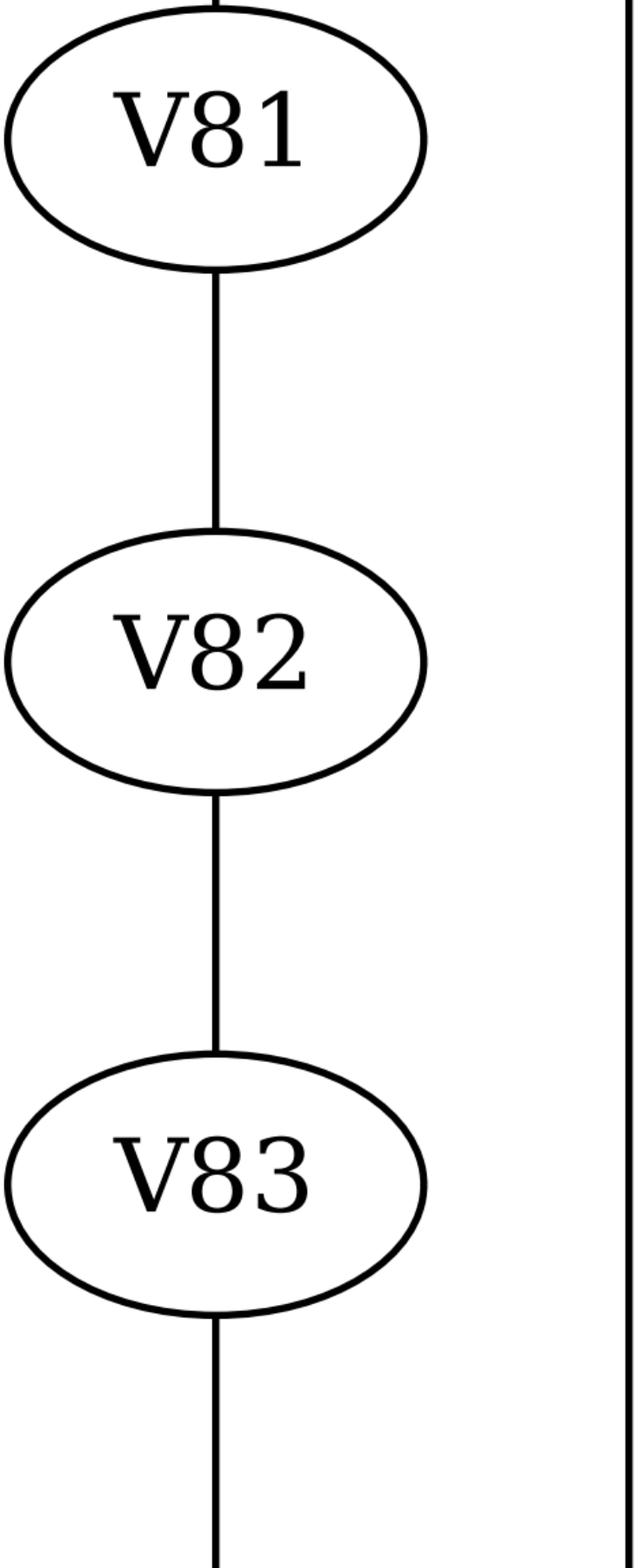
V81
V82
V83

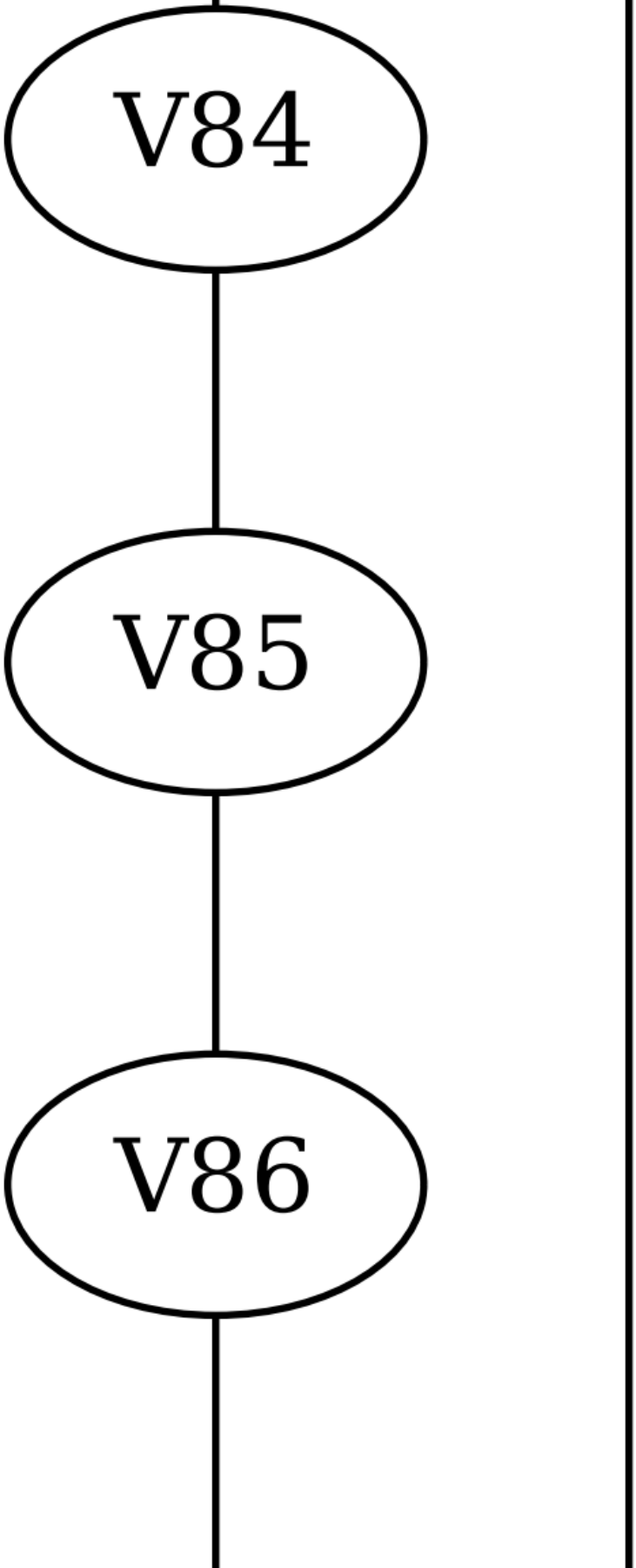
V84
V85
V86

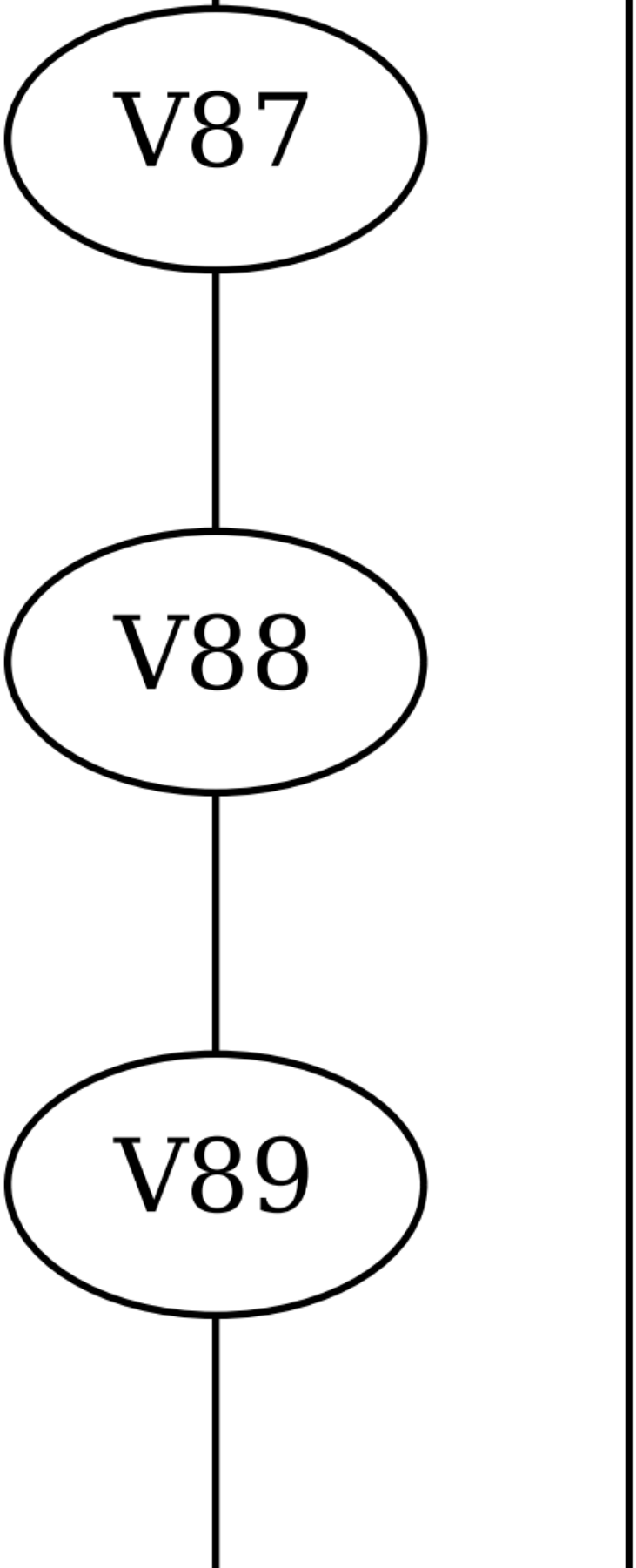
V87
V88
V89

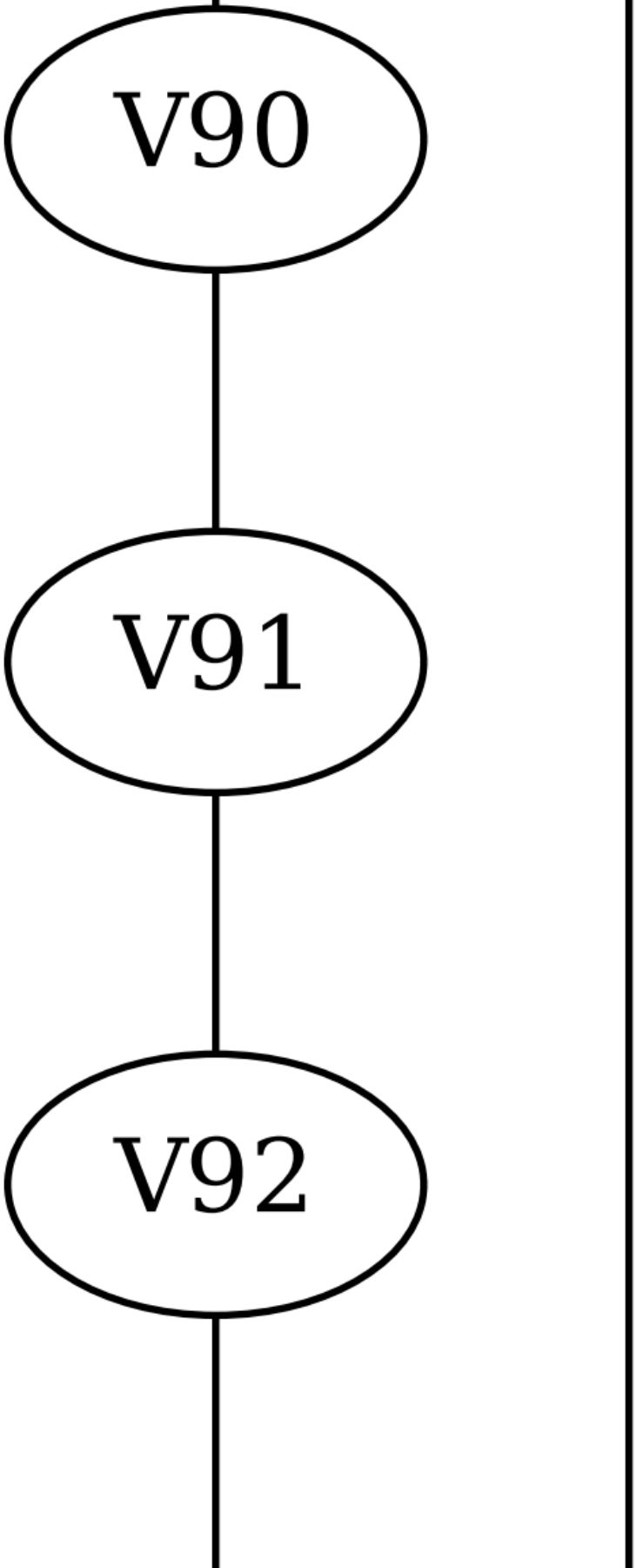
V90
V91
V92

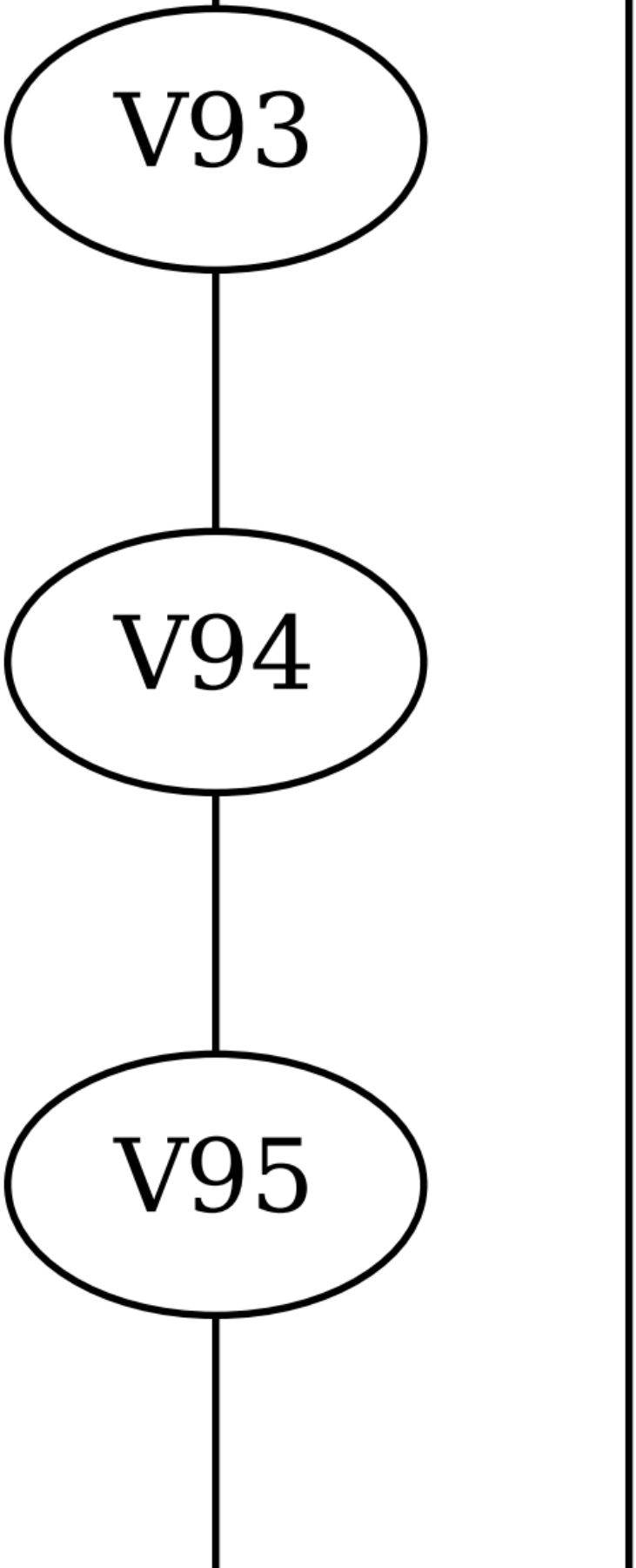
V93
V94
V95

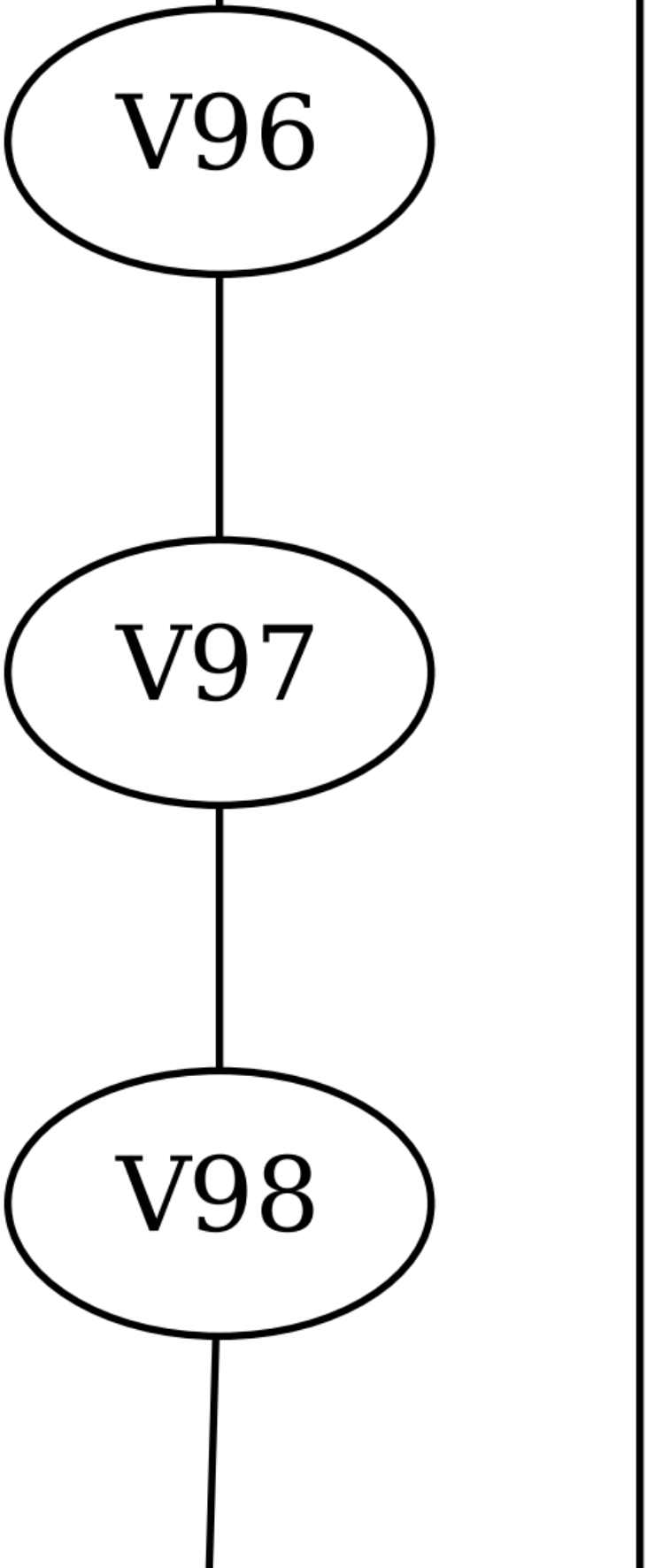
V96
V97
V98

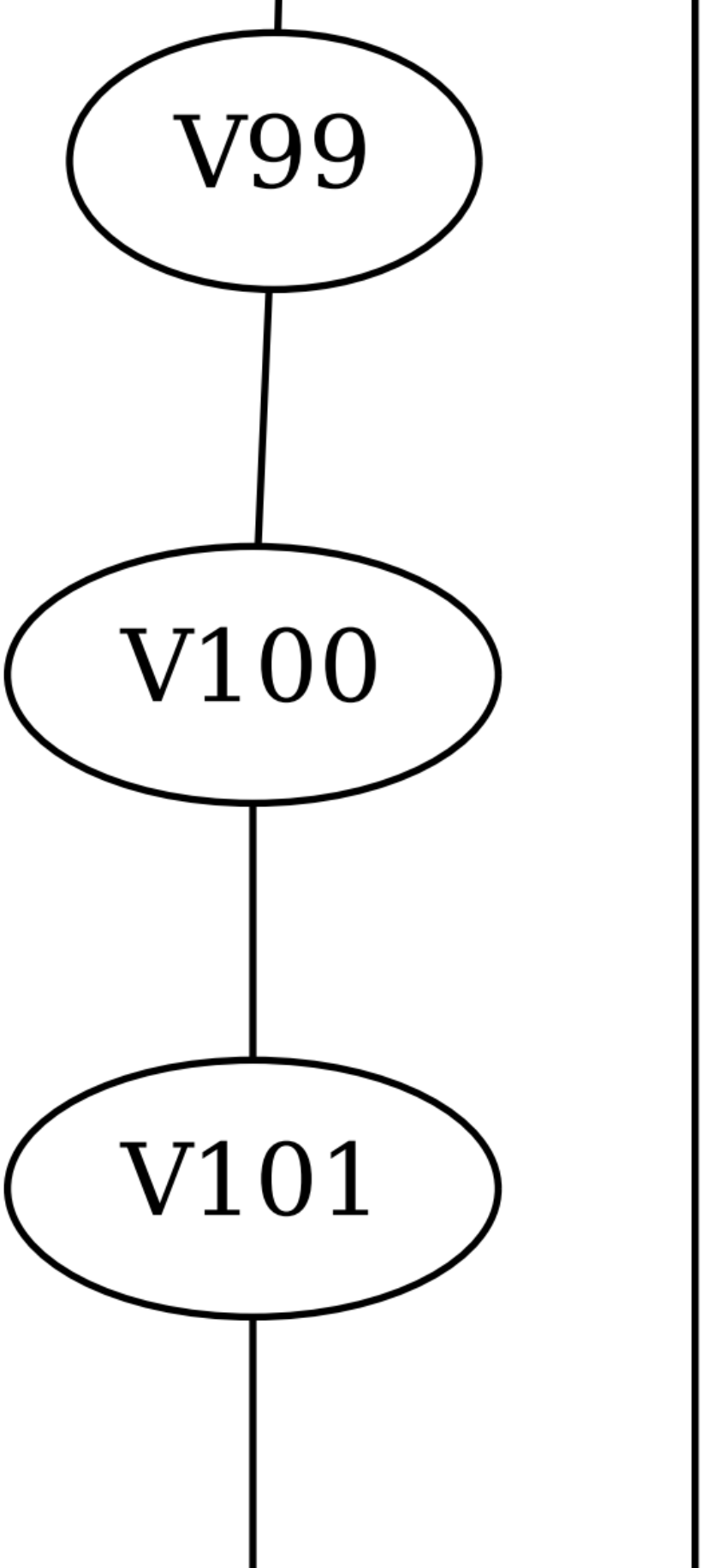
V99
V100
V101

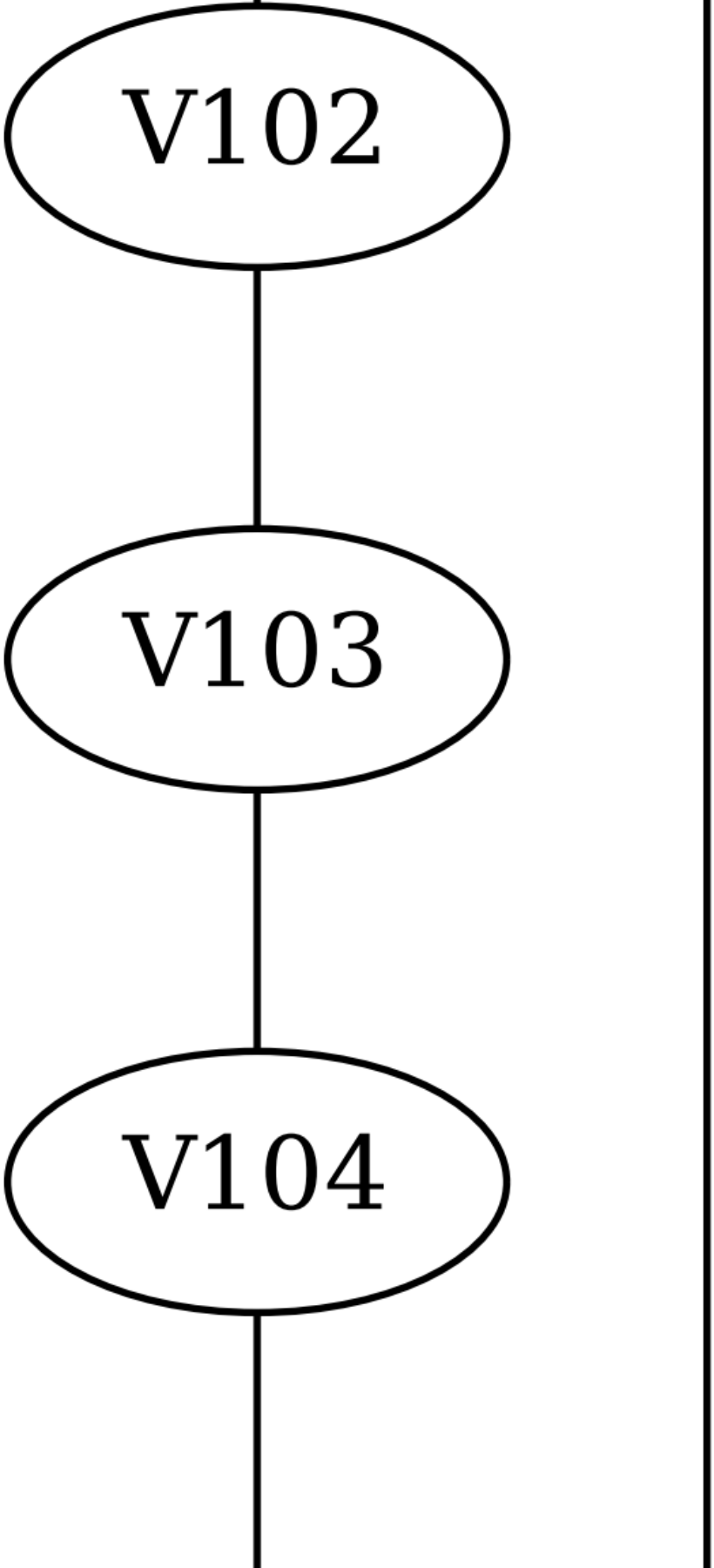
V102
V103
V104

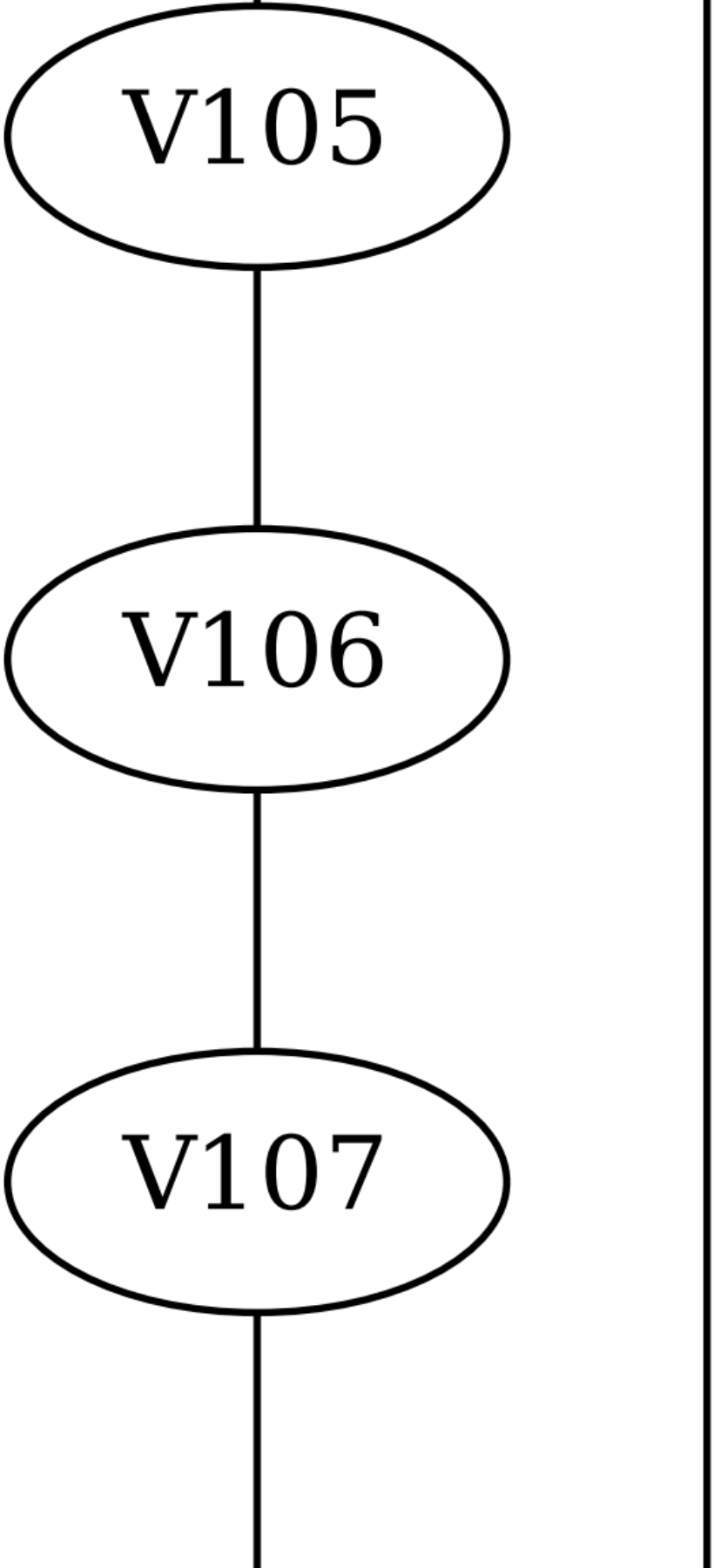
V105
V106
V107

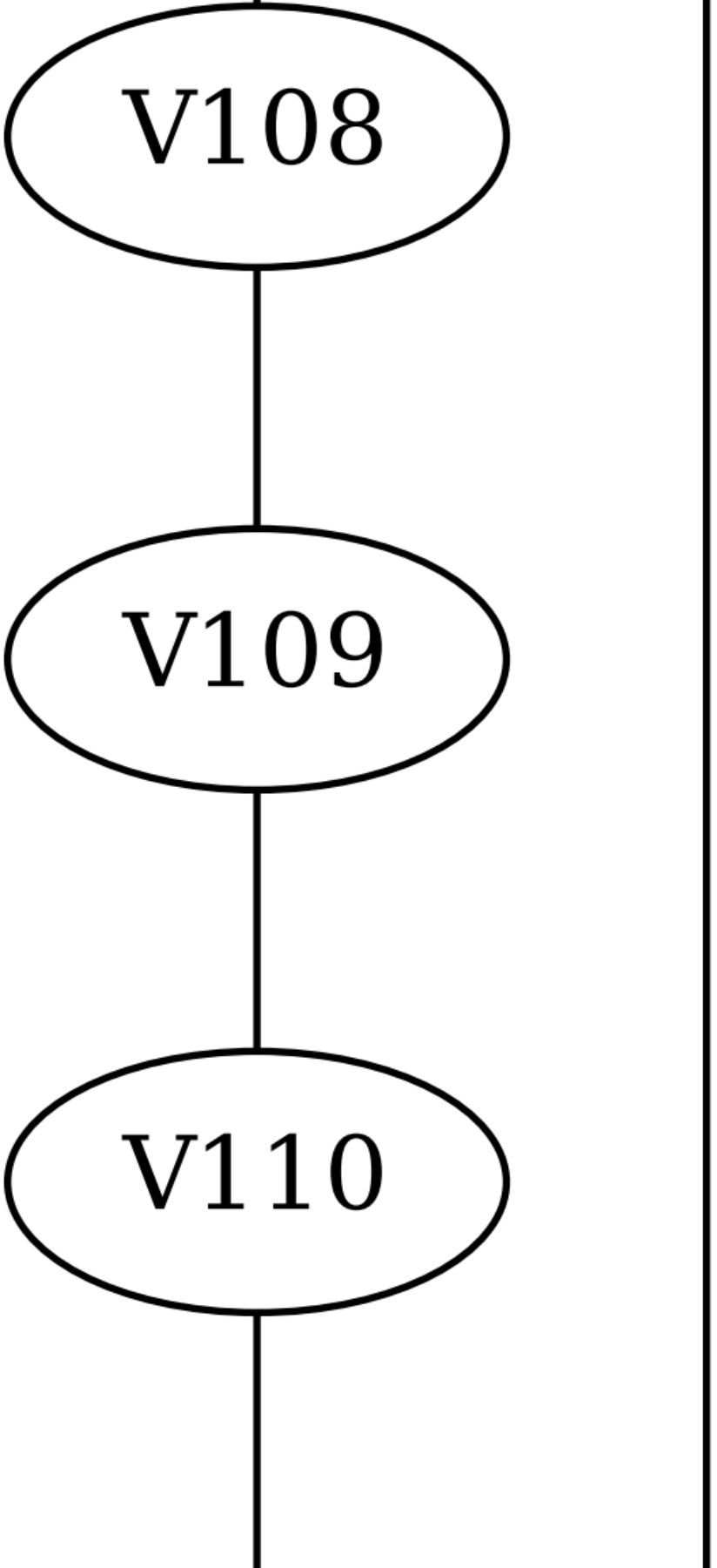
V108
V109
V110

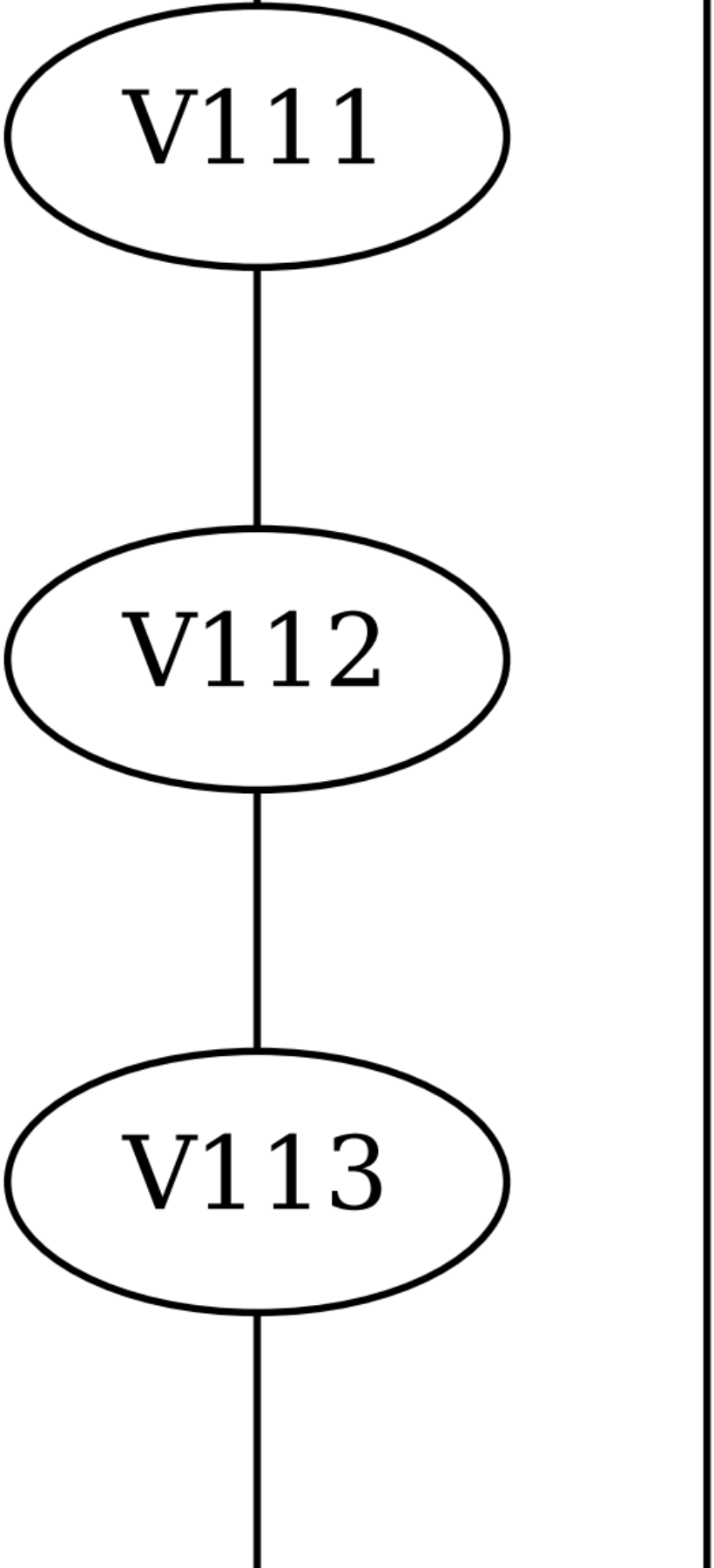
V111
V112
V113

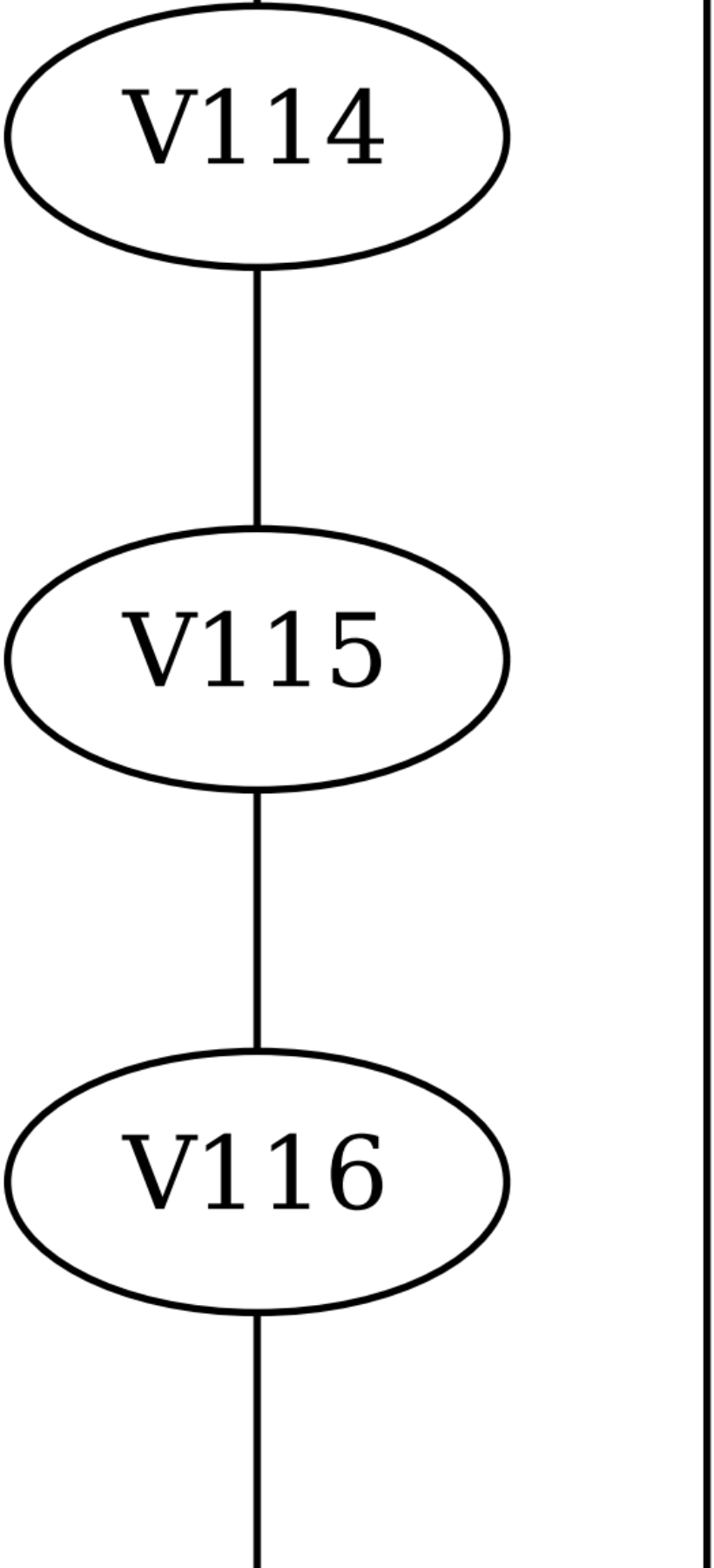
V114
V115
V116

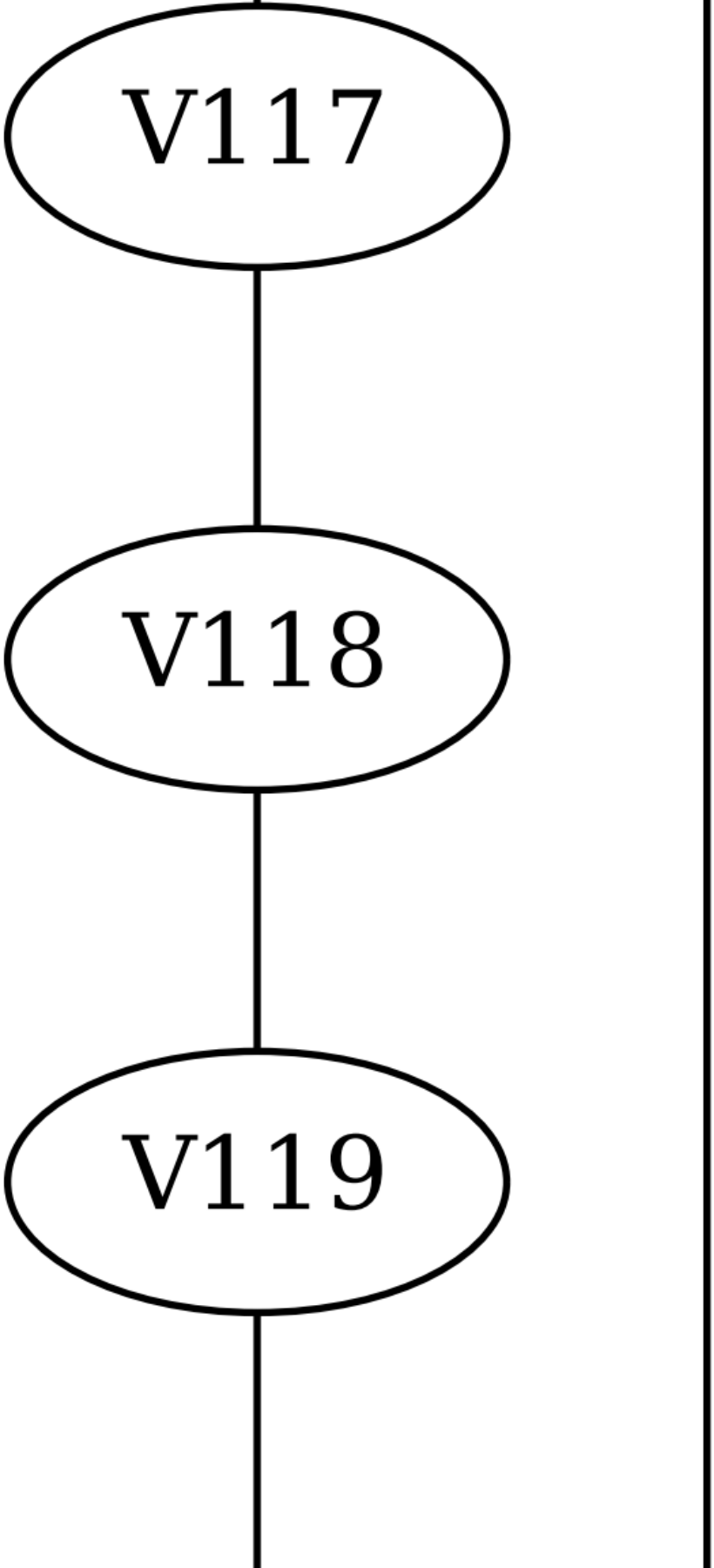
V117
V118
V119

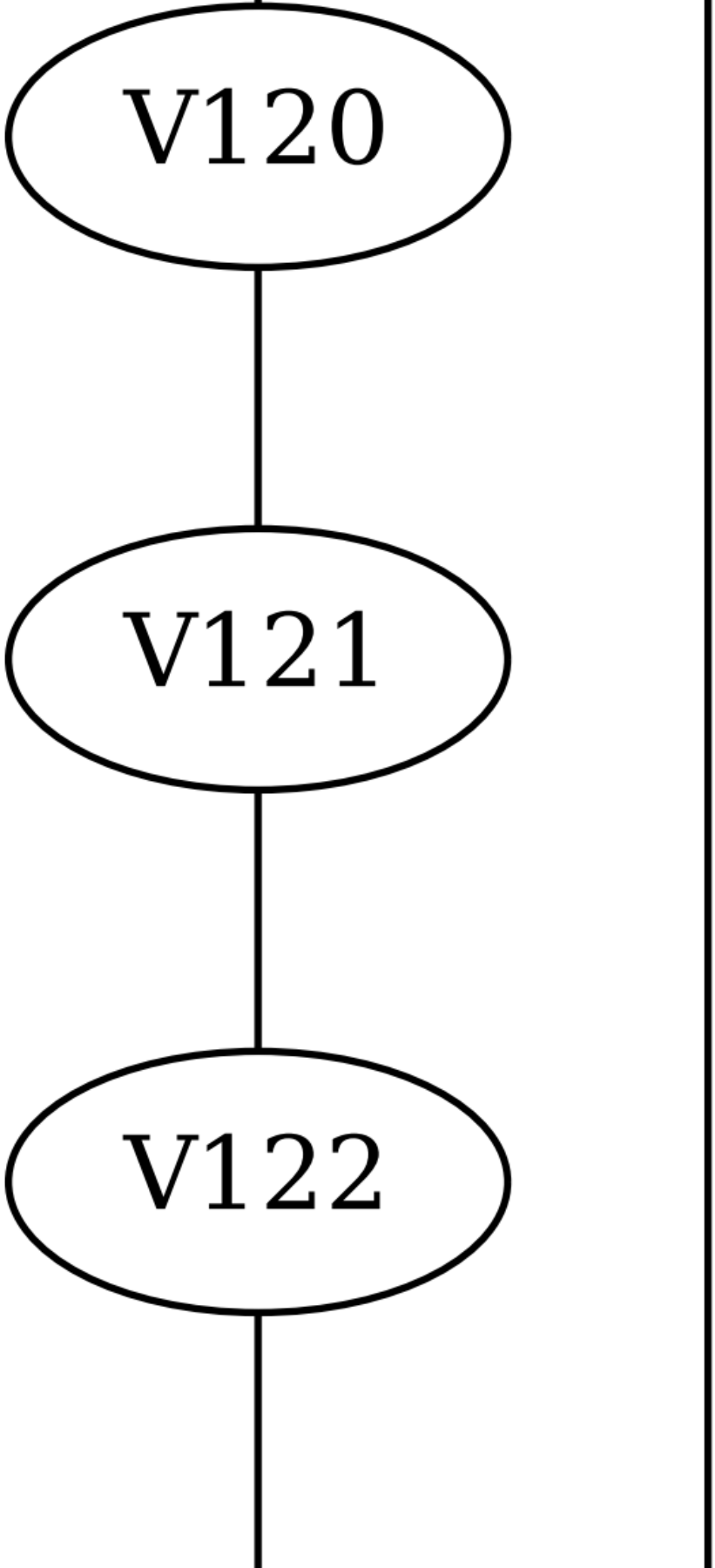
V120
V121
V122

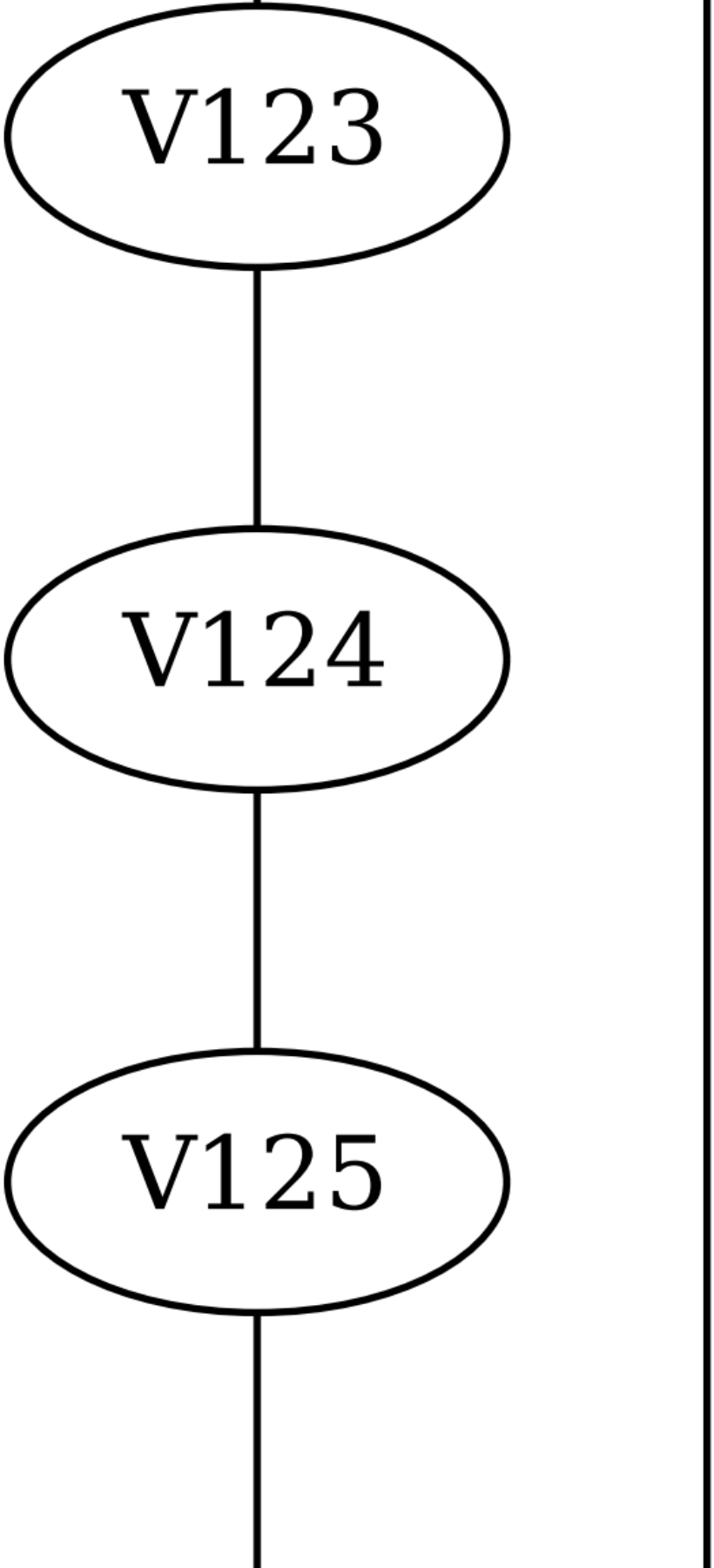
V123
V124
V125

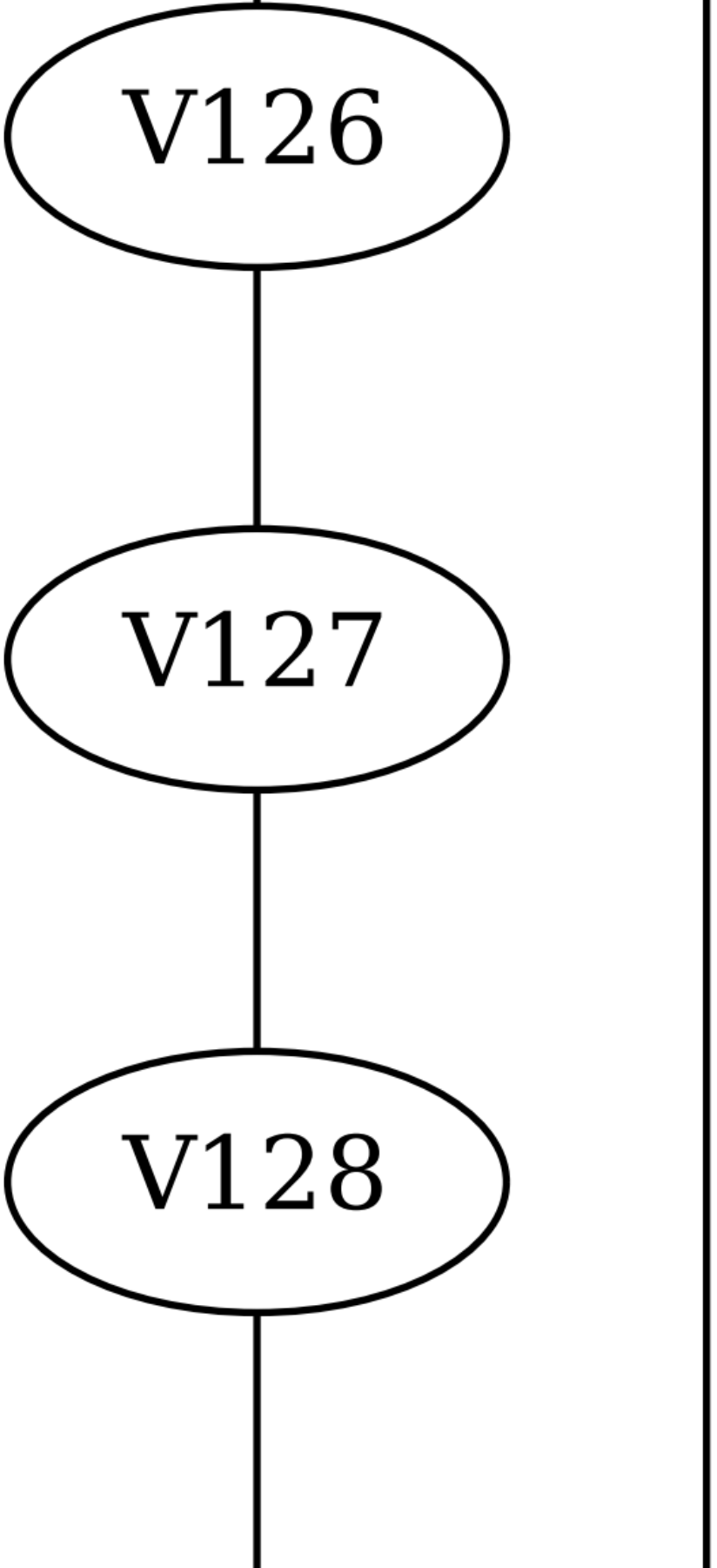
V126
V127
V128

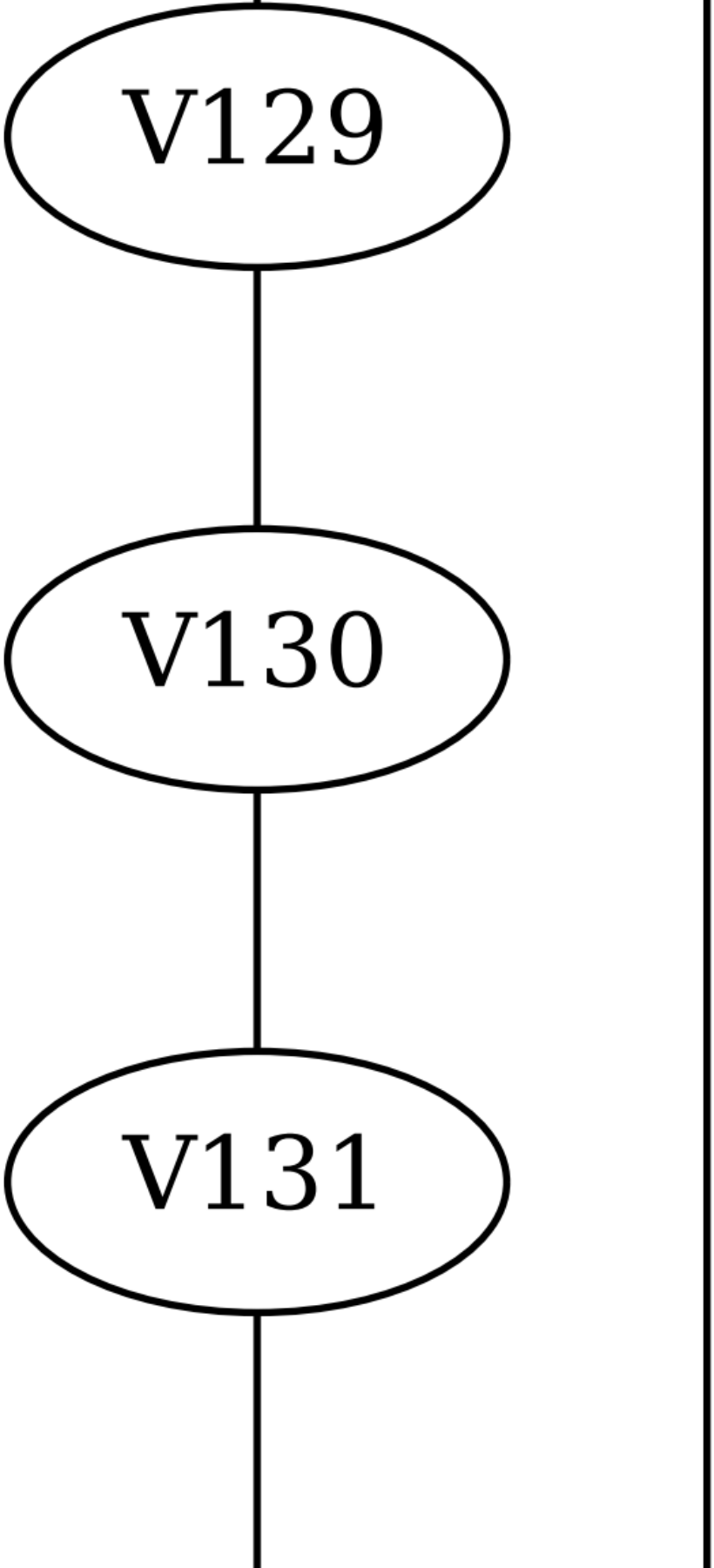
V129
V130
V131

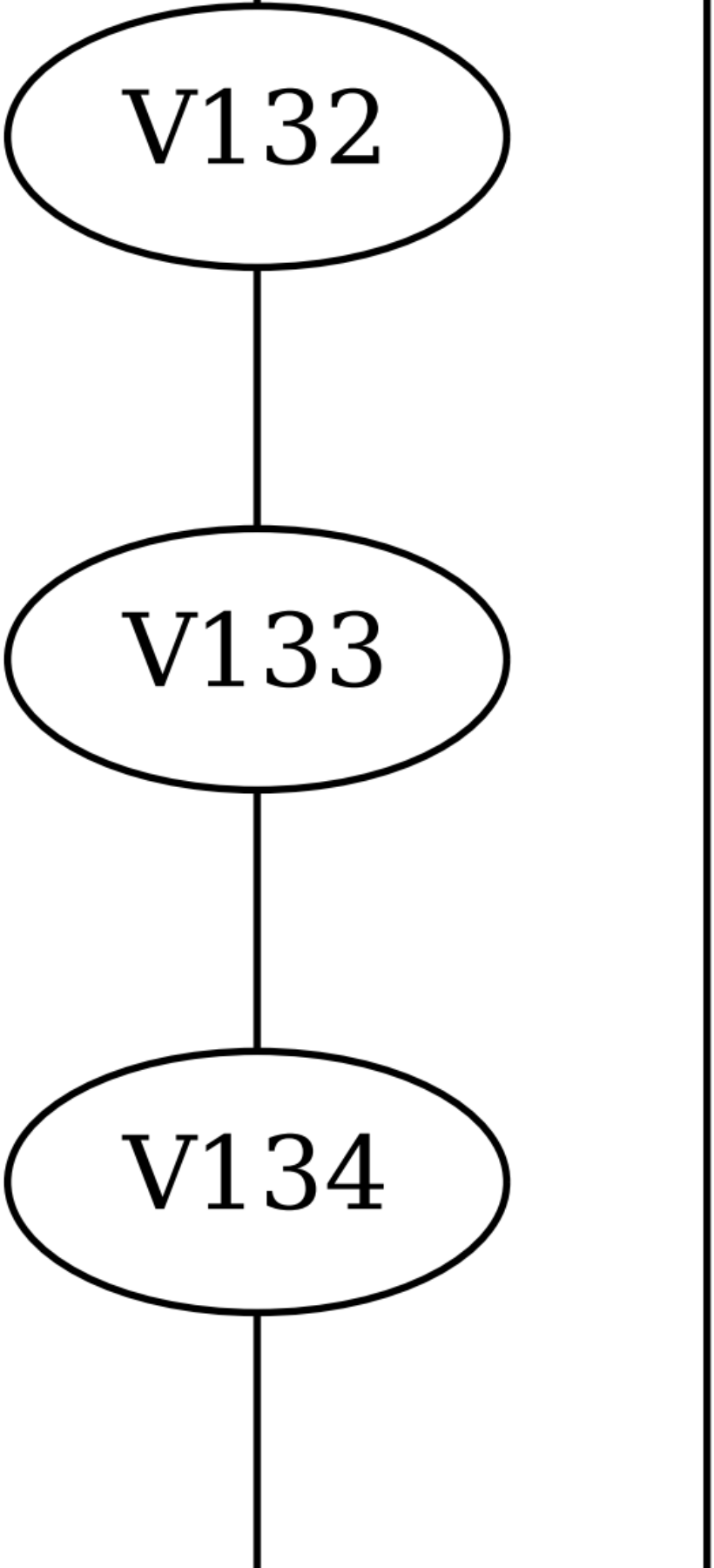
V132
V133
V134

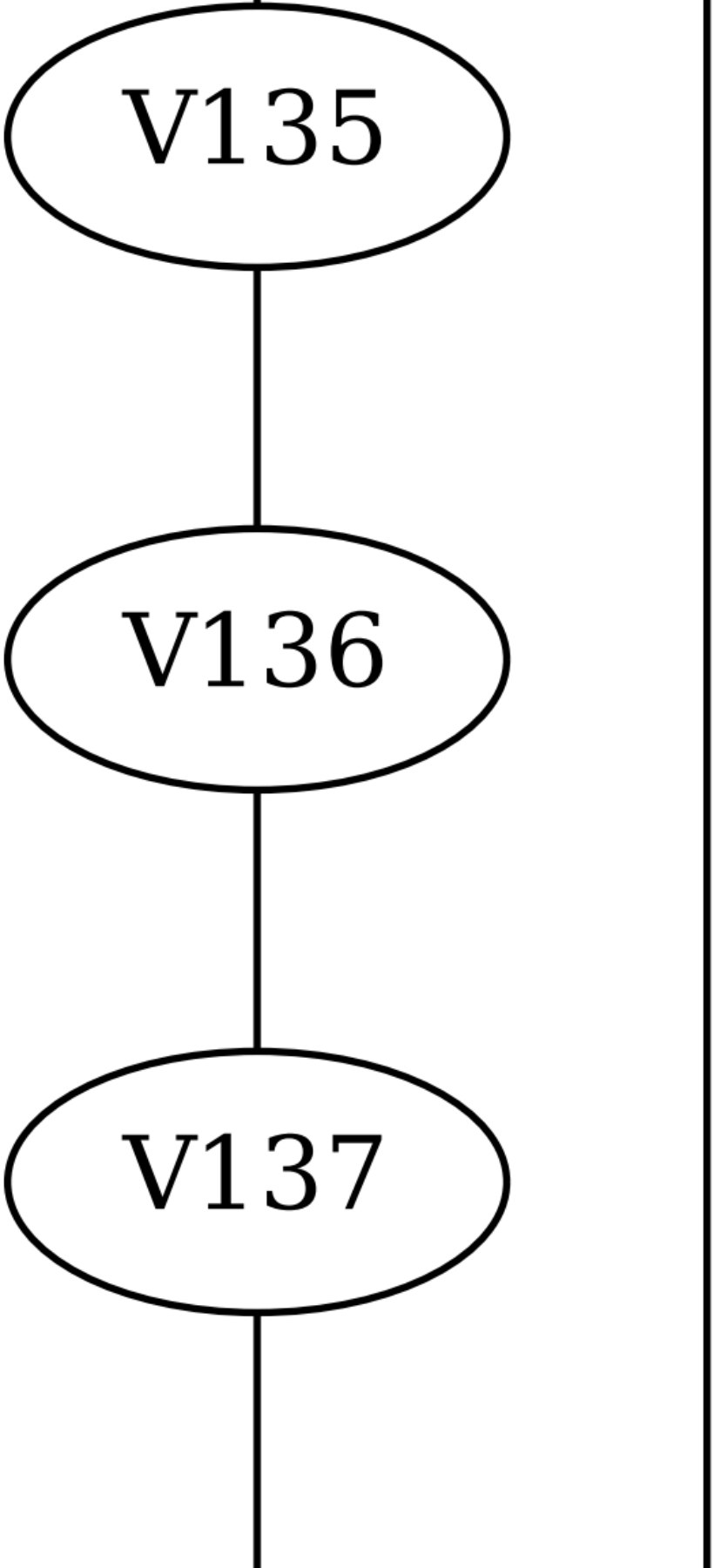
V135
V136
V137

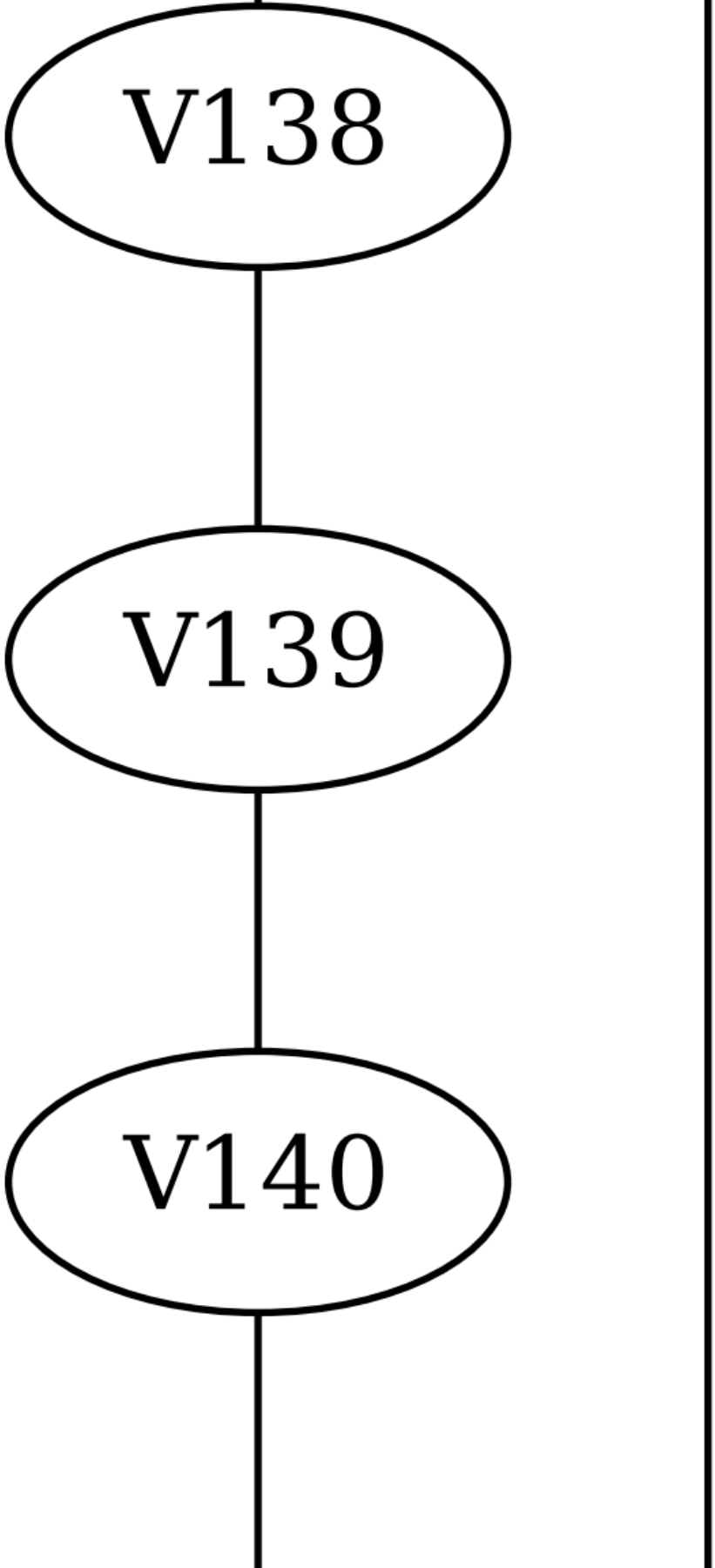
V138
V139
V140

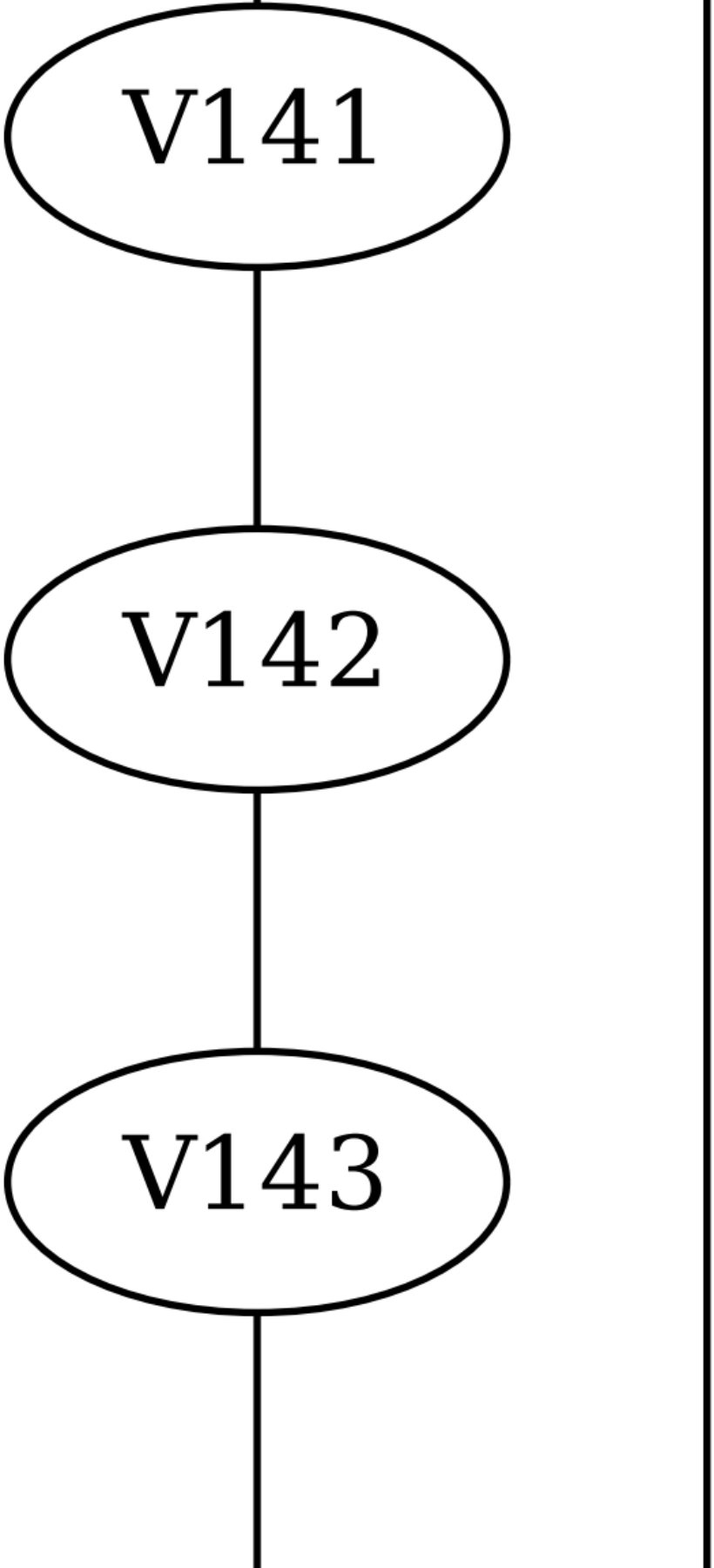
V141
V142
V143

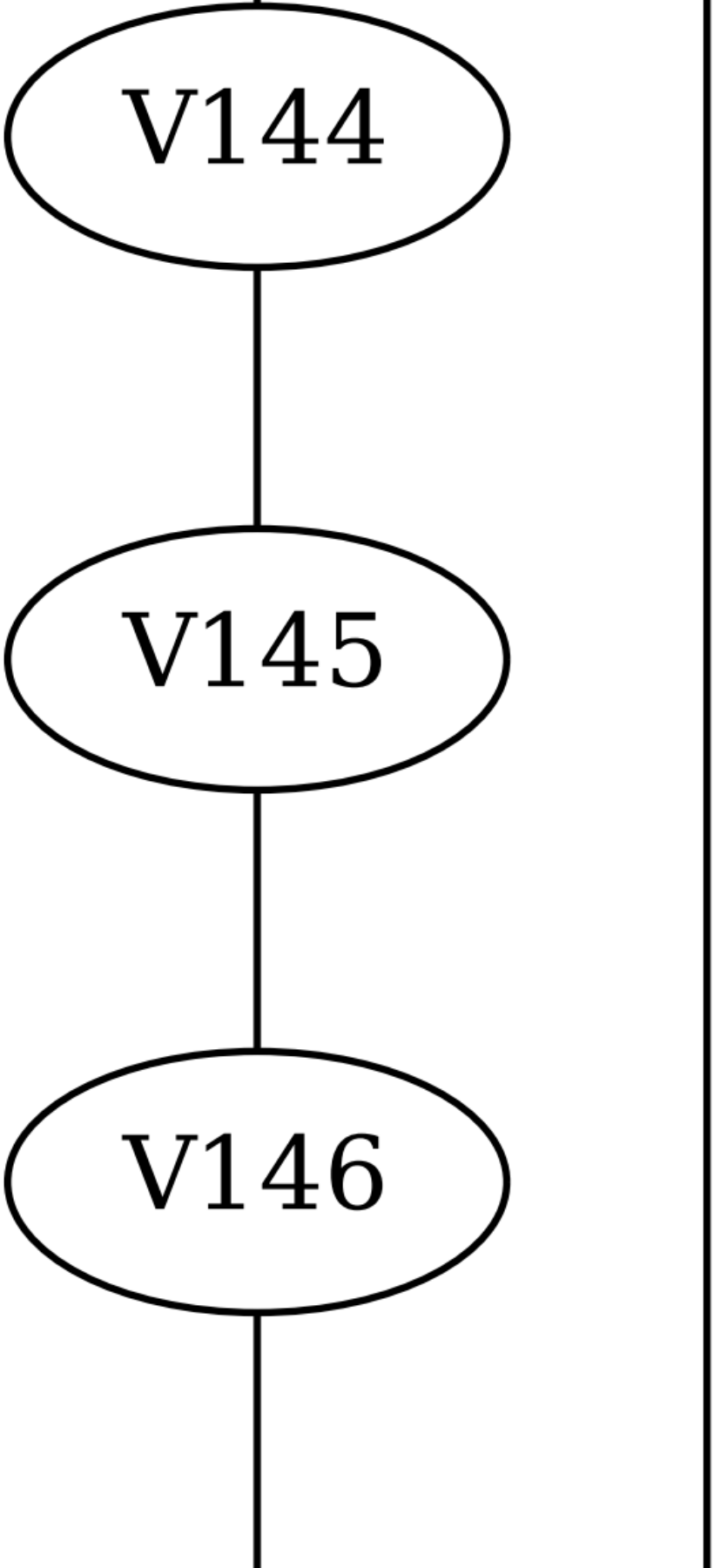
V144
V145
V146

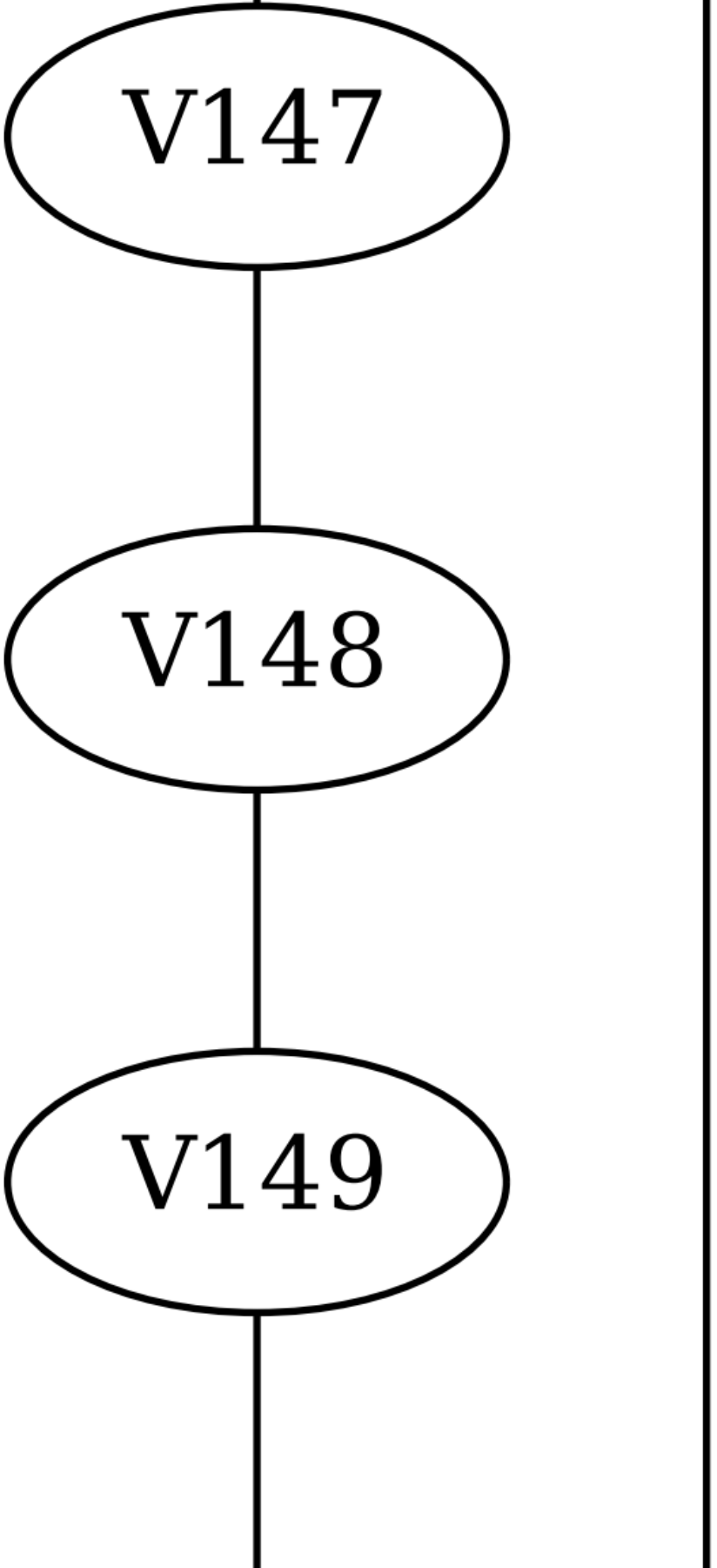
V147
V148
V149

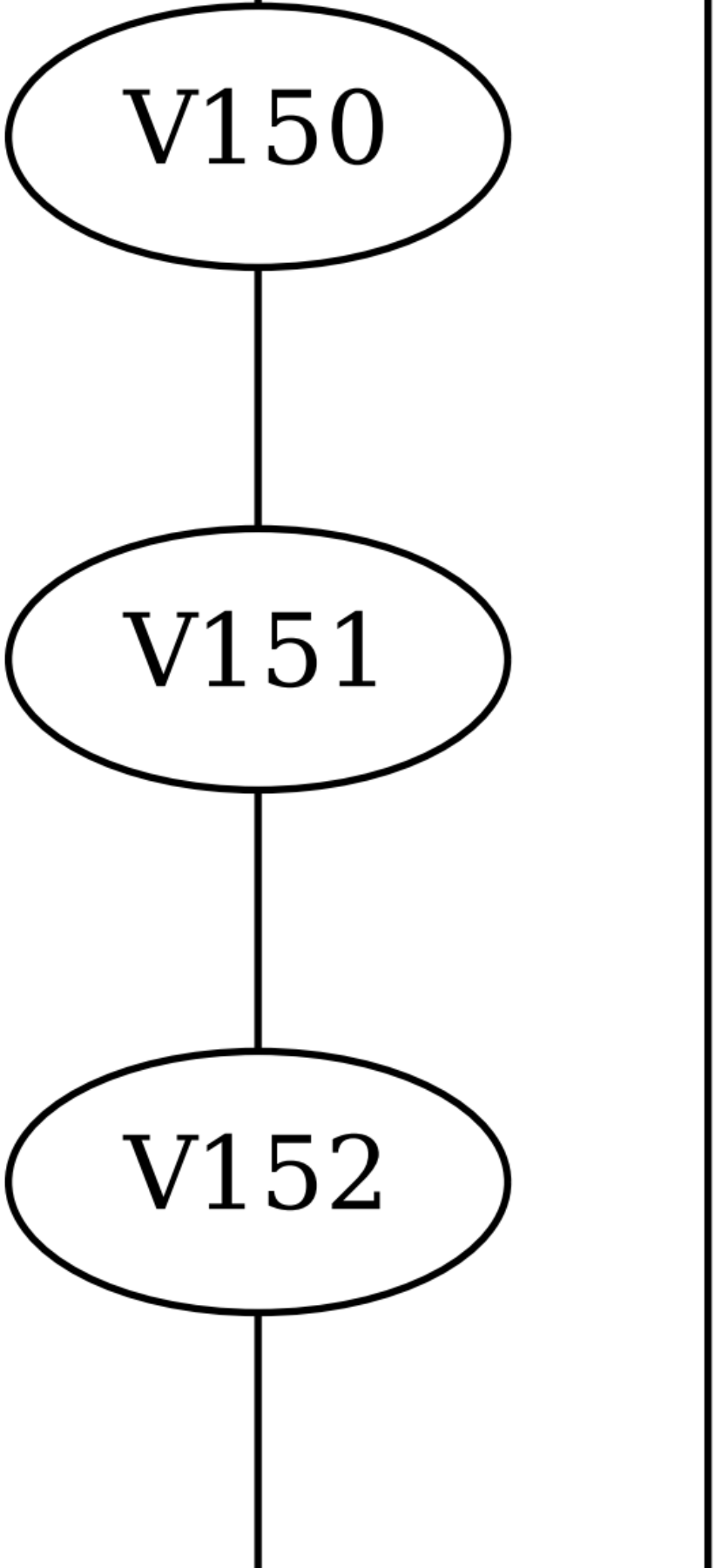
V150
V151
V152

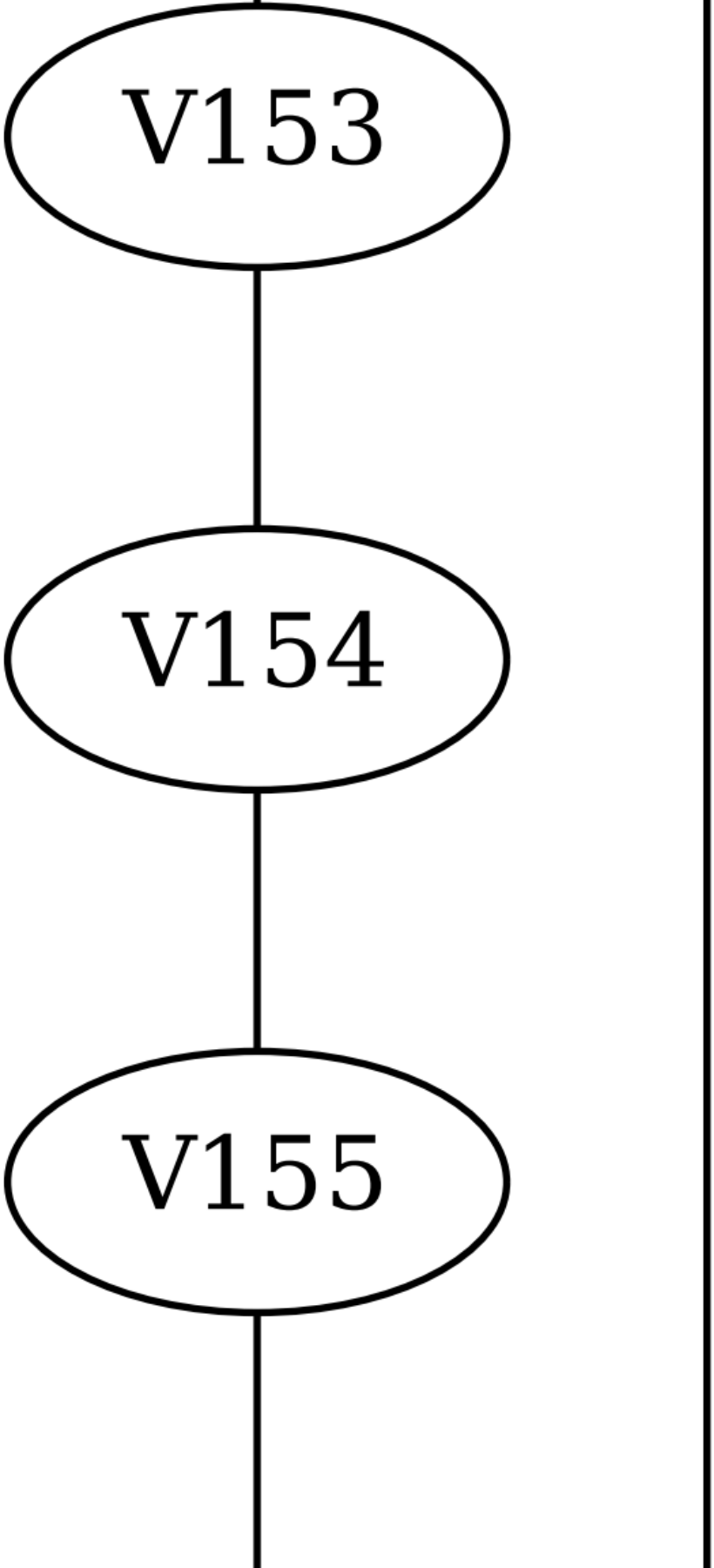
V153
V154
V155

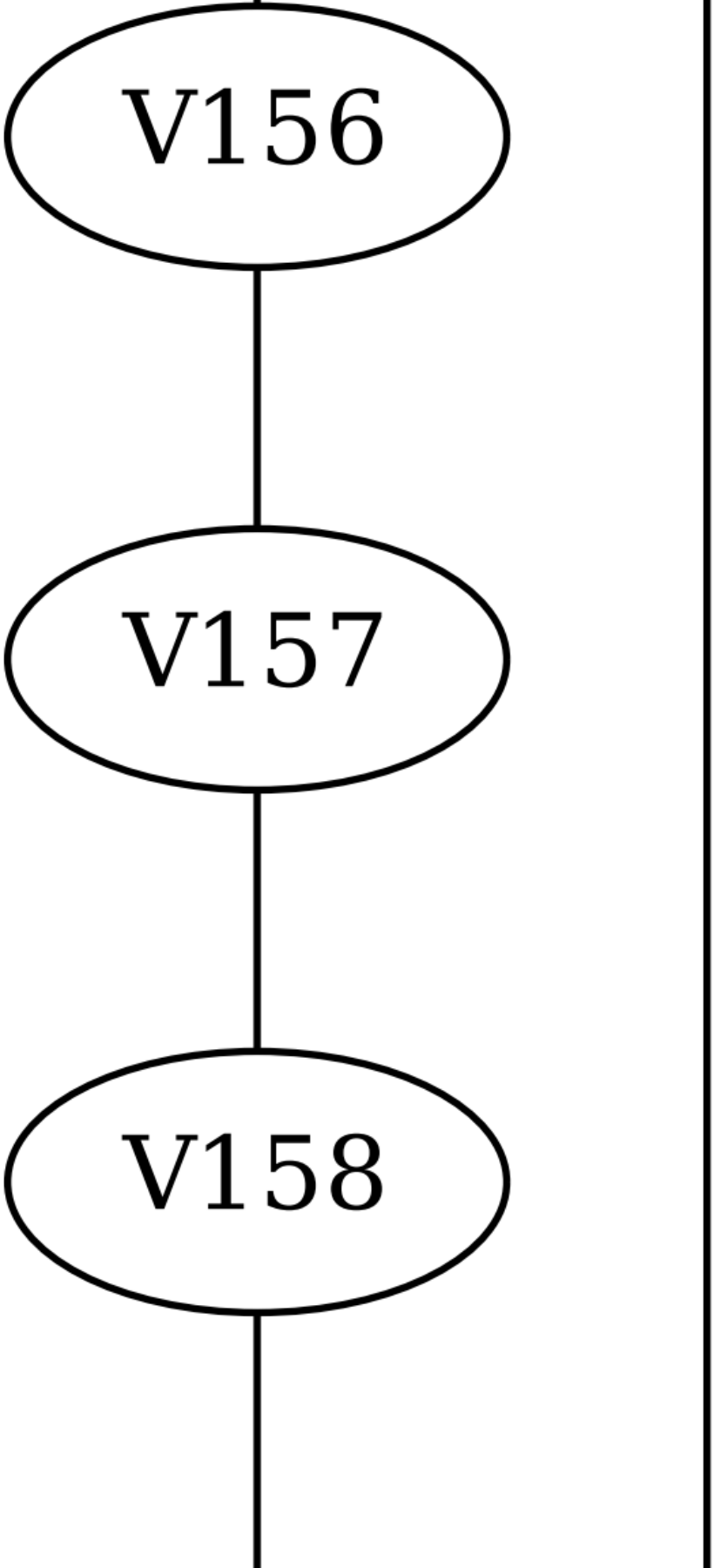
V156
V157
V158

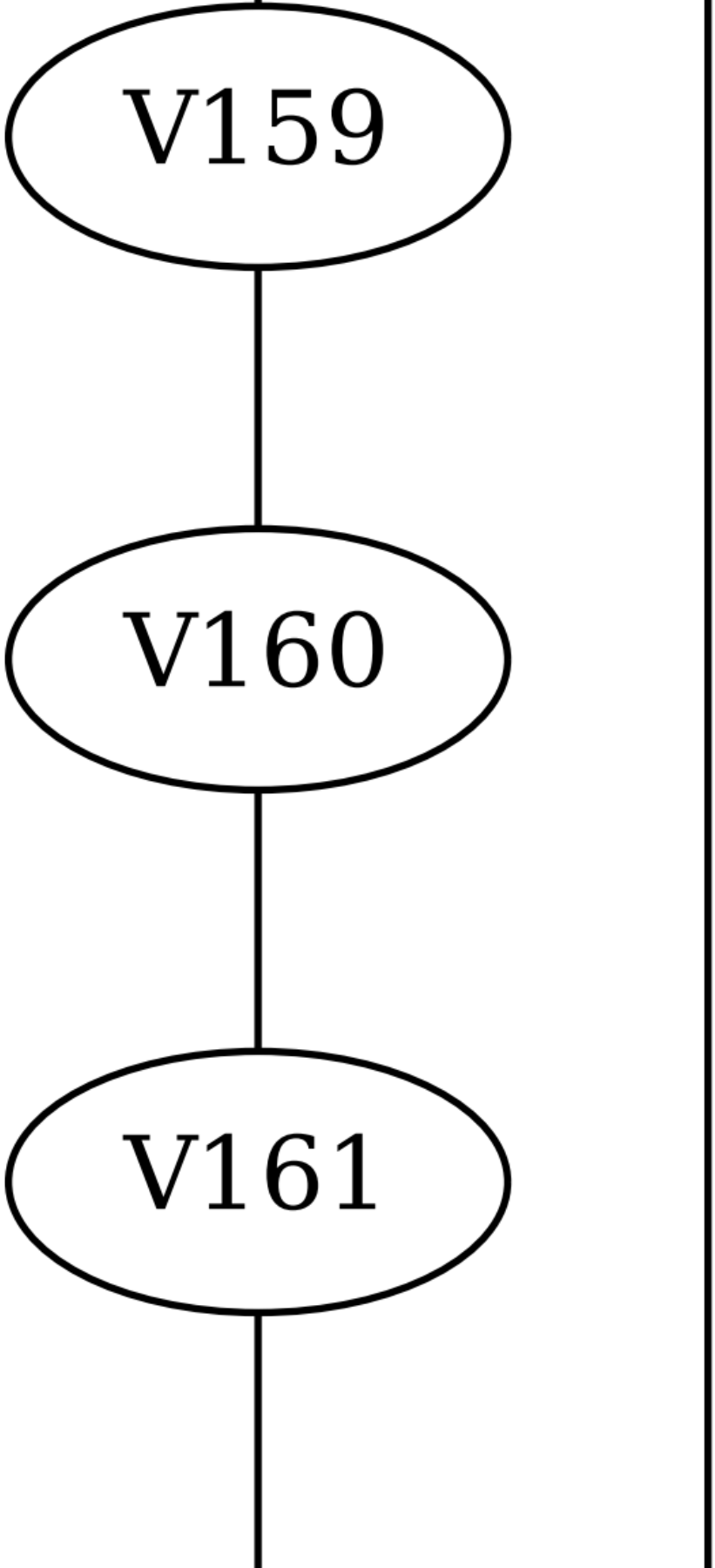
V159
V160
V161

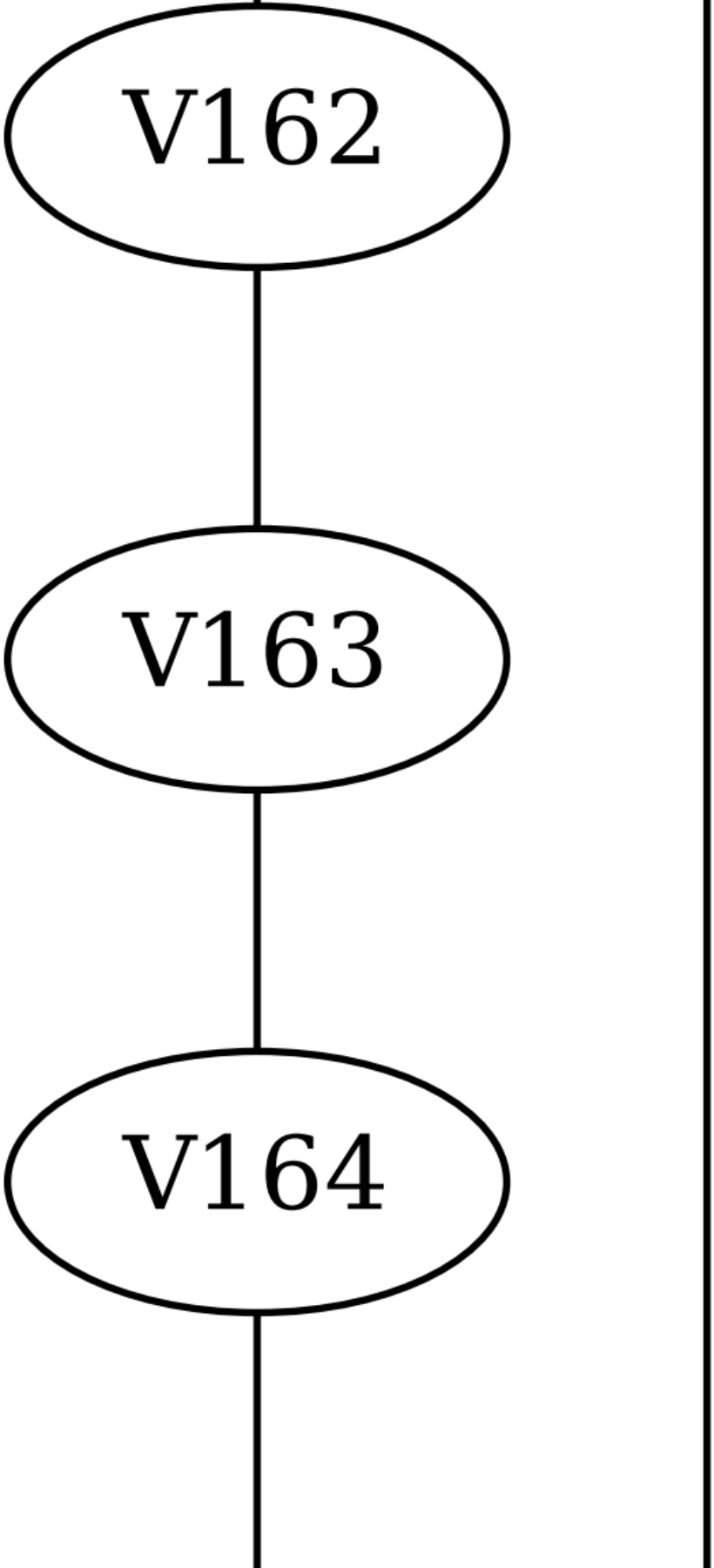
V162
V163
V164

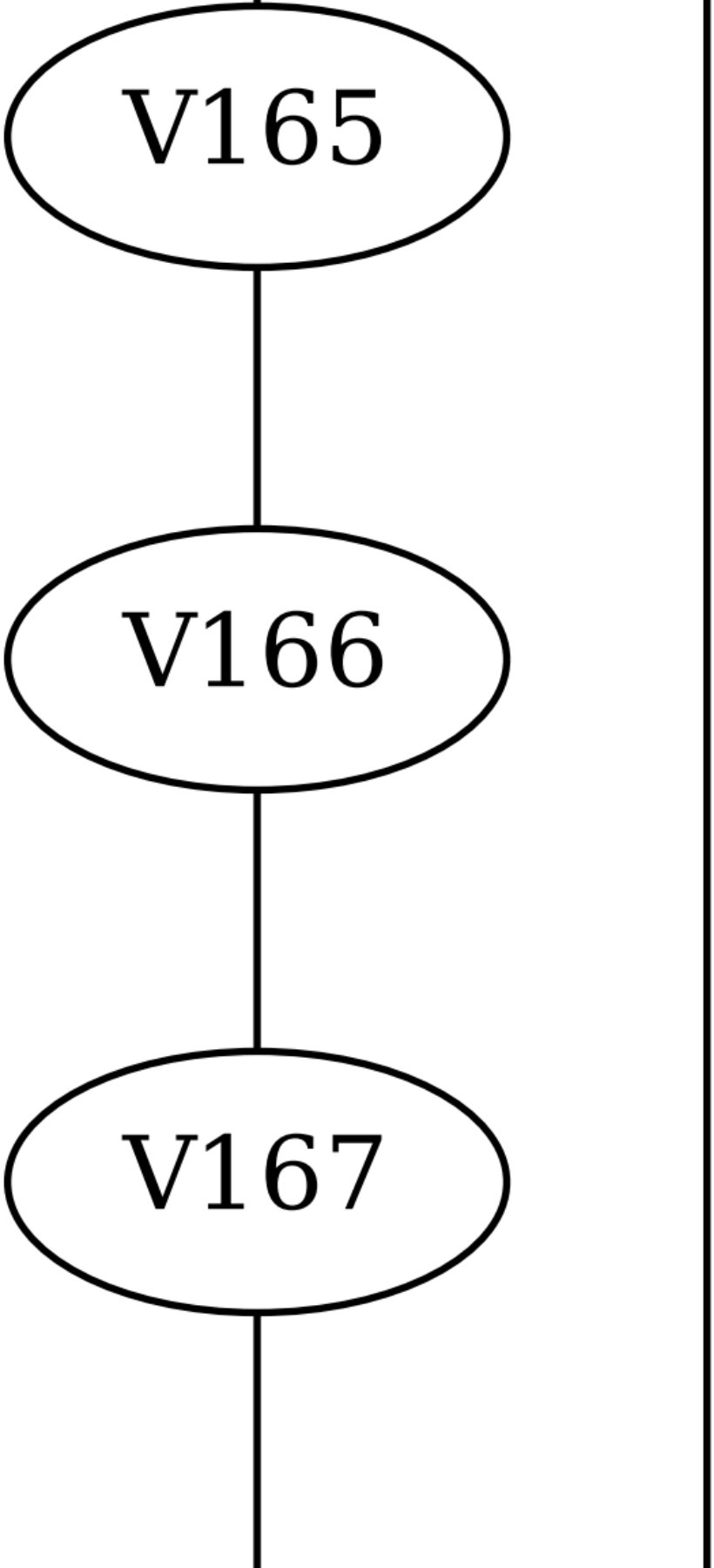
V165
V166
V167

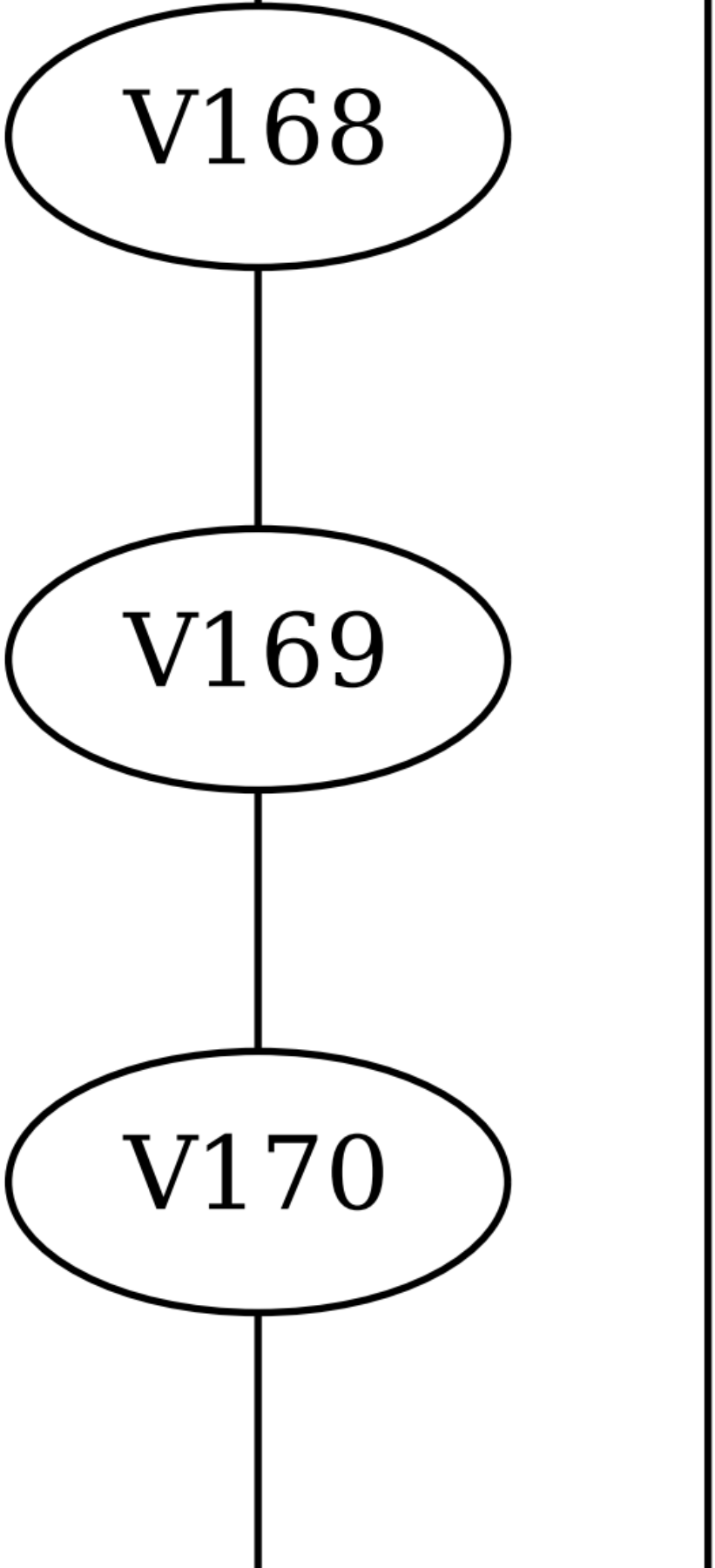
V168
V169
V170

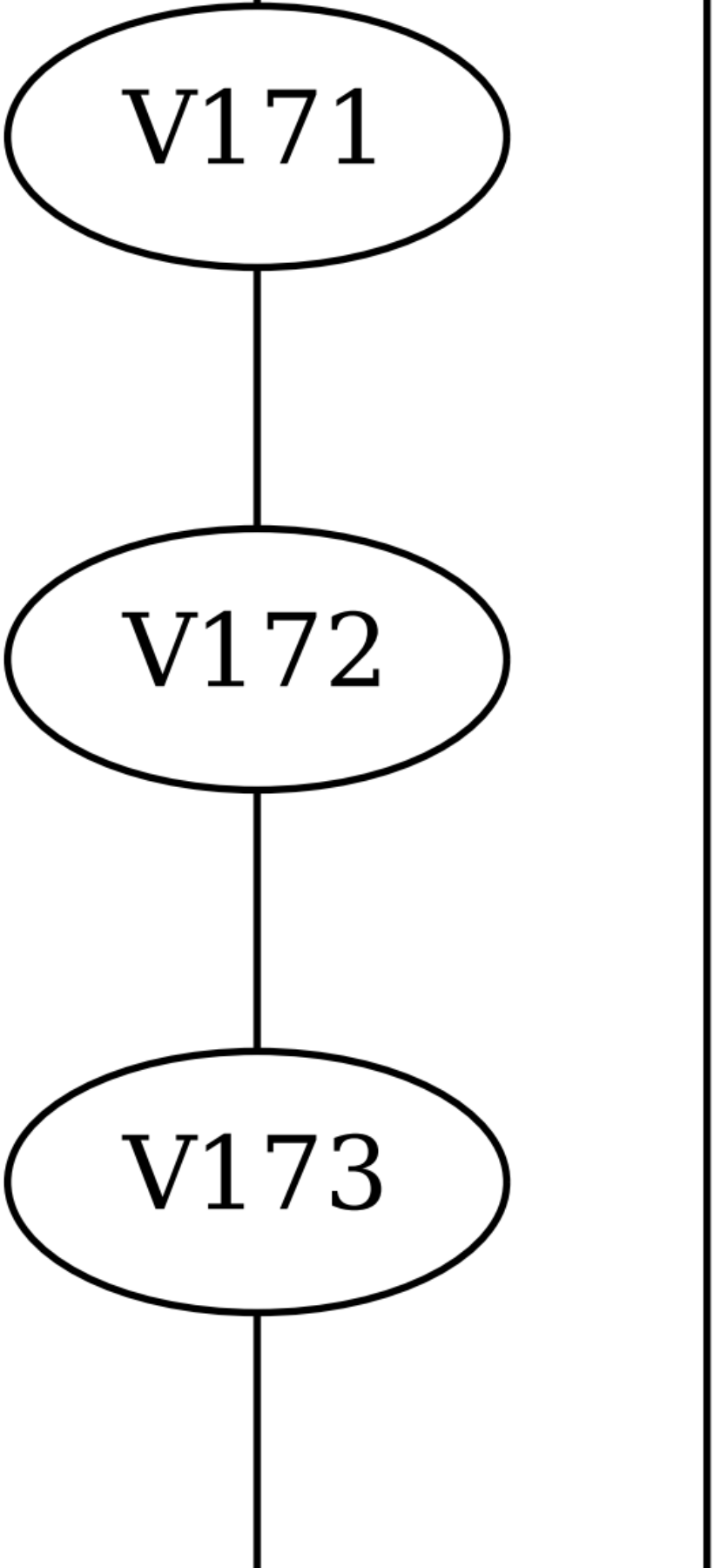
V171
V172
V173

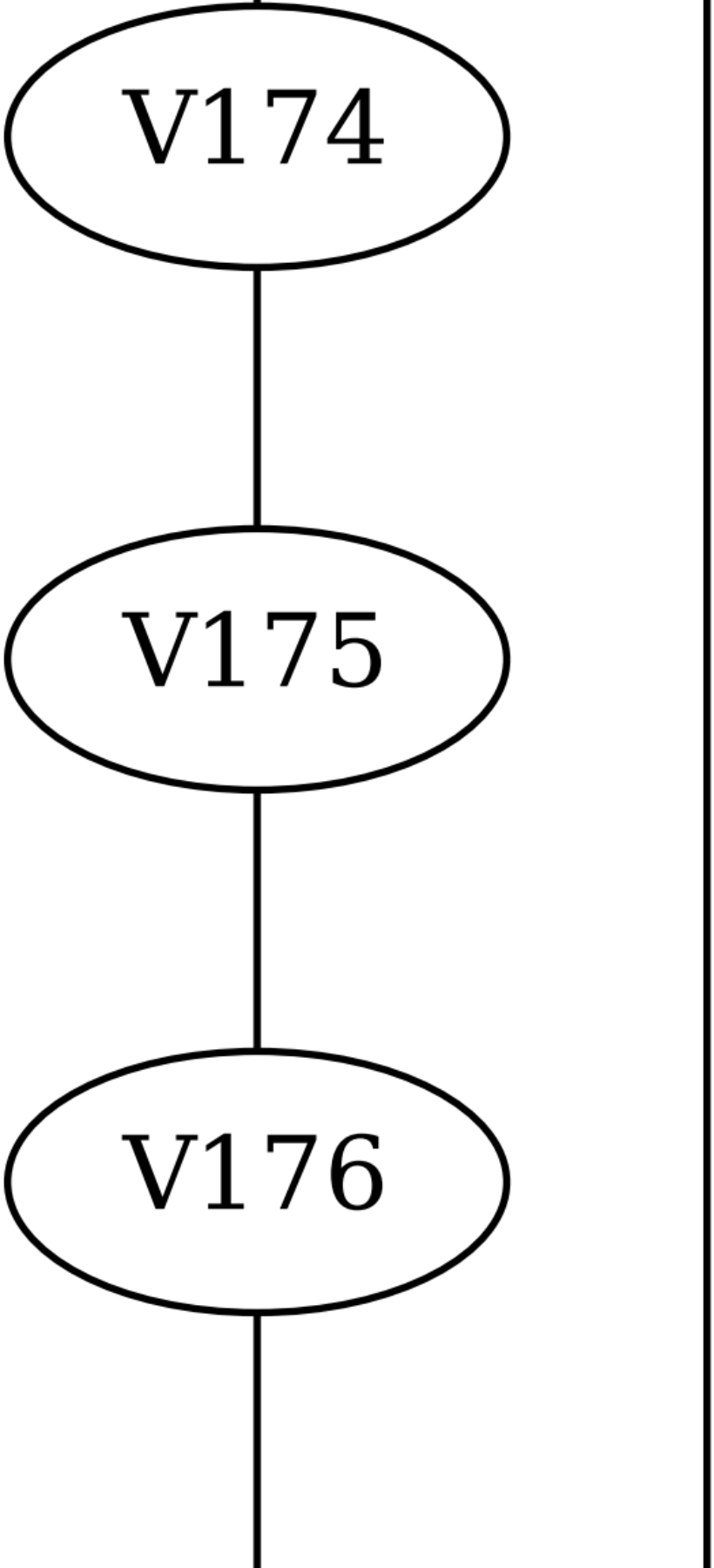
V174
V175
V176

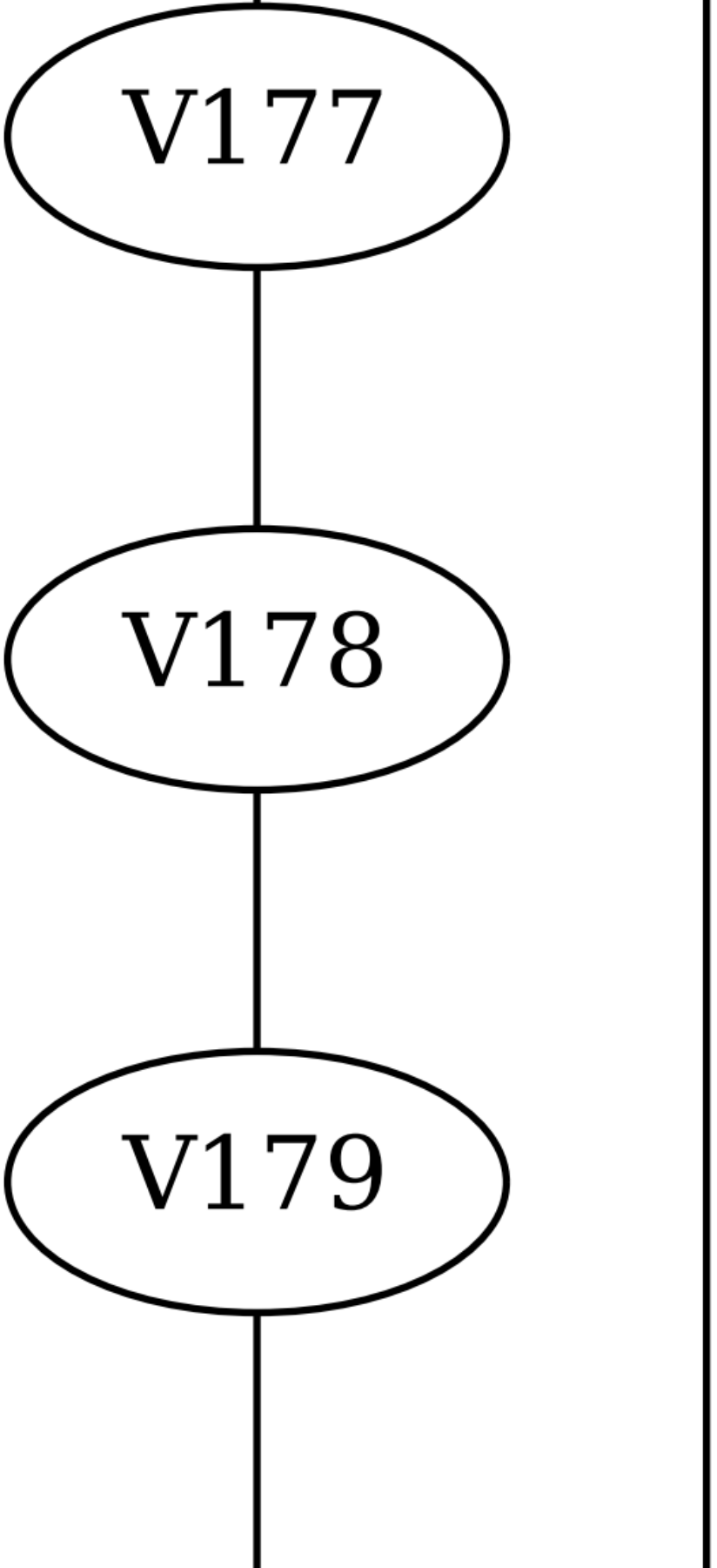
V177
V178
V179

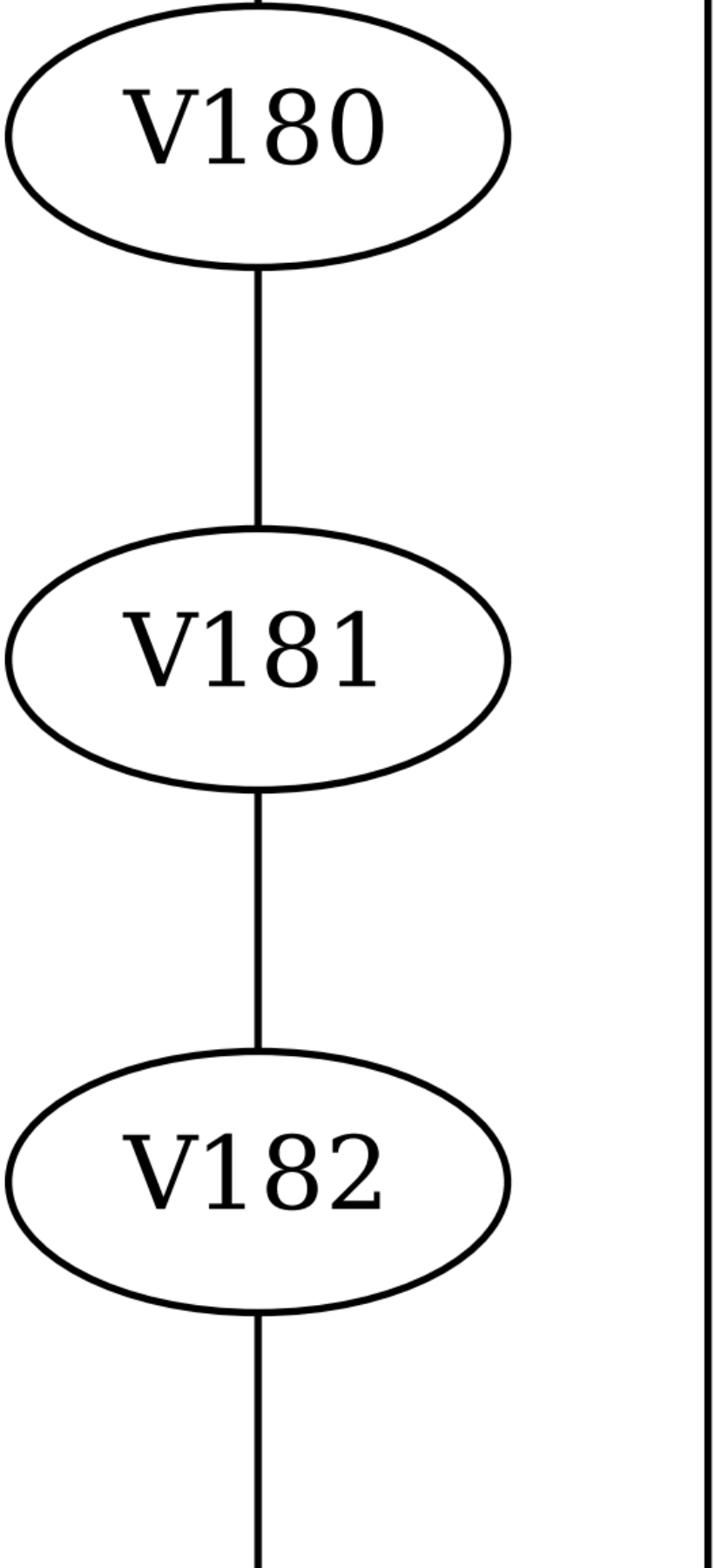
V180
V181
V182

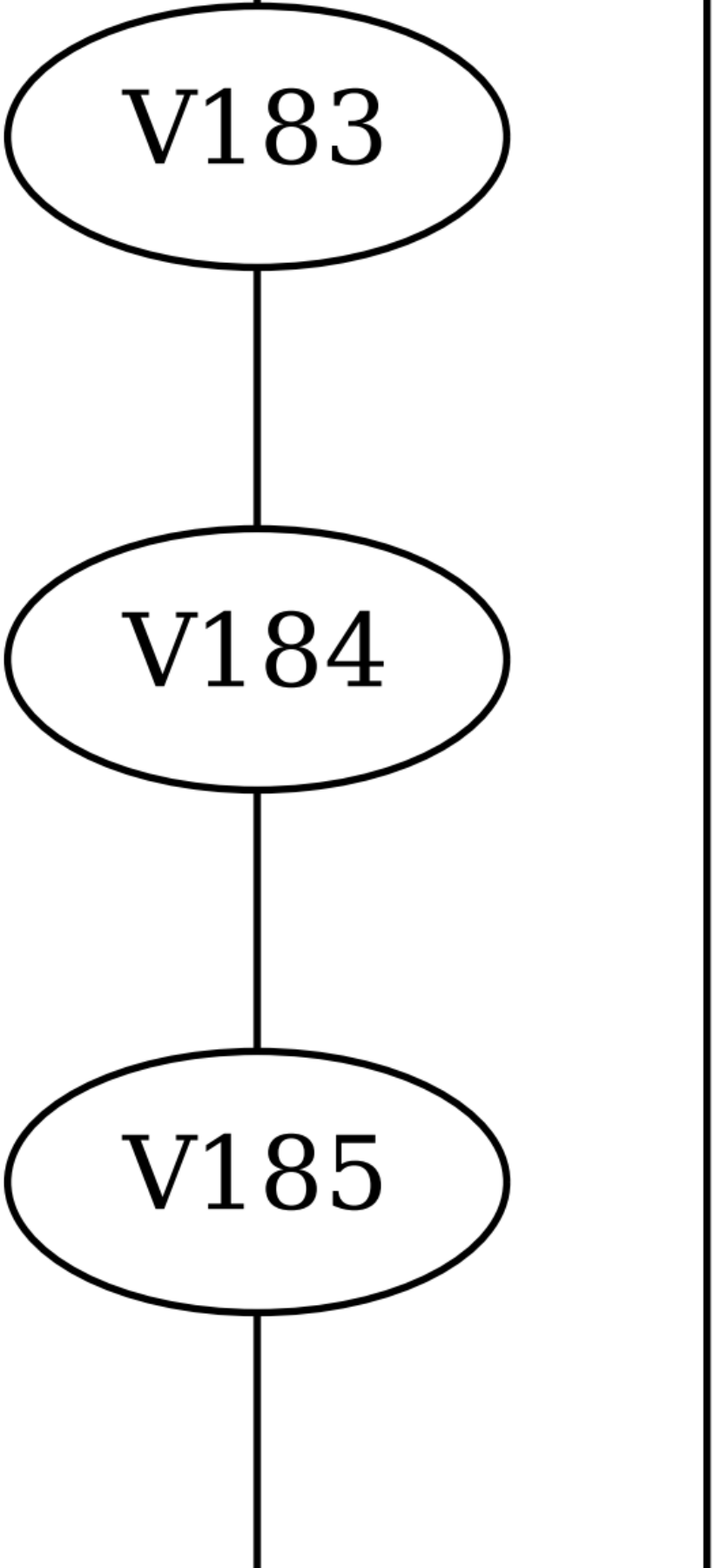
V183
V184
V185

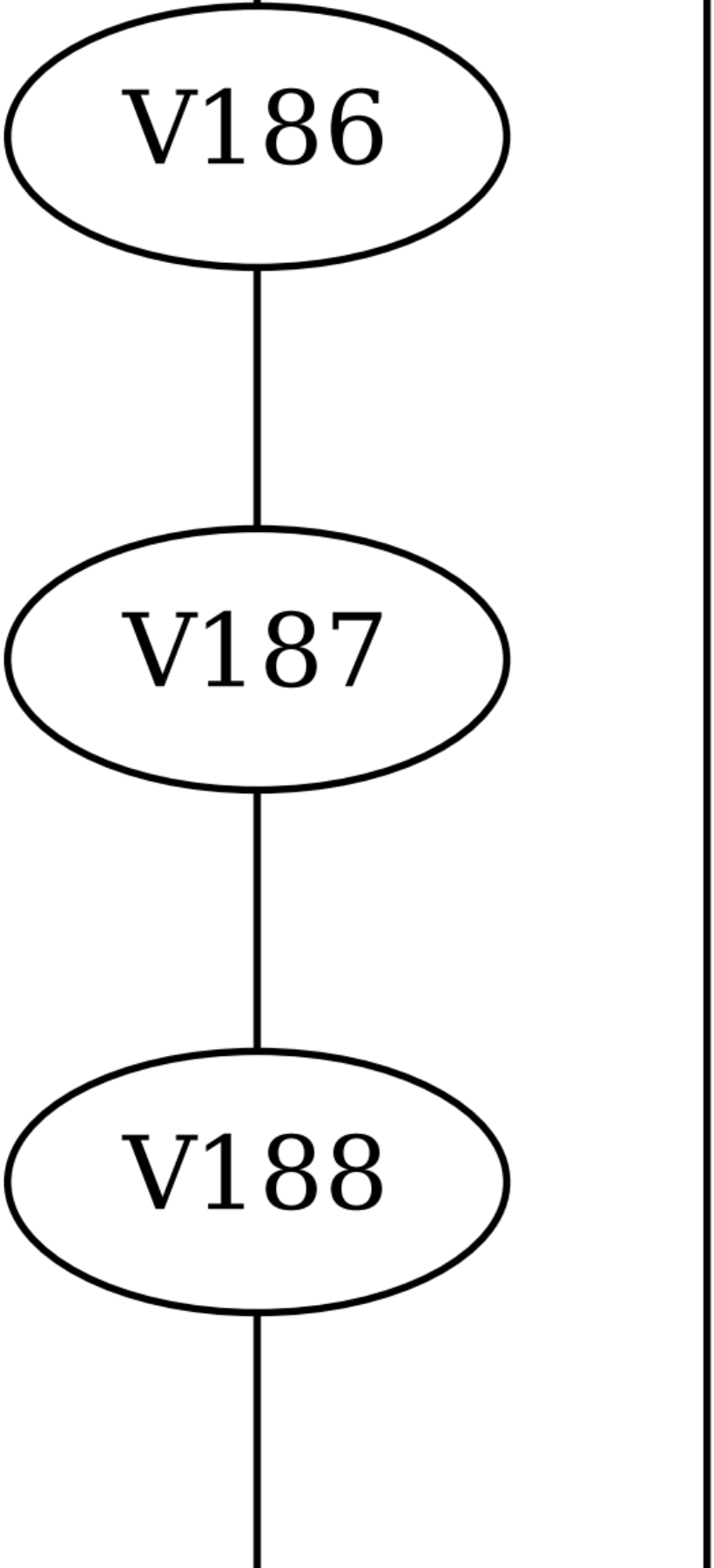
V186
V187
V188

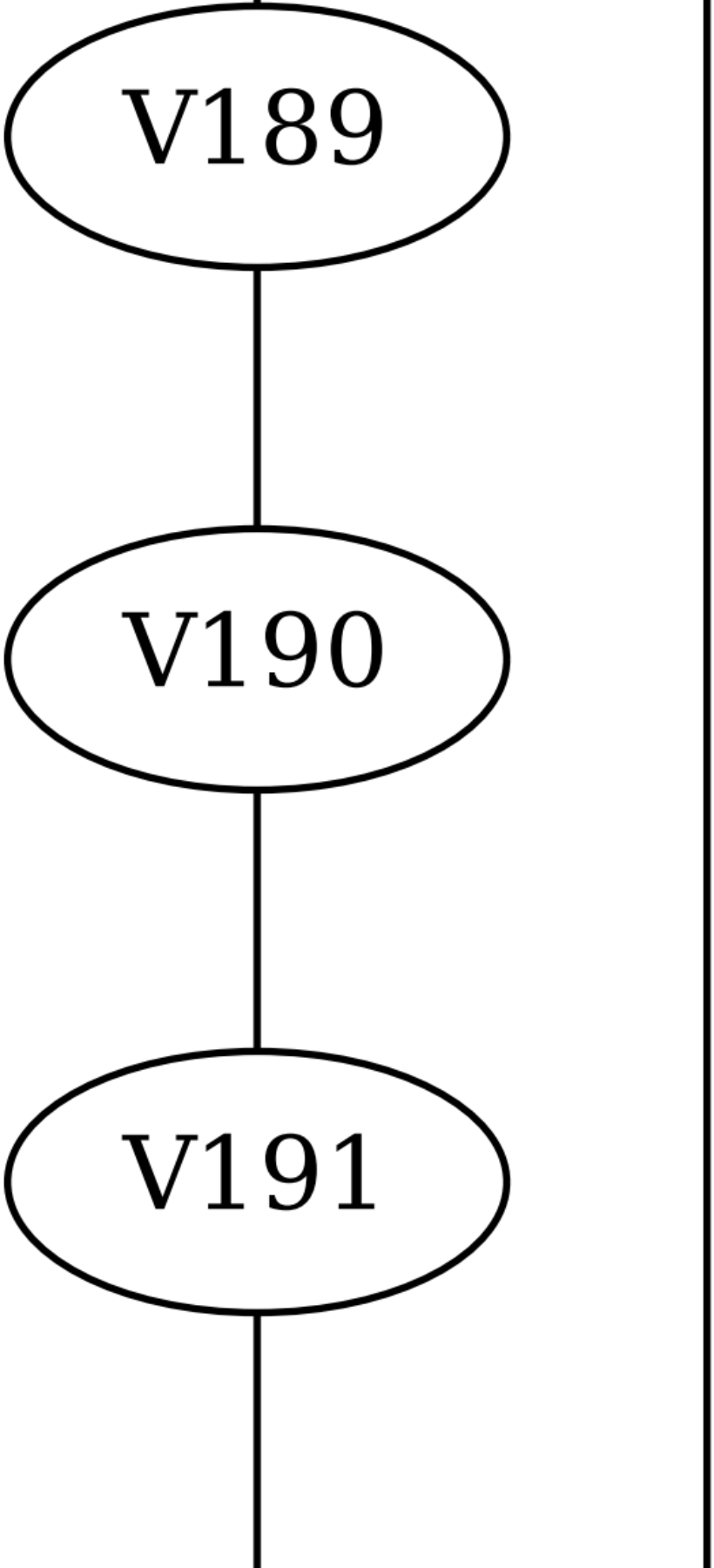
V189
V190
V191

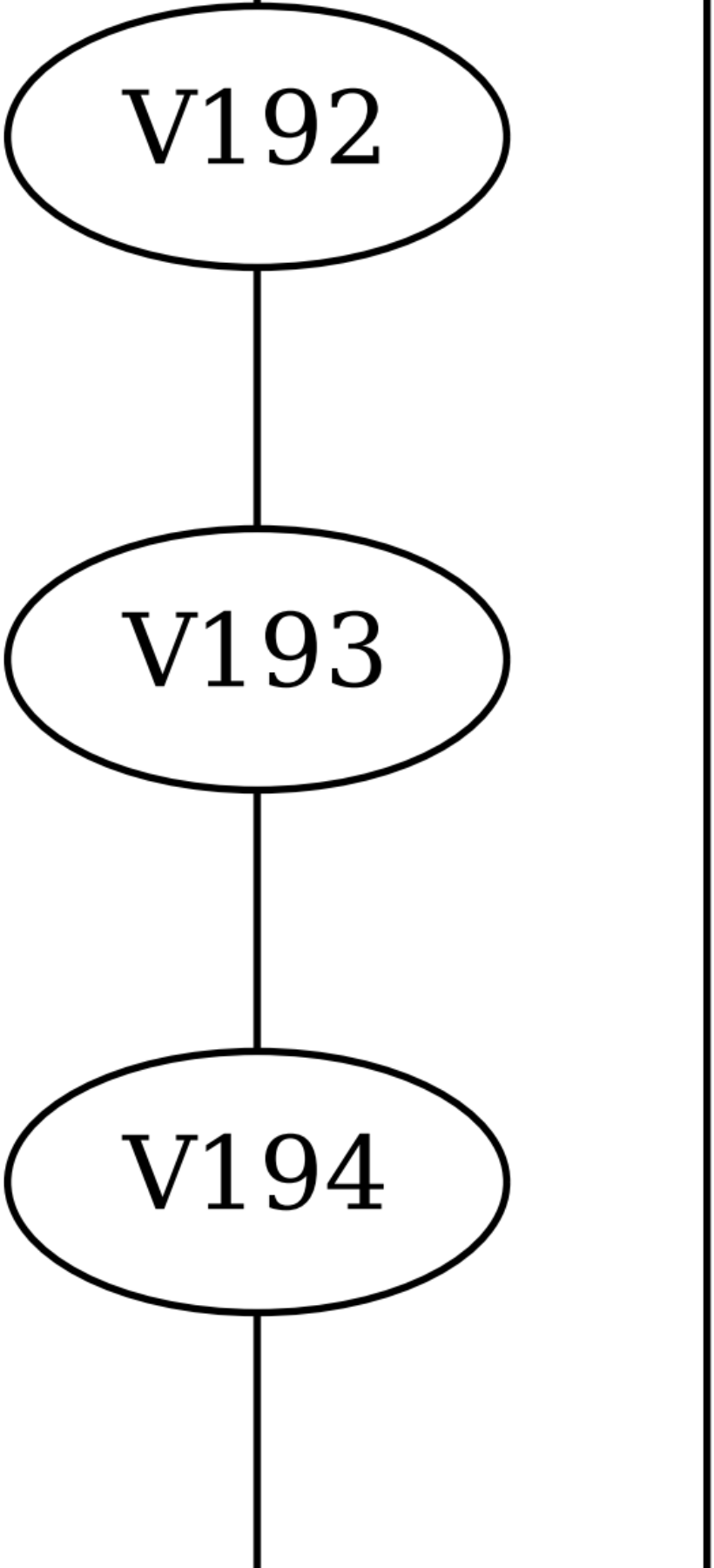
V192
V193
V194

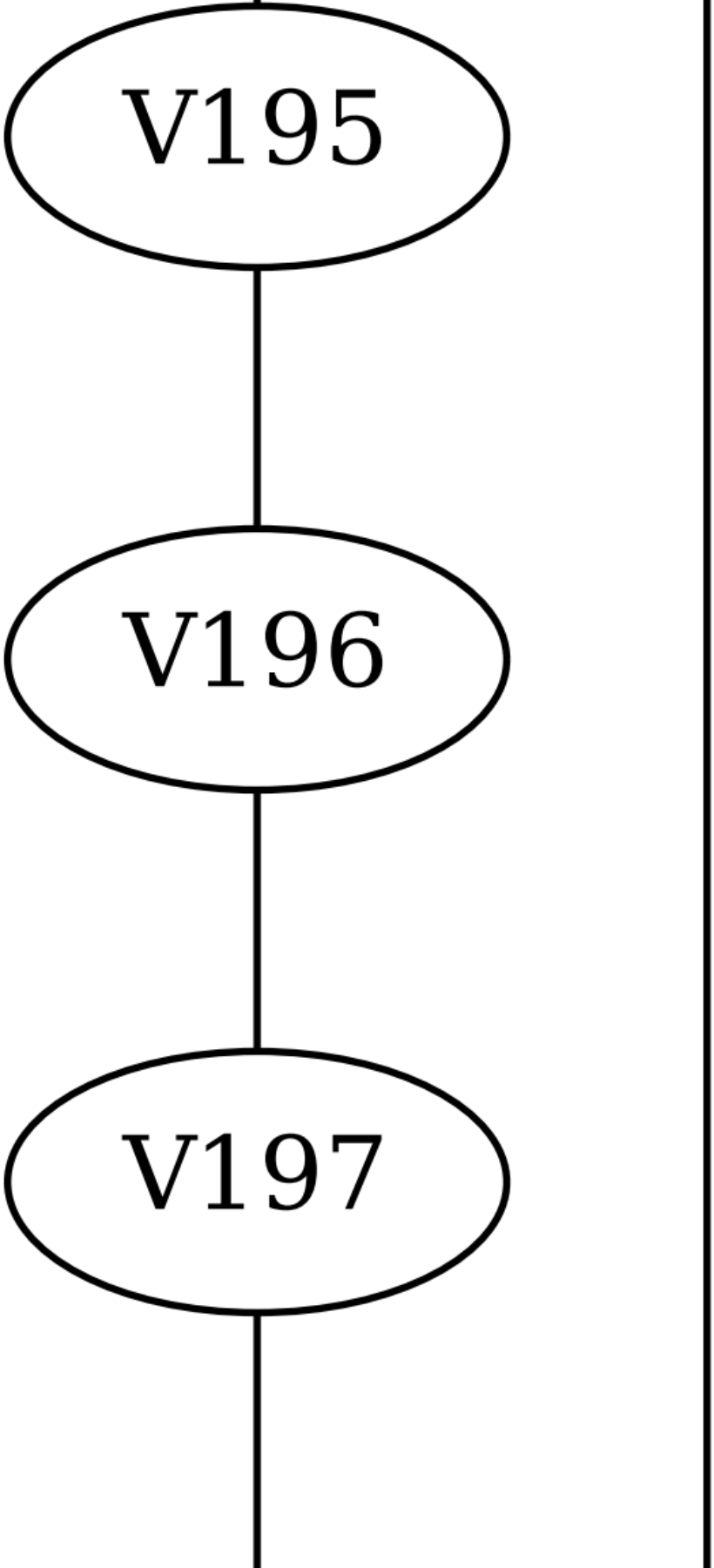
V195
V196
V197

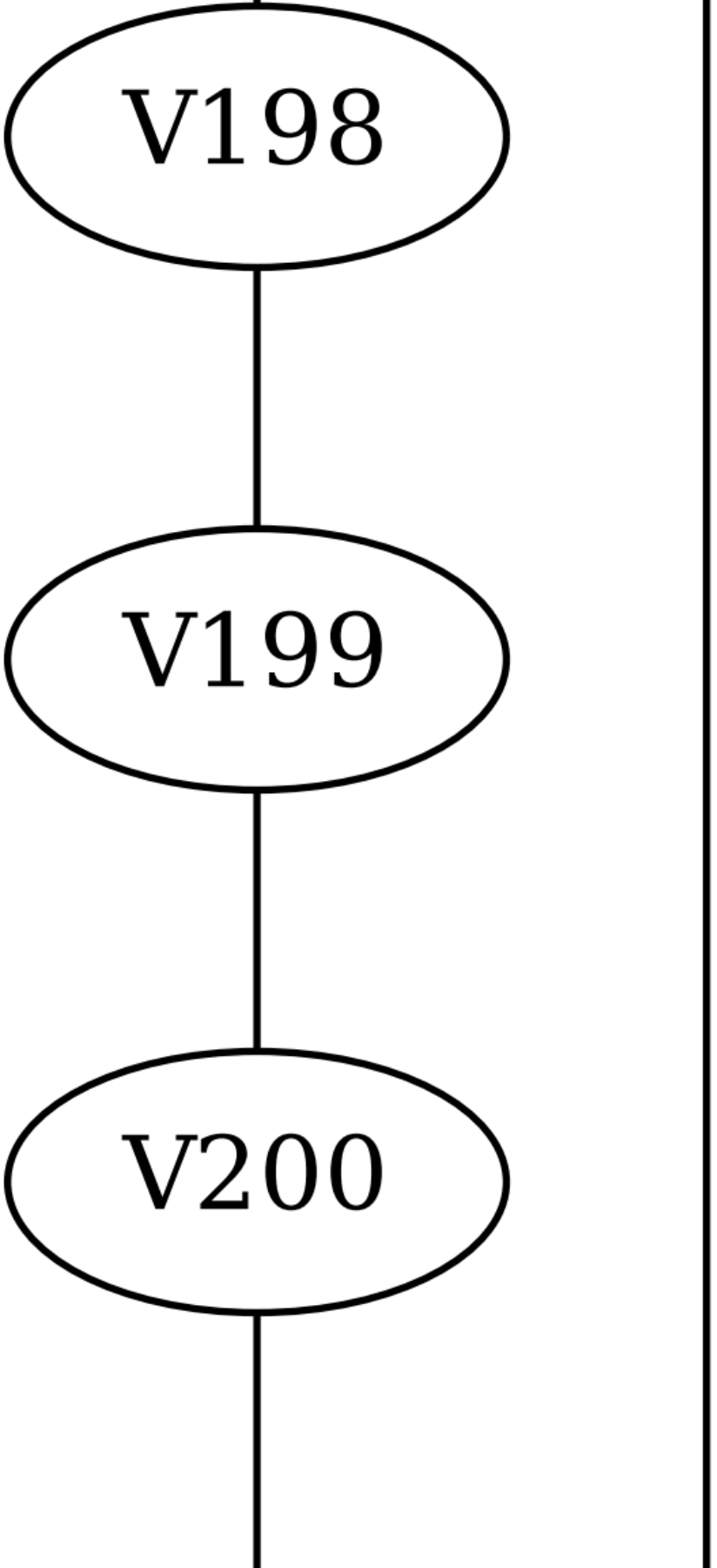
V198
V199
V200

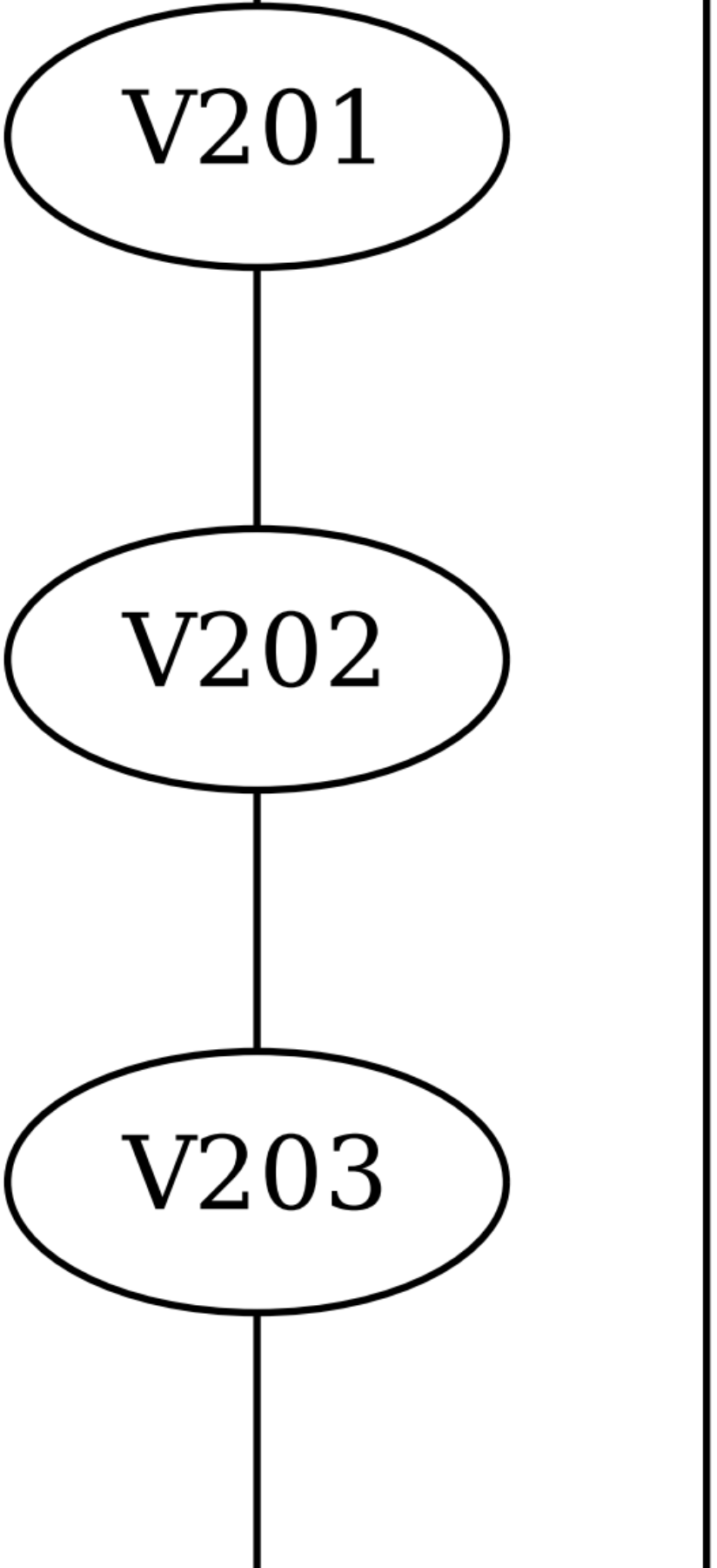
V201
V202
V203

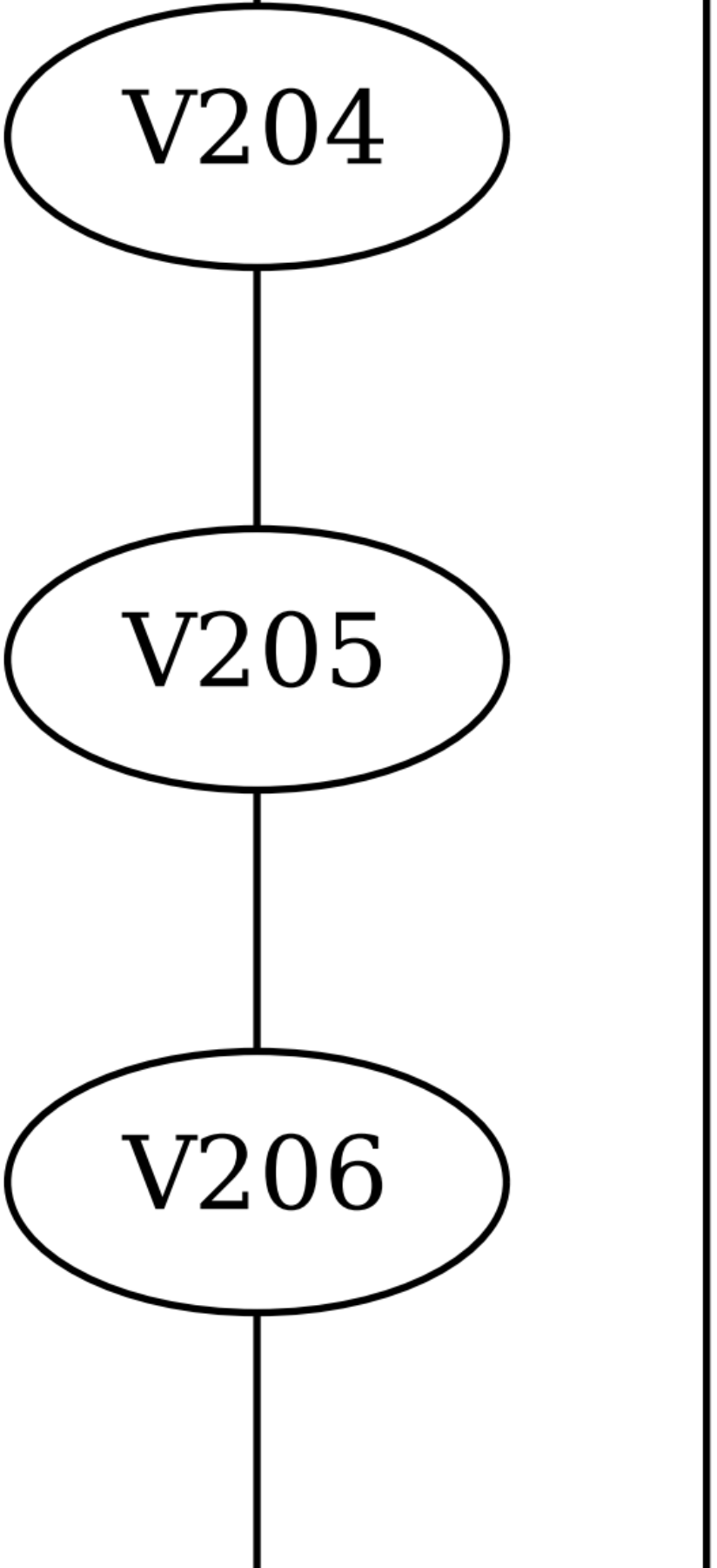
V204
V205
V206

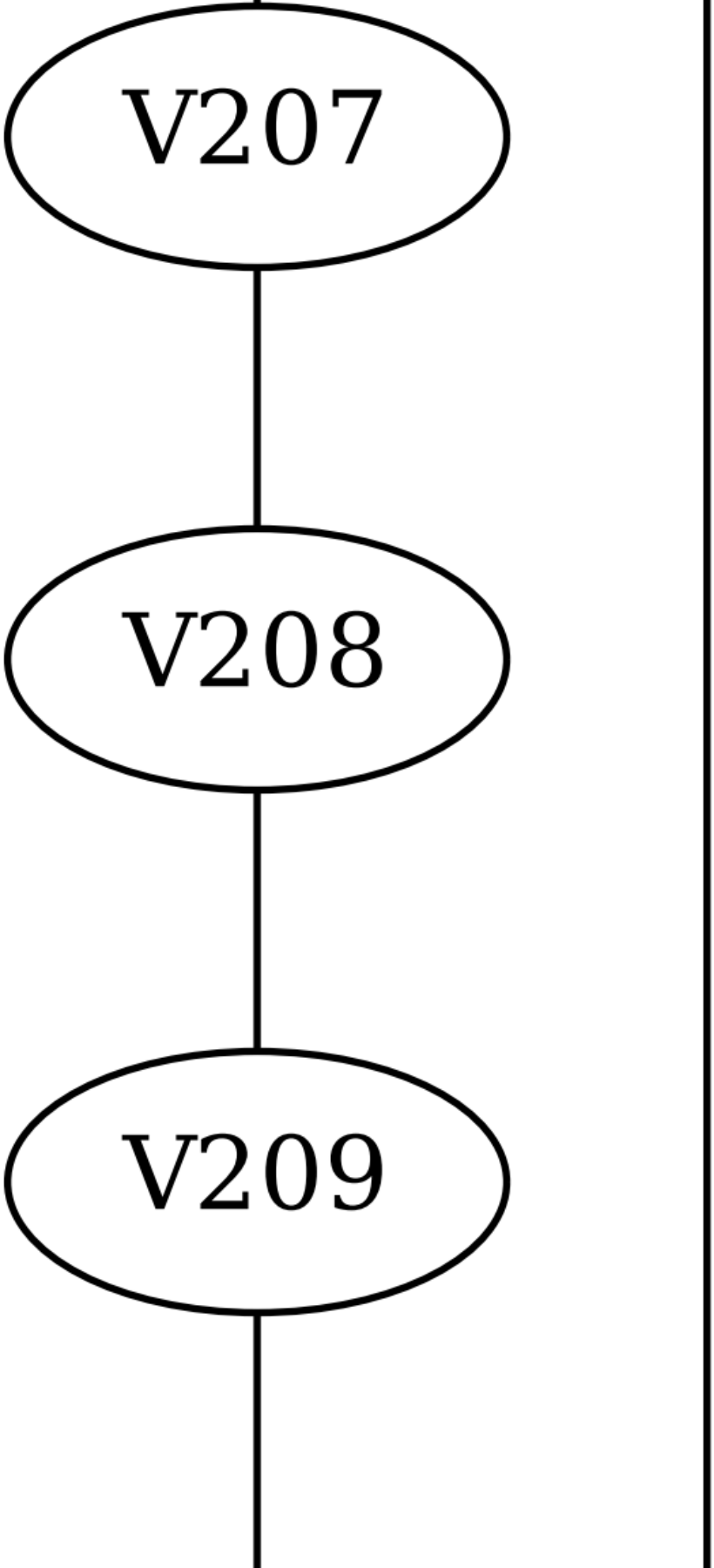
V207
V208
V209

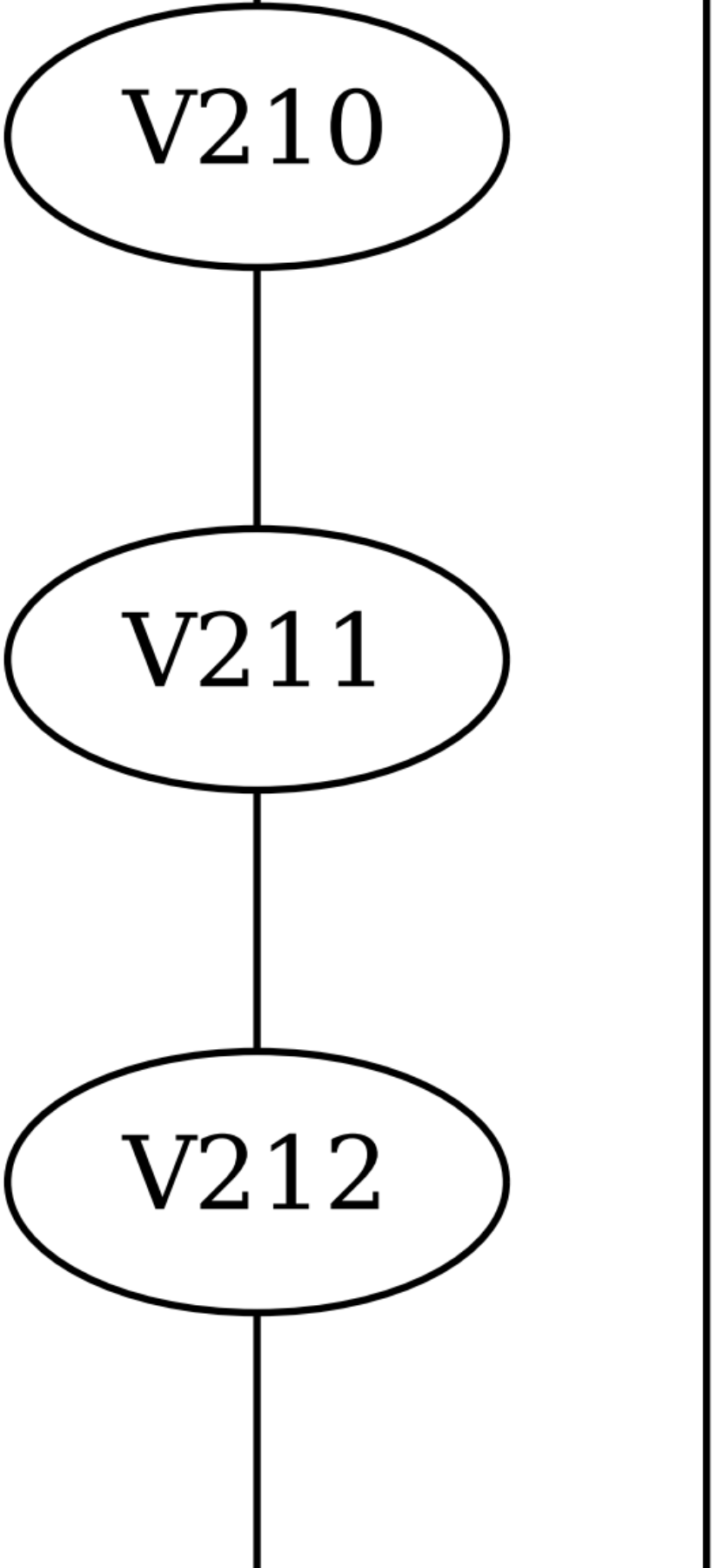
V210
V211
V212

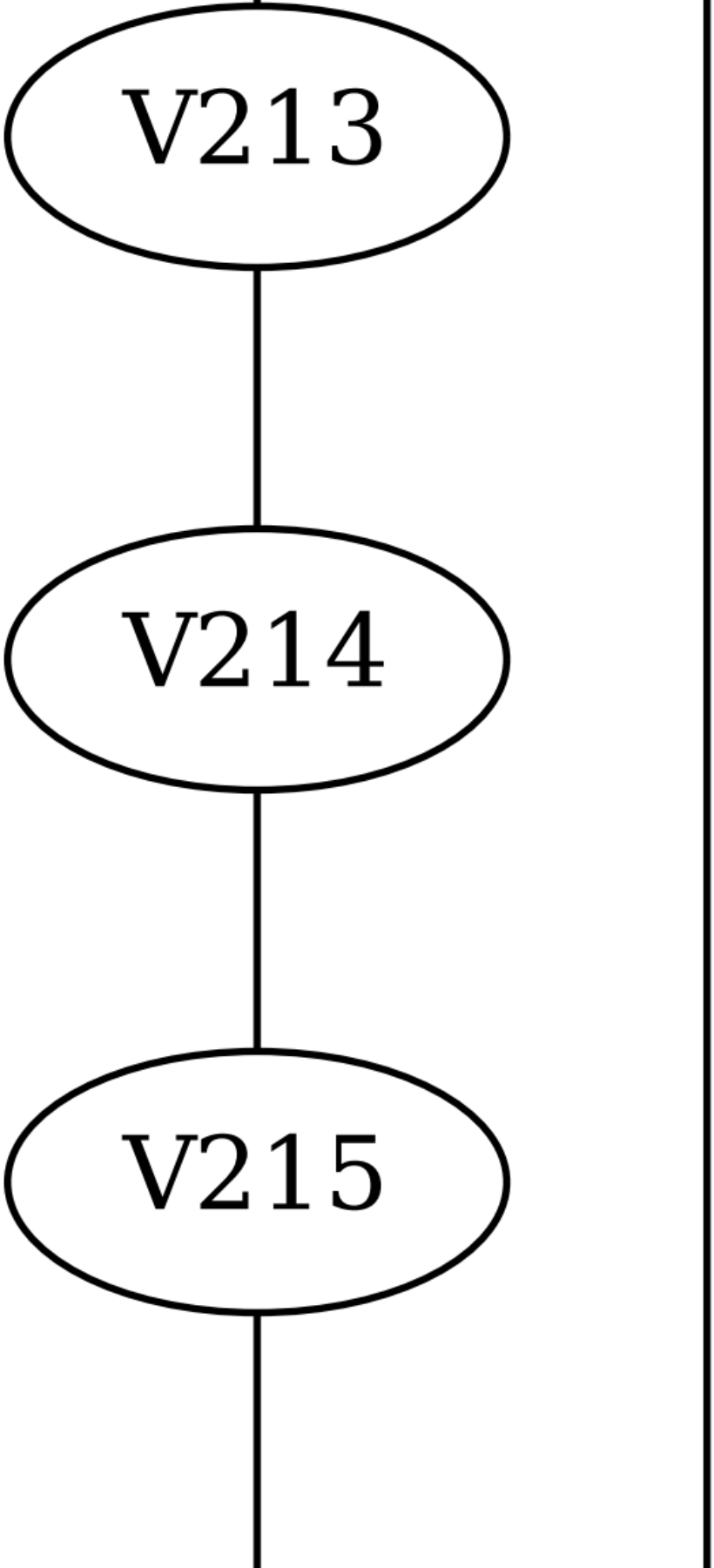
V213
V214
V215

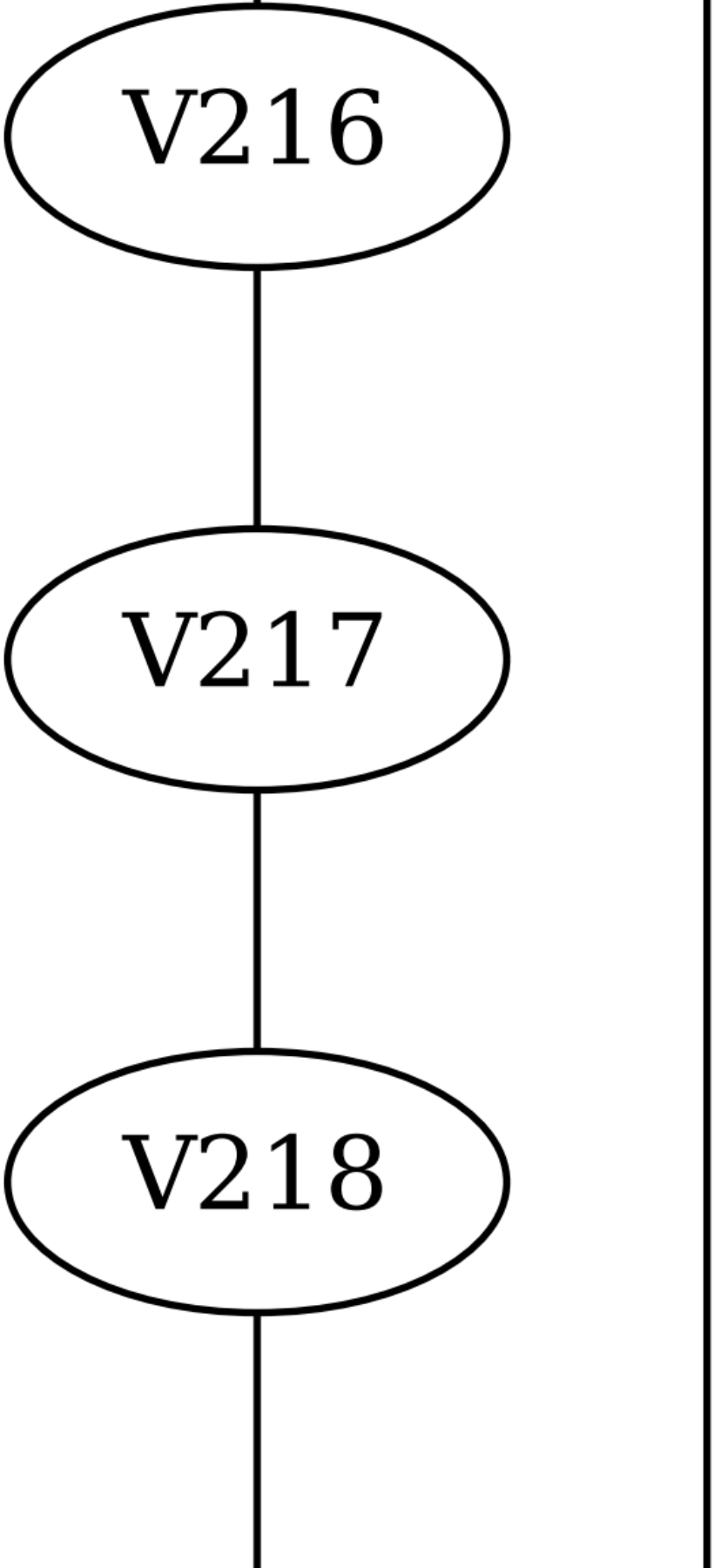
V216
V217
V218

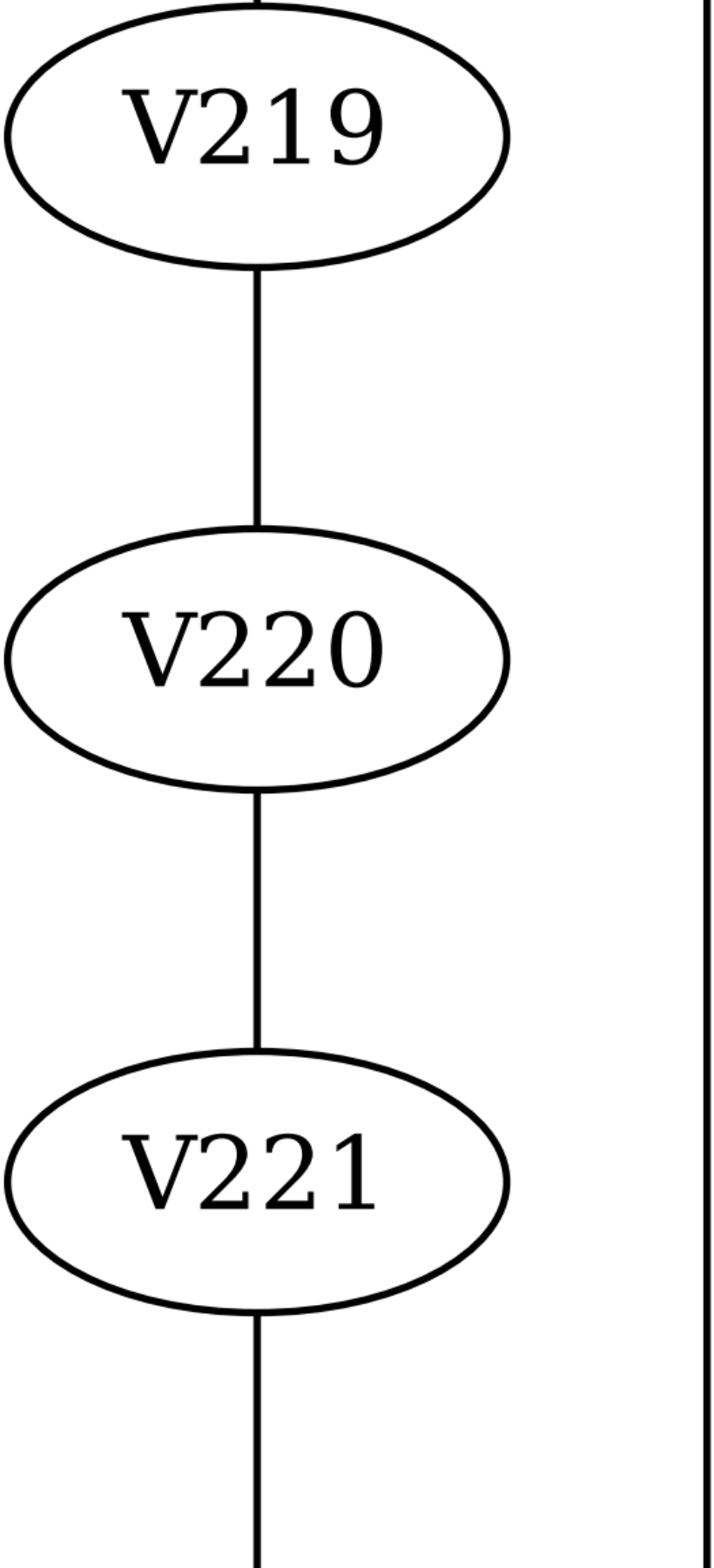
V219
V220
V221

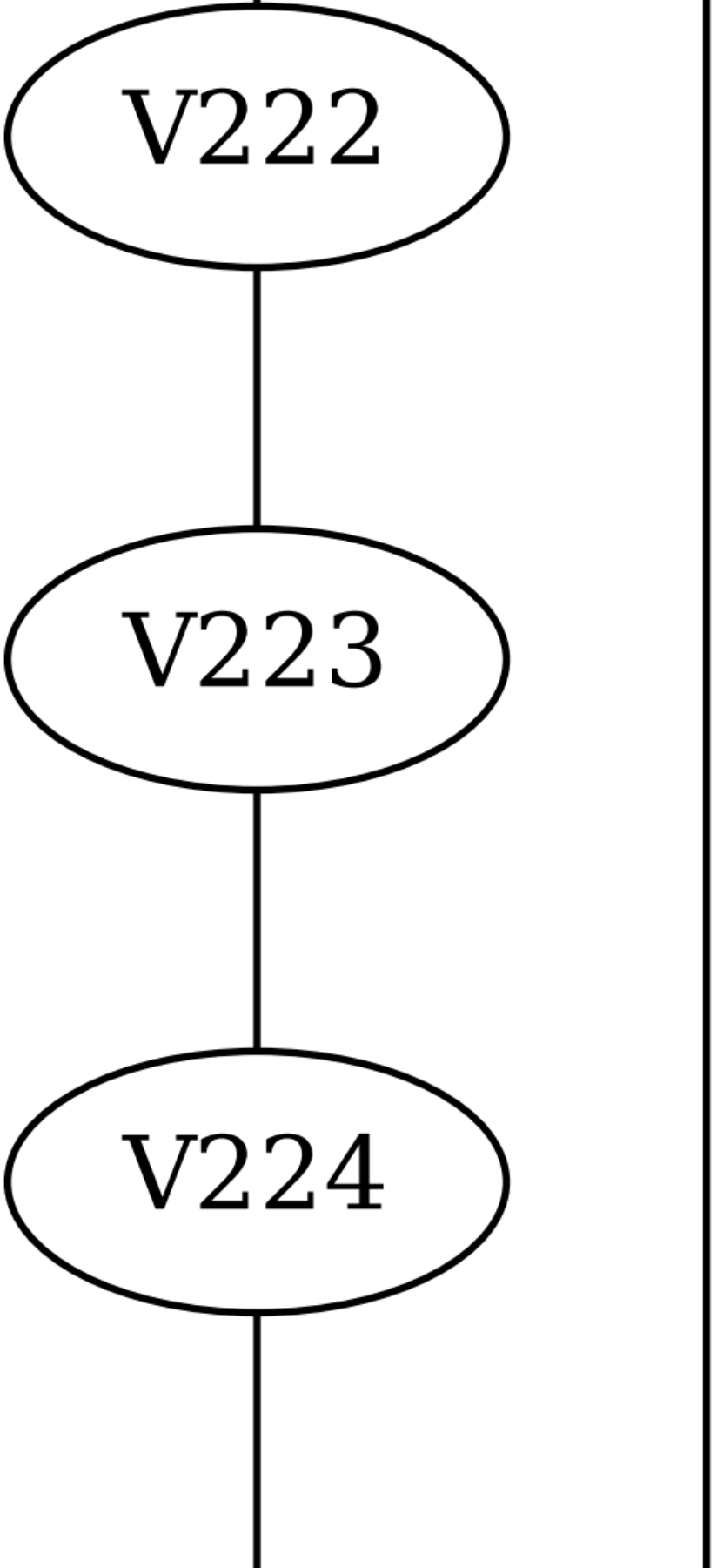
V222
V223
V224

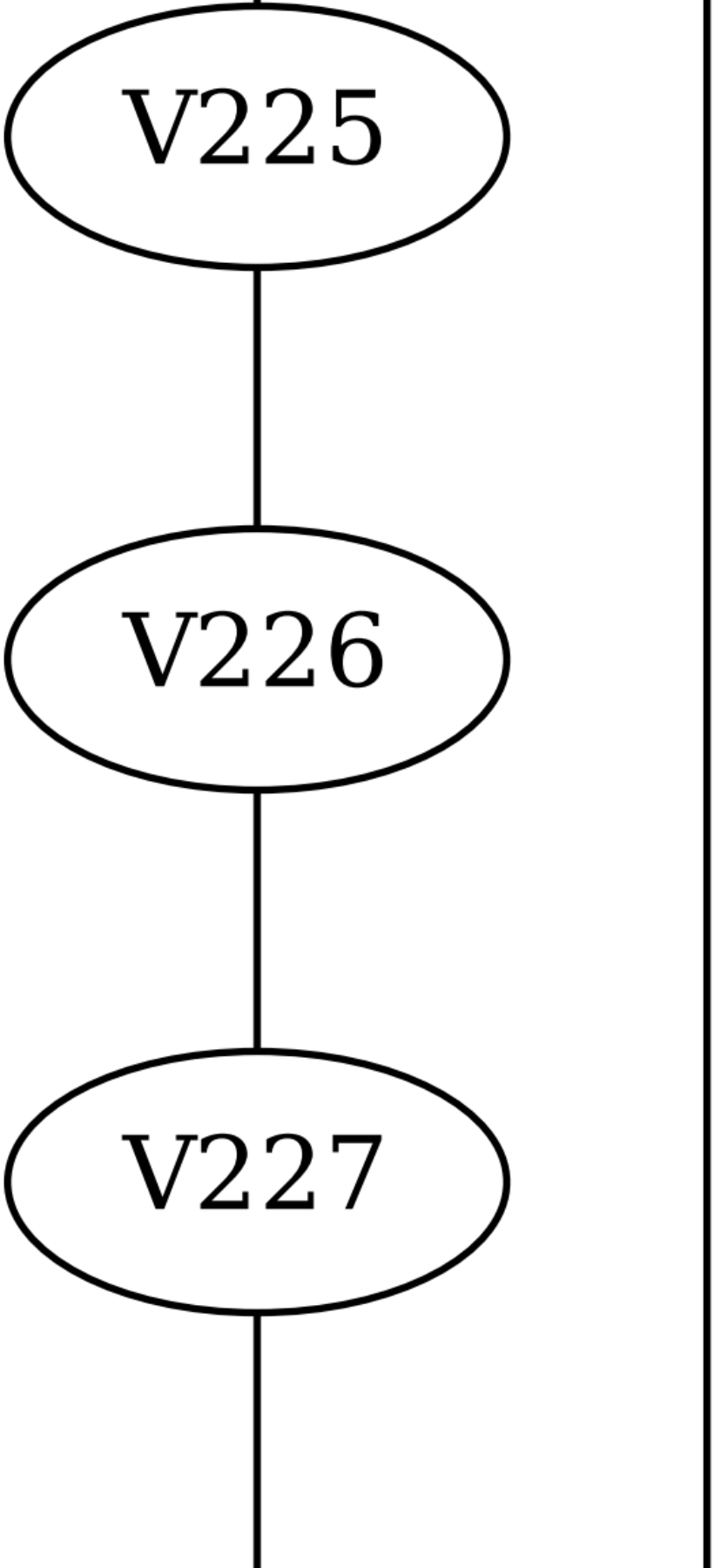
V225
V226
V227

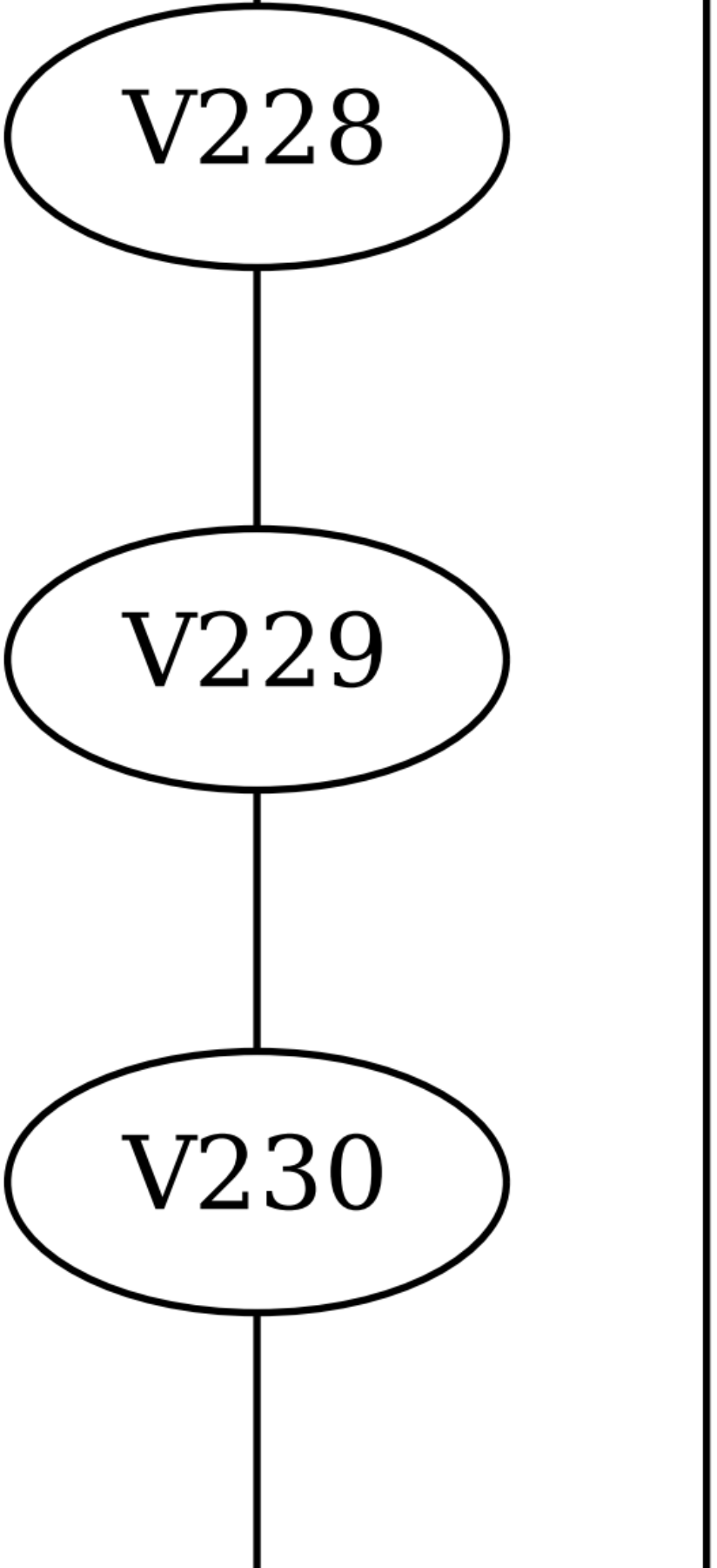
V228
V229
V230

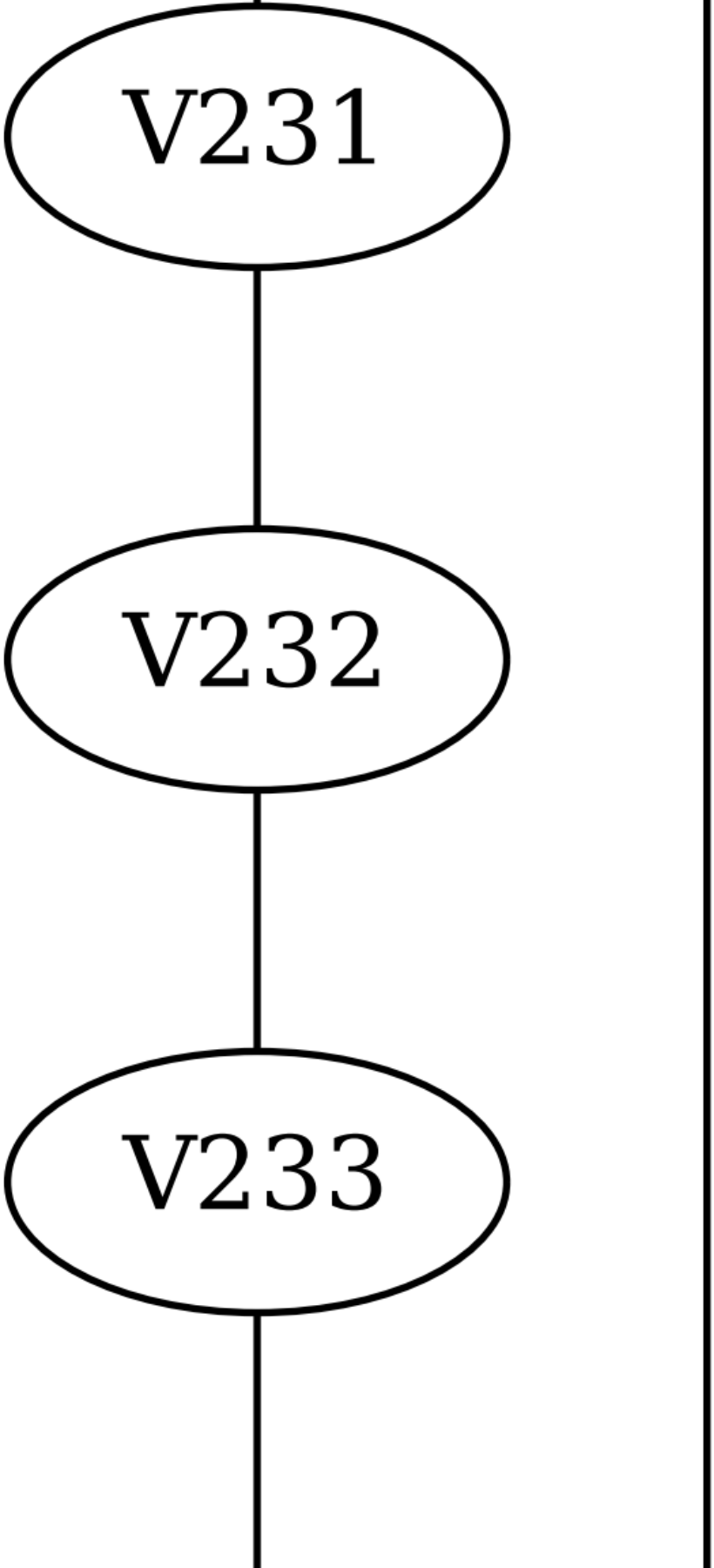
V231
V232
V233

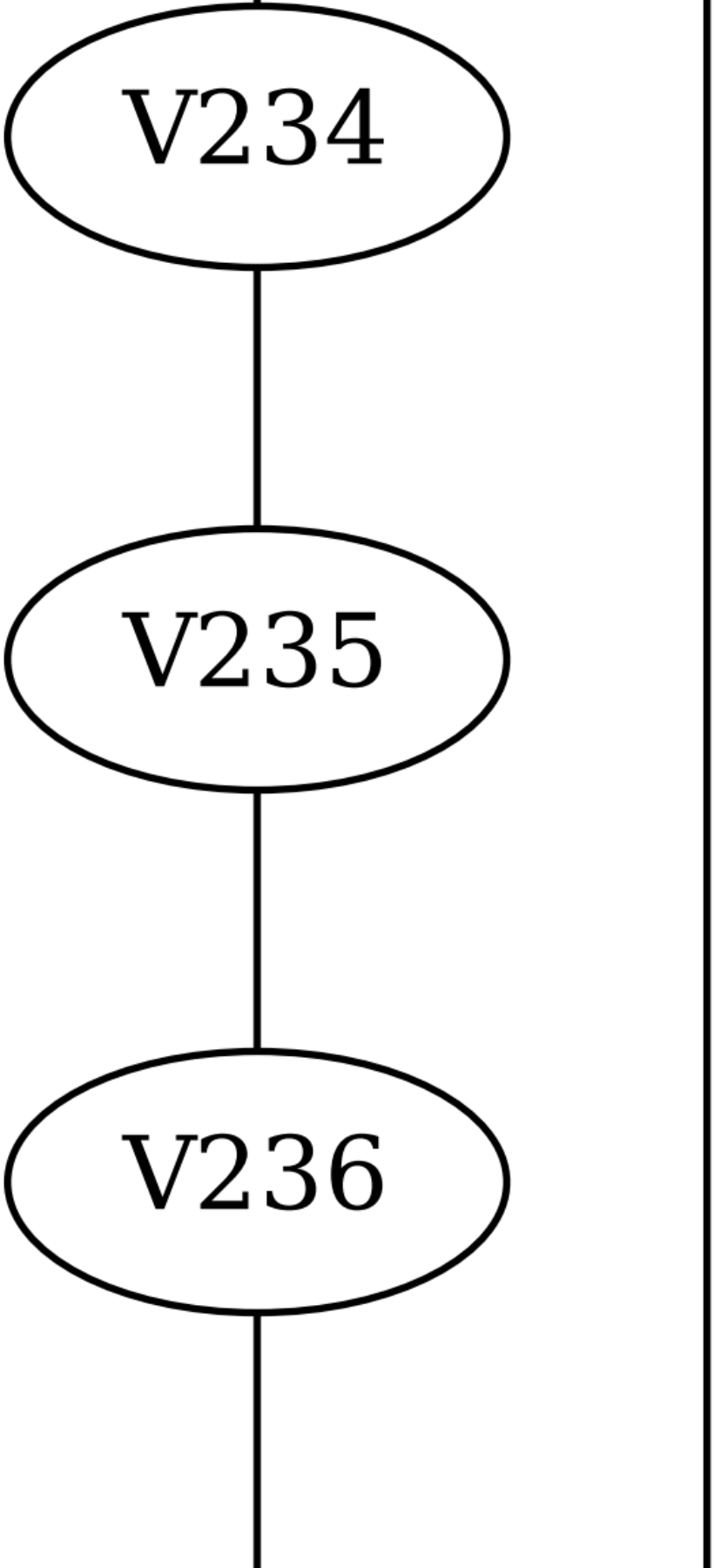
V234
V235
V236

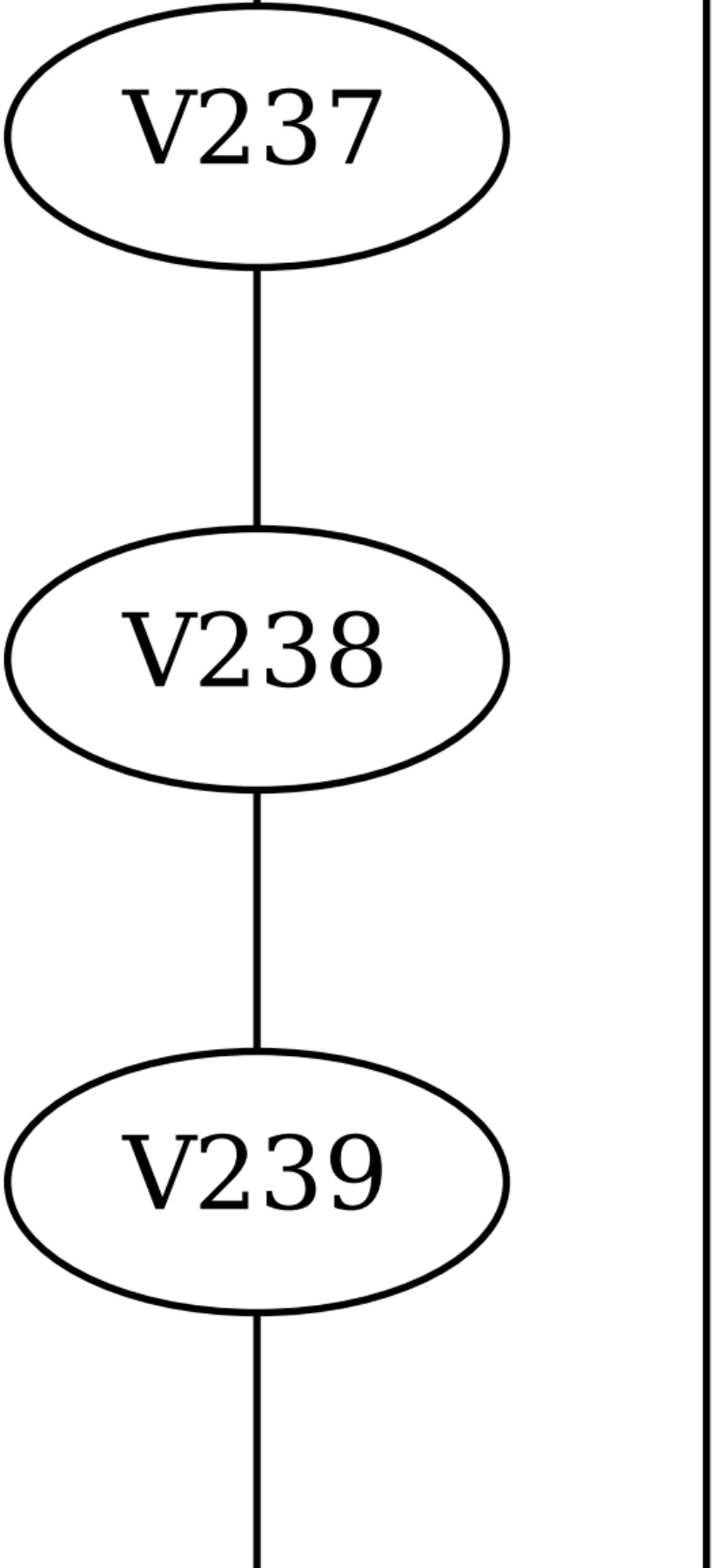
V237
V238
V239

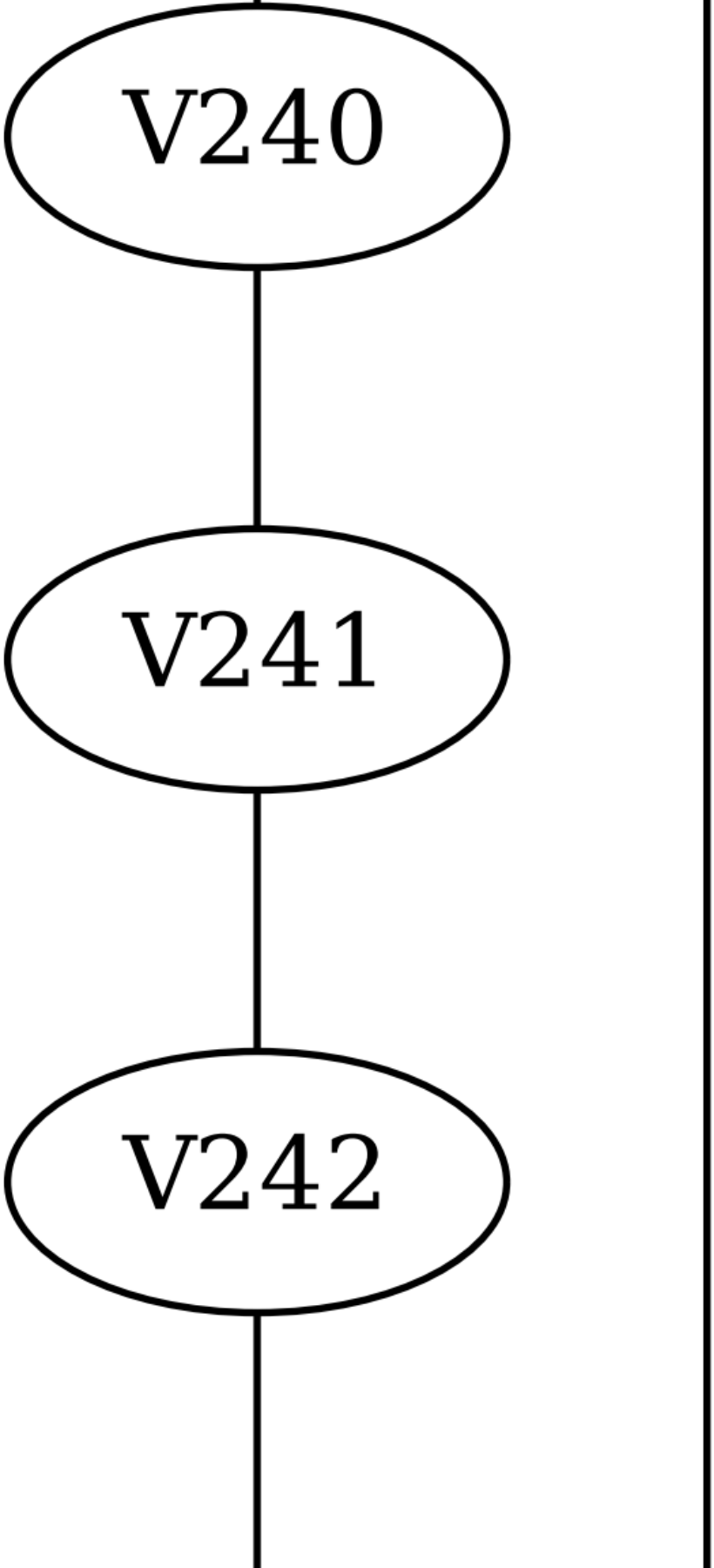
V240
V241
V242

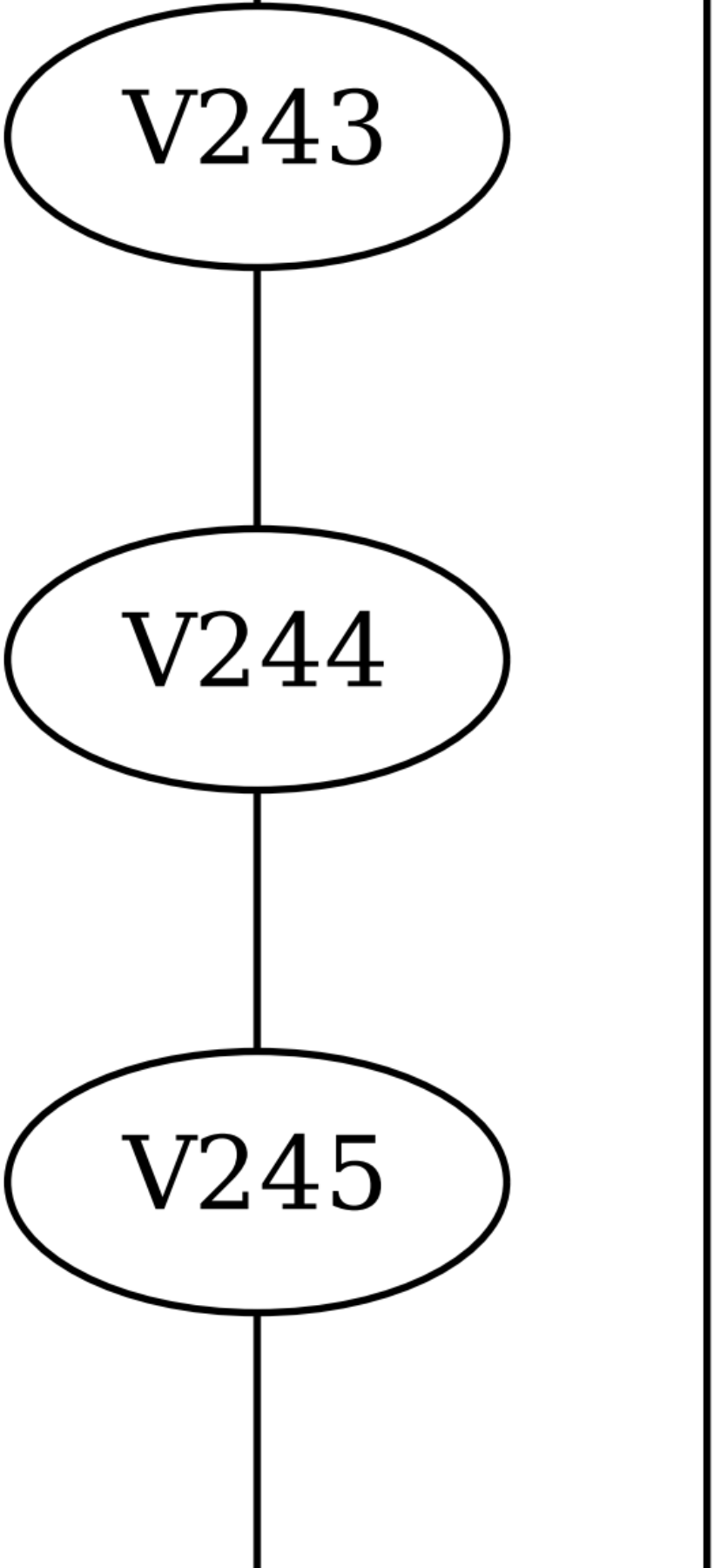
V243
V244
V245

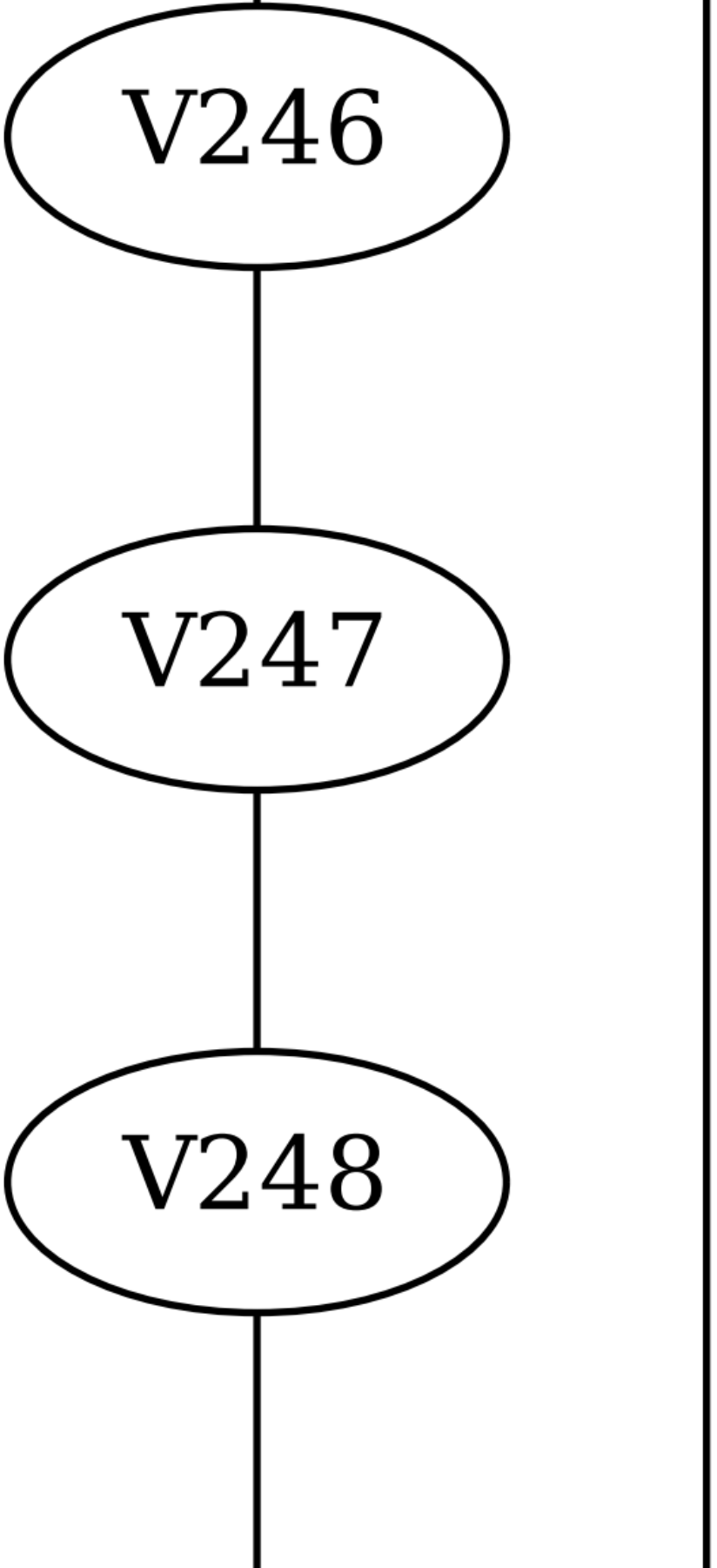
V246
V247
V248

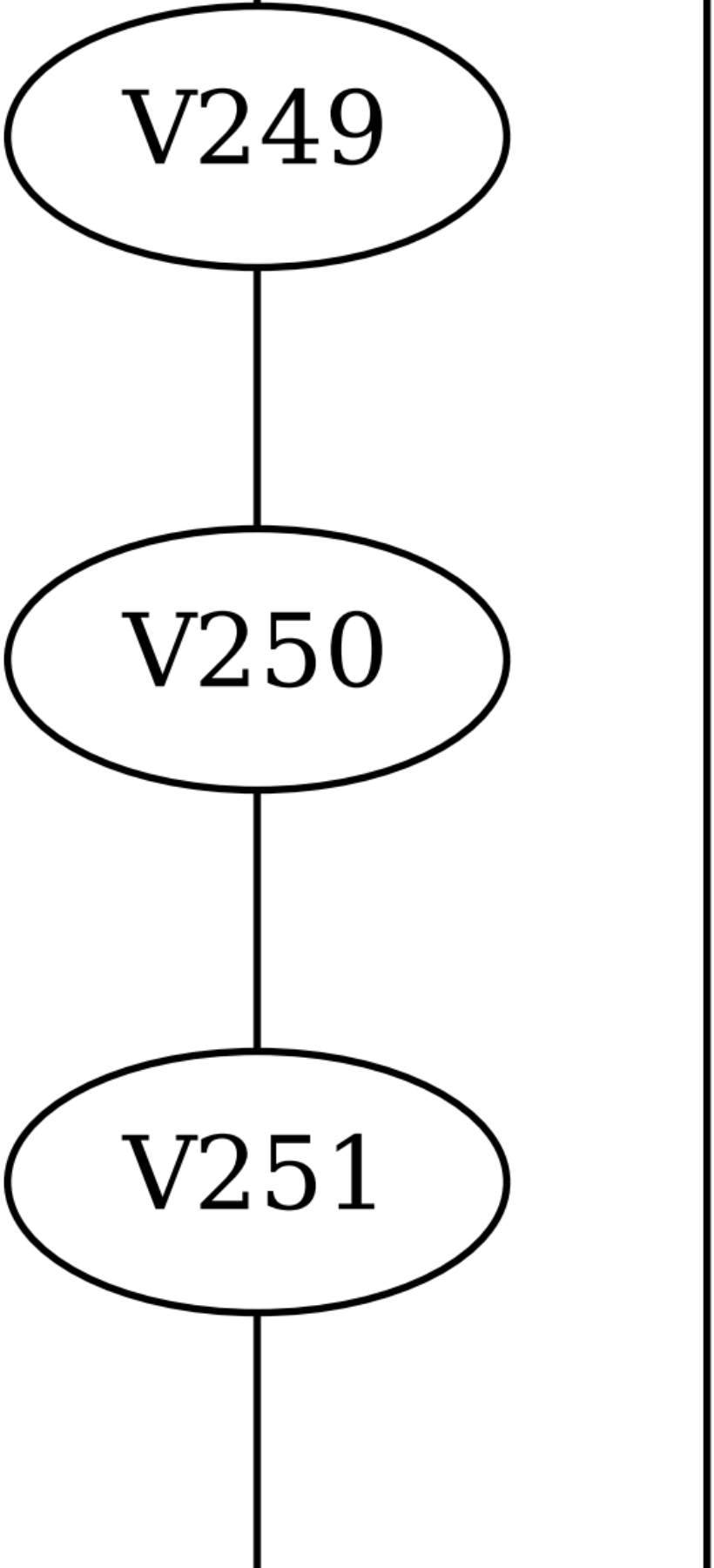
V249
V250
V251

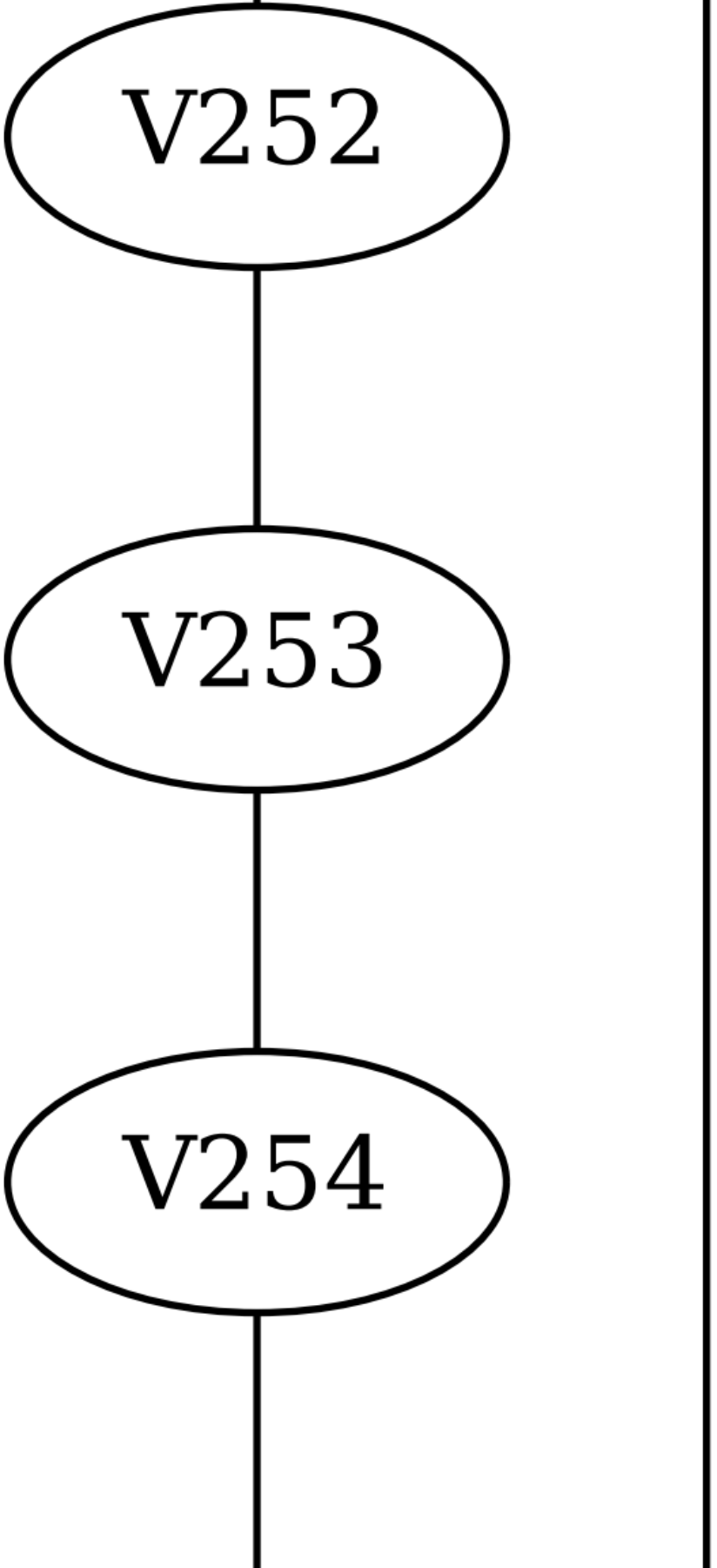
V252
V253
V254

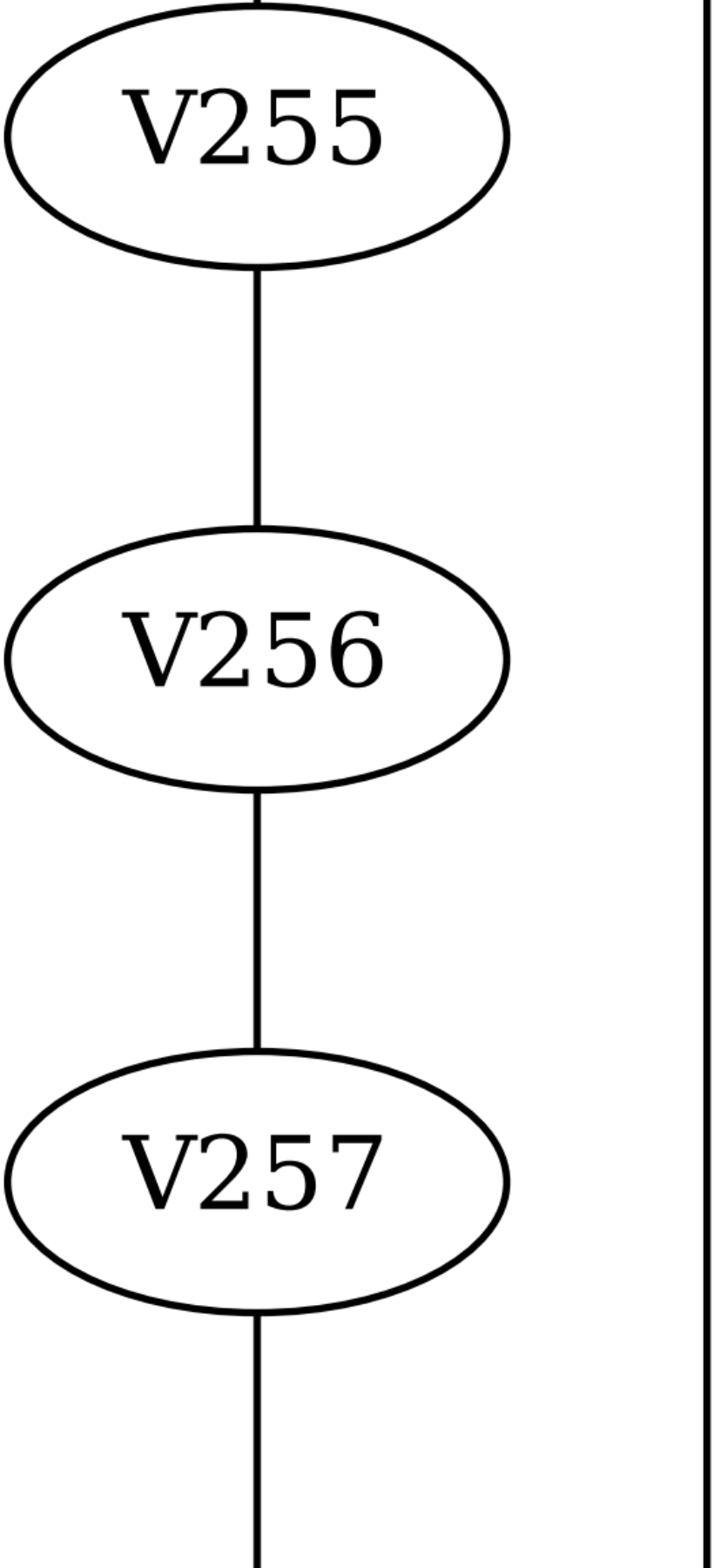
V255
V256
V257

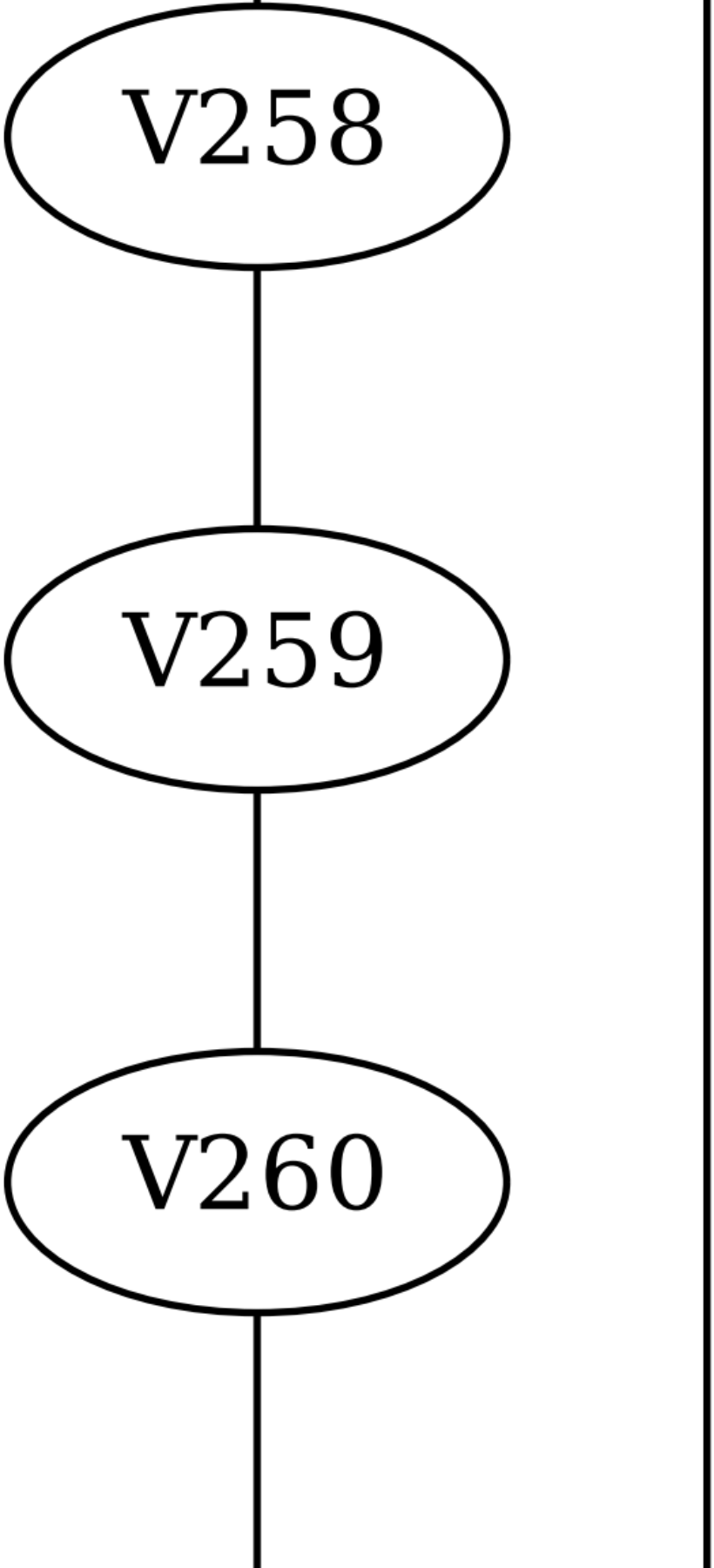
V258
V259
V260

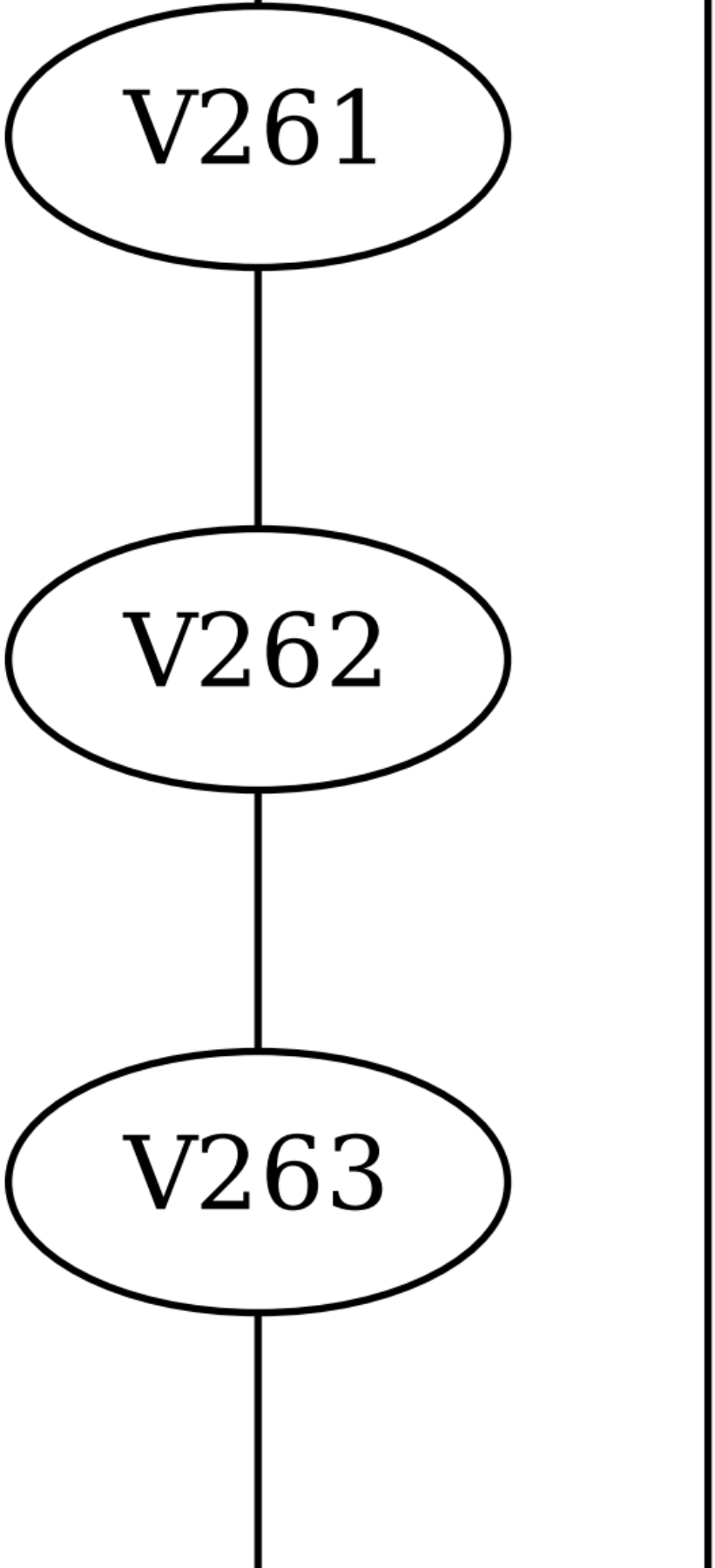
V261
V262
V263

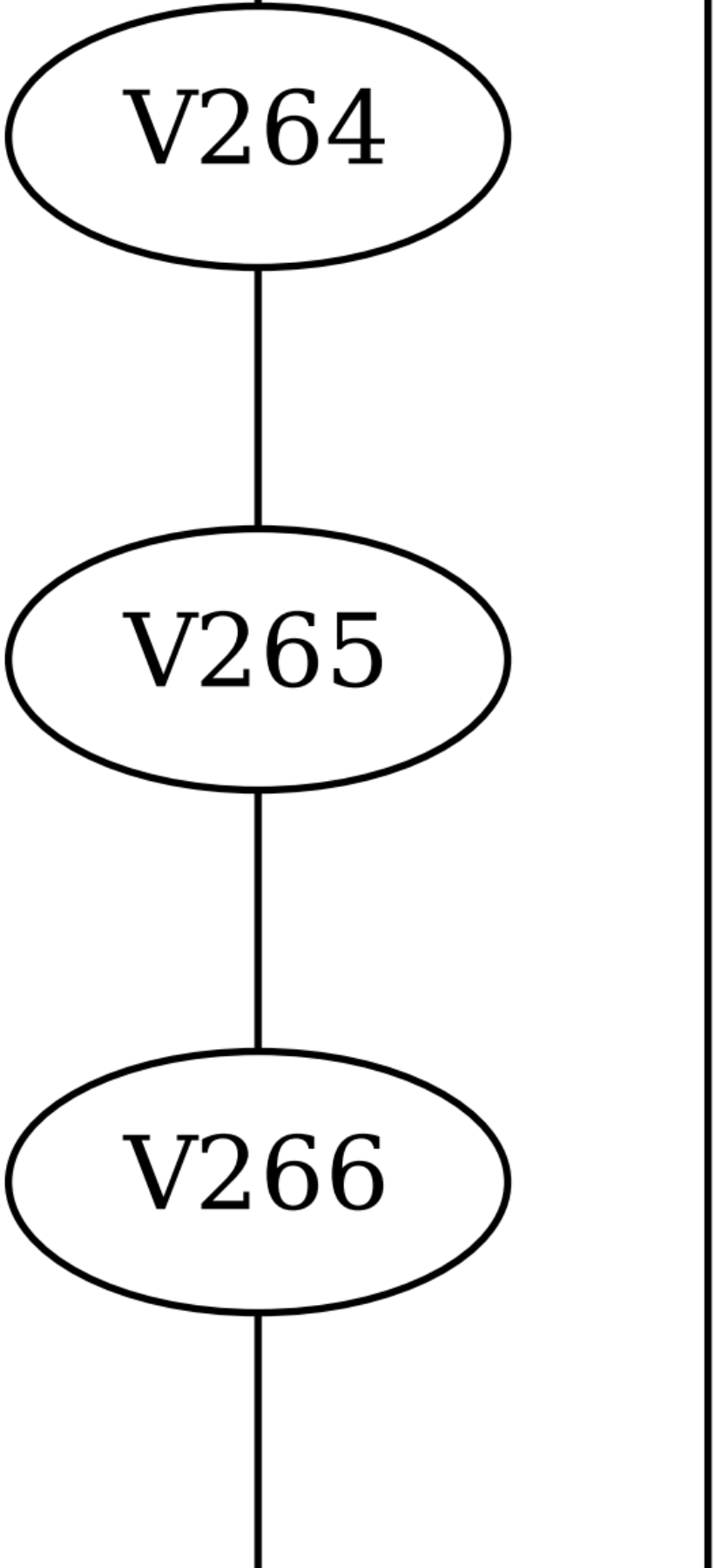
V264
V265
V266

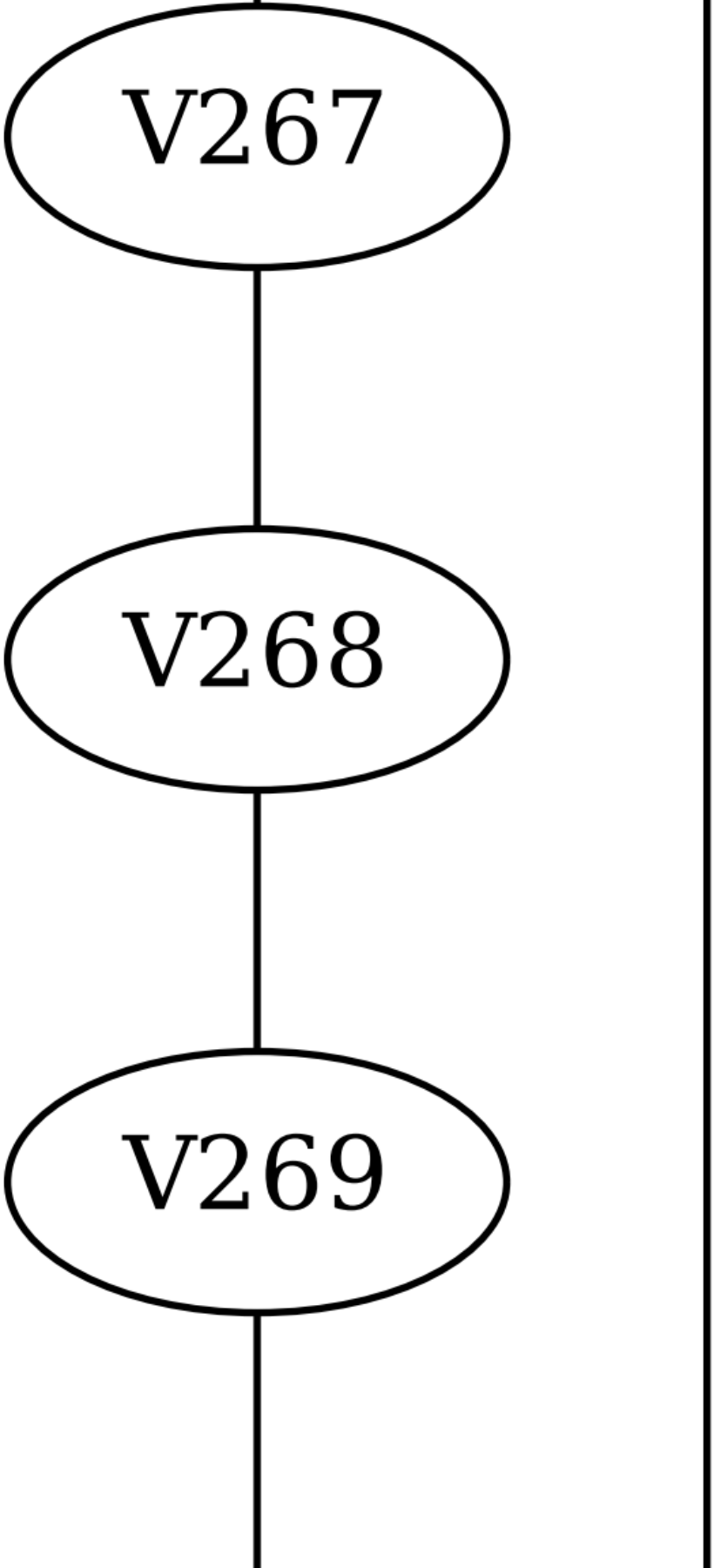
V267
V268
V269

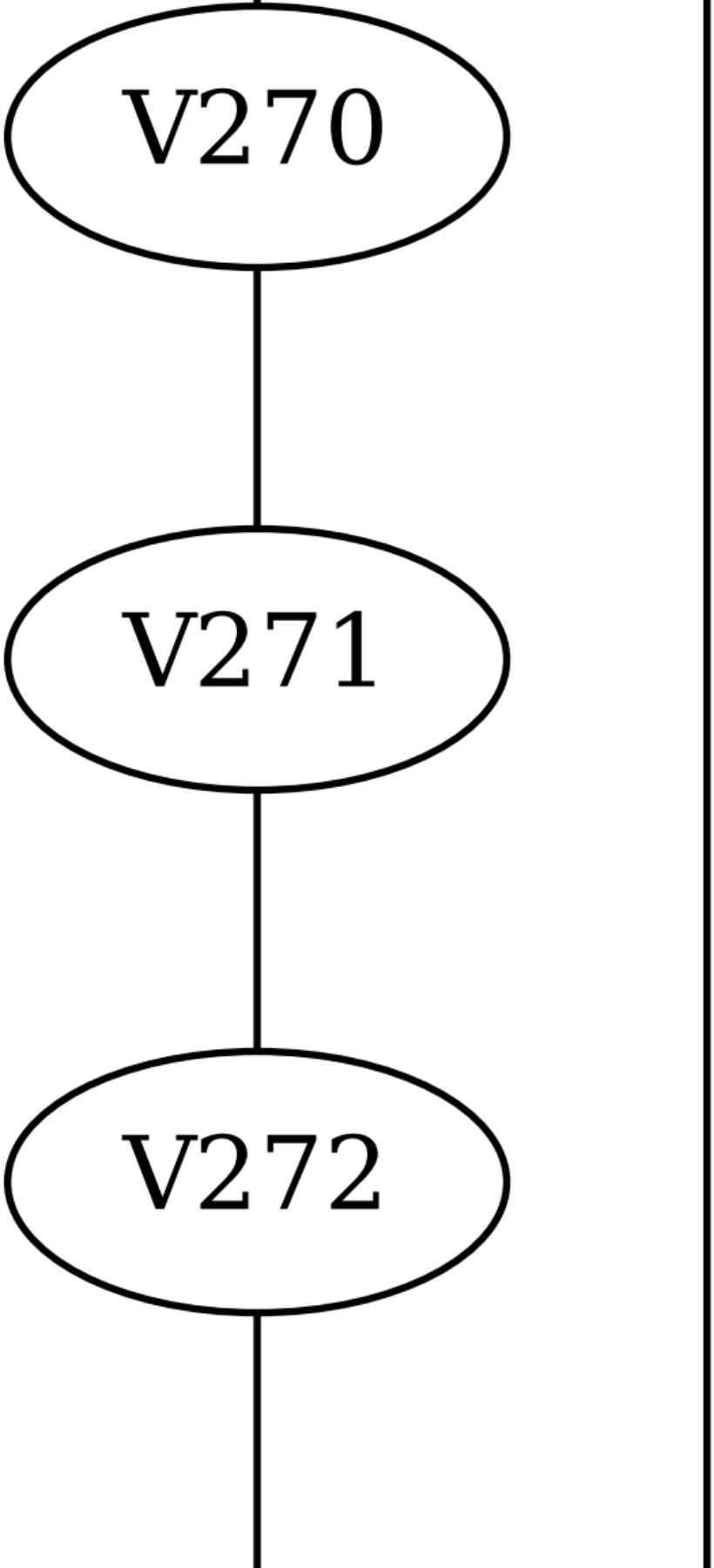
V270
V271
V272

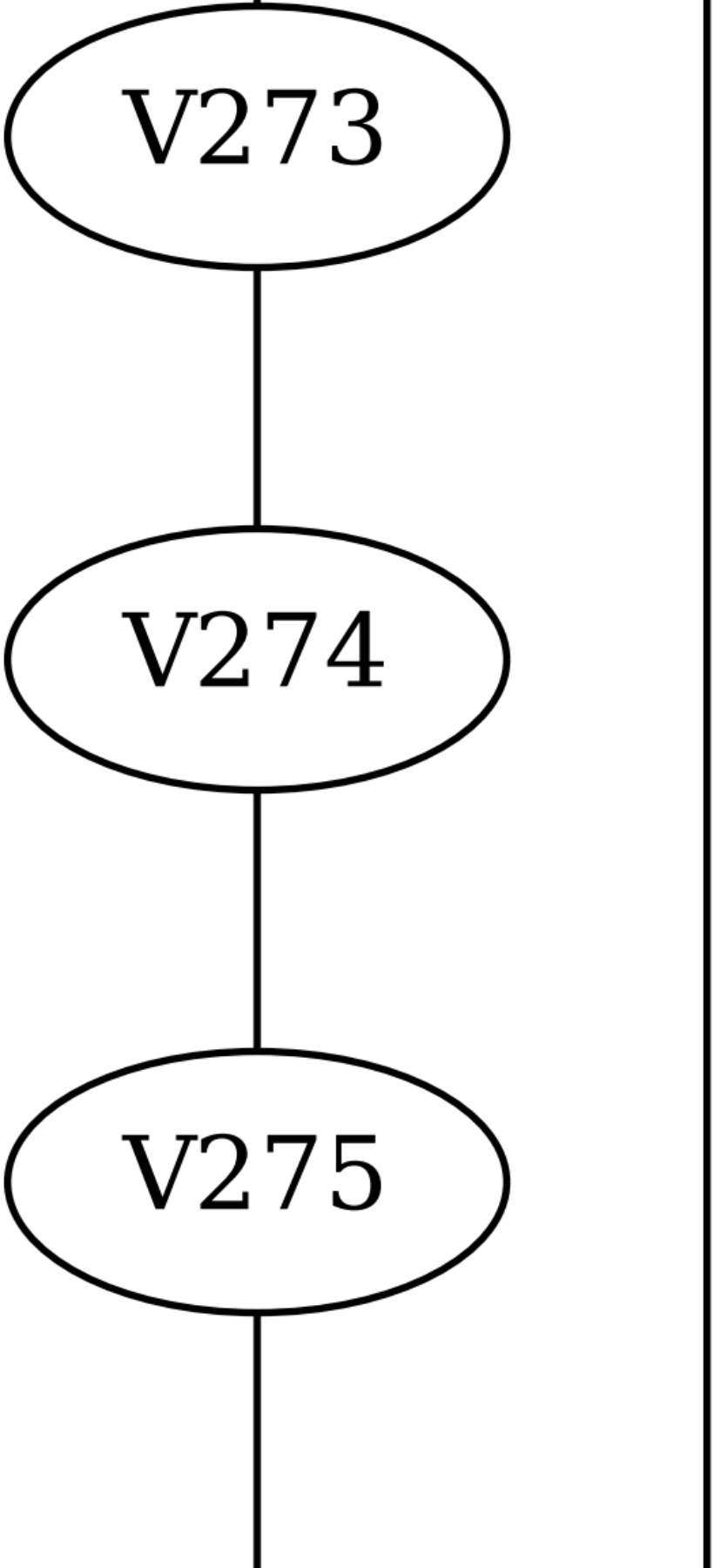
V273
V274
V275

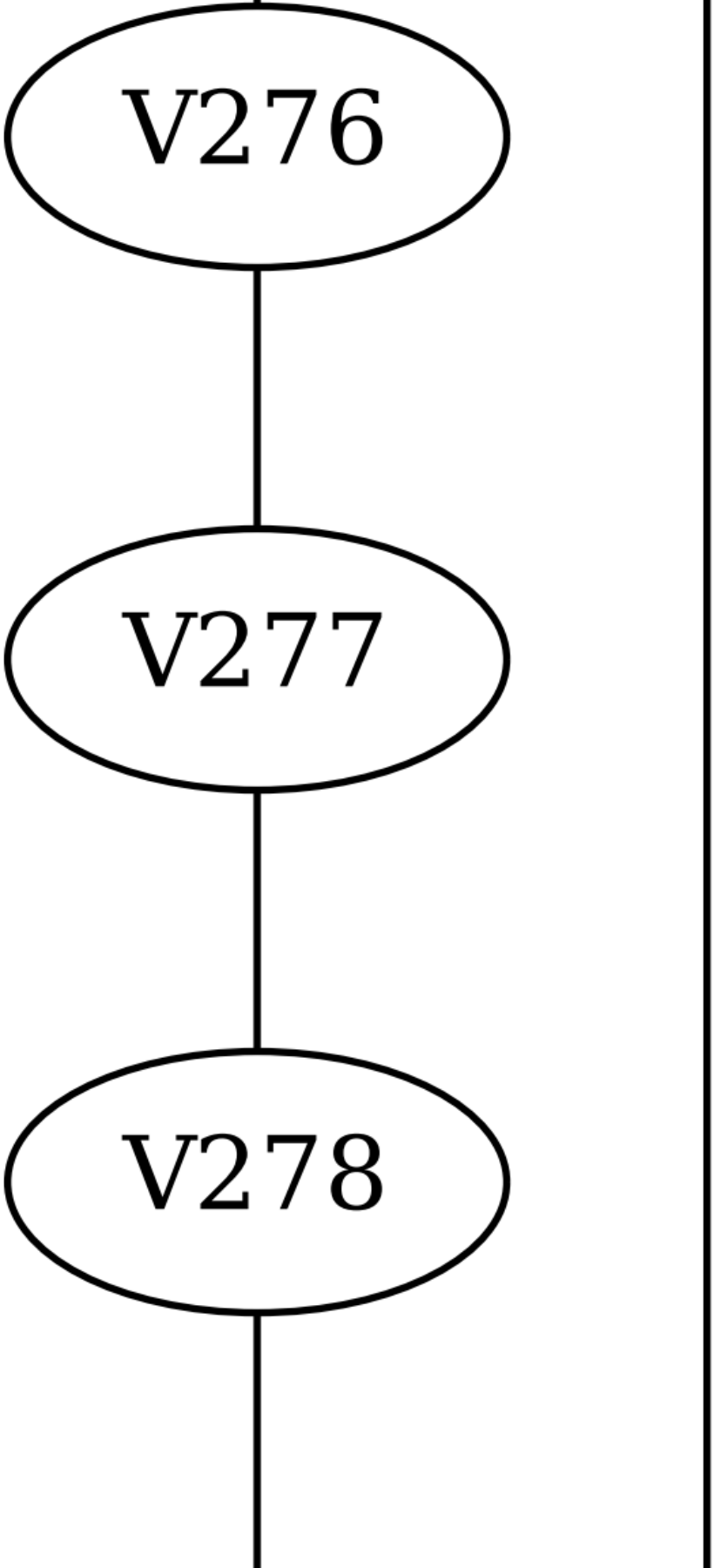
V276
V277
V278

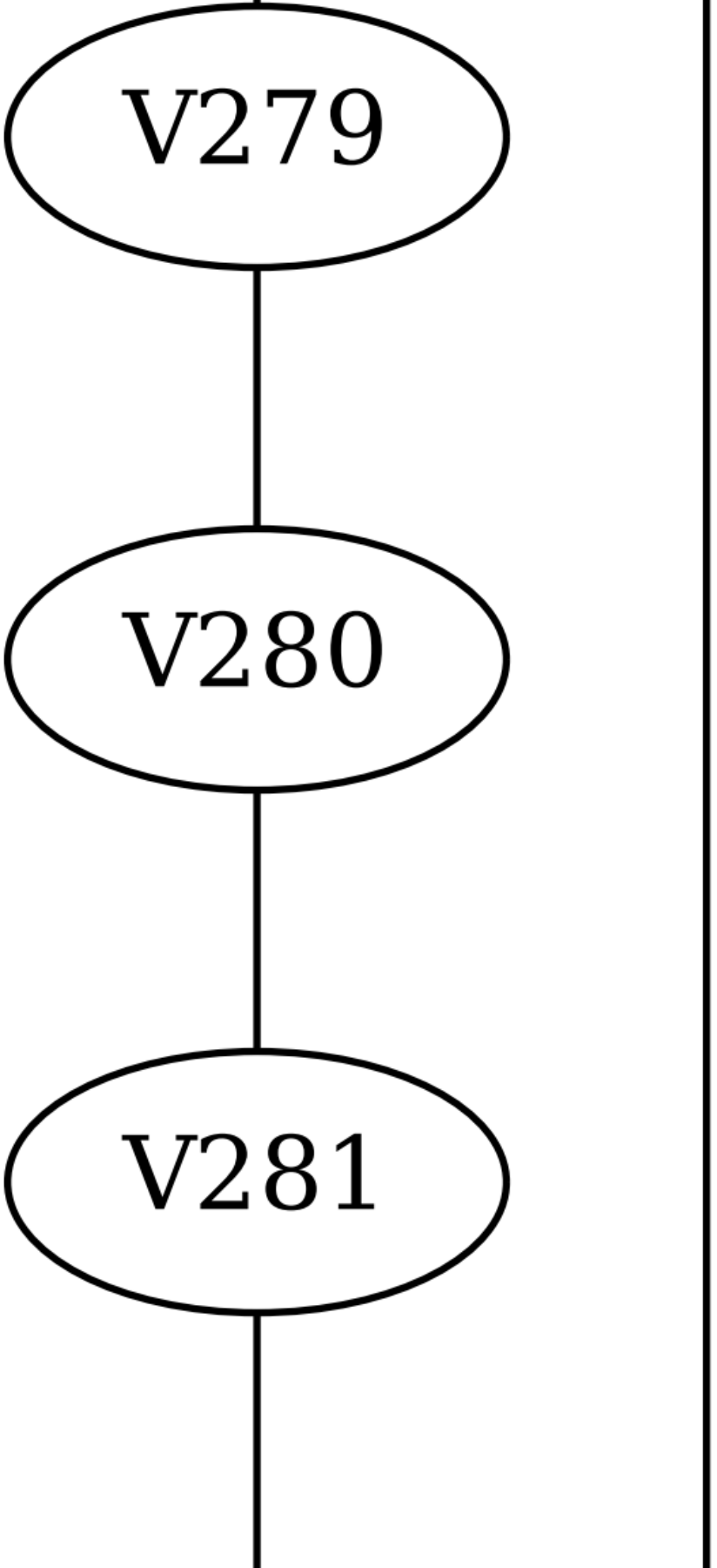
V279
V280
V281

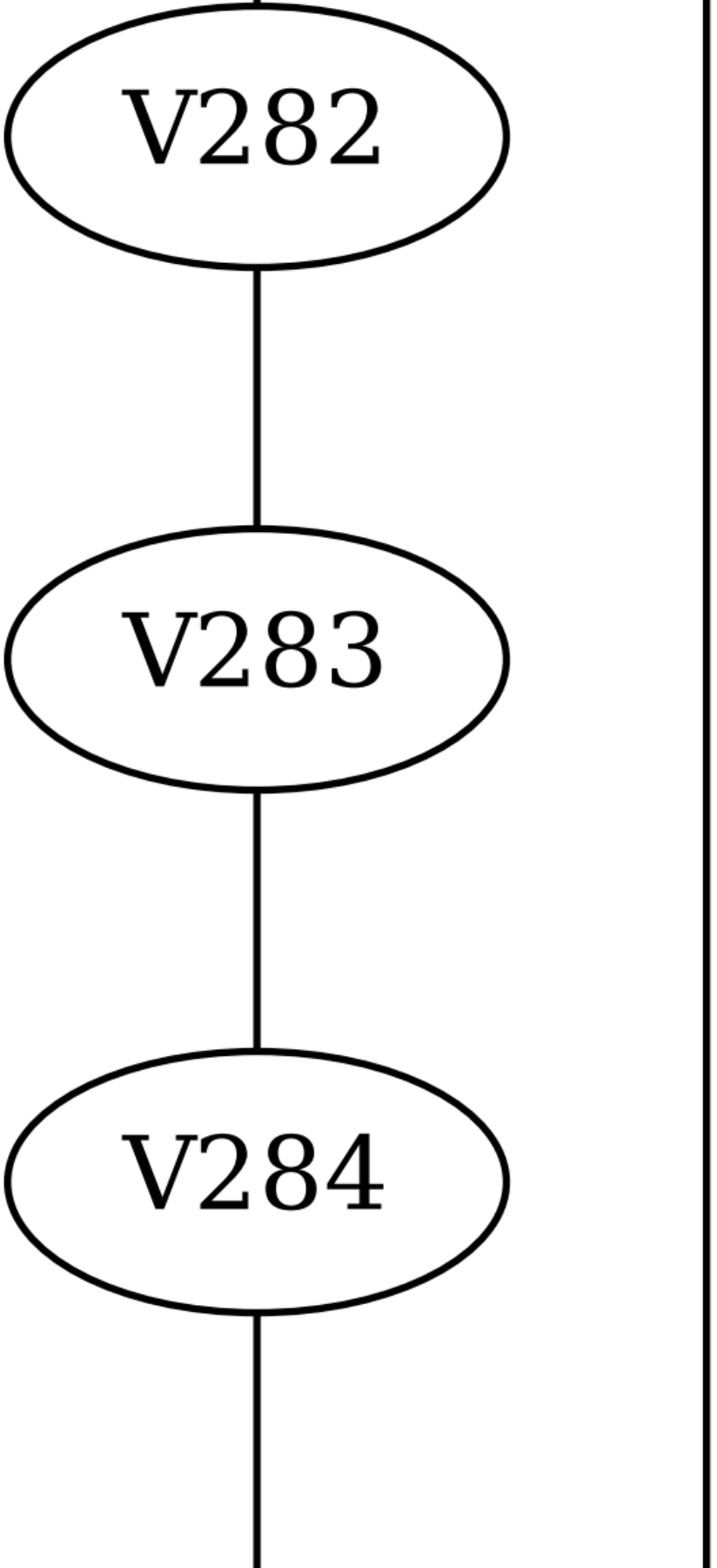
V282
V283
V284

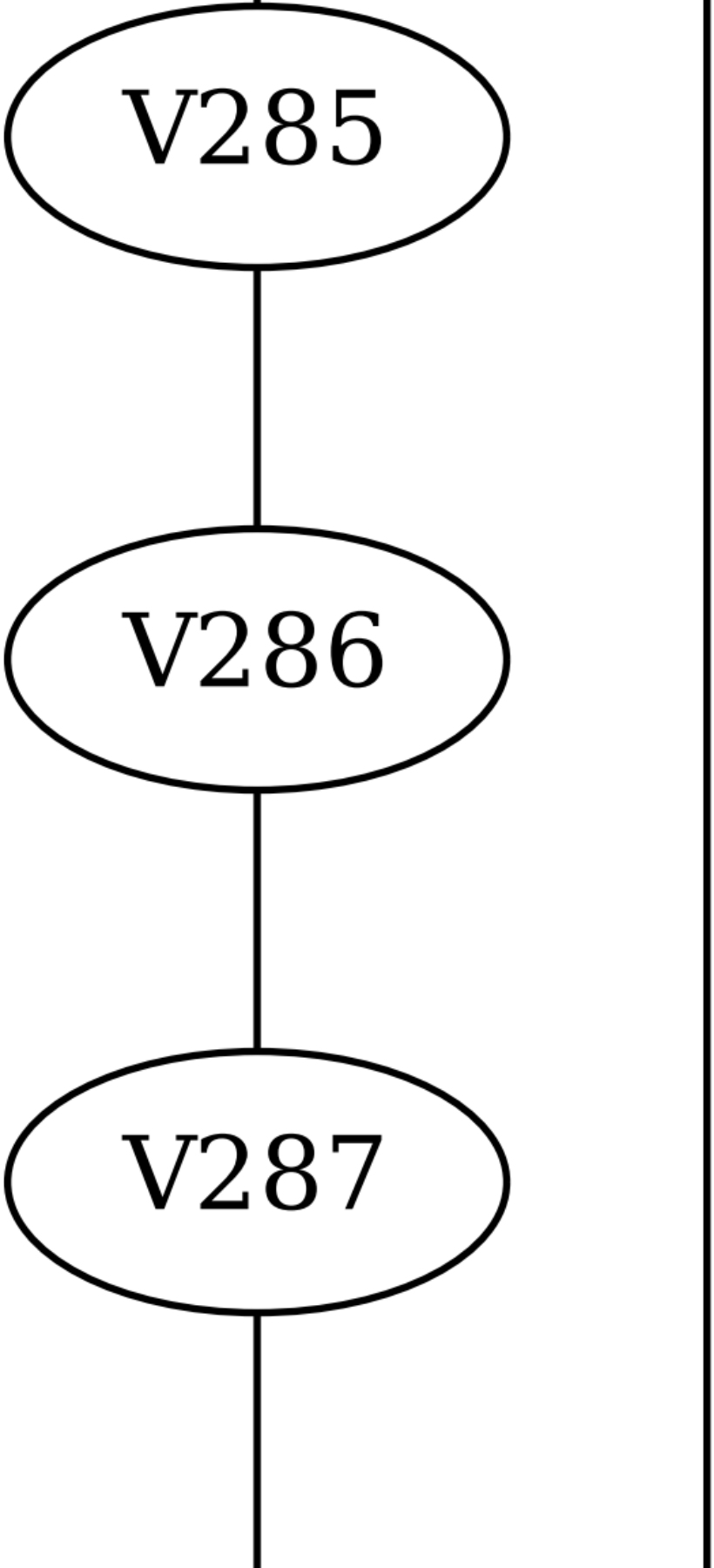
V285
V286
V287

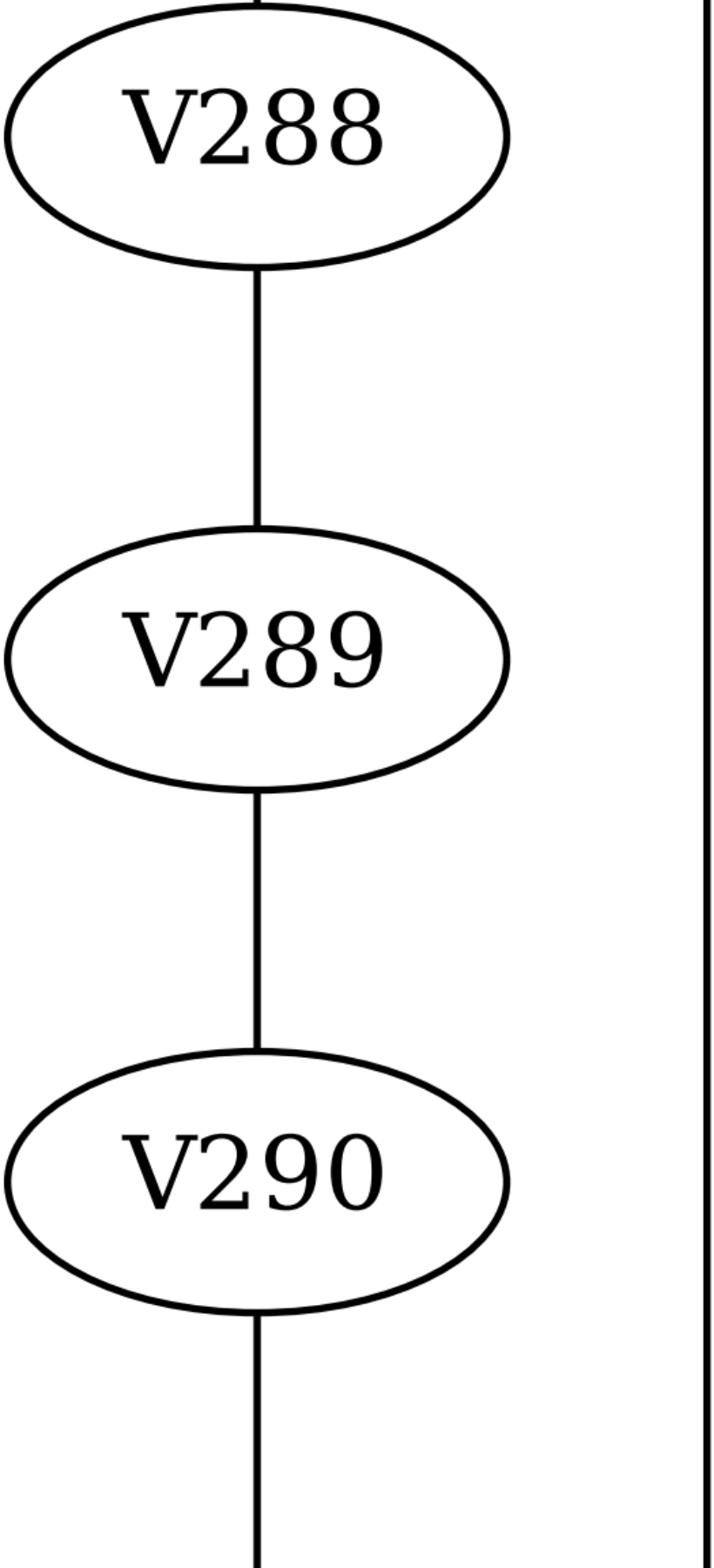
V288
V289
V290

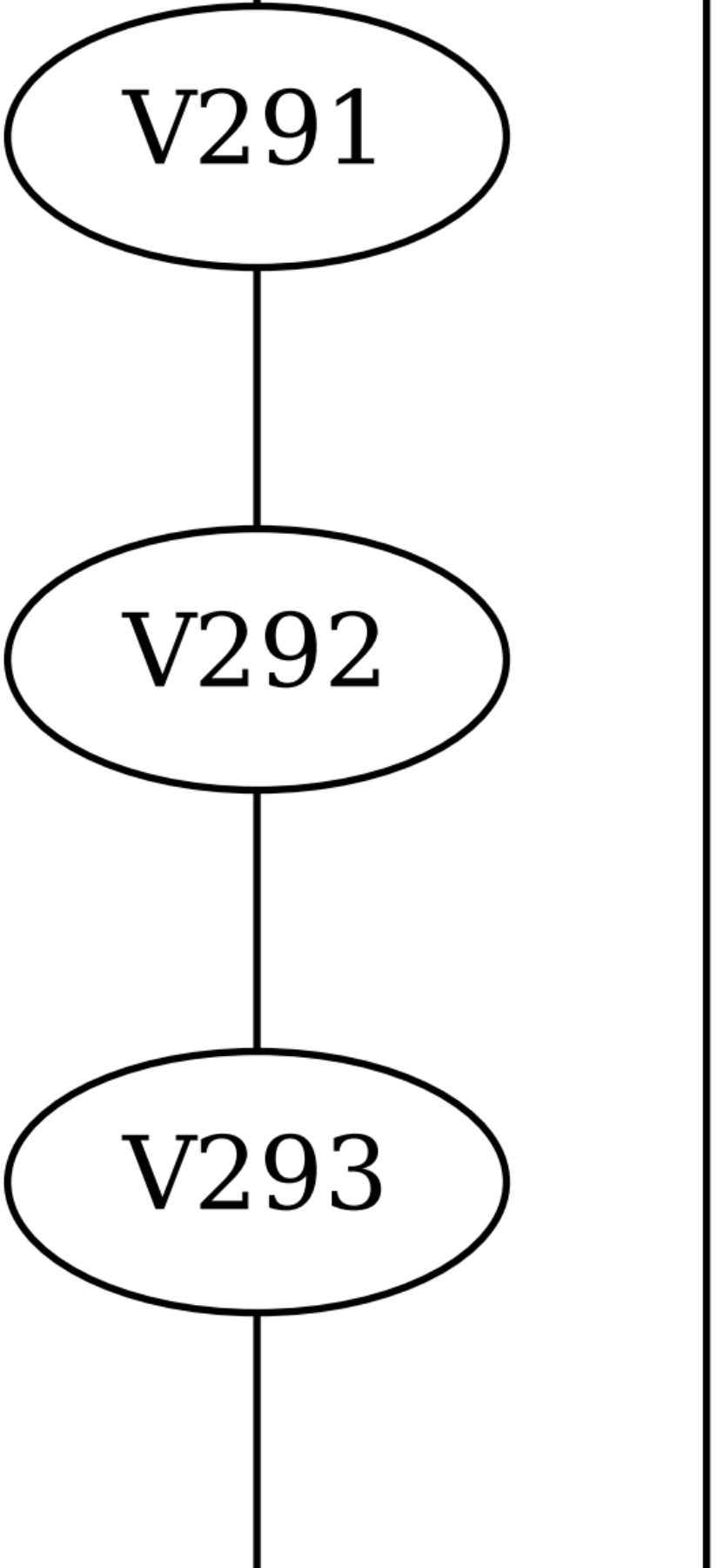
V291
V292
V293

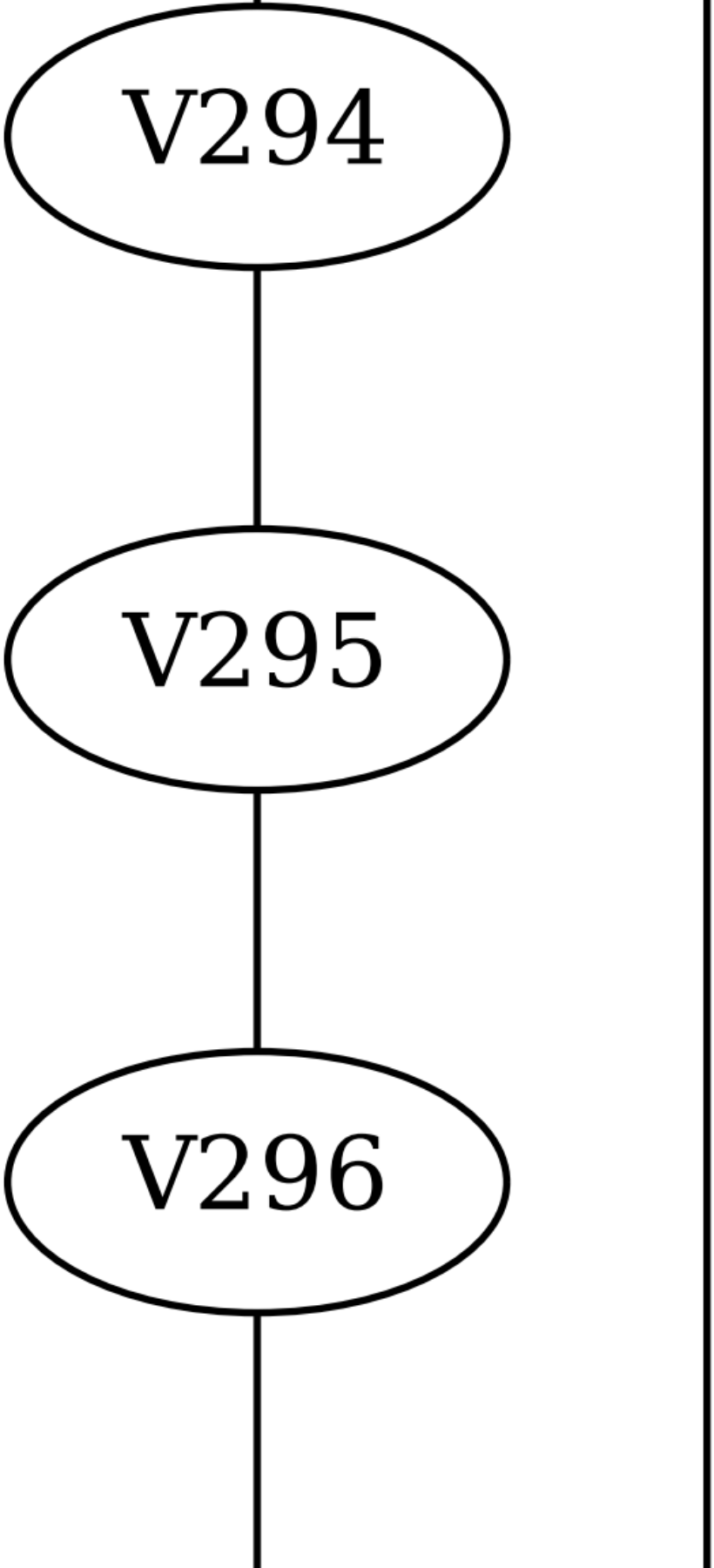
V294
V295
V296

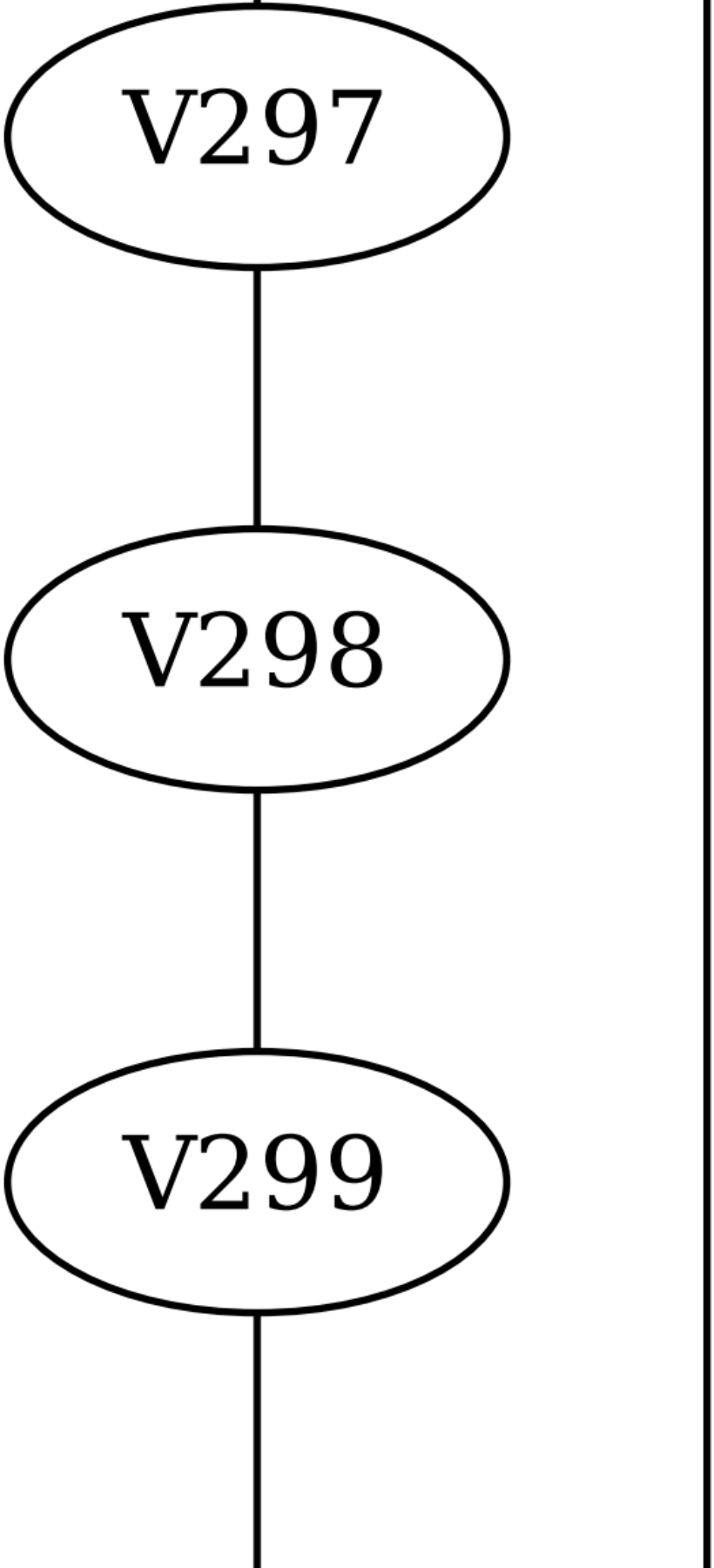
V297
V298
V299

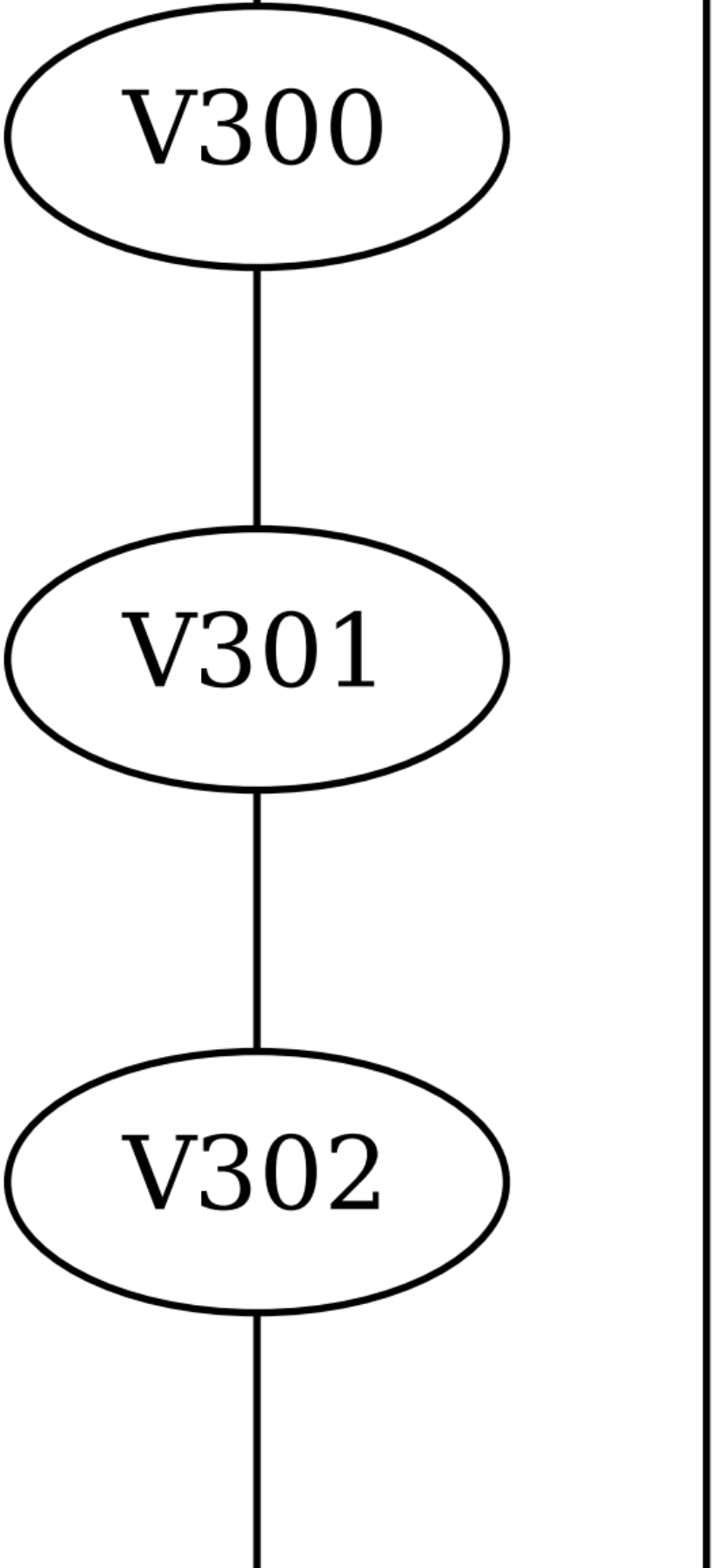
V300
V301
V302

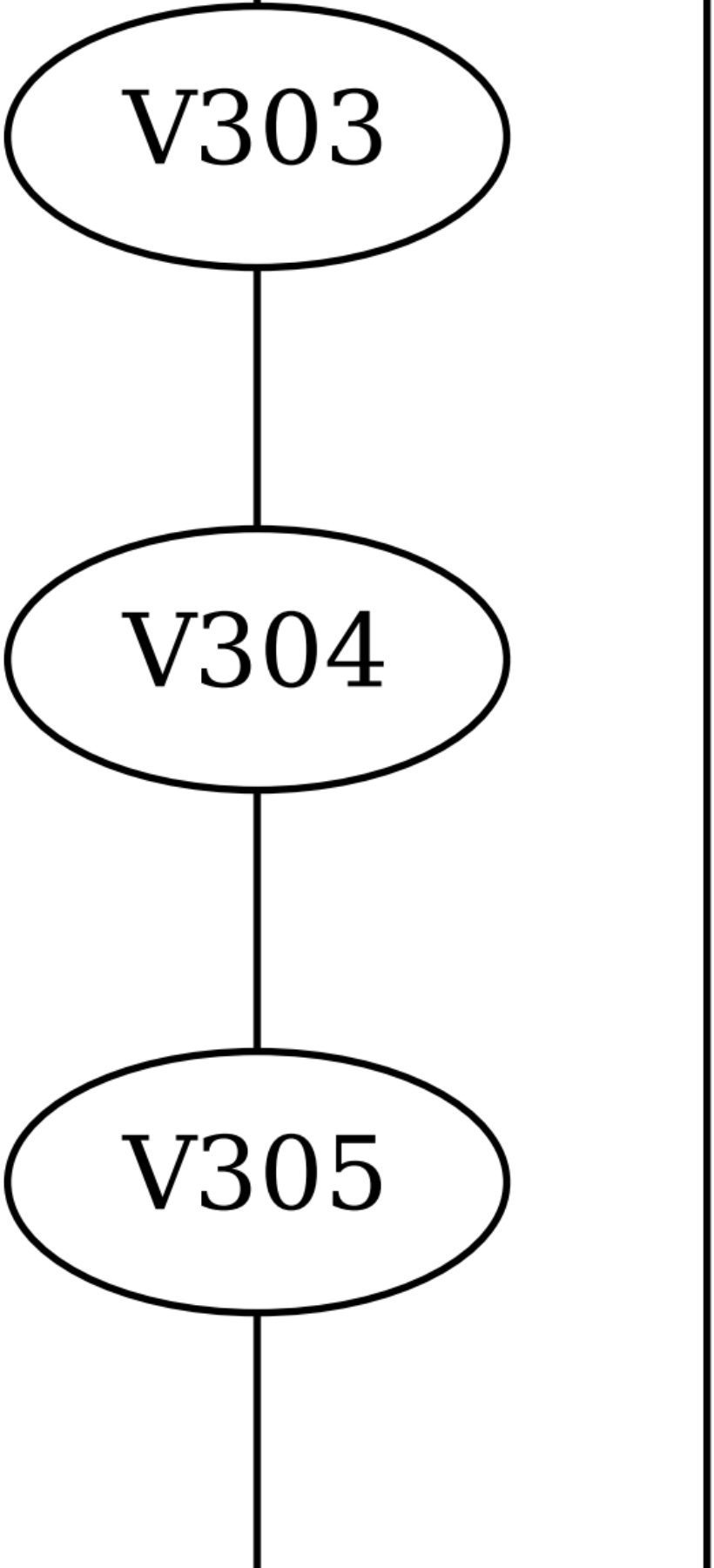
V303
V304
V305

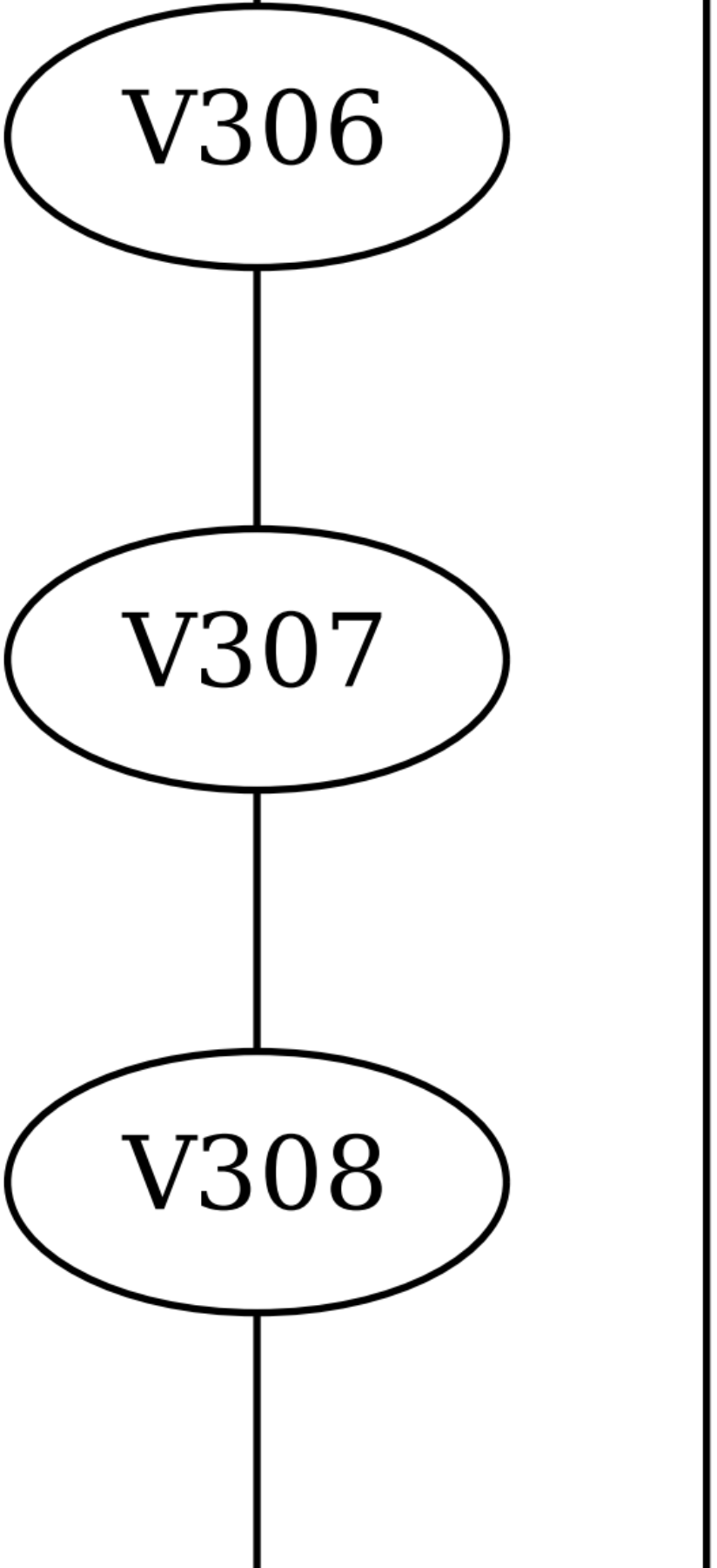
V306
V307
V308

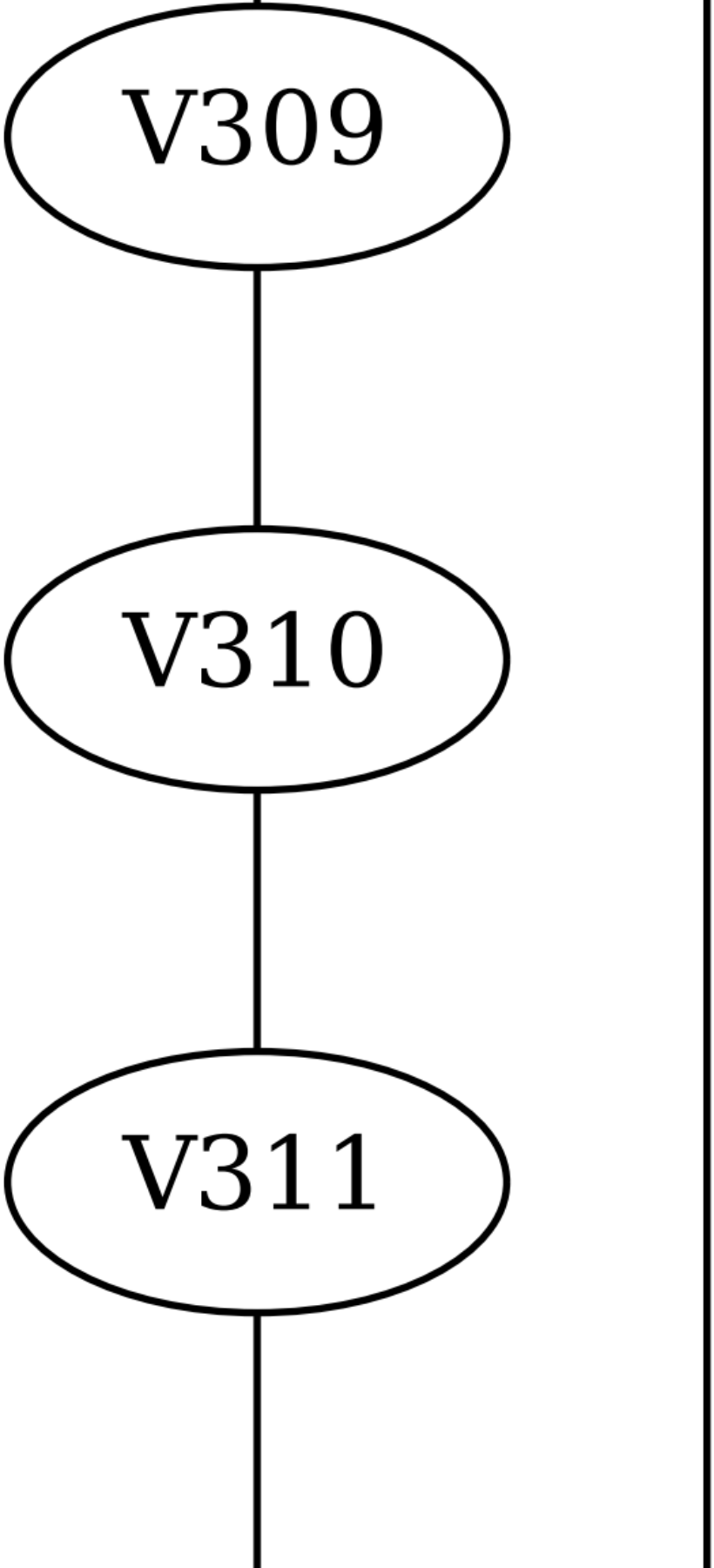
V309
V310
V311

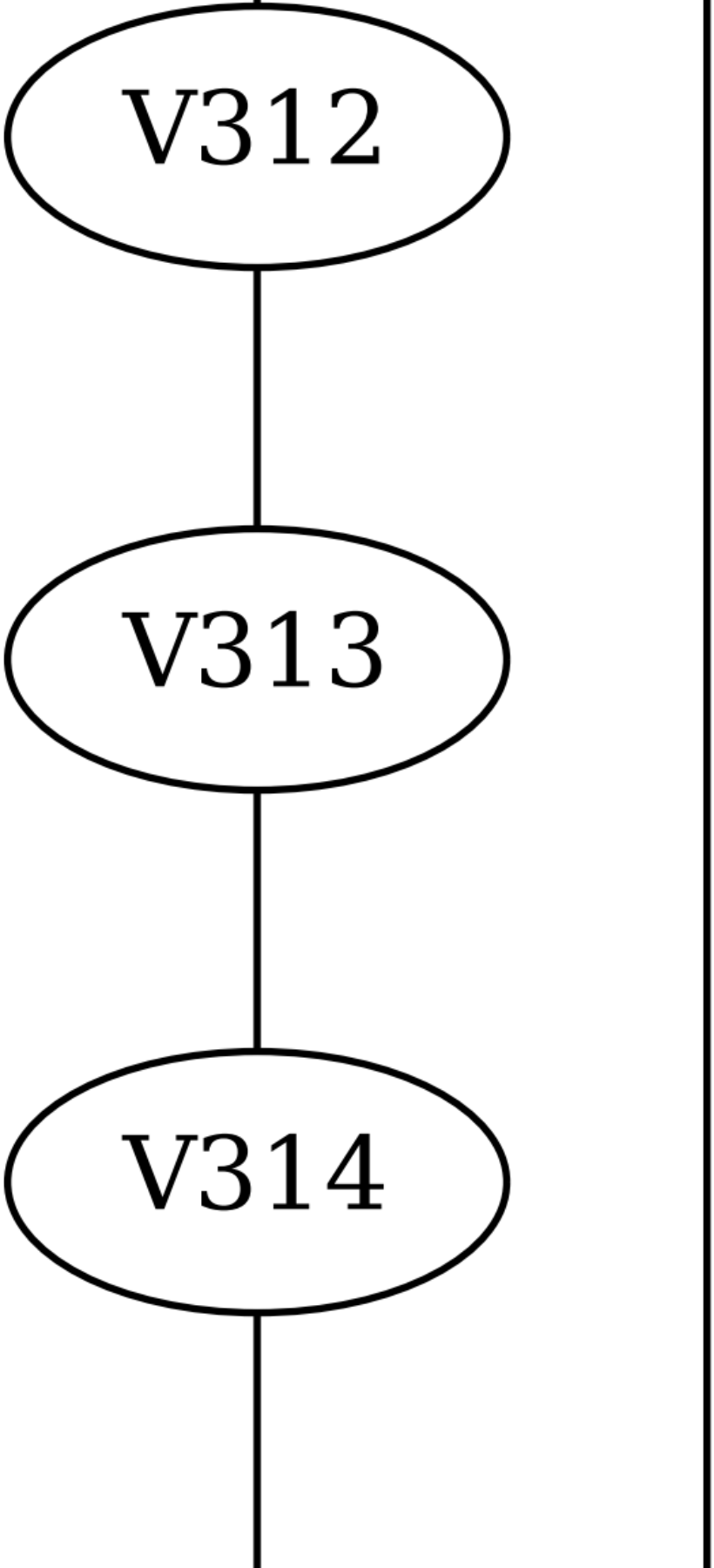
V312
V313
V314

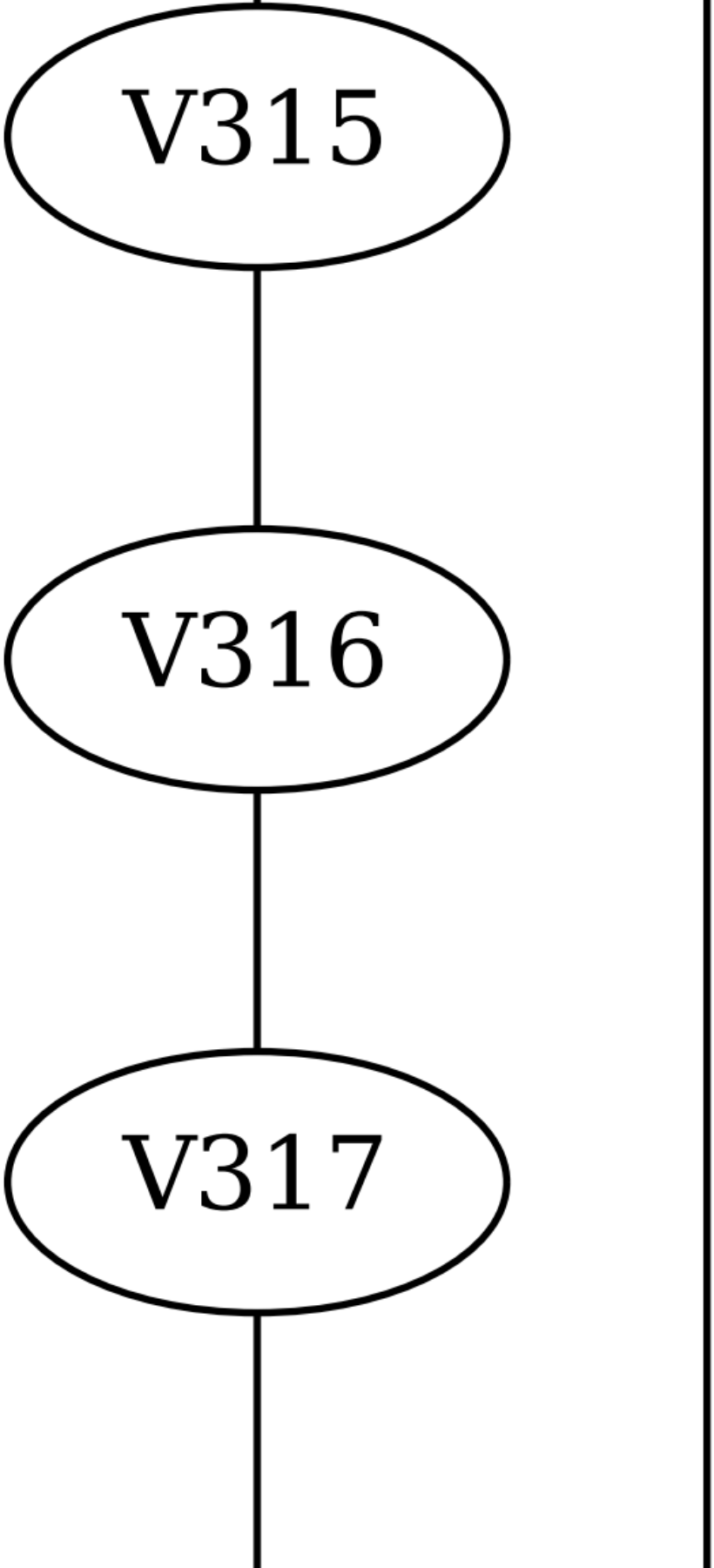
V315
V316
V317

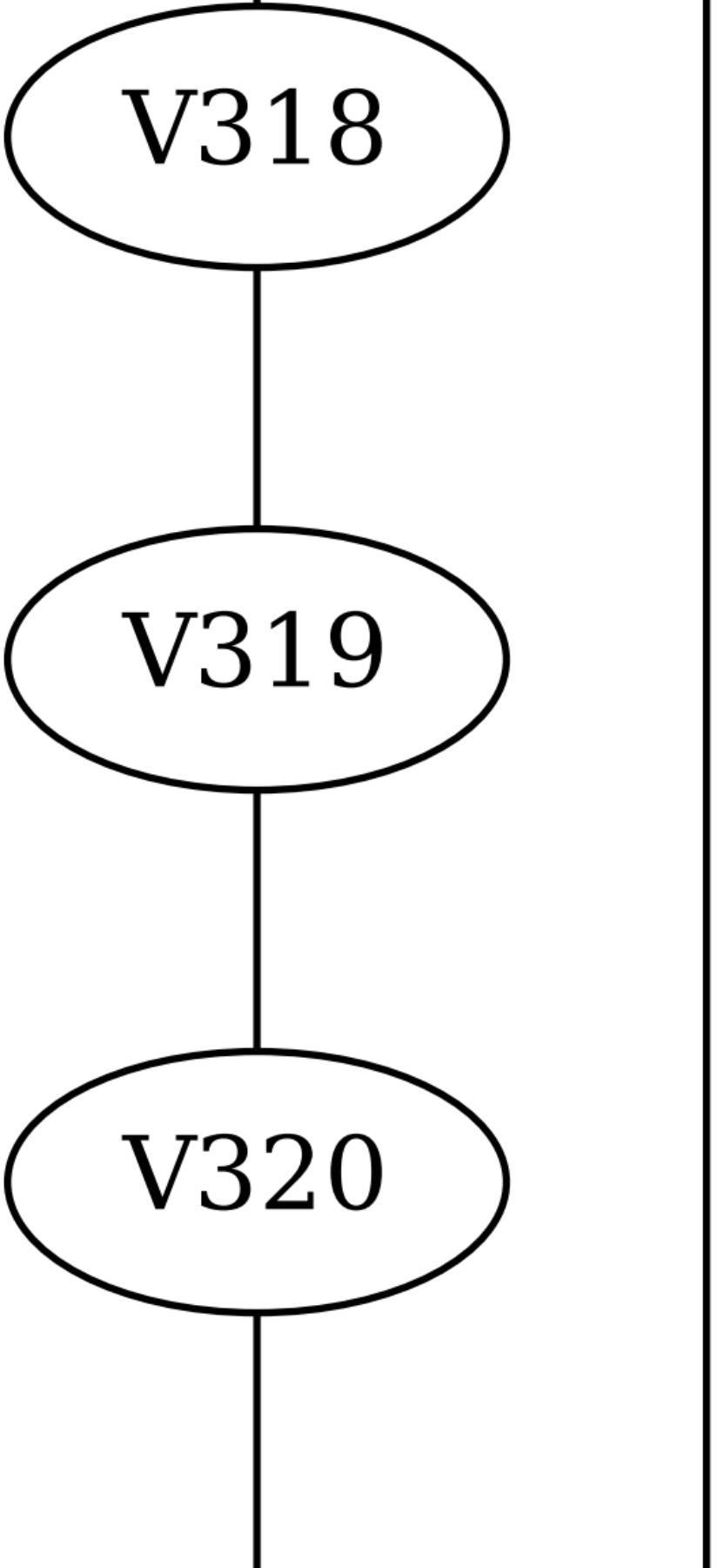
V318
V319
V320

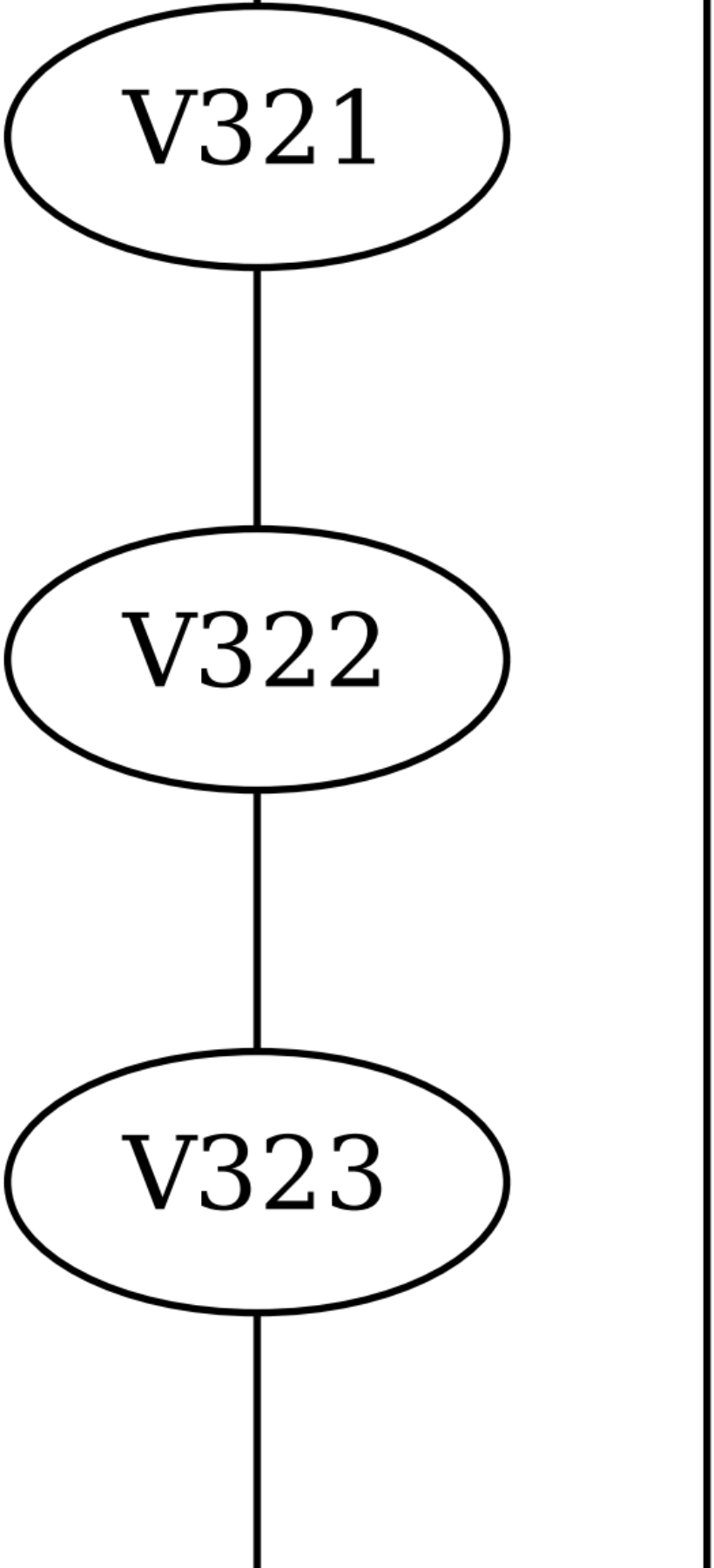
V321
V322
V323

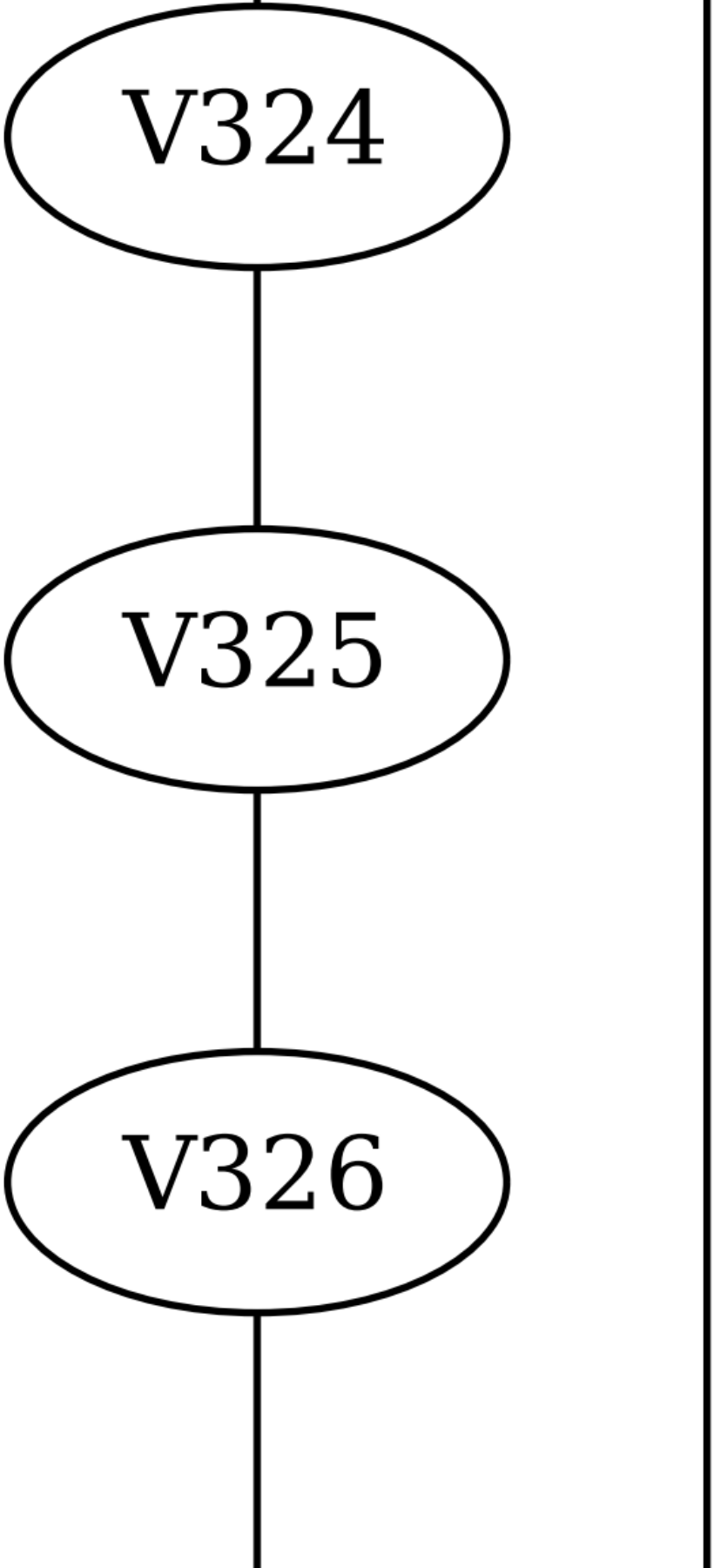
V324
V325
V326

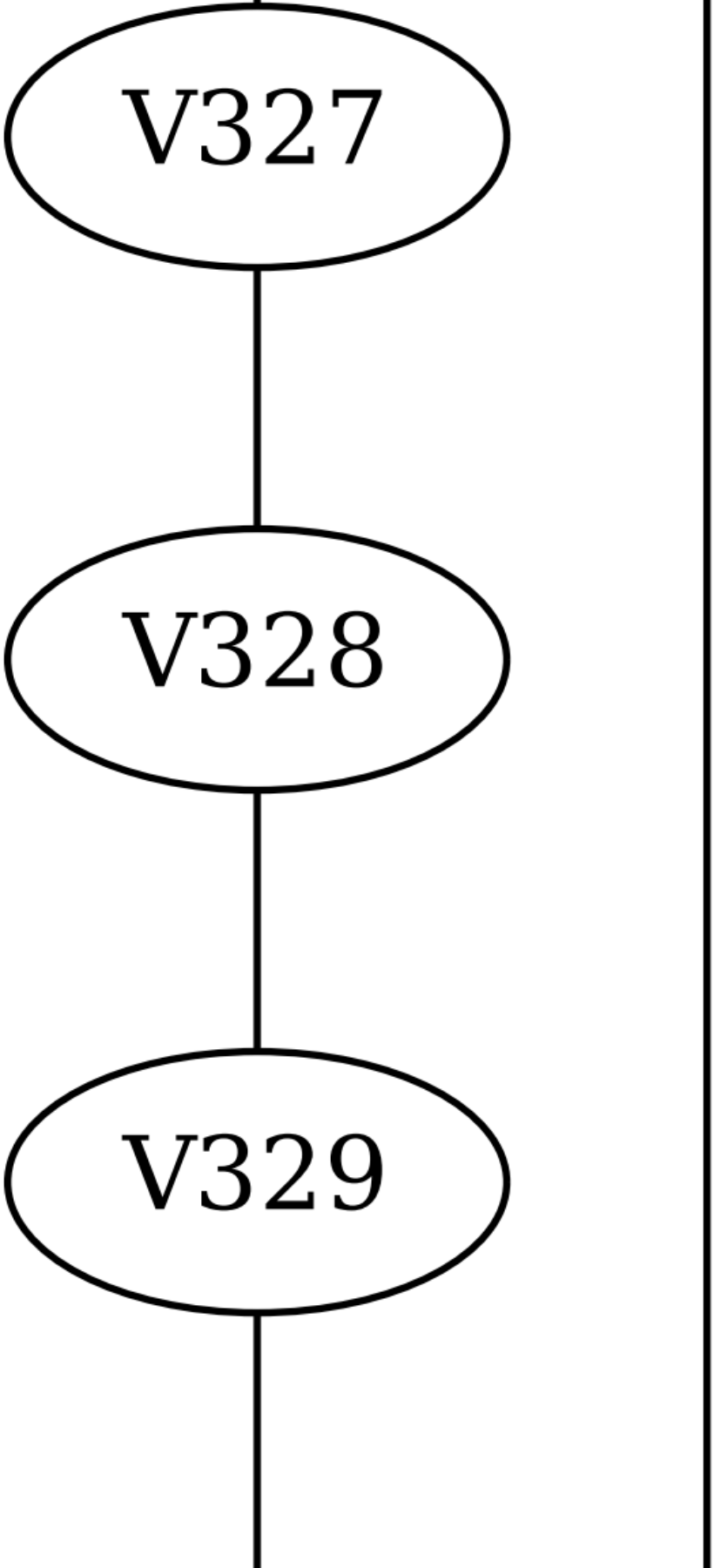
V327
V328
V329

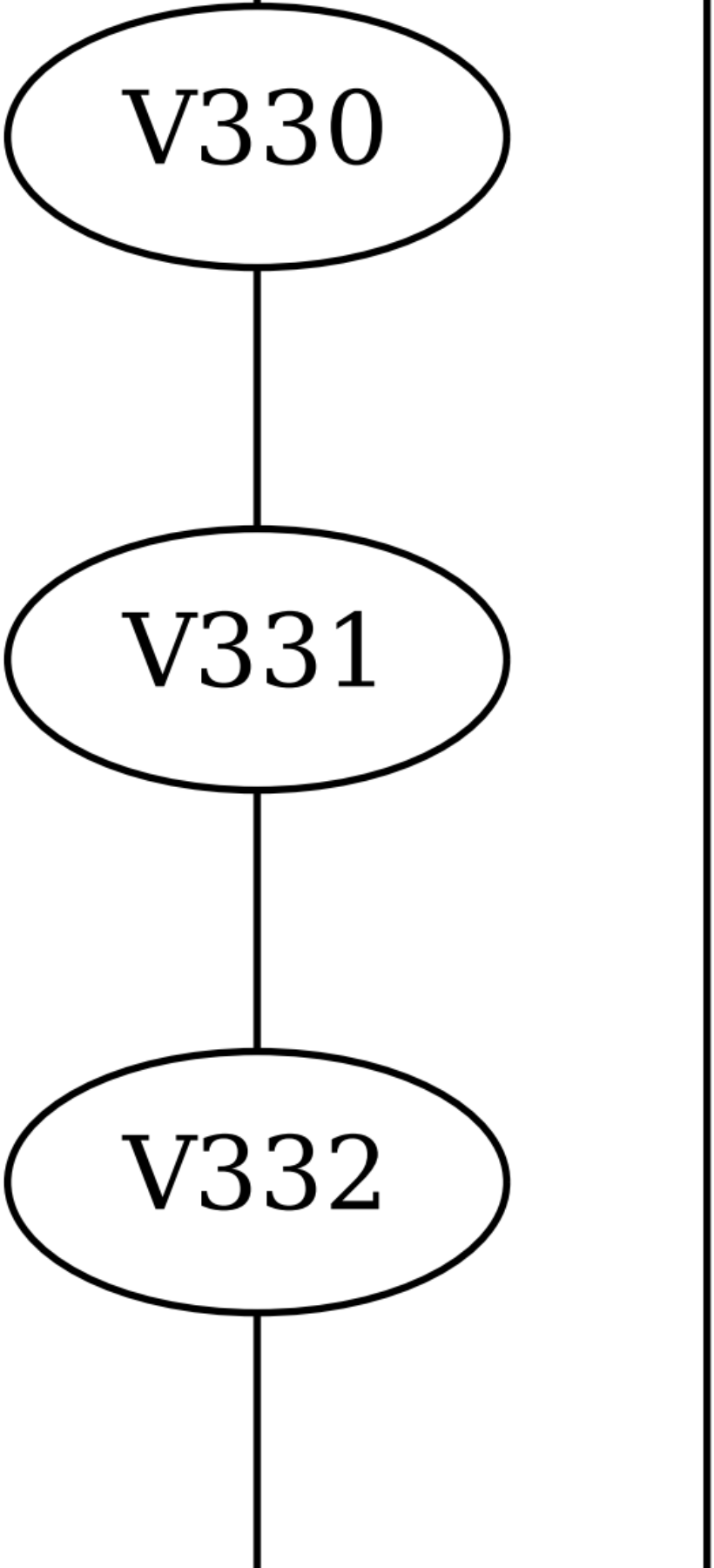
V330
V331
V332

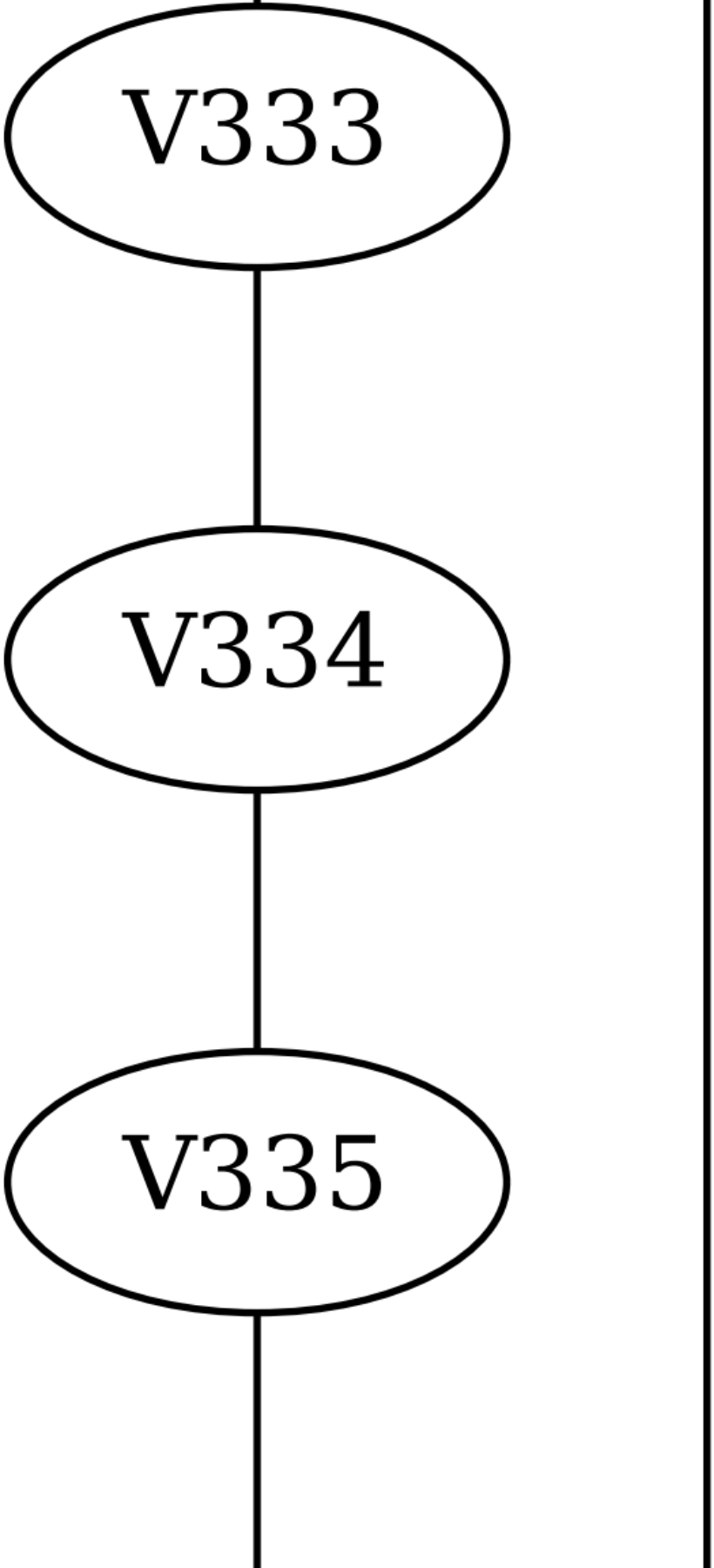
V333
V334
V335

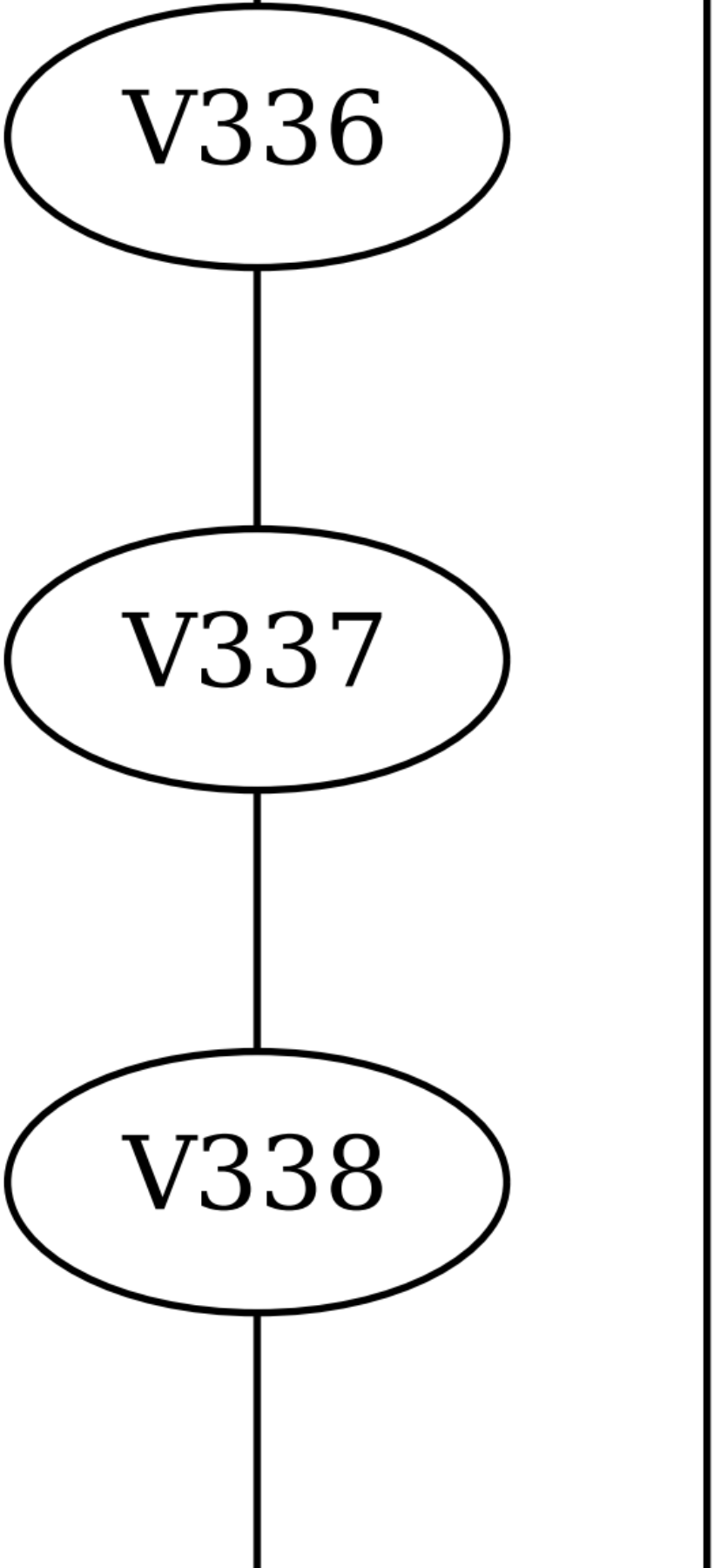
V336
V337
V338

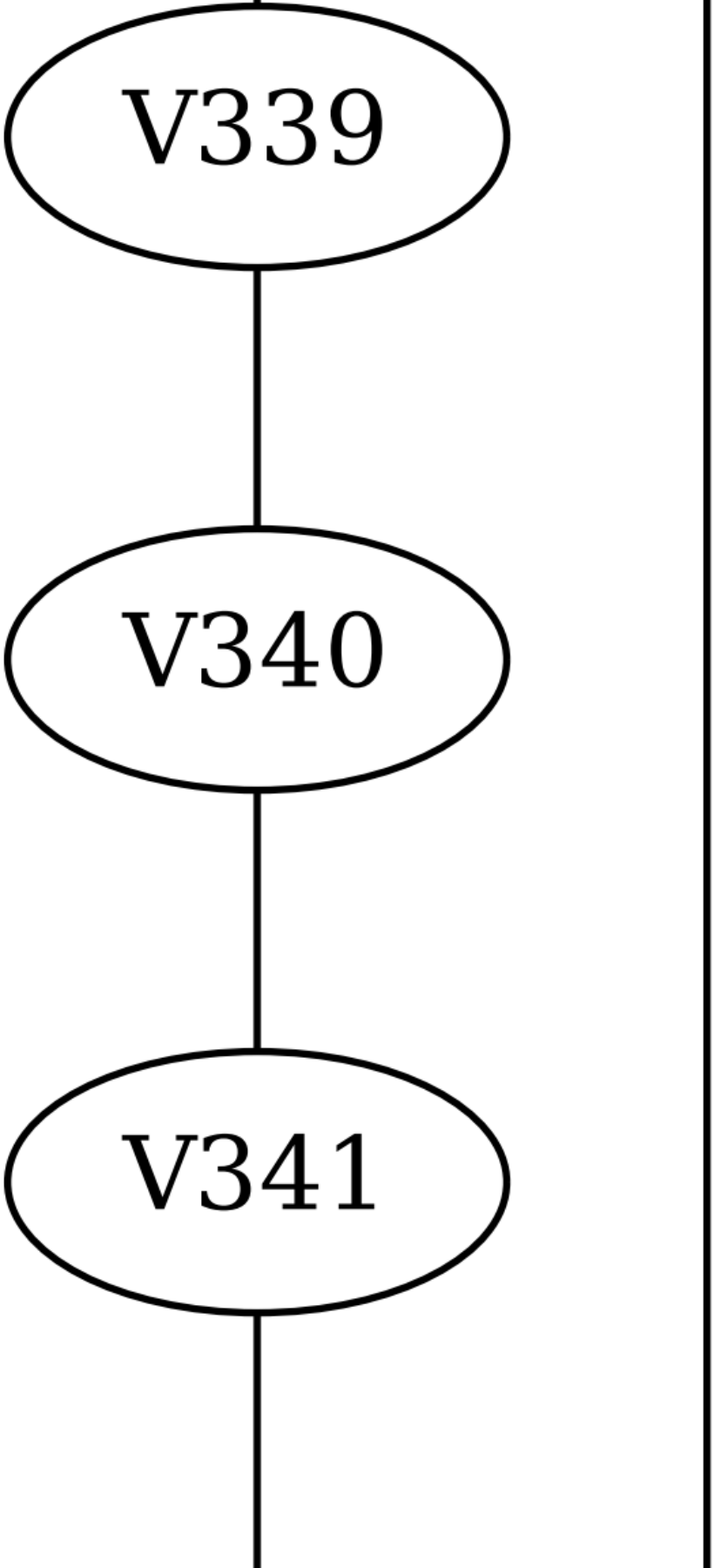
V339
V340
V341

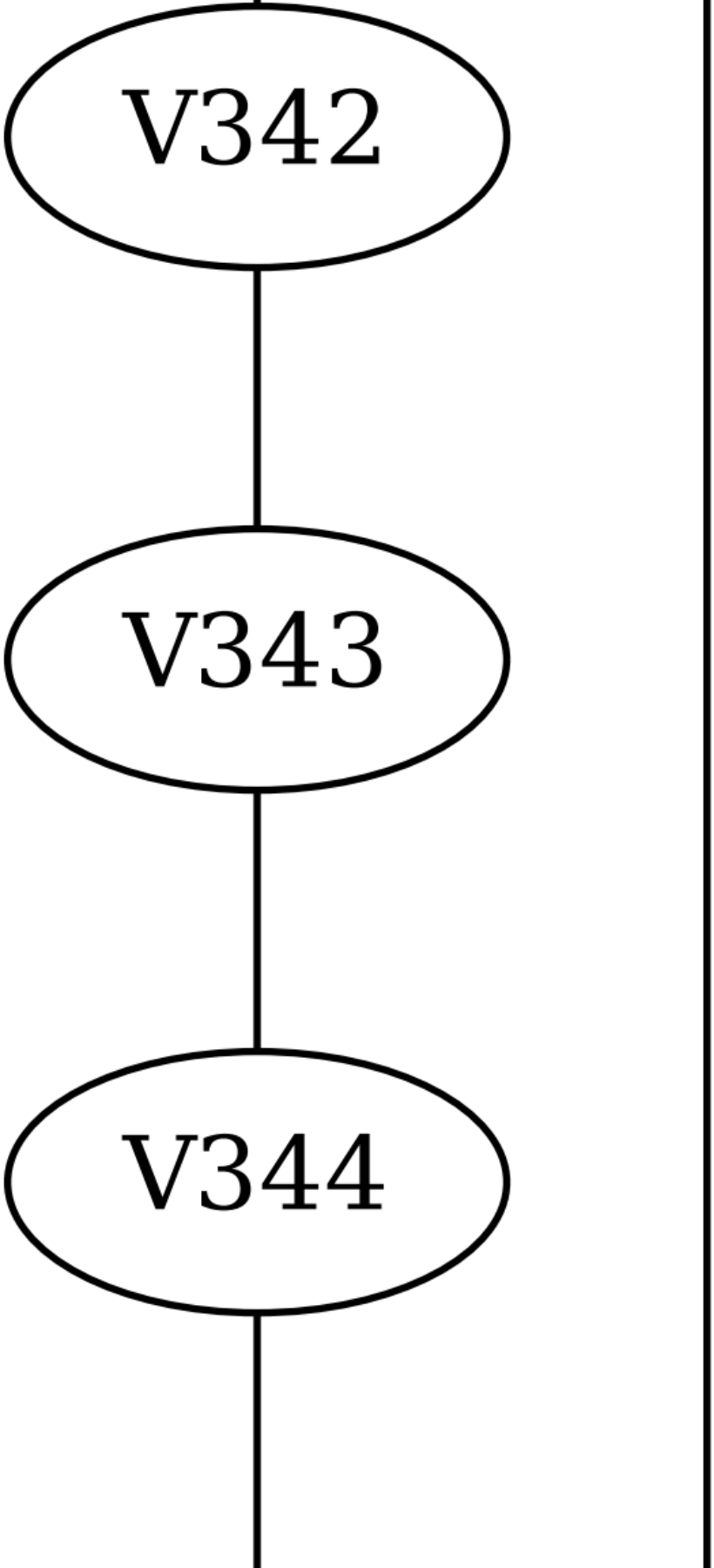
V342
V343
V344

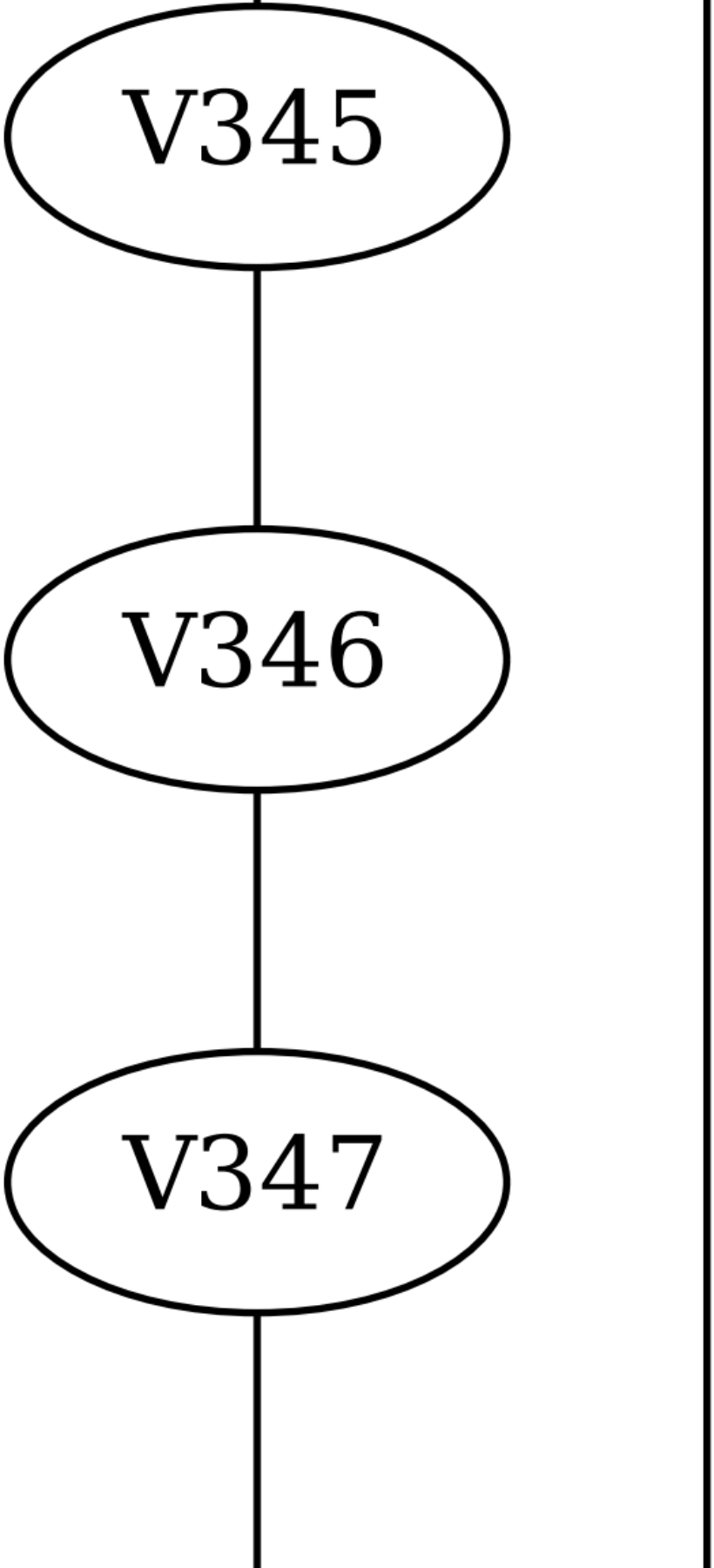
V345
V346
V347

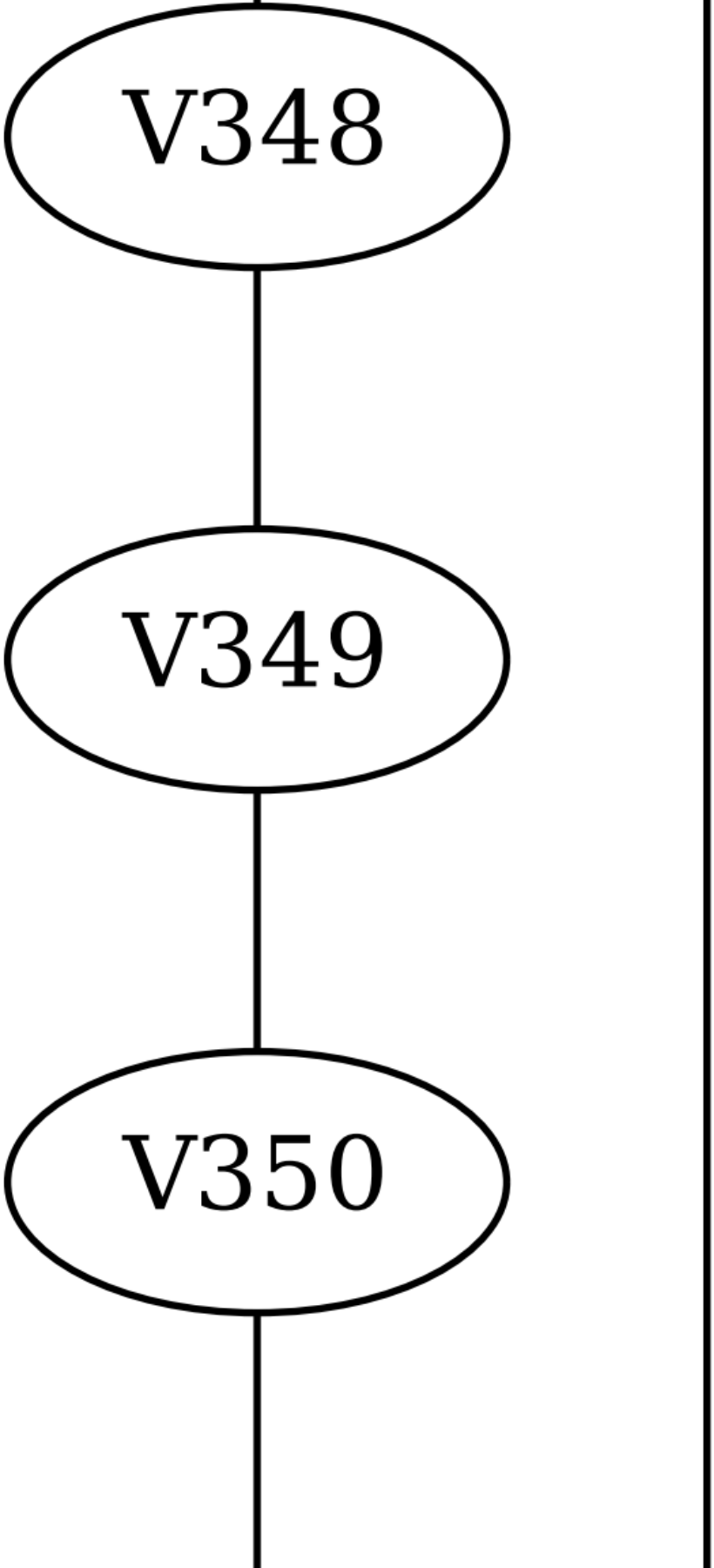
V348
V349
V350

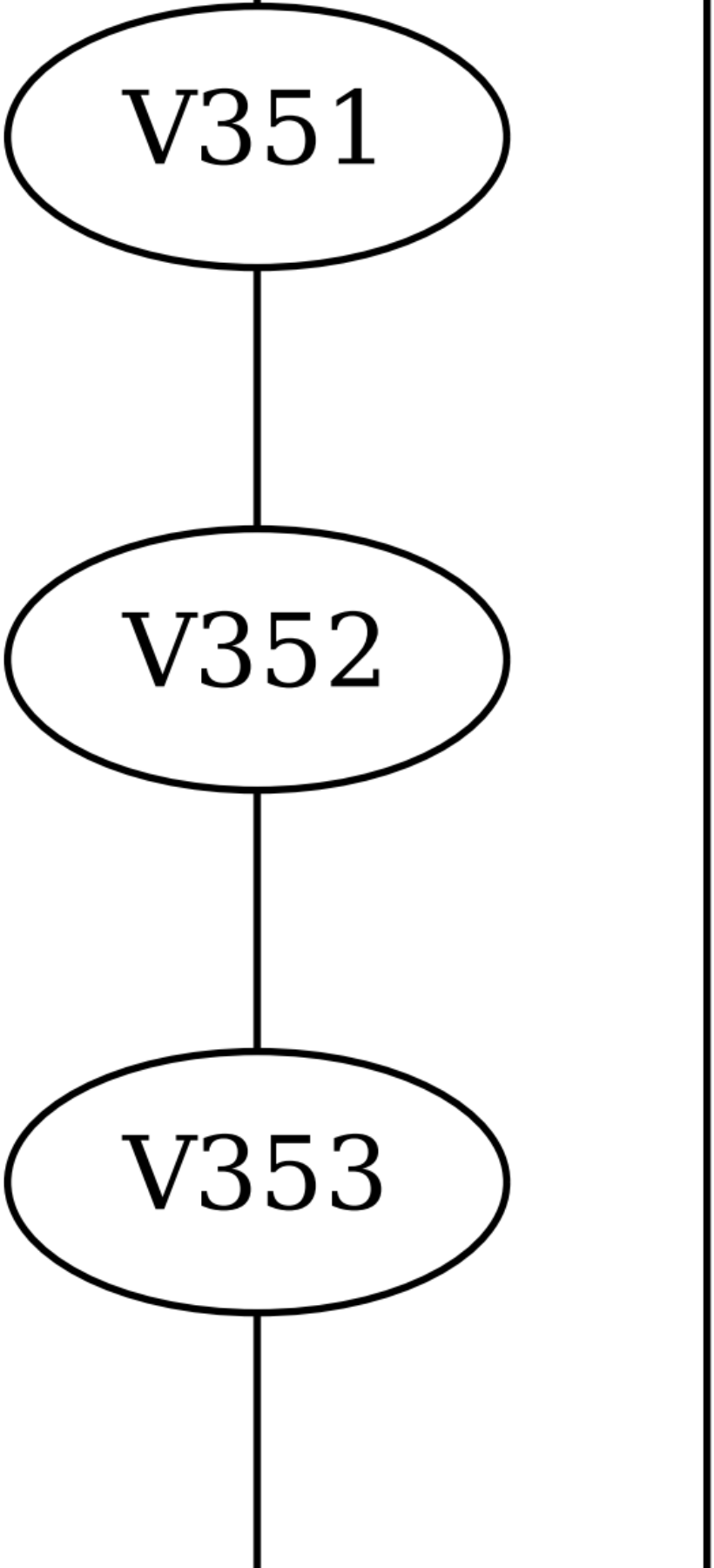
V351
V352
V353

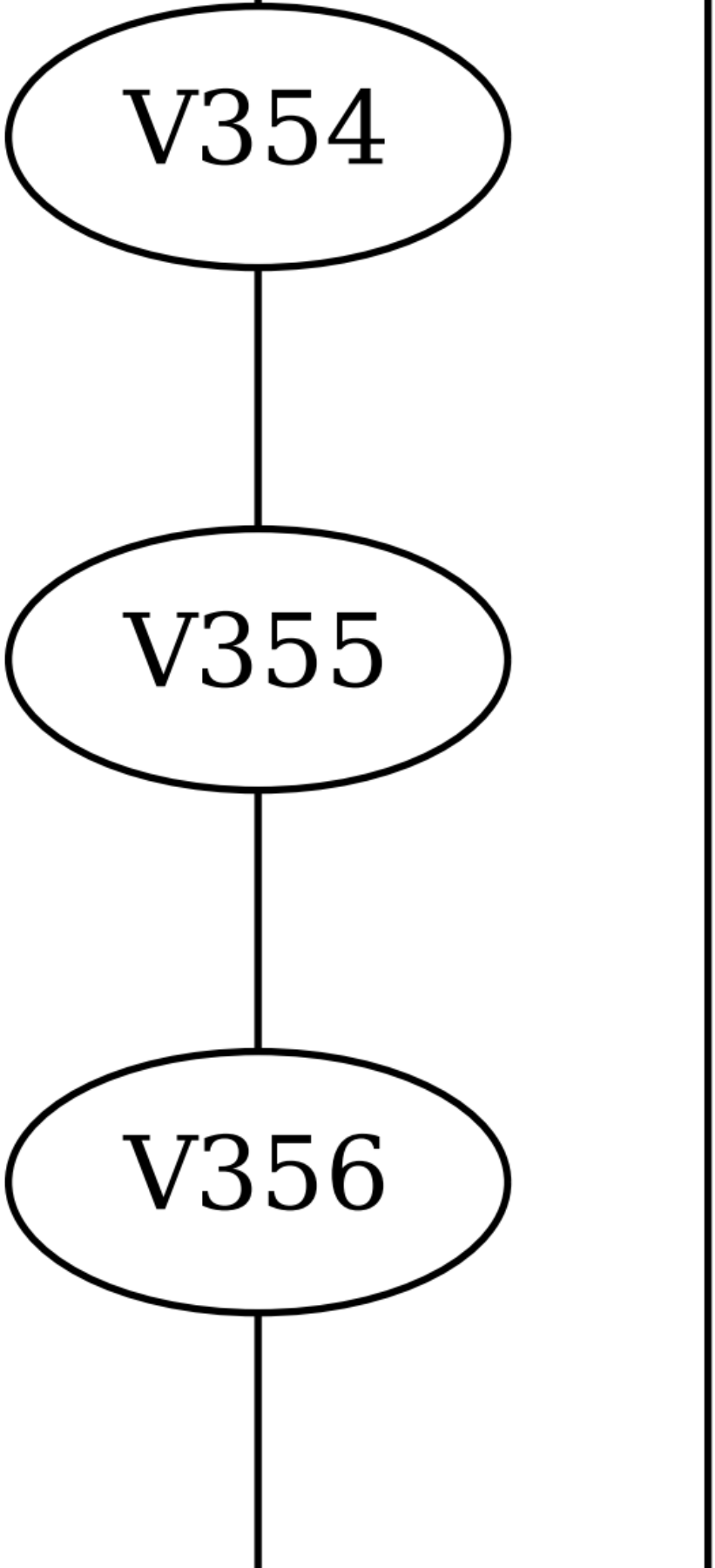
V354
V355
V356

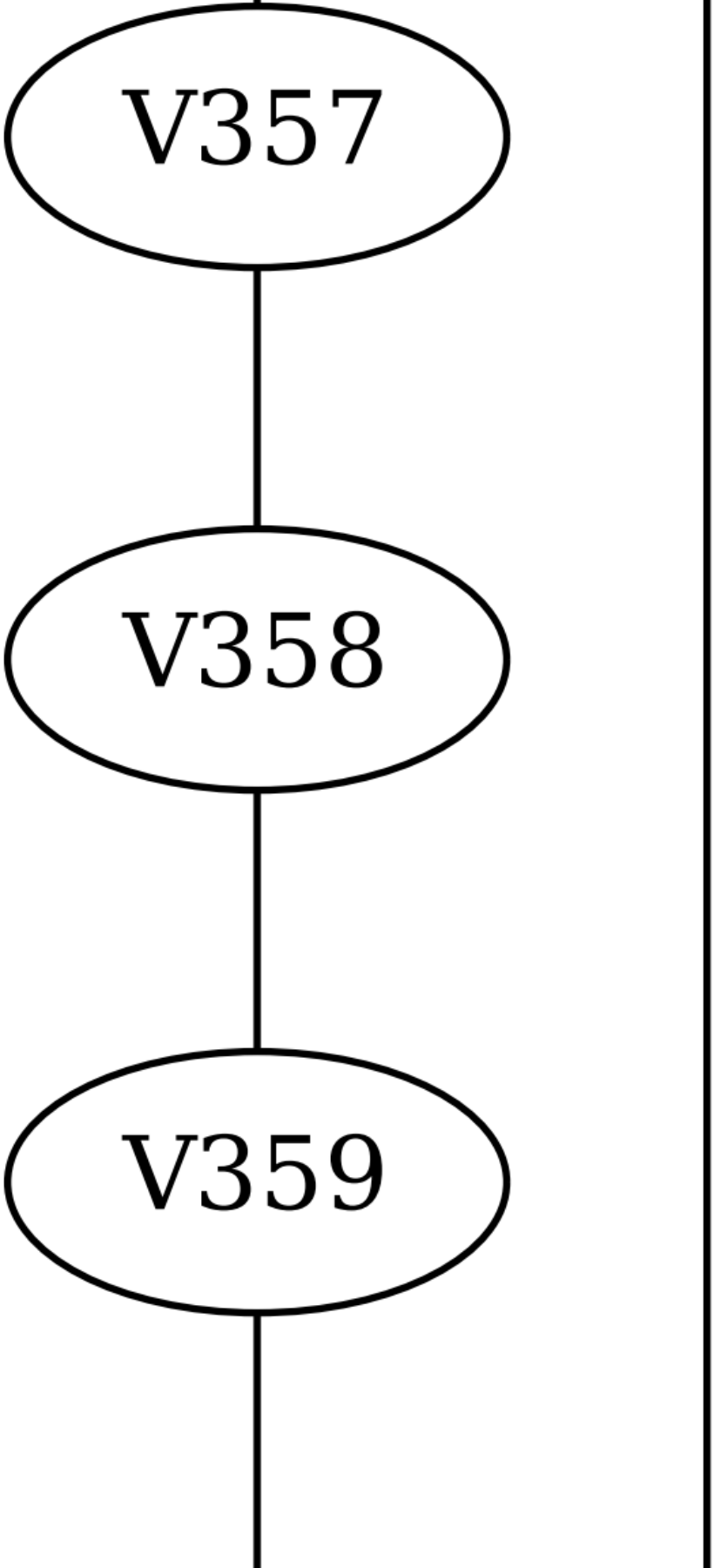
V357
V358
V359

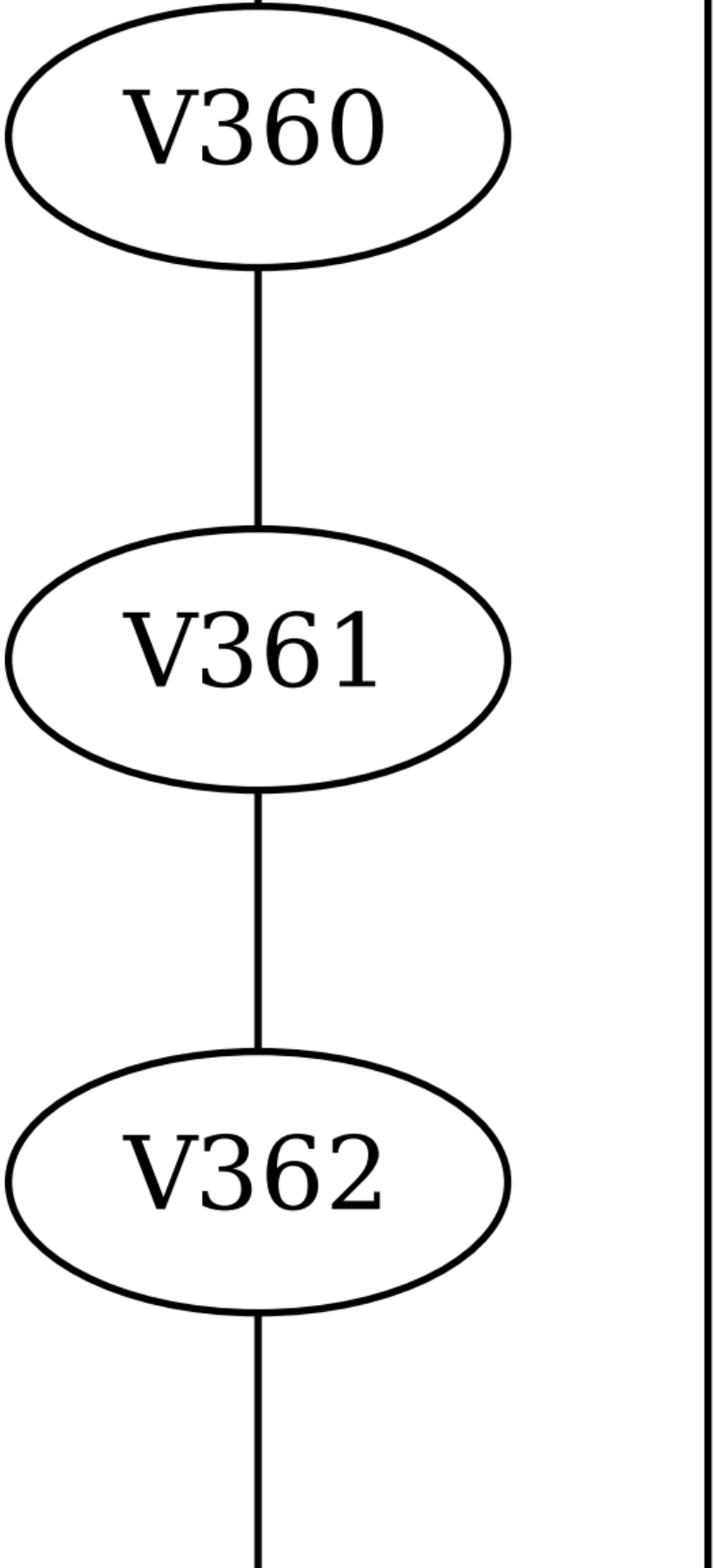
V360
V361
V362

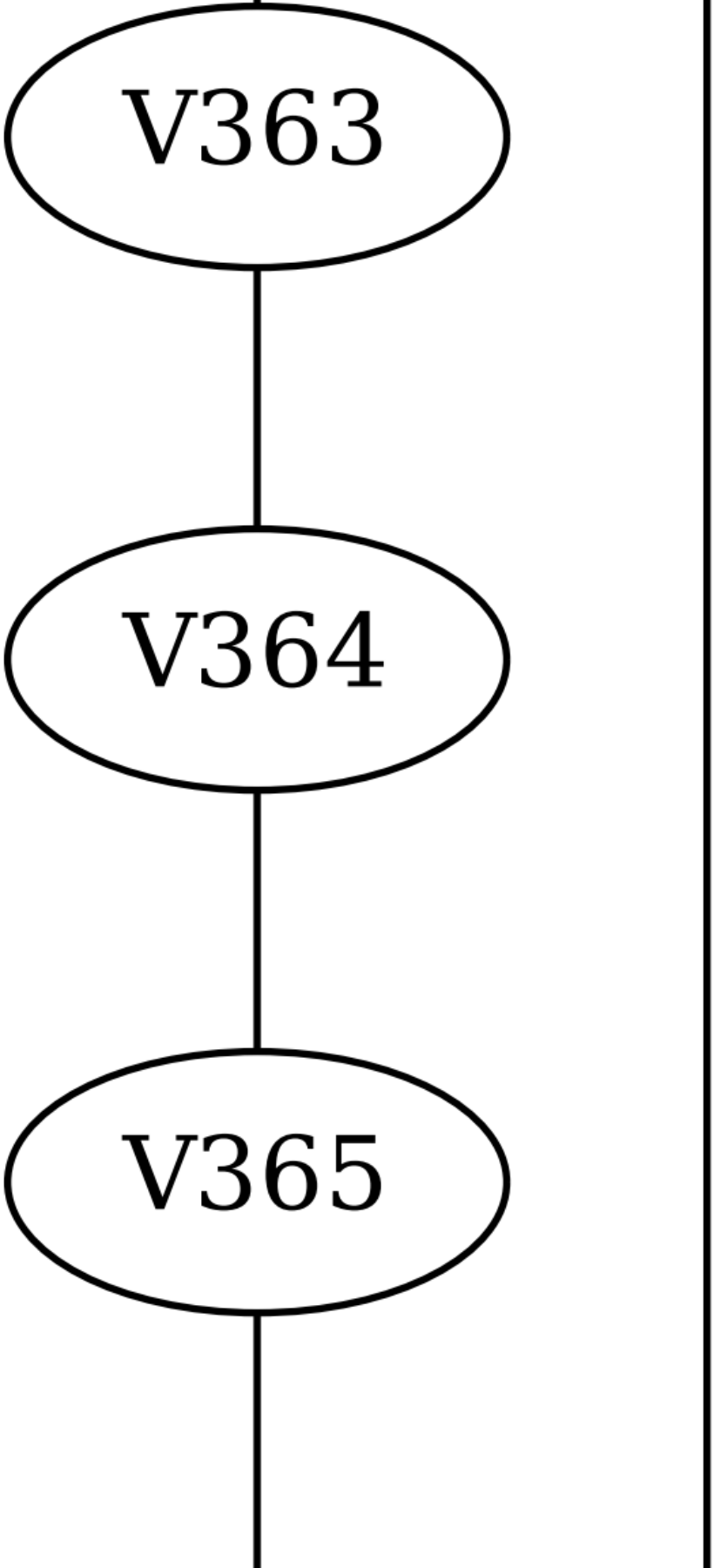
V363
V364
V365

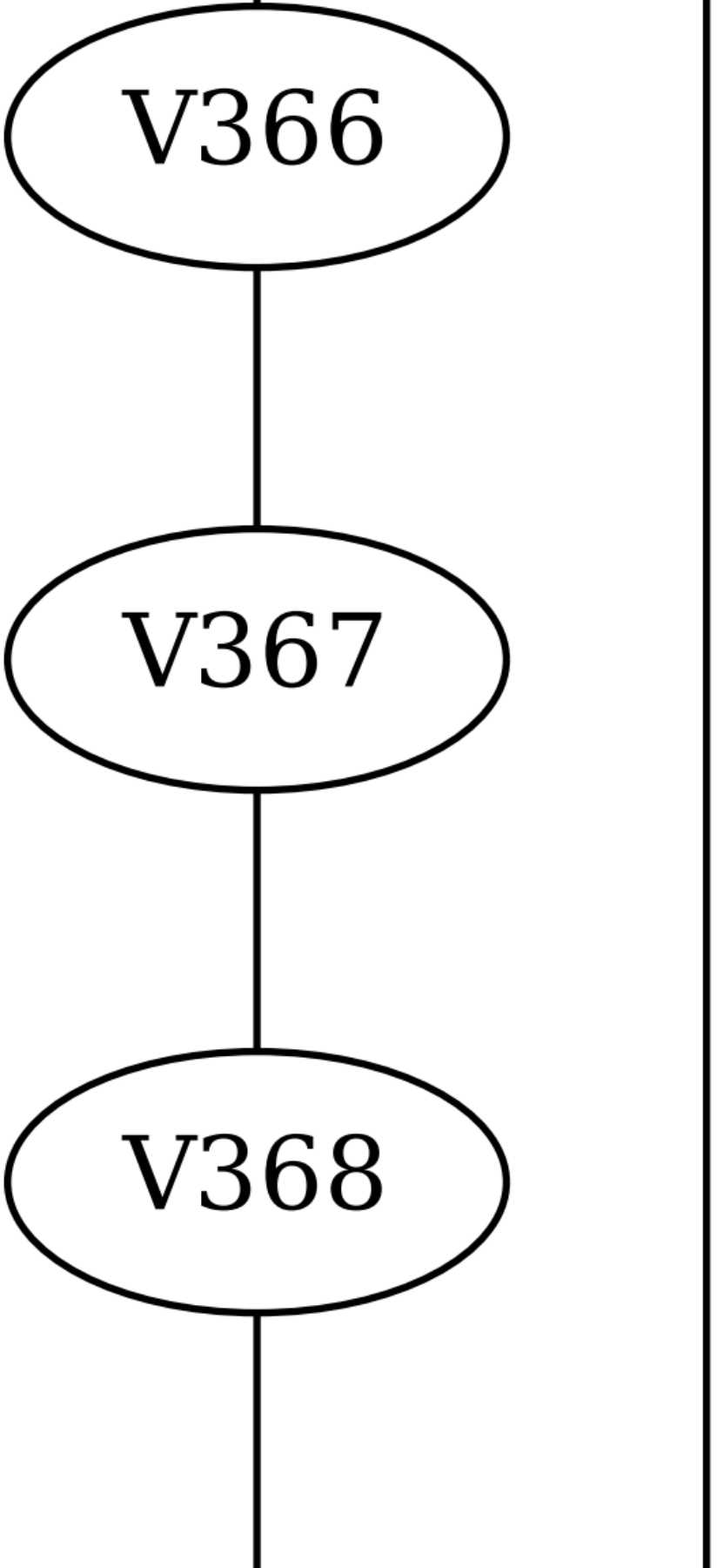
V366
V367
V368

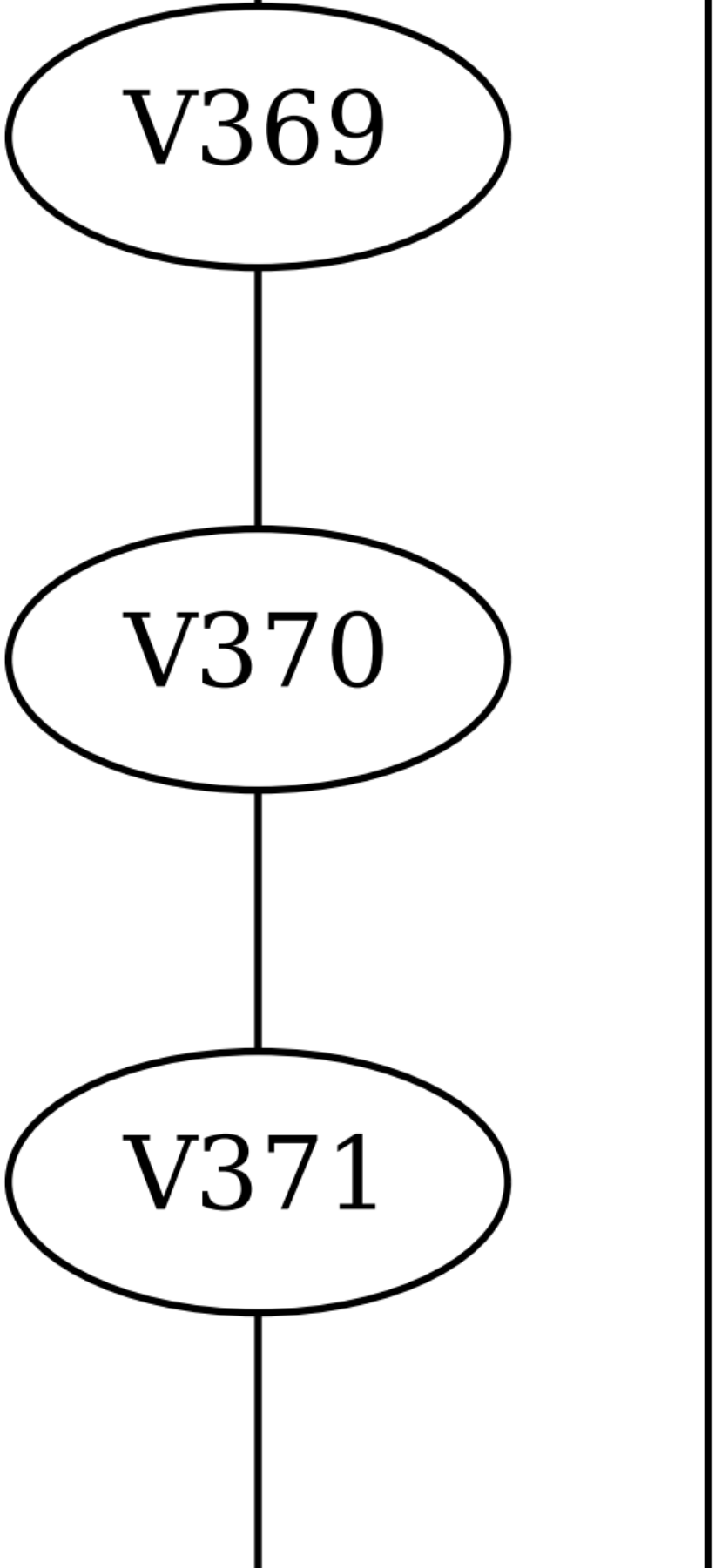
V369
V370
V371

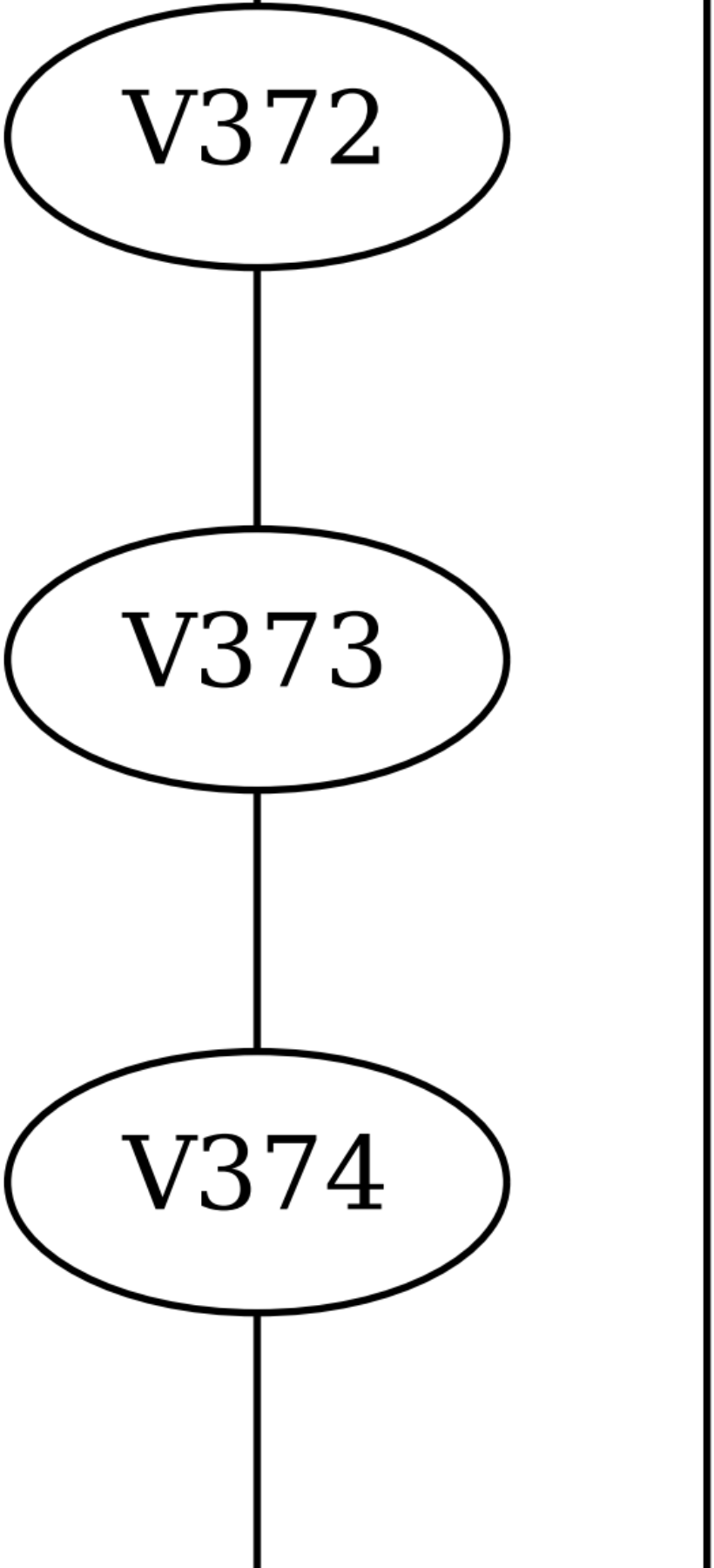
V372
V373
V374

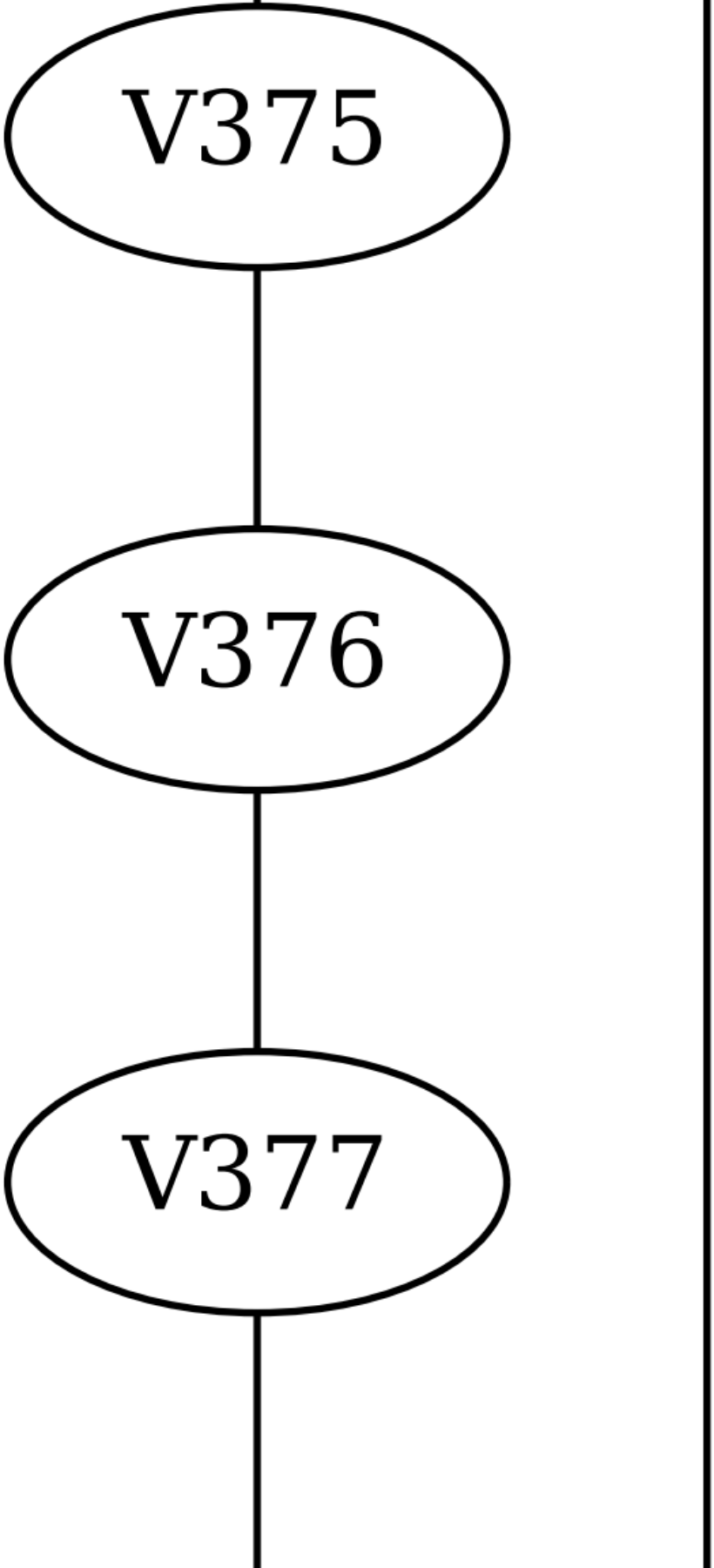
V375
V376
V377

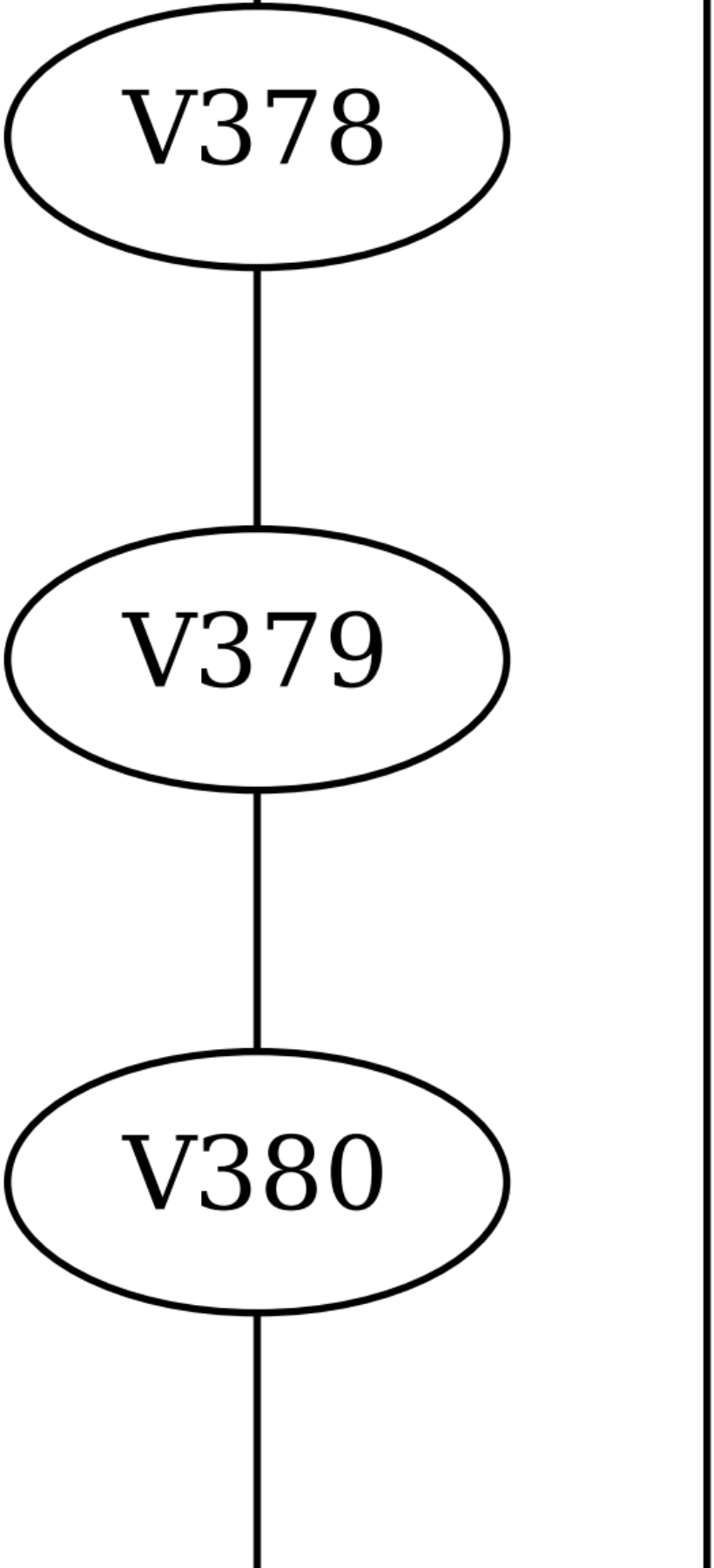
V378
V379
V380

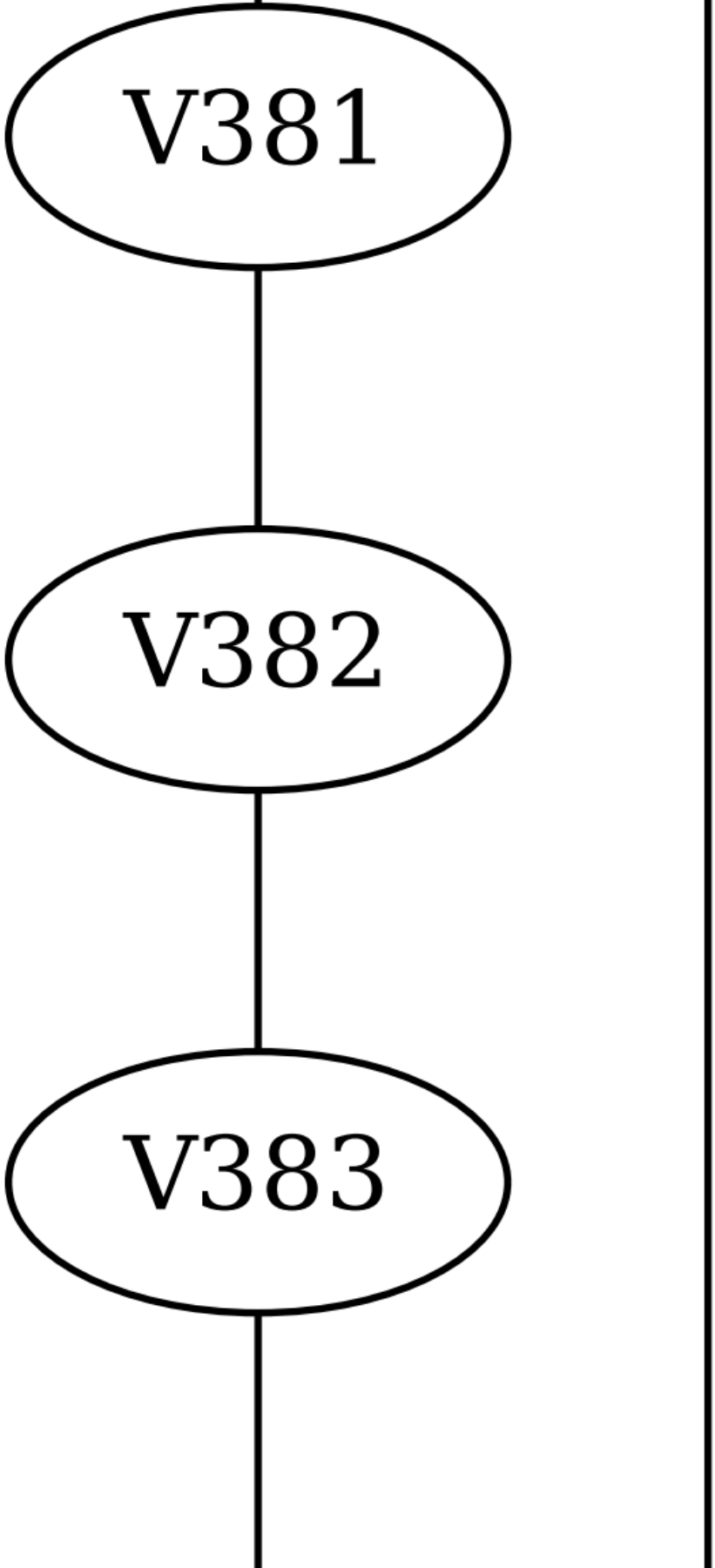
V381
V382
V383

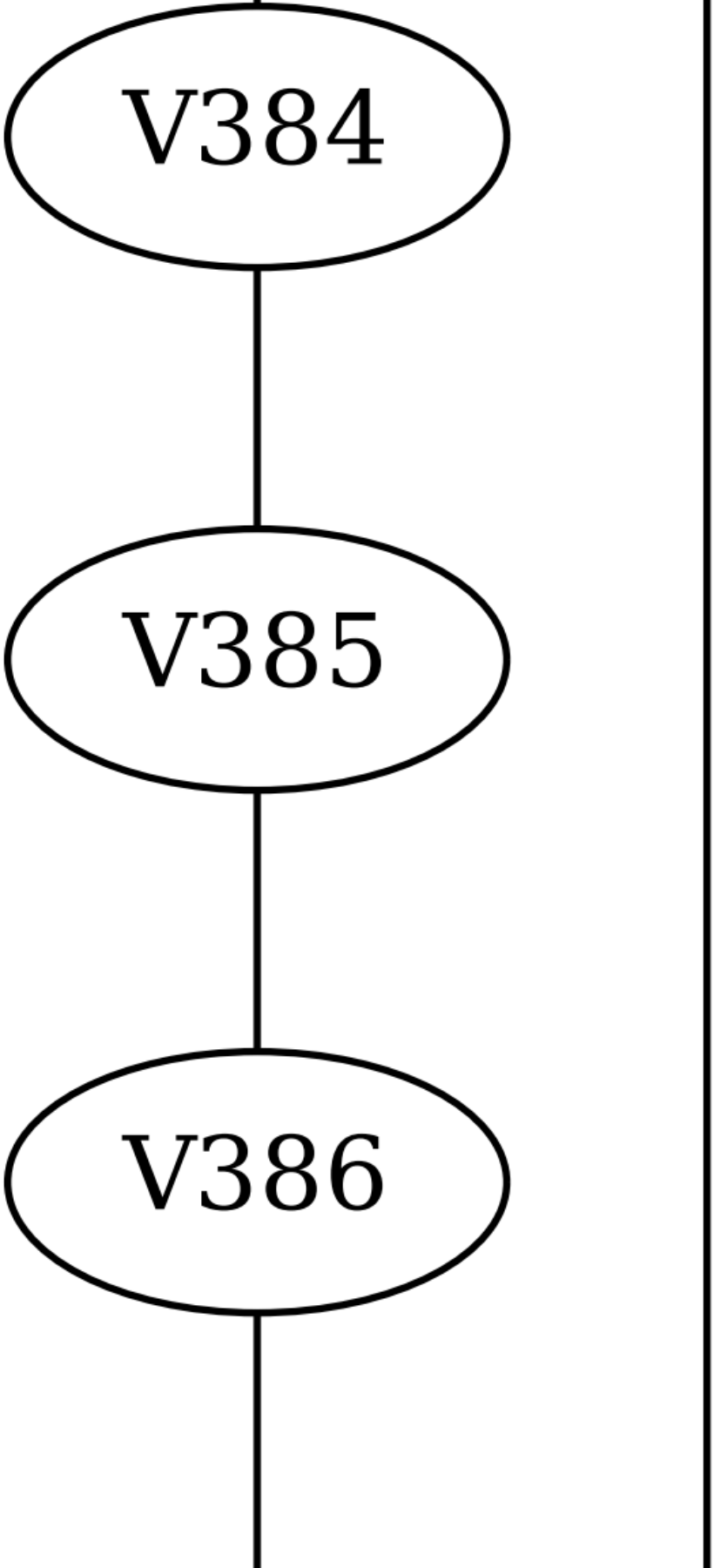
V384
V385
V386

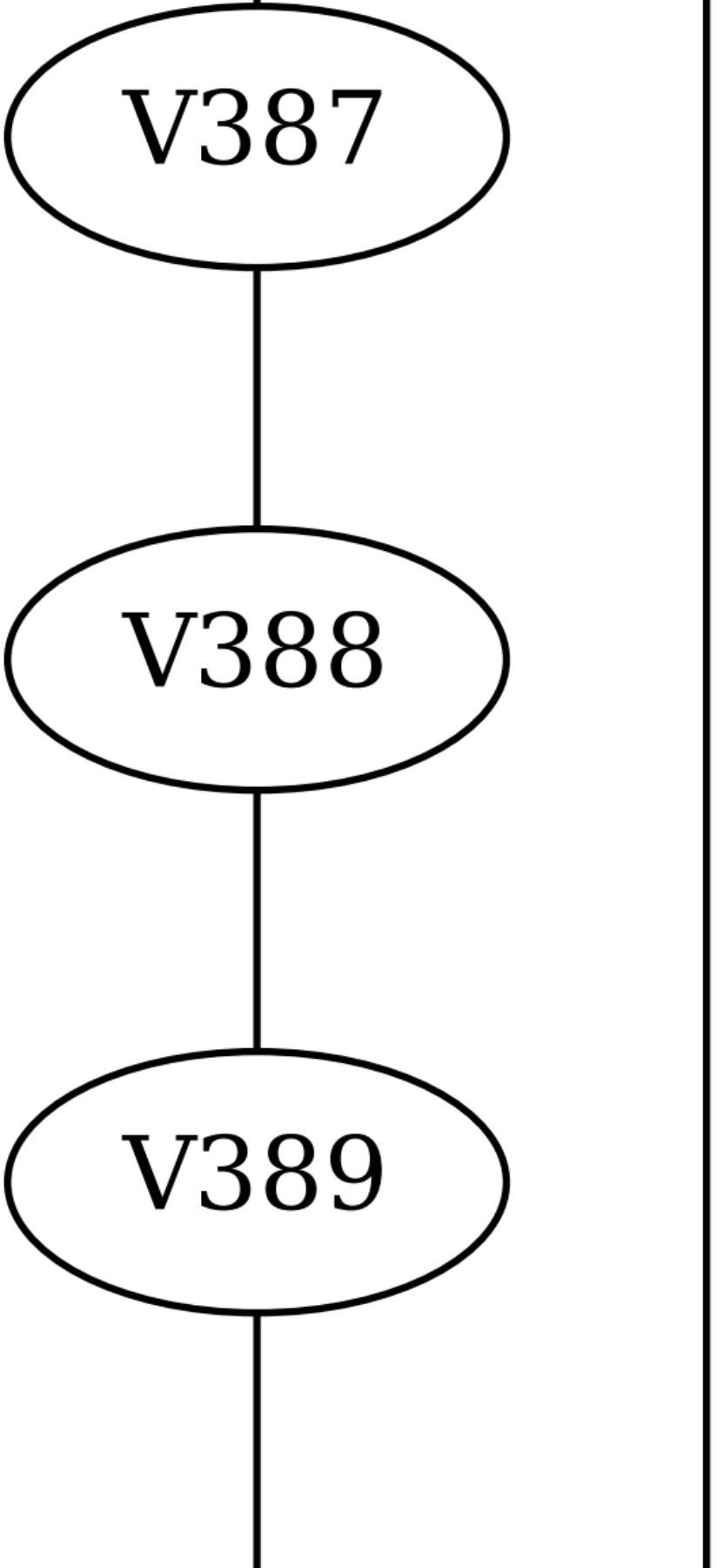
V387
V388
V389

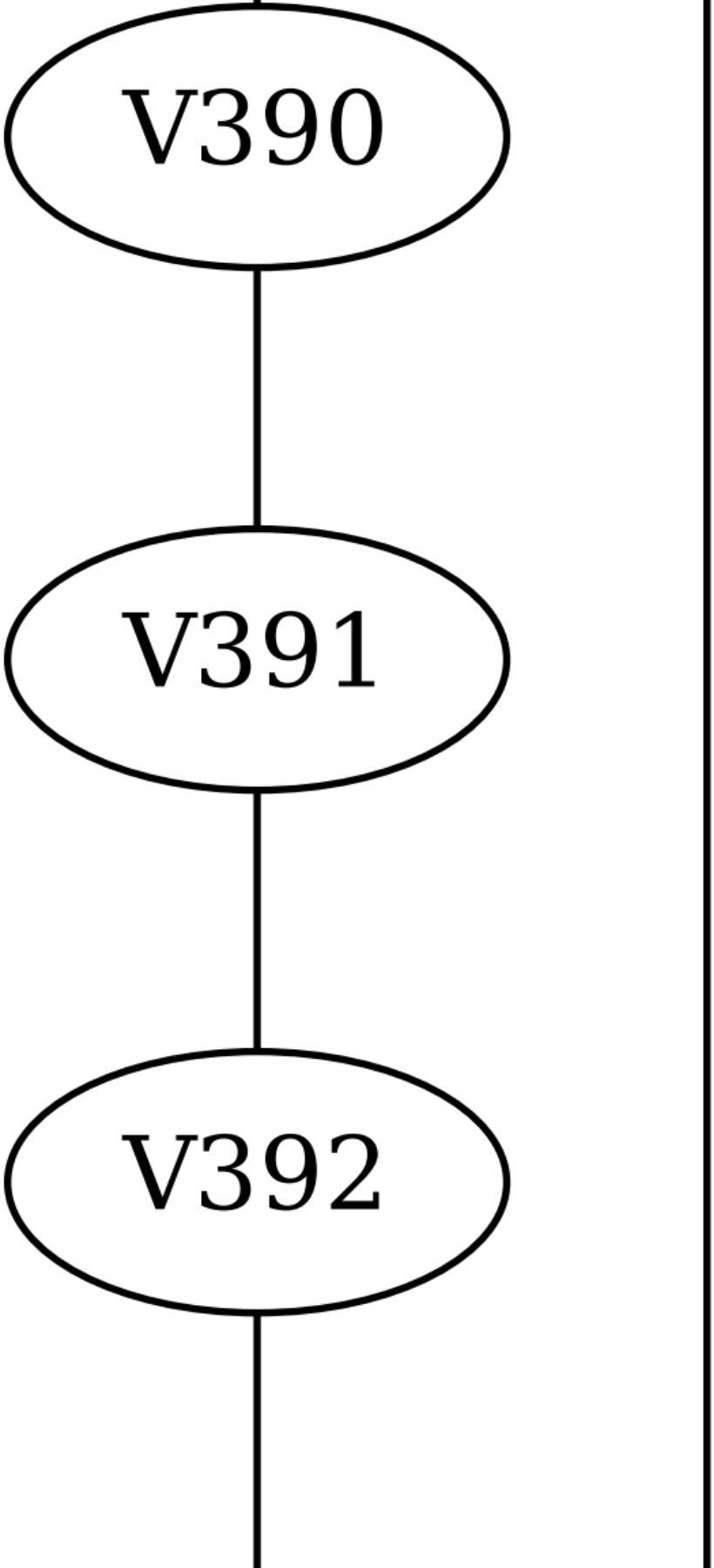
V390
V391
V392

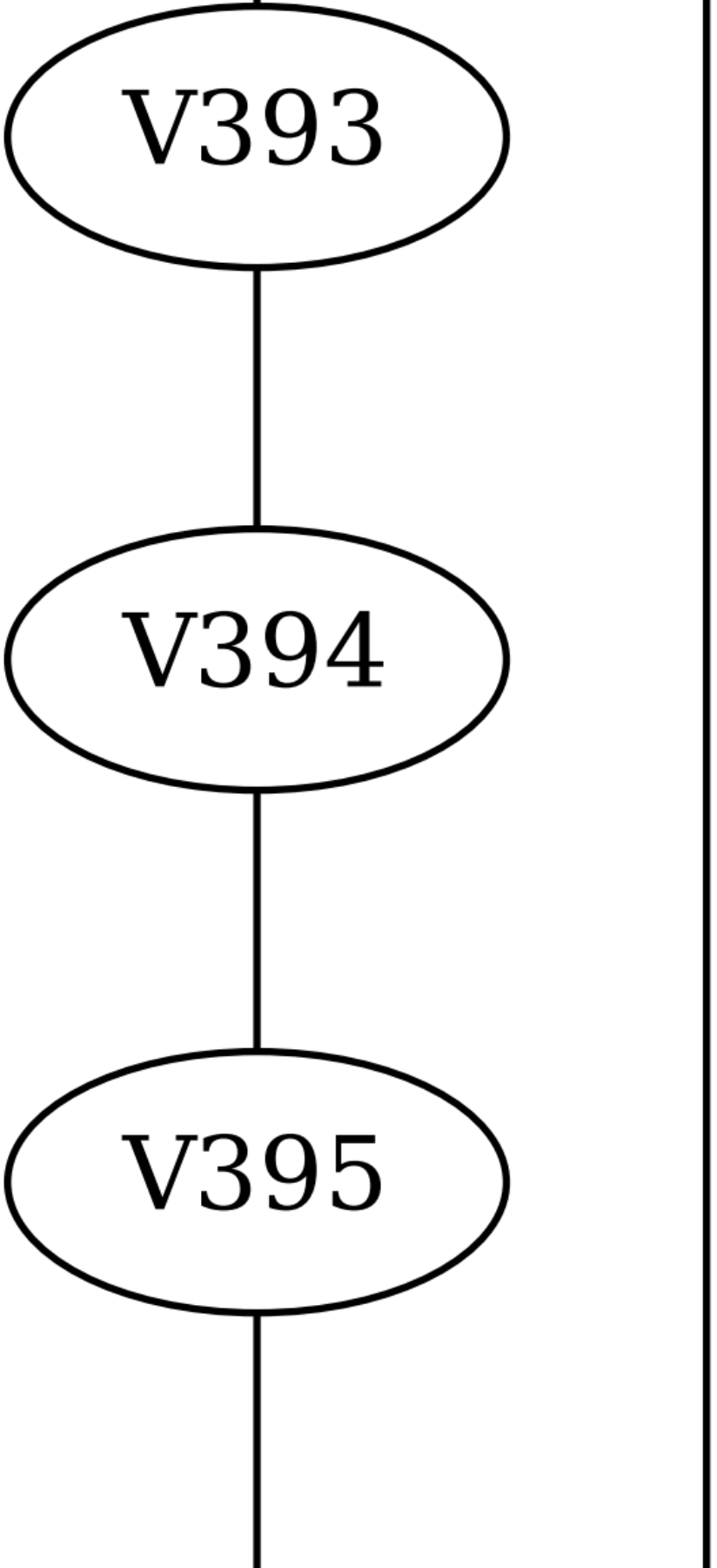
V393
V394
V395

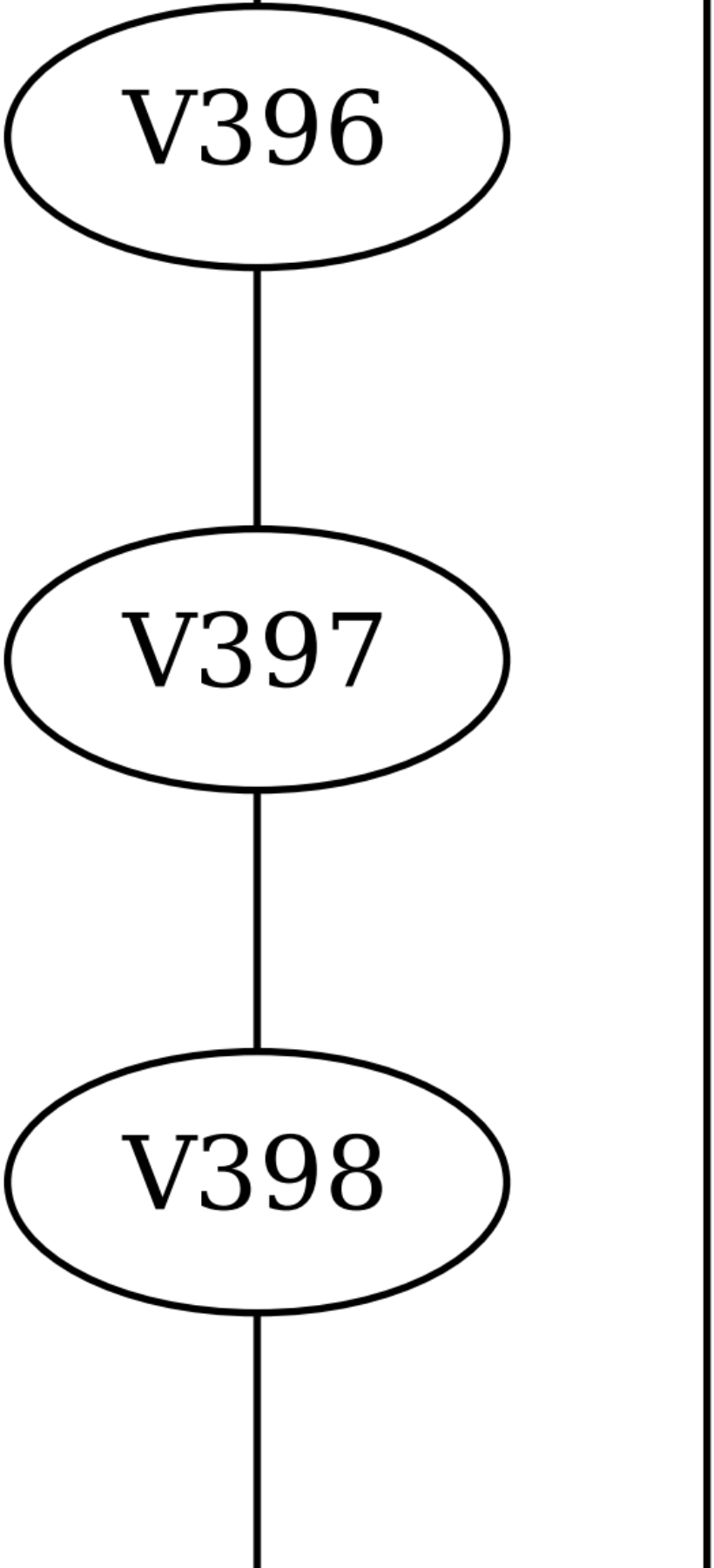
V396
V397
V398

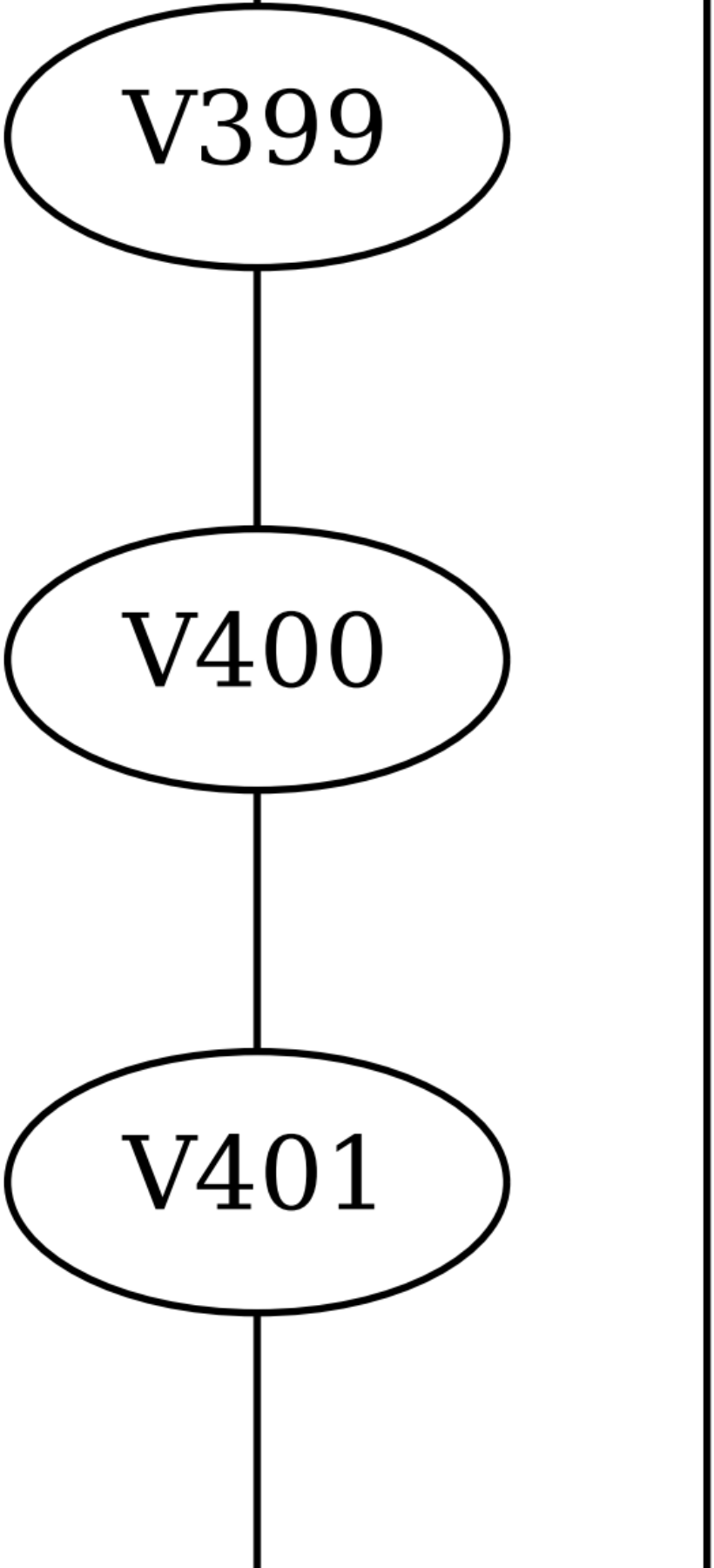
V399
V400
V401

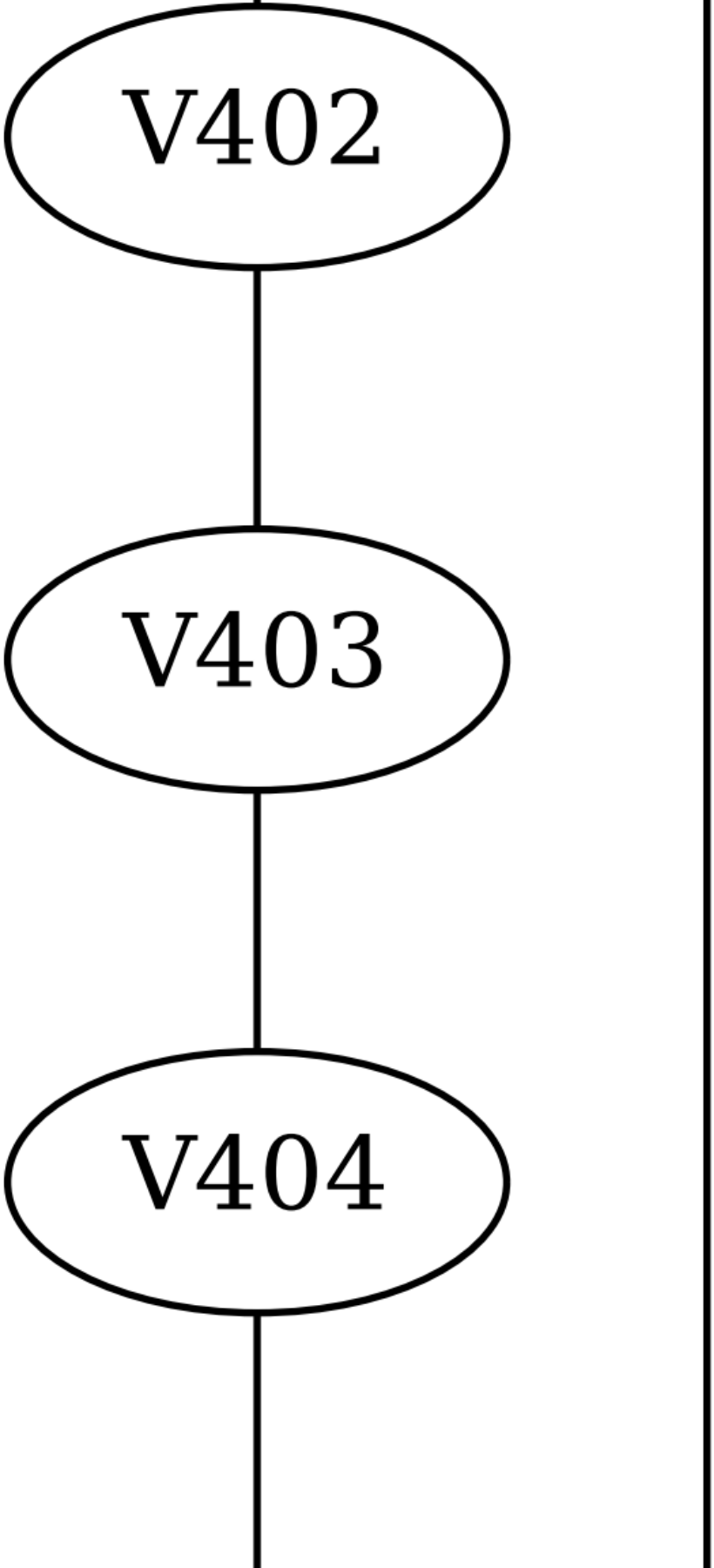
V402
V403
V404

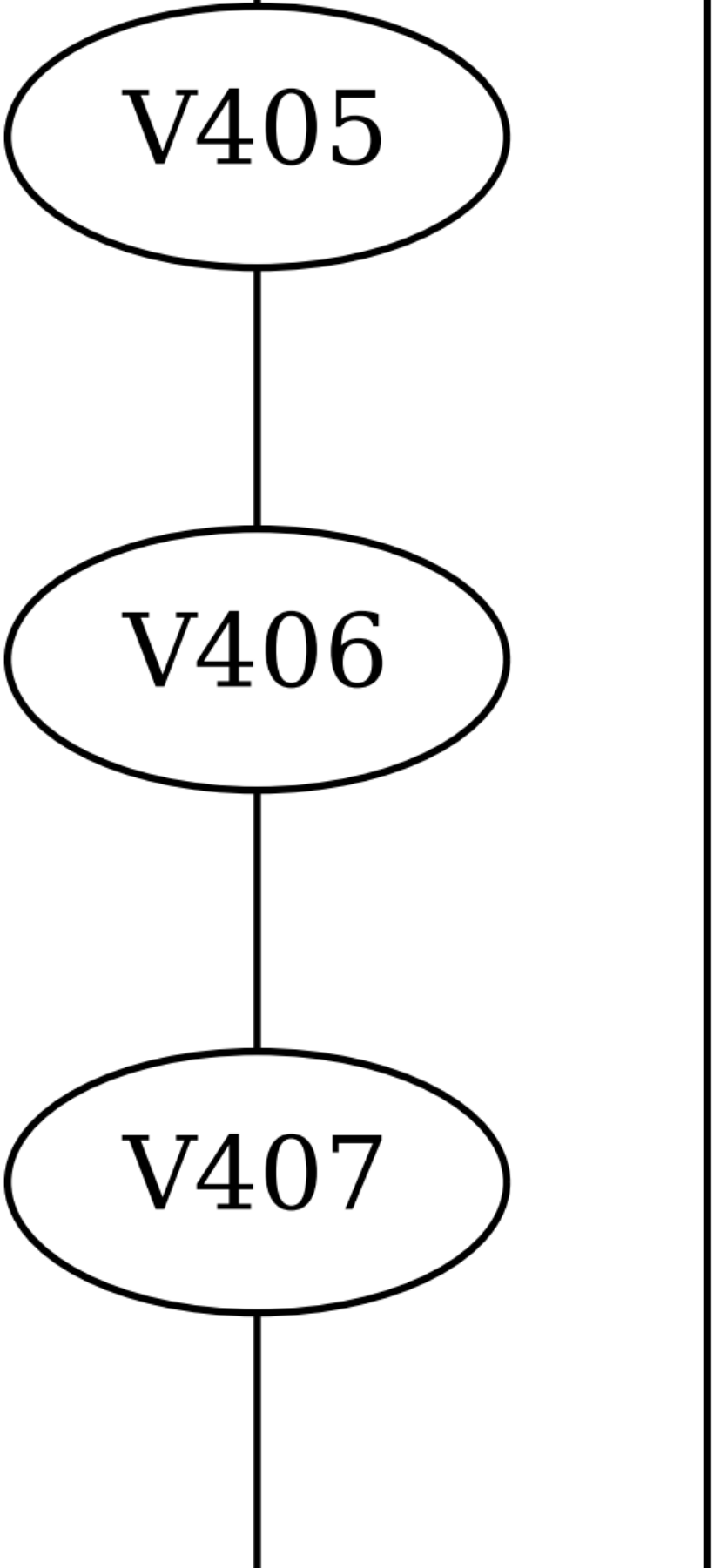
V405
V406
V407

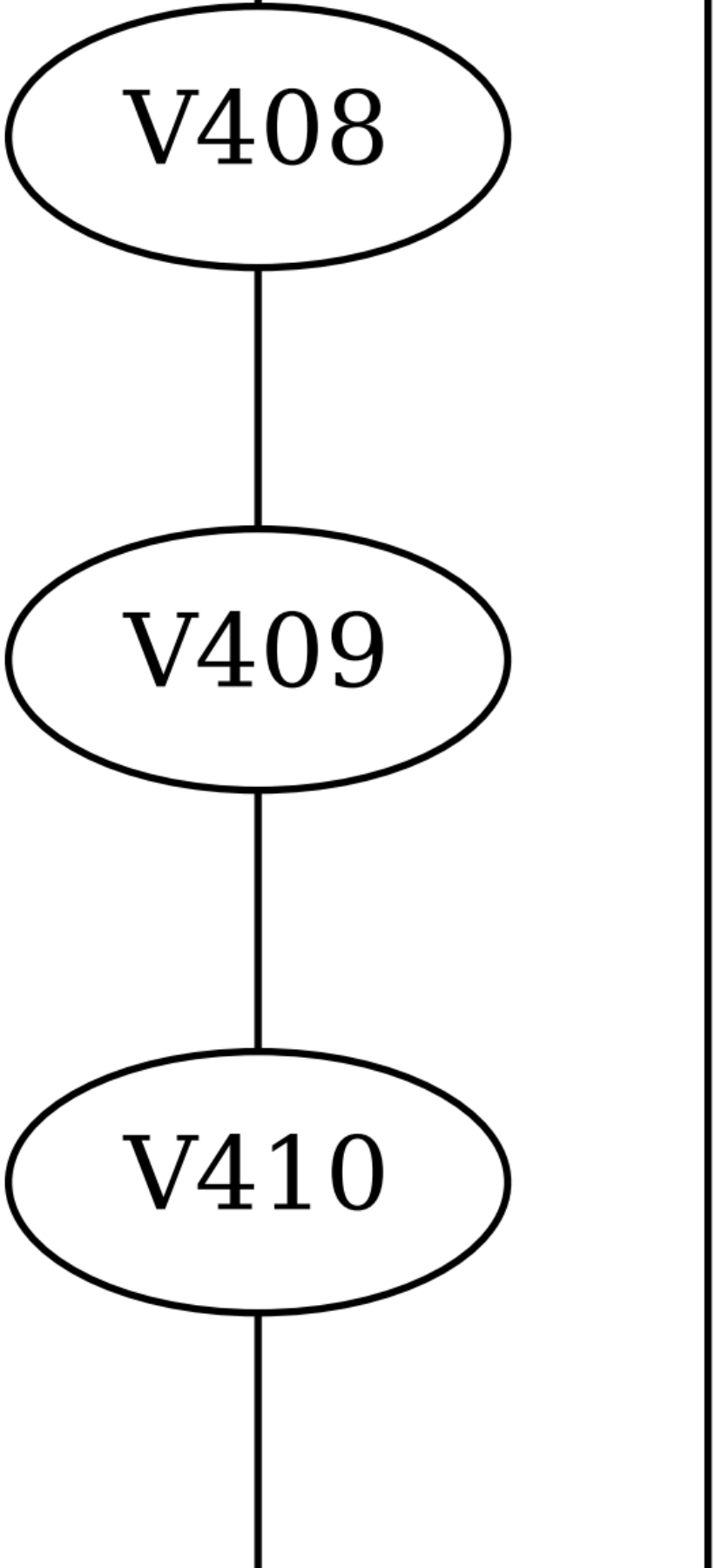
V408
V409
V410

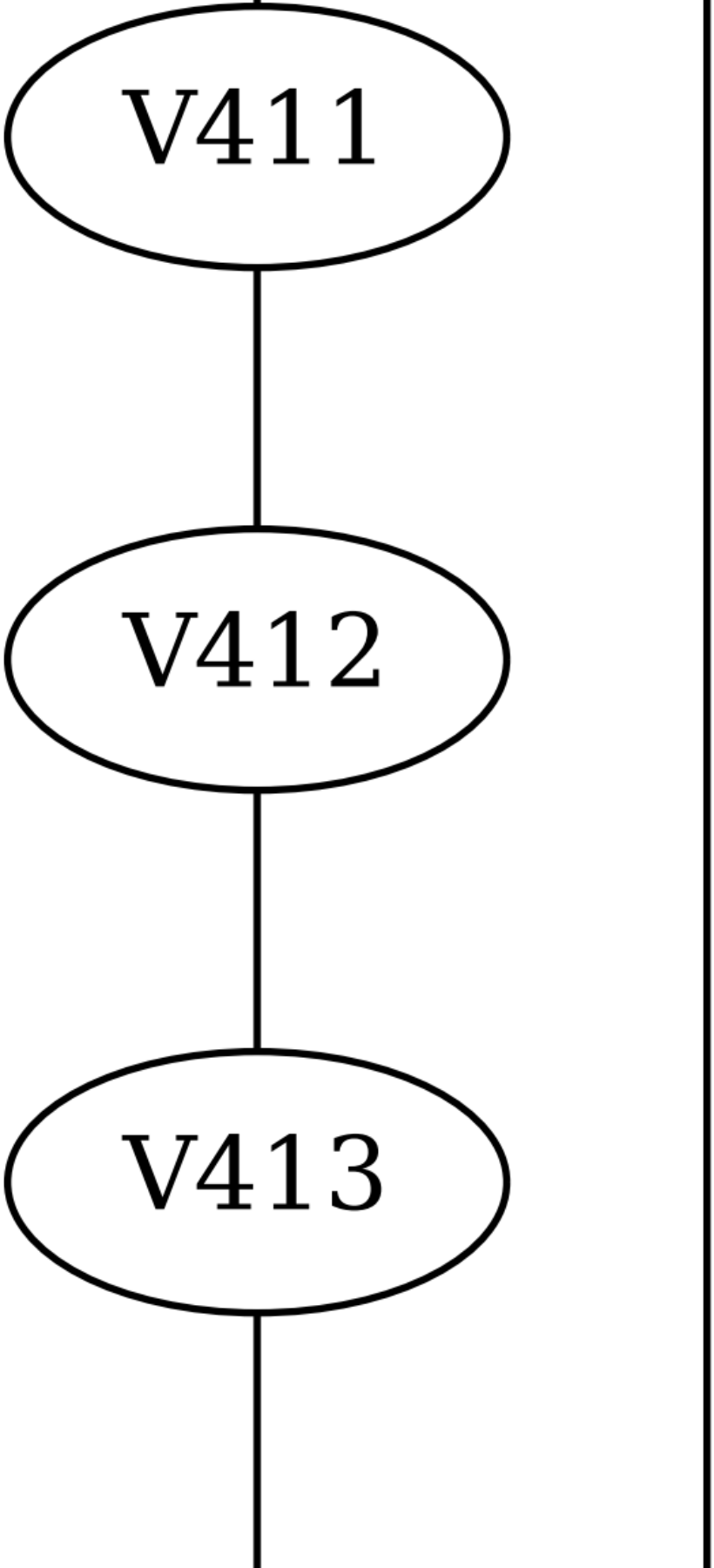
V411
V412
V413

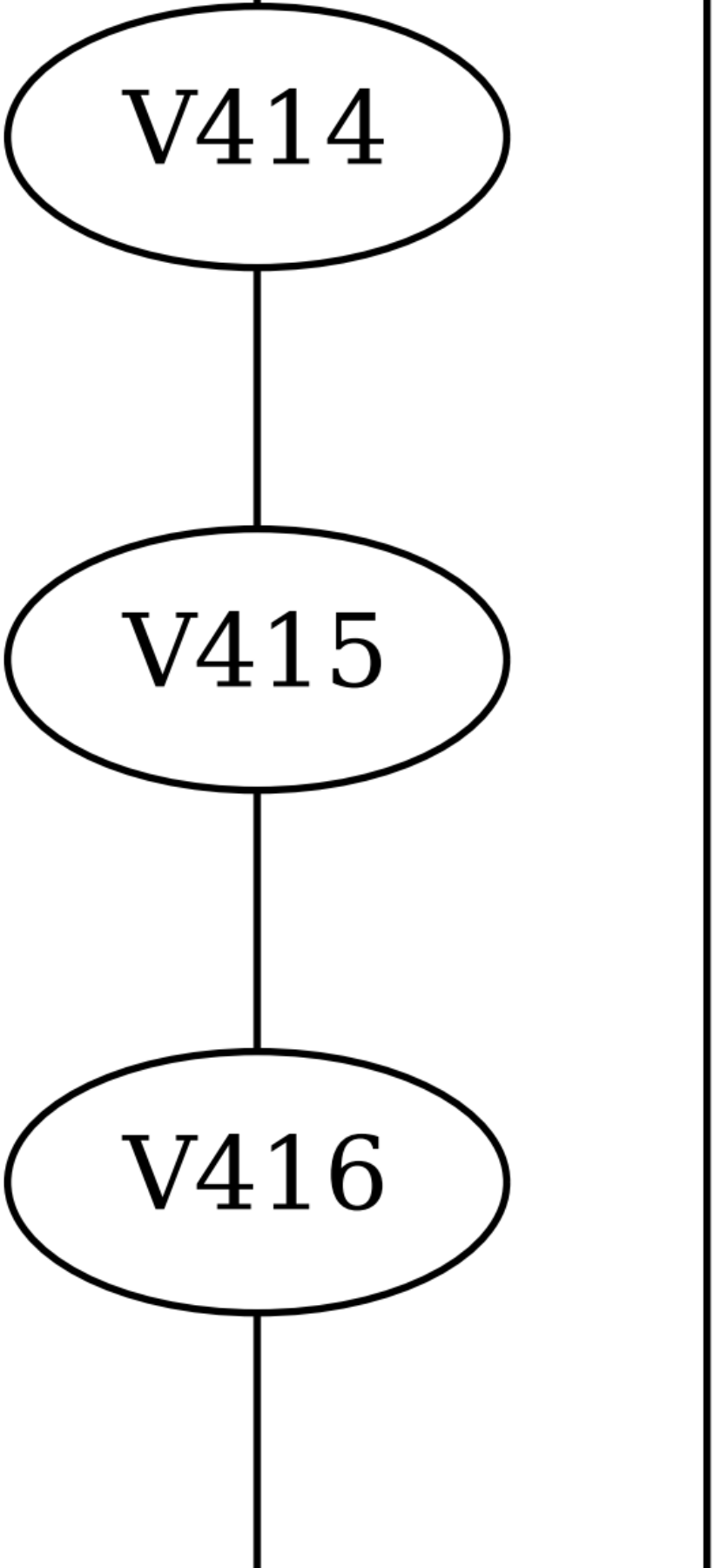
V414
V415
V416

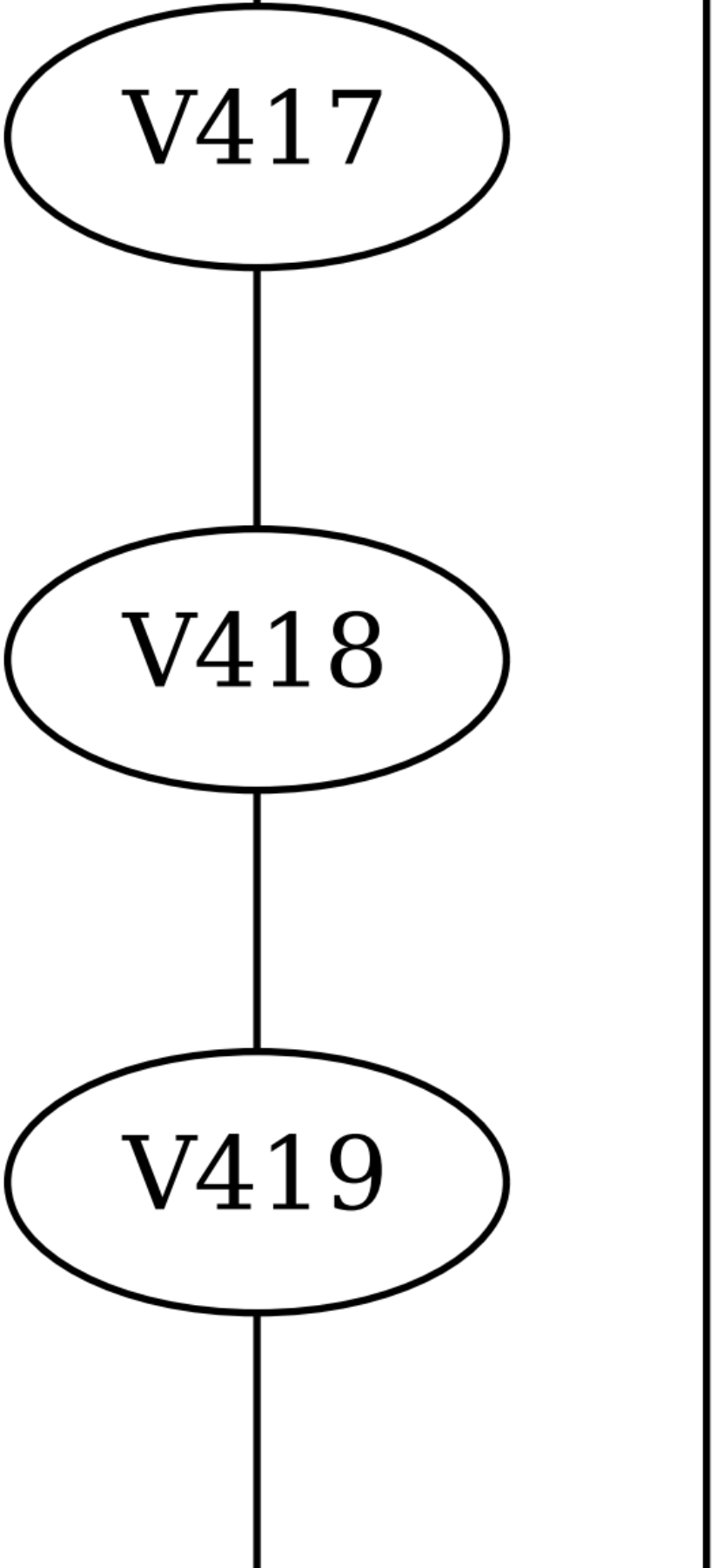
V417
V418
V419

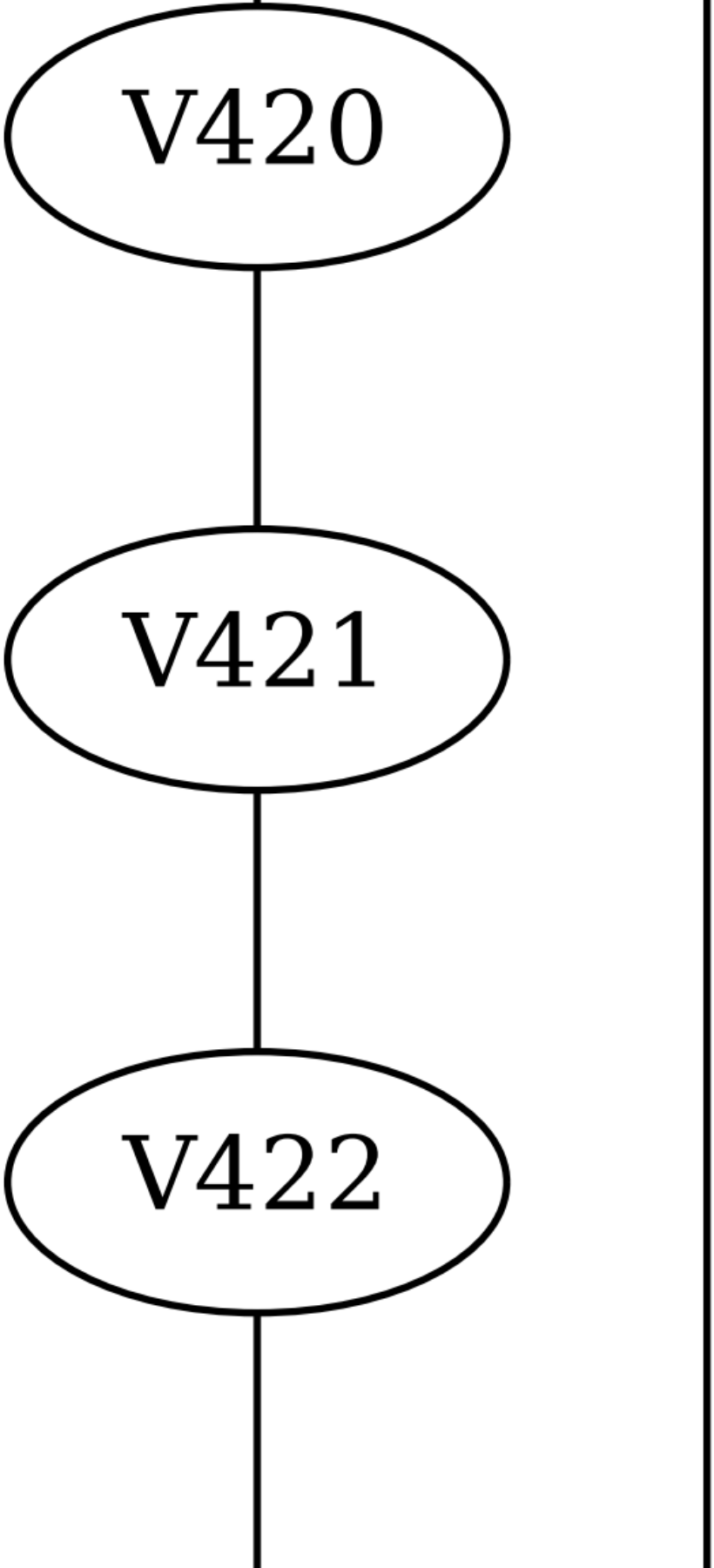
V420
V421
V422

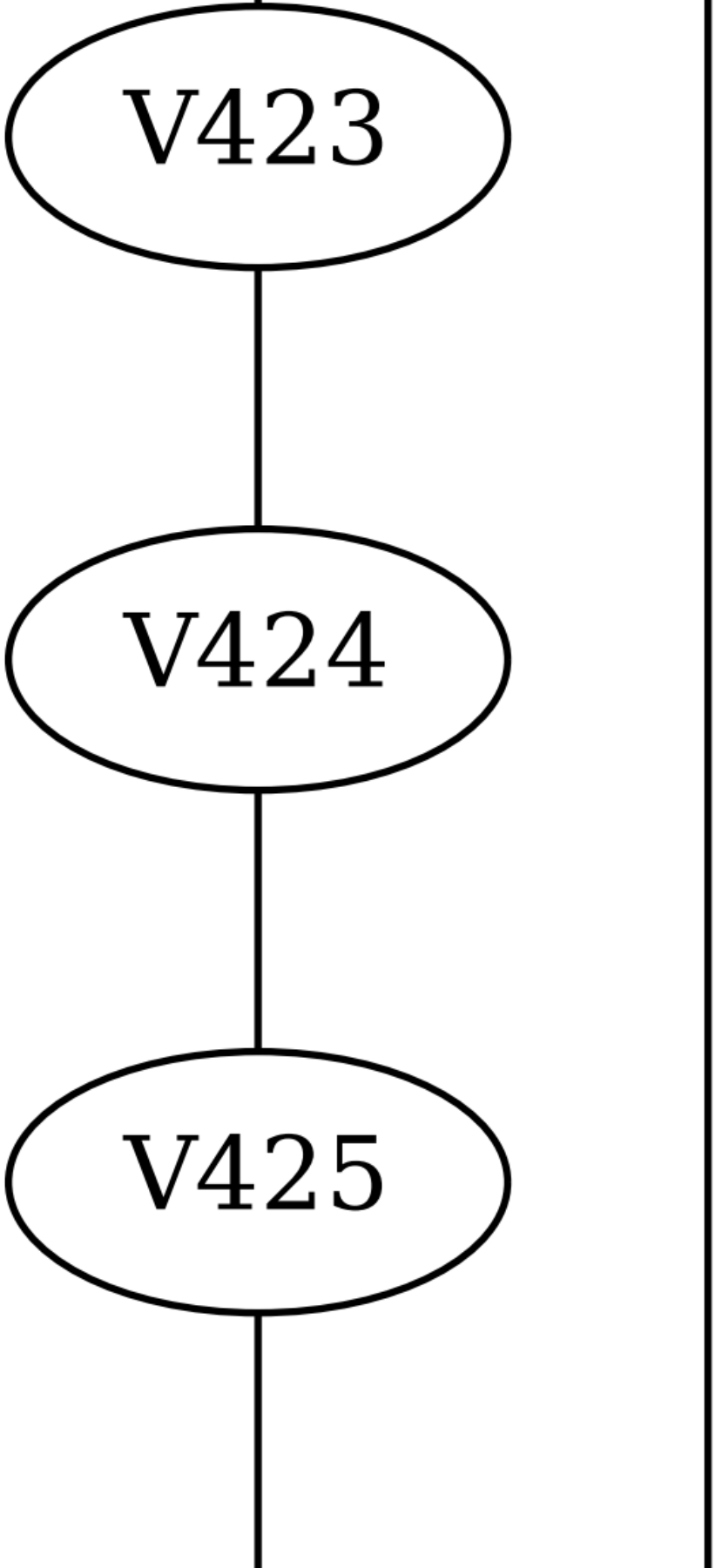
V423
V424
V425

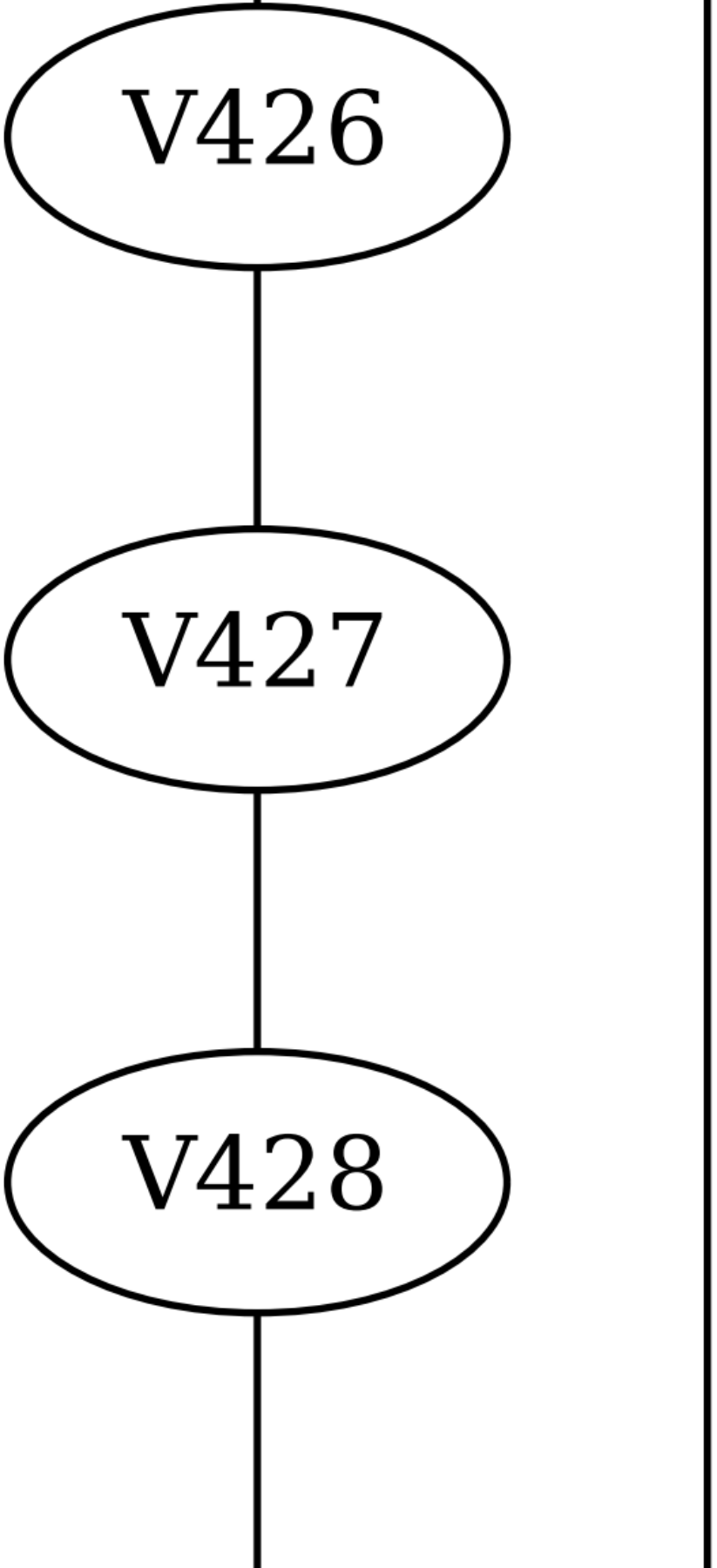
V426
V427
V428

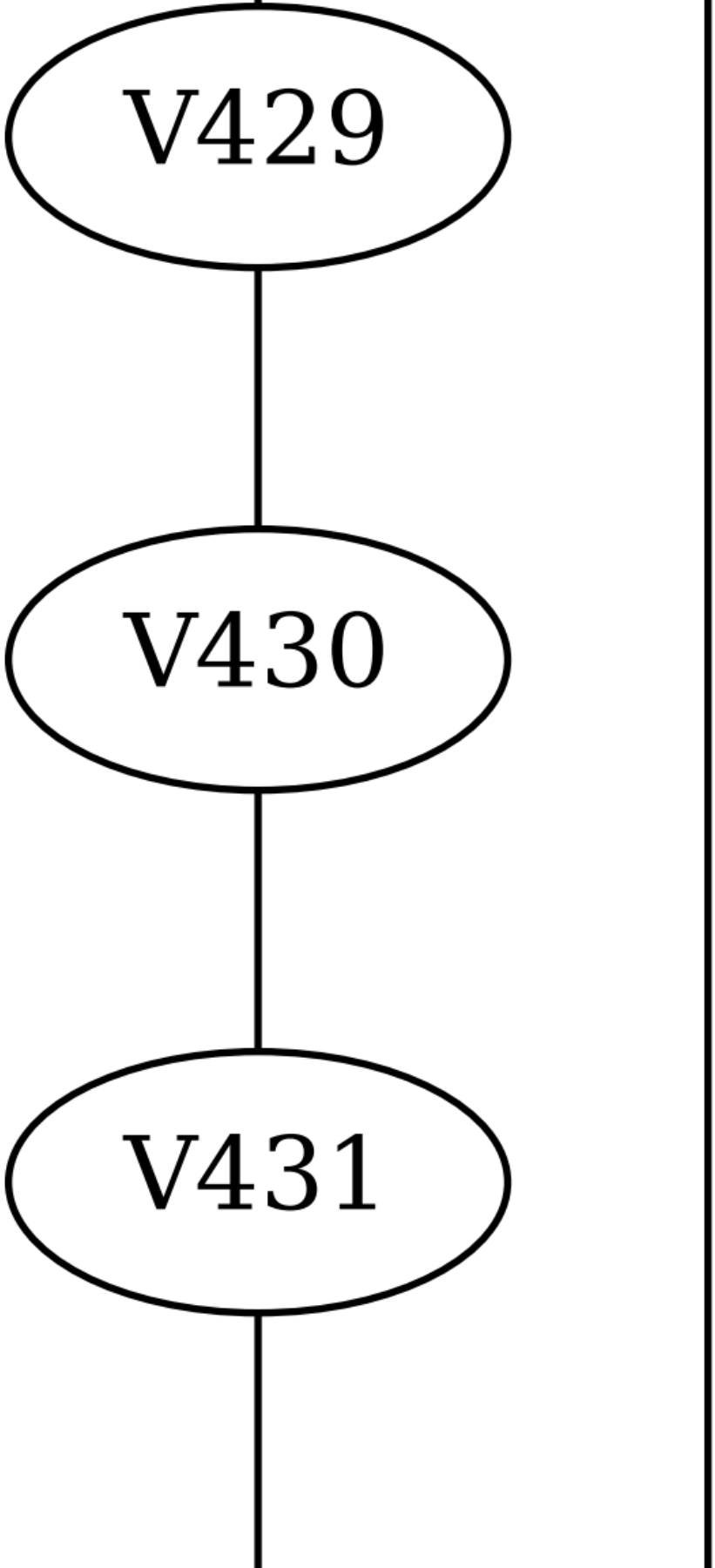
V429
V430
V431

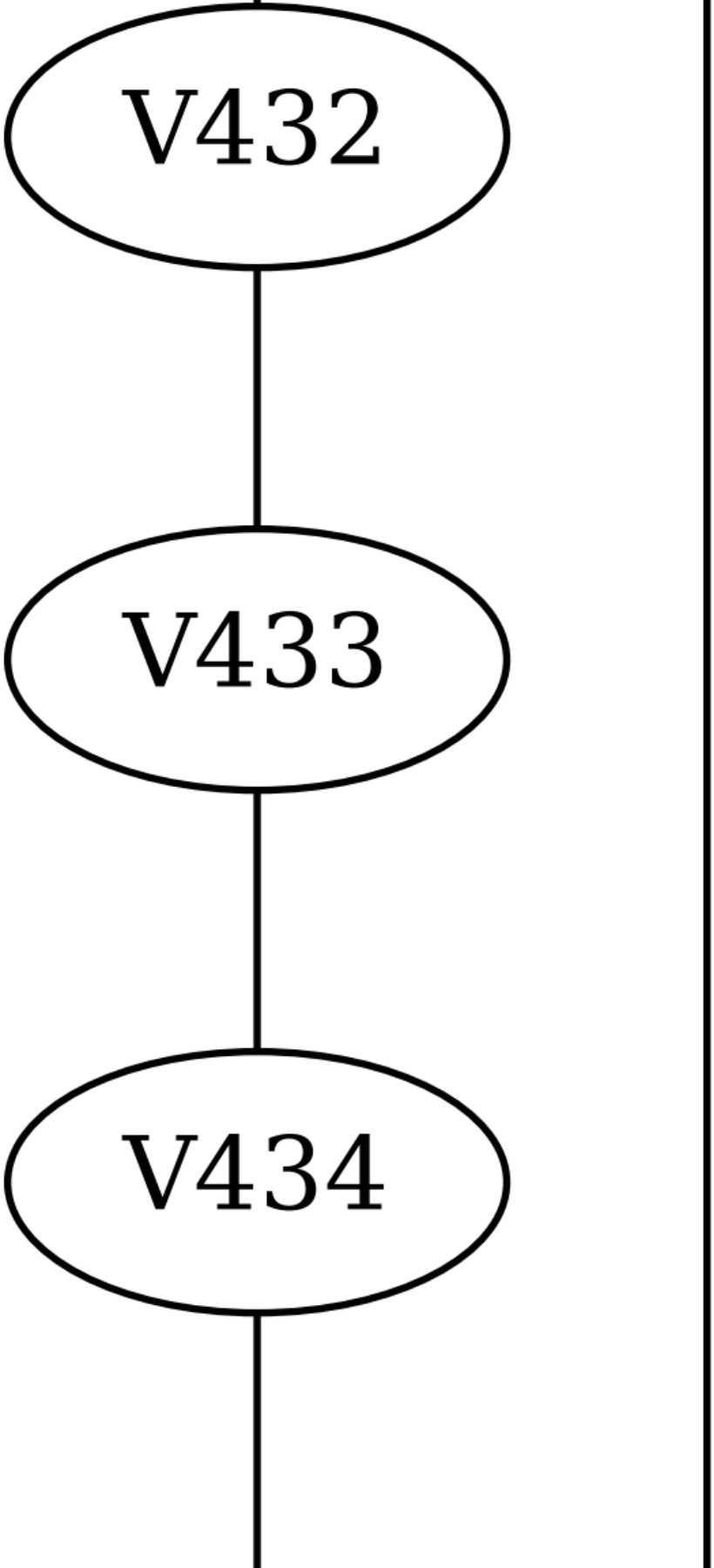
V432
V433
V434

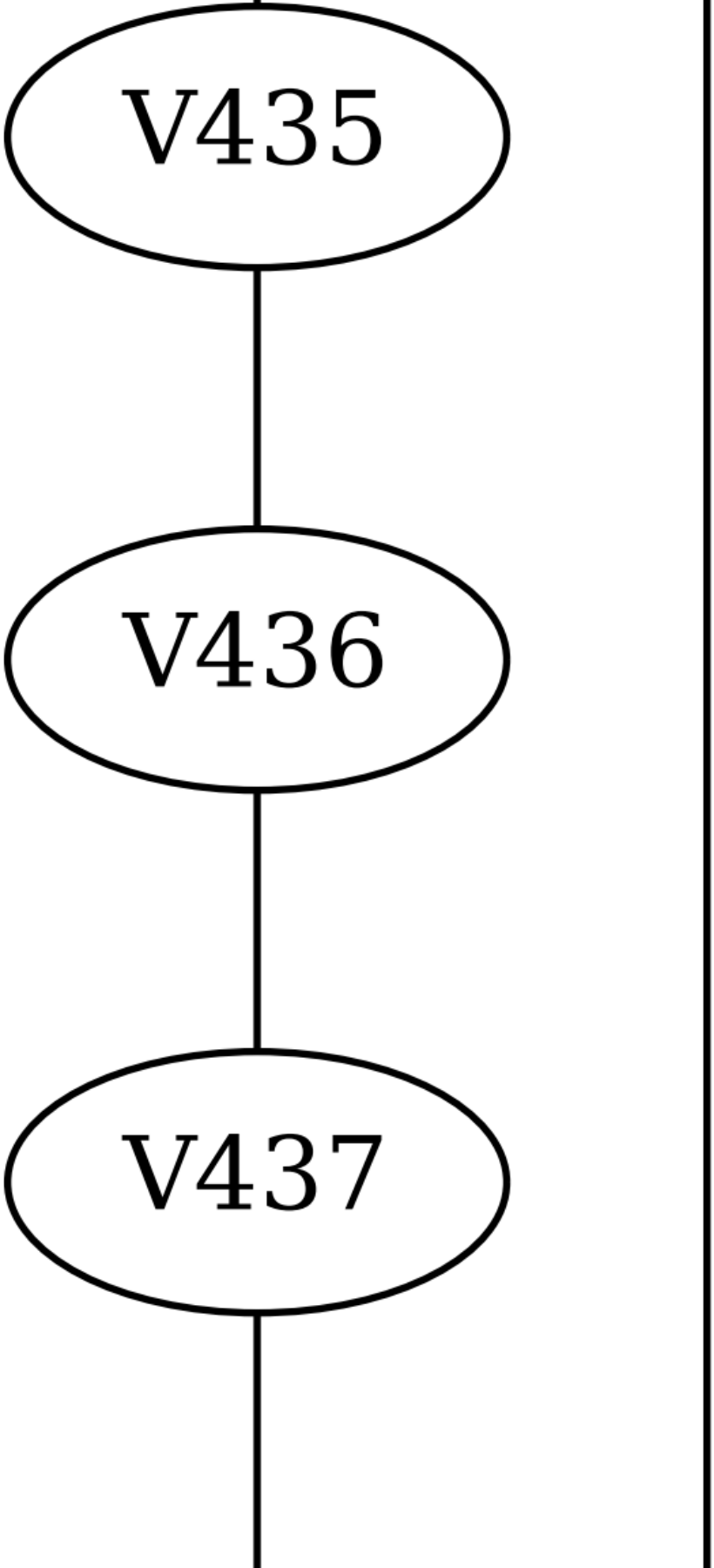
V435
V436
V437

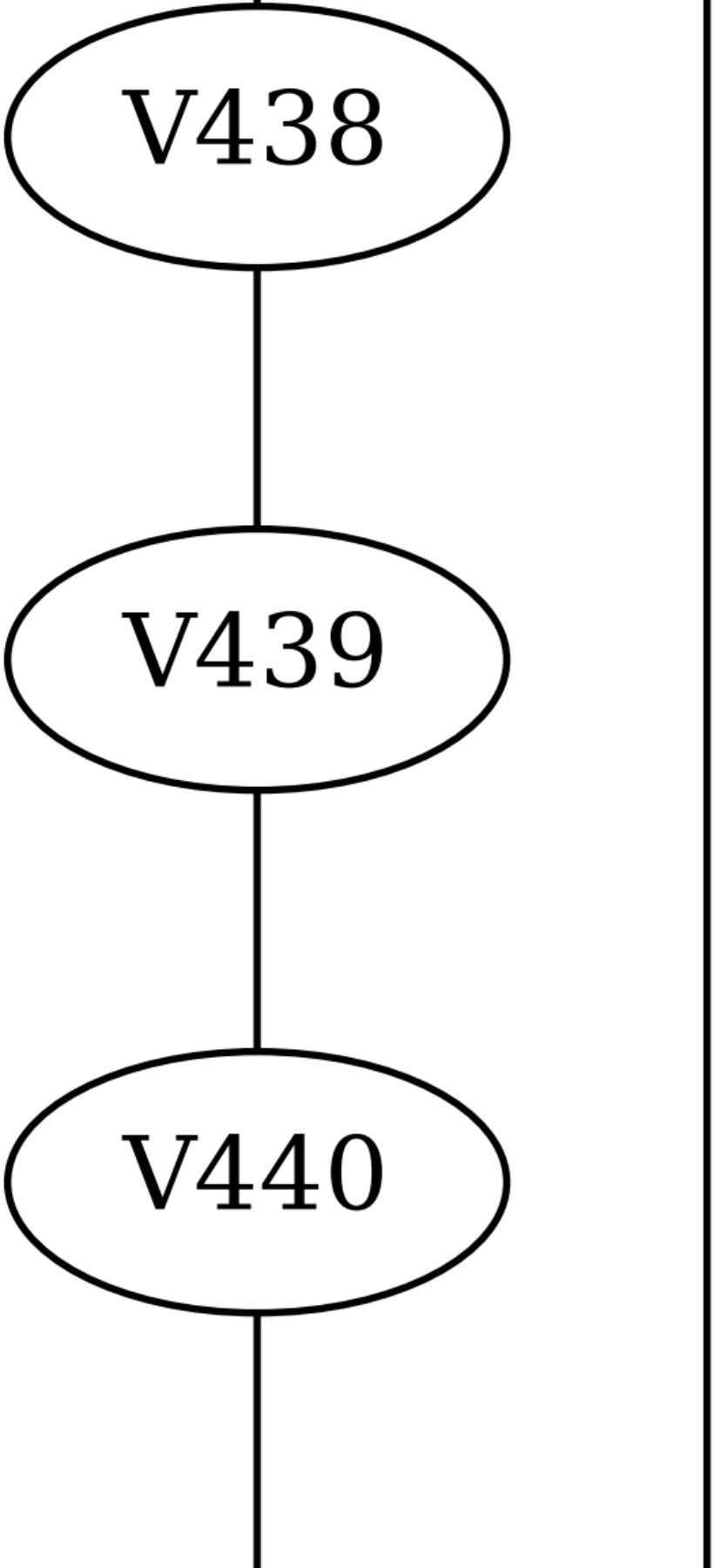
V438
V439
V440

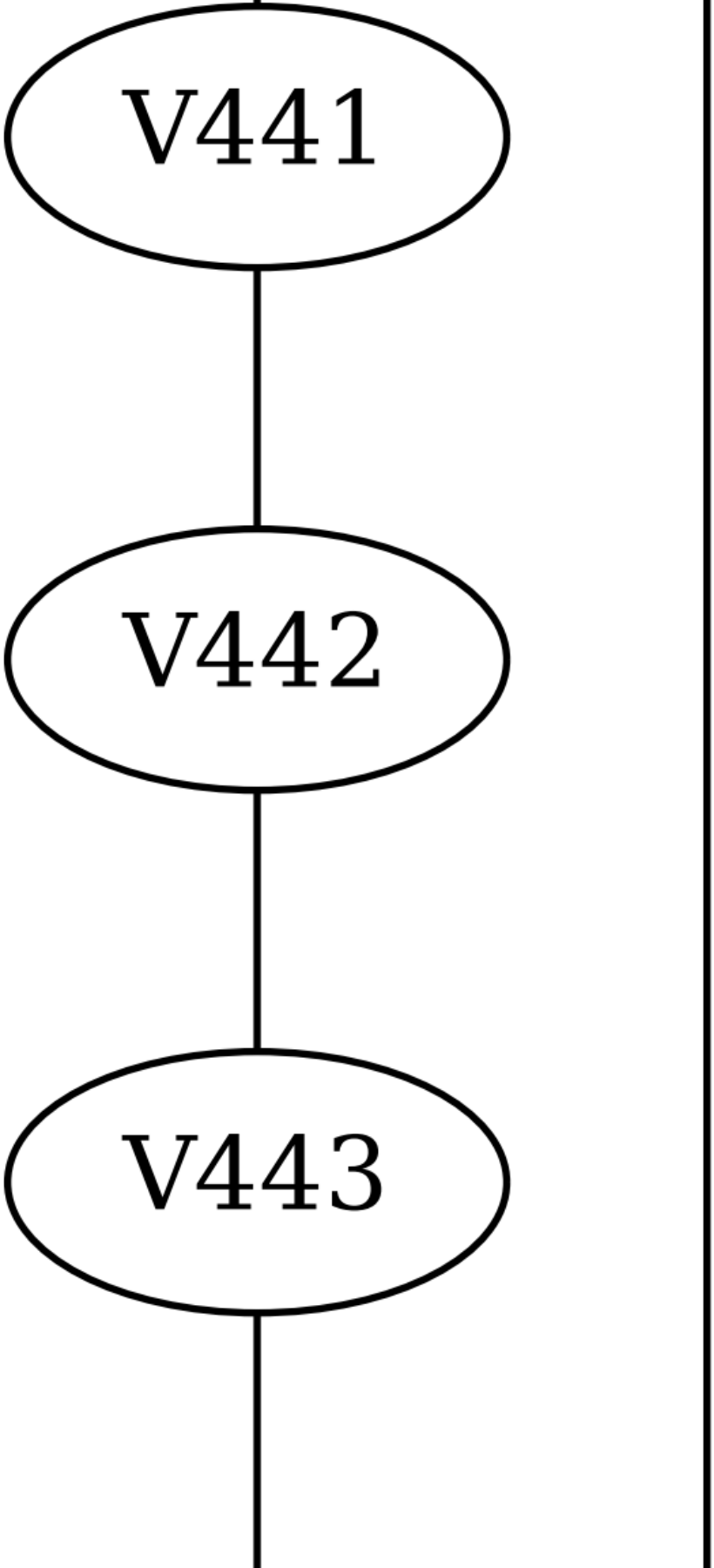
V441
V442
V443

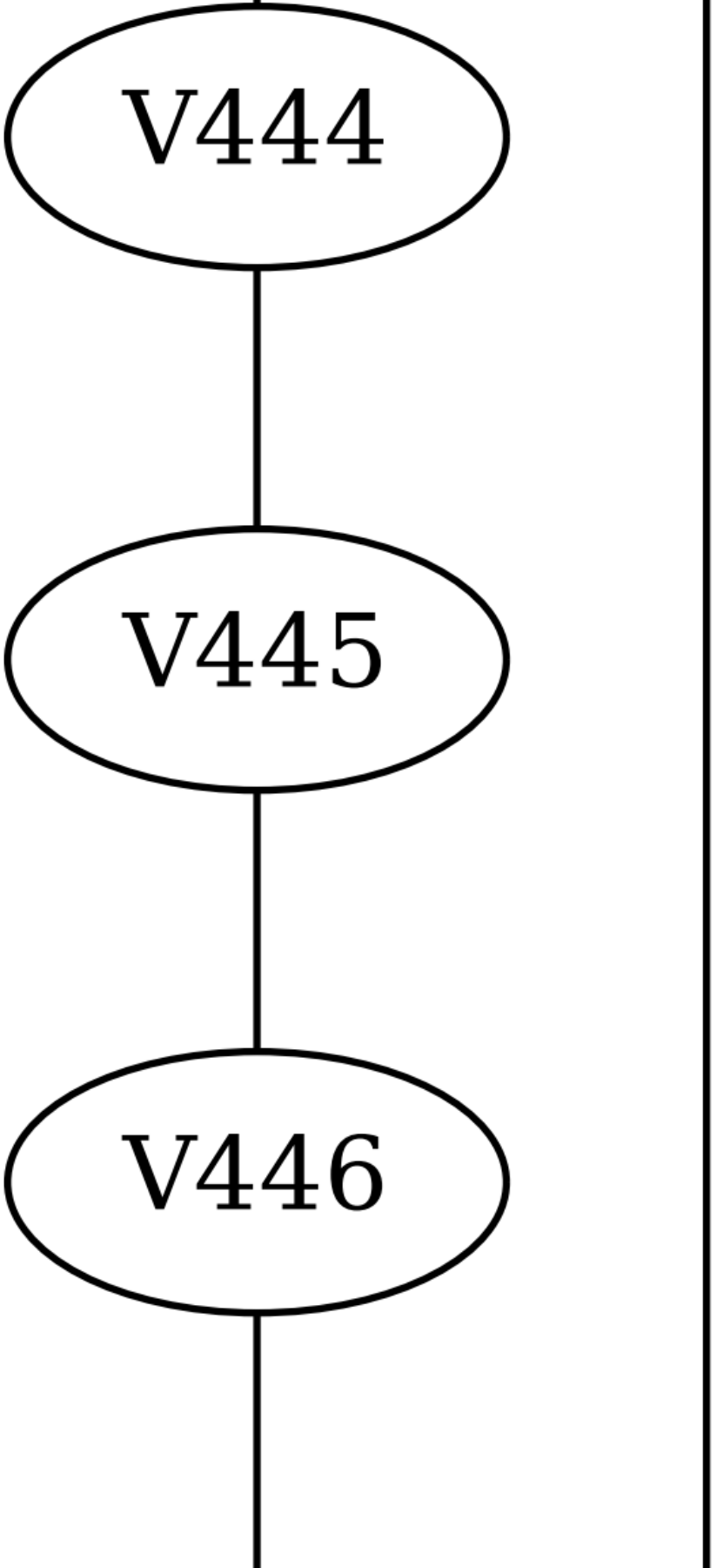
V444
V445
V446

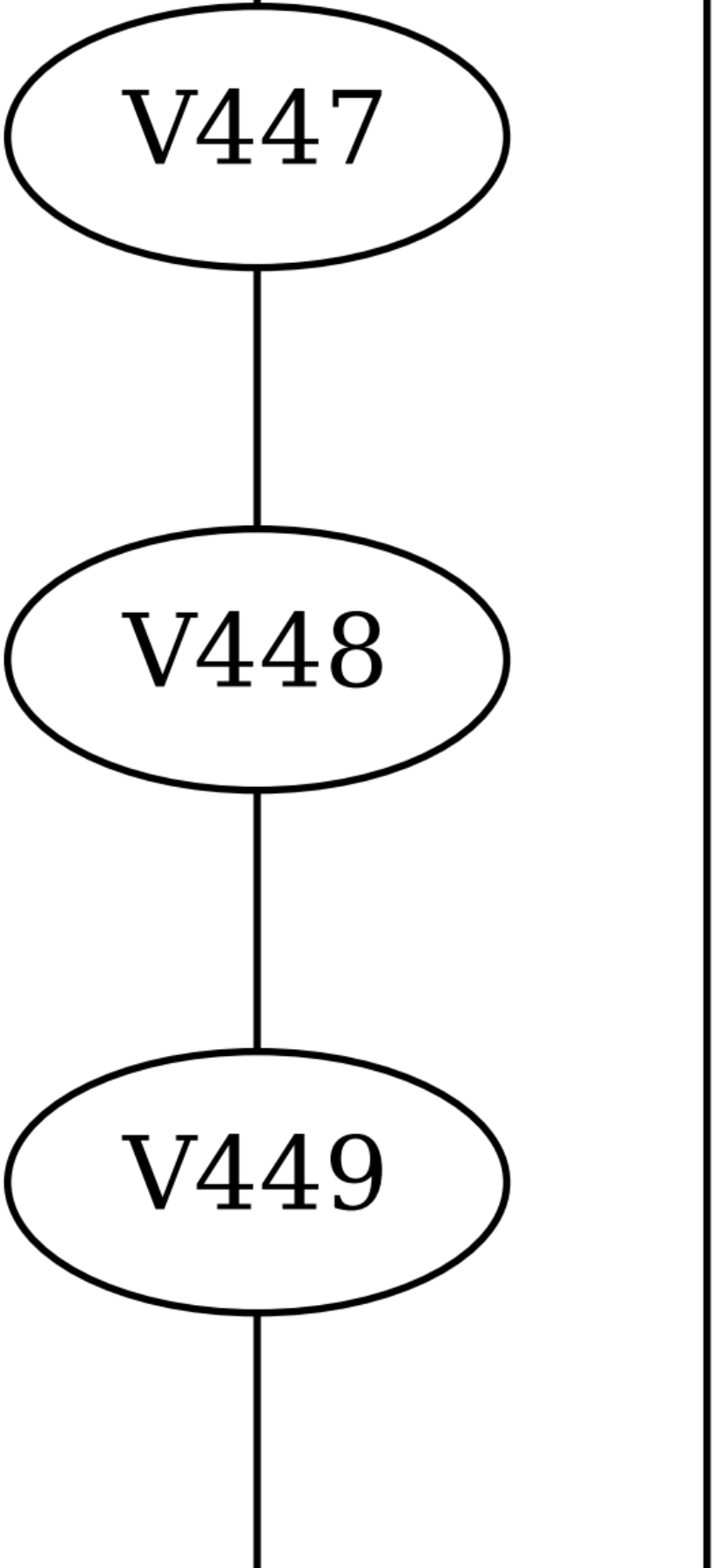
V447
V448
V449

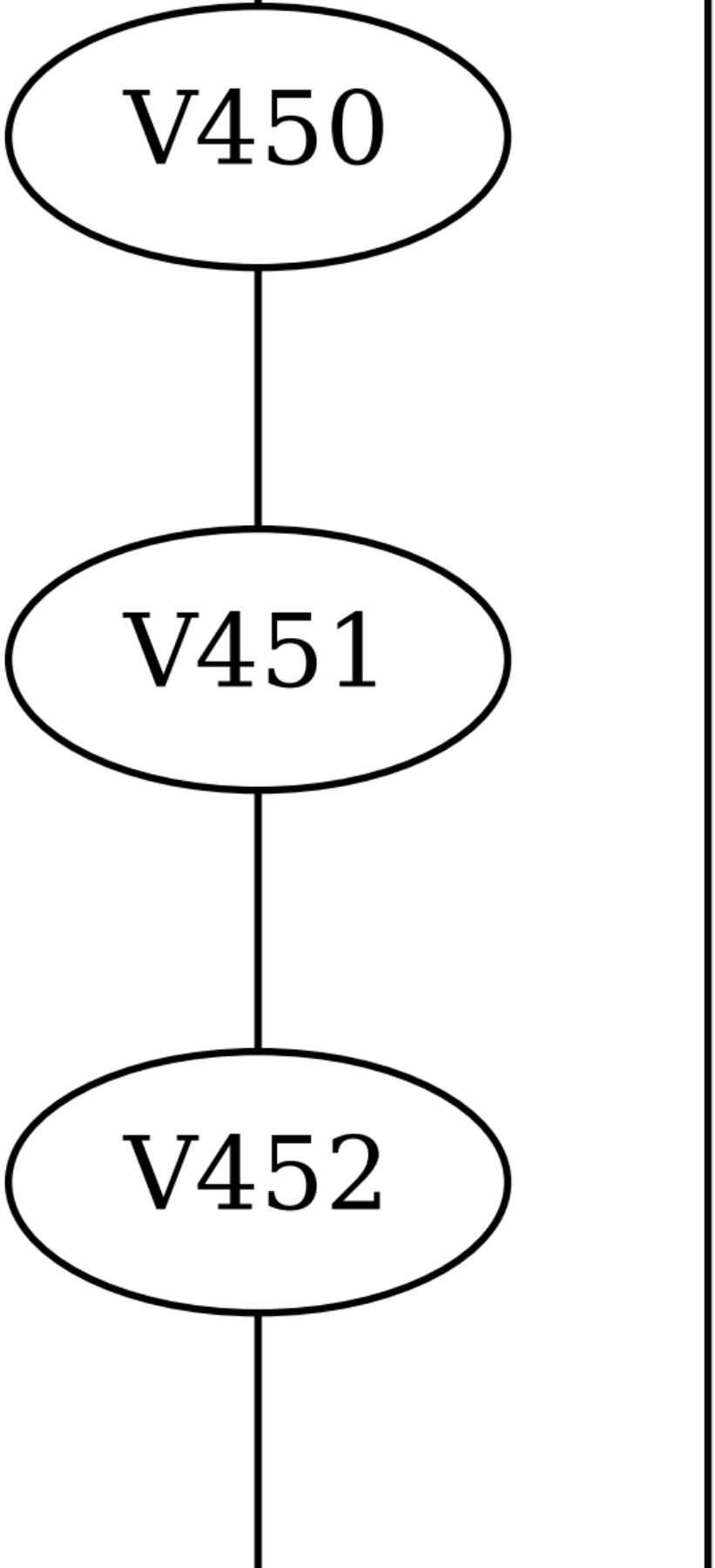
V450
V451
V452

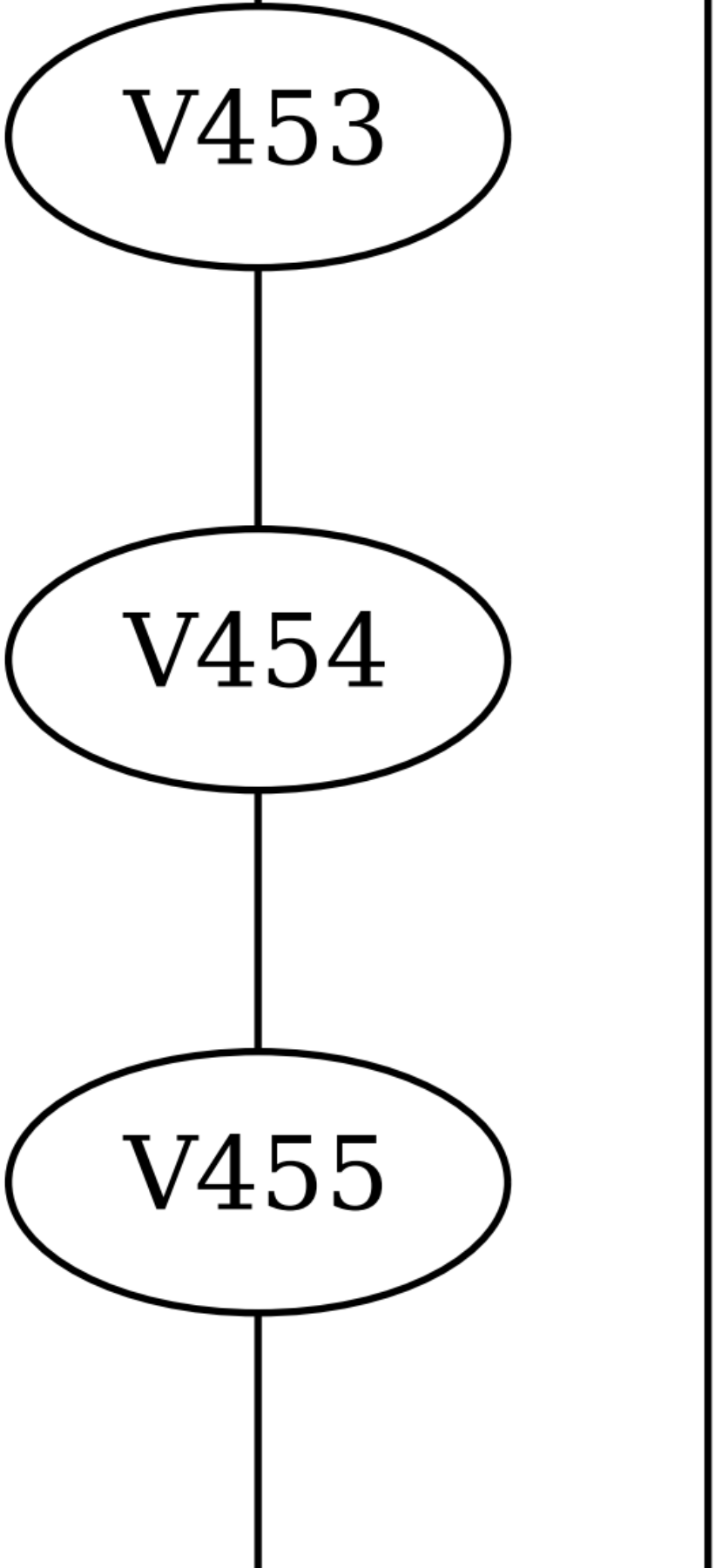
V453
V454
V455

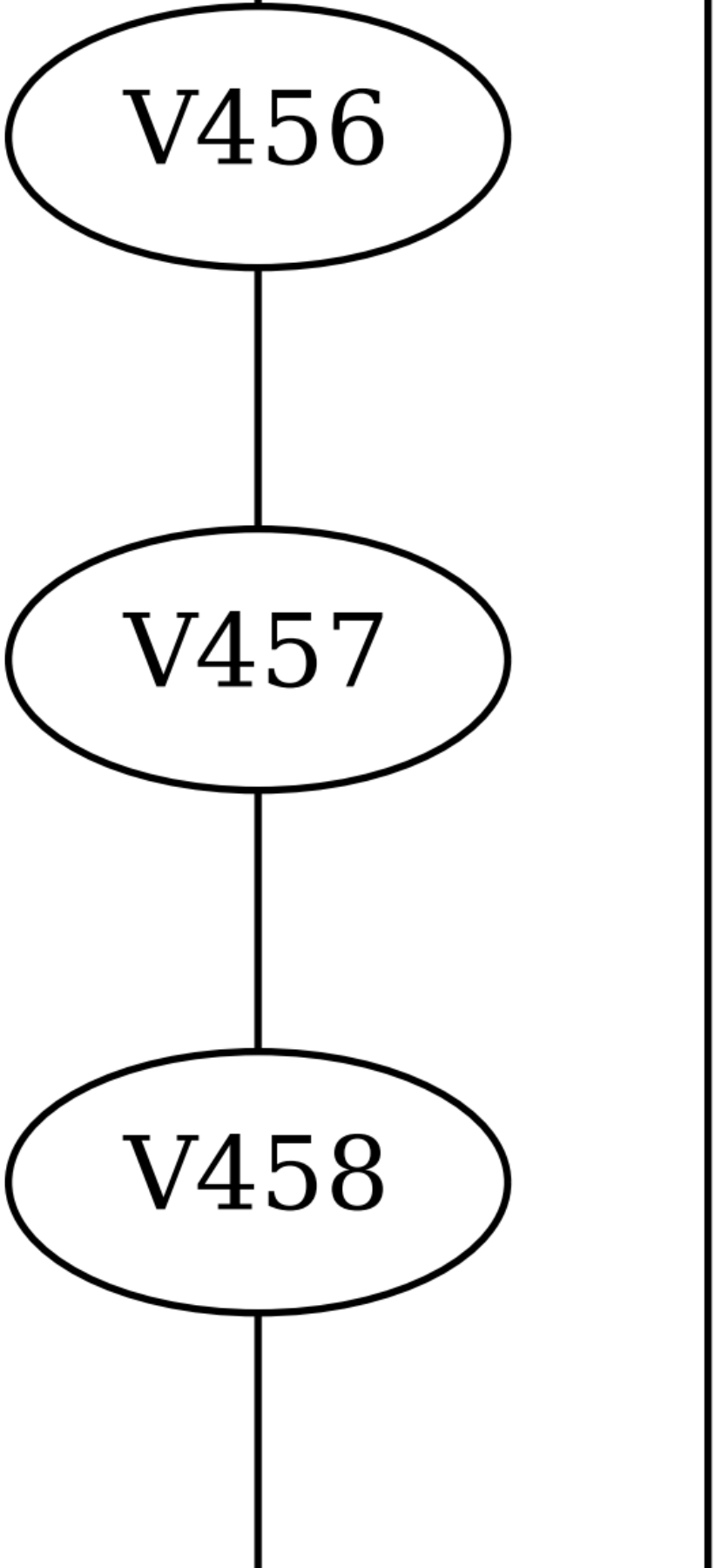
V456
V457
V458

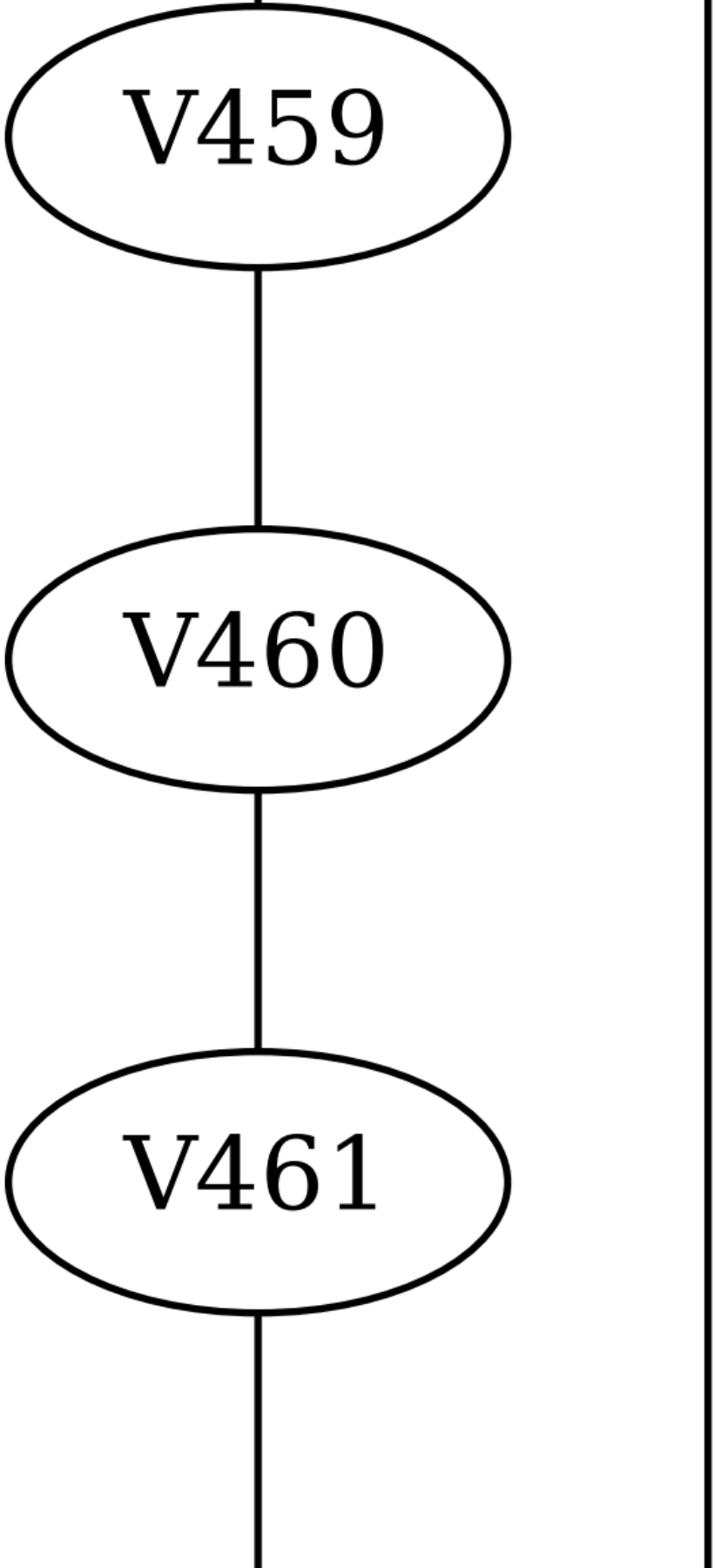
V459
V460
V461

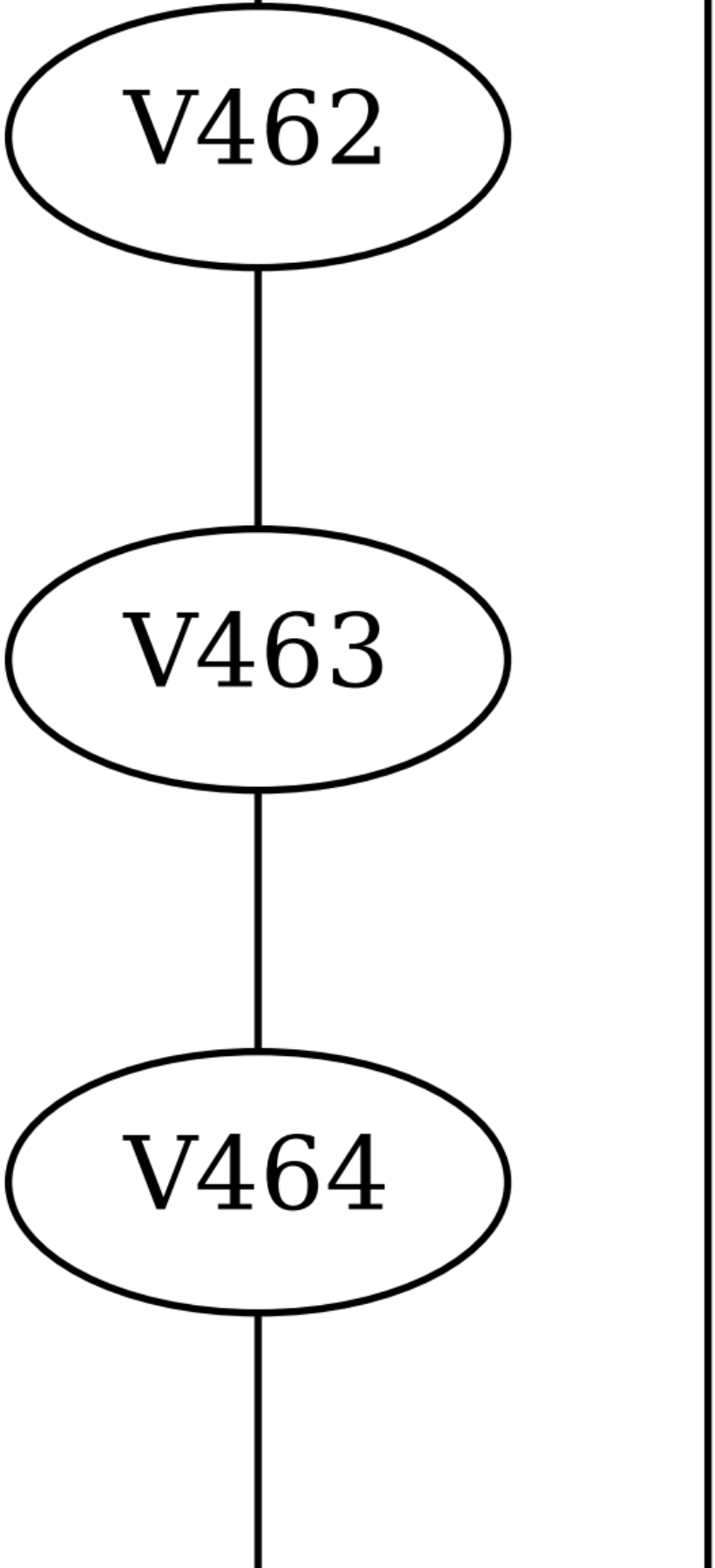
V462
V463
V464

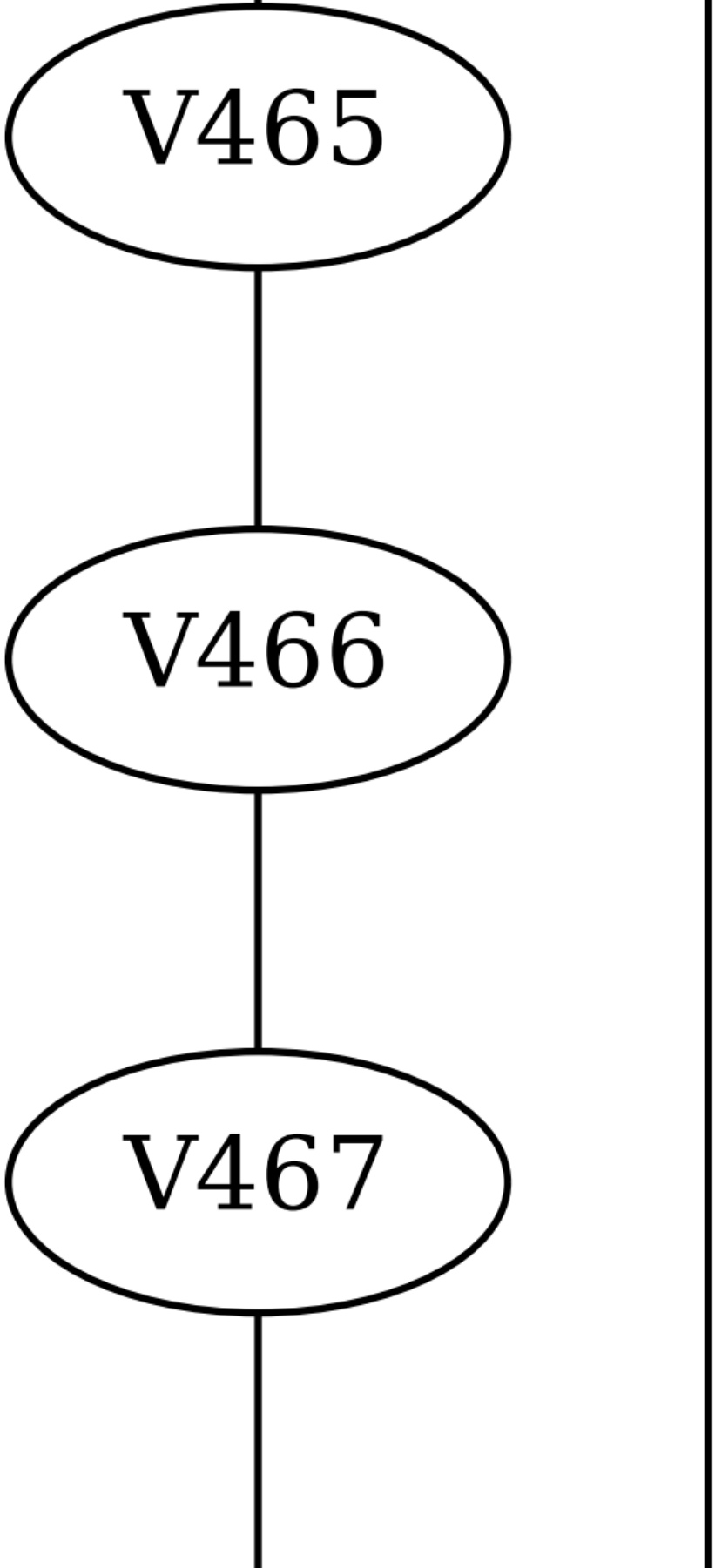
V465
V466
V467

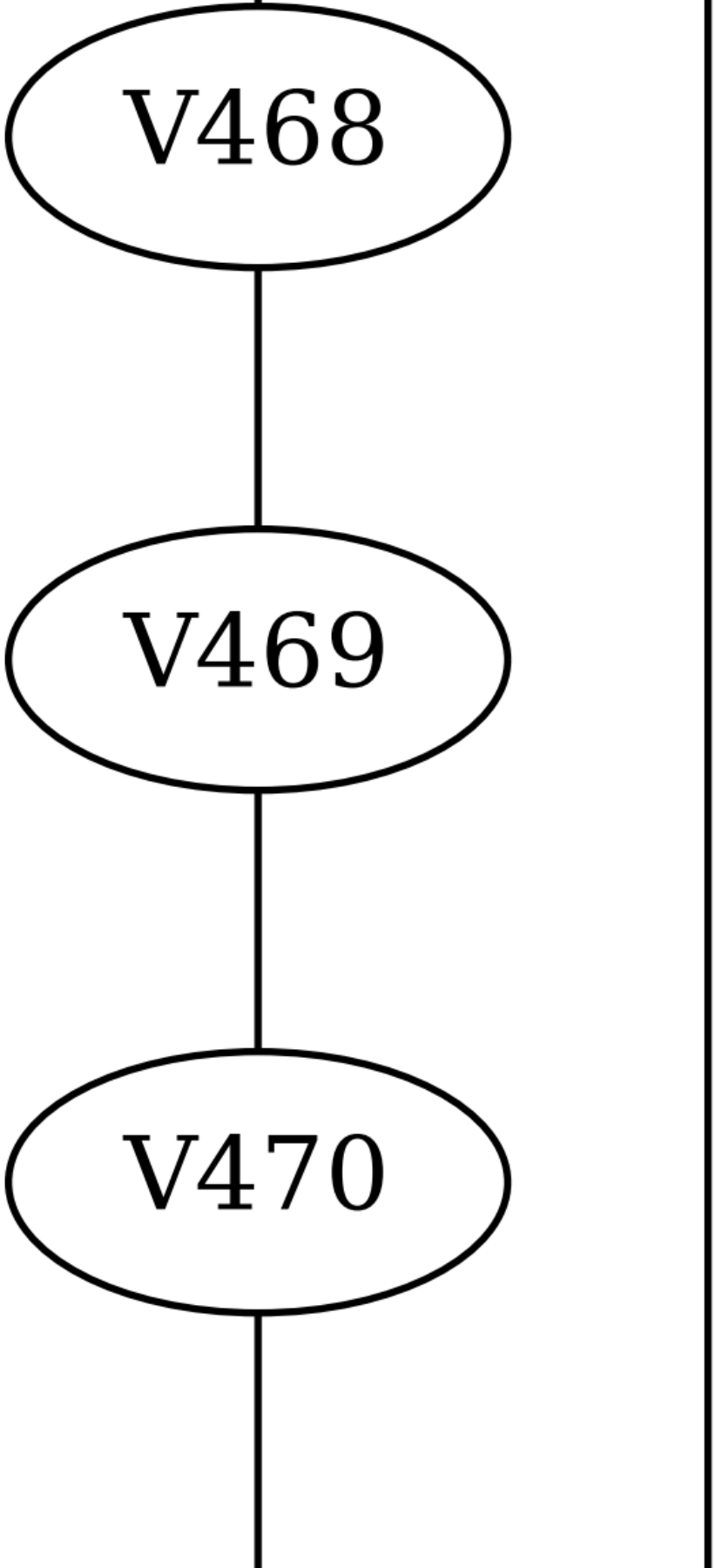
V468
V469
V470

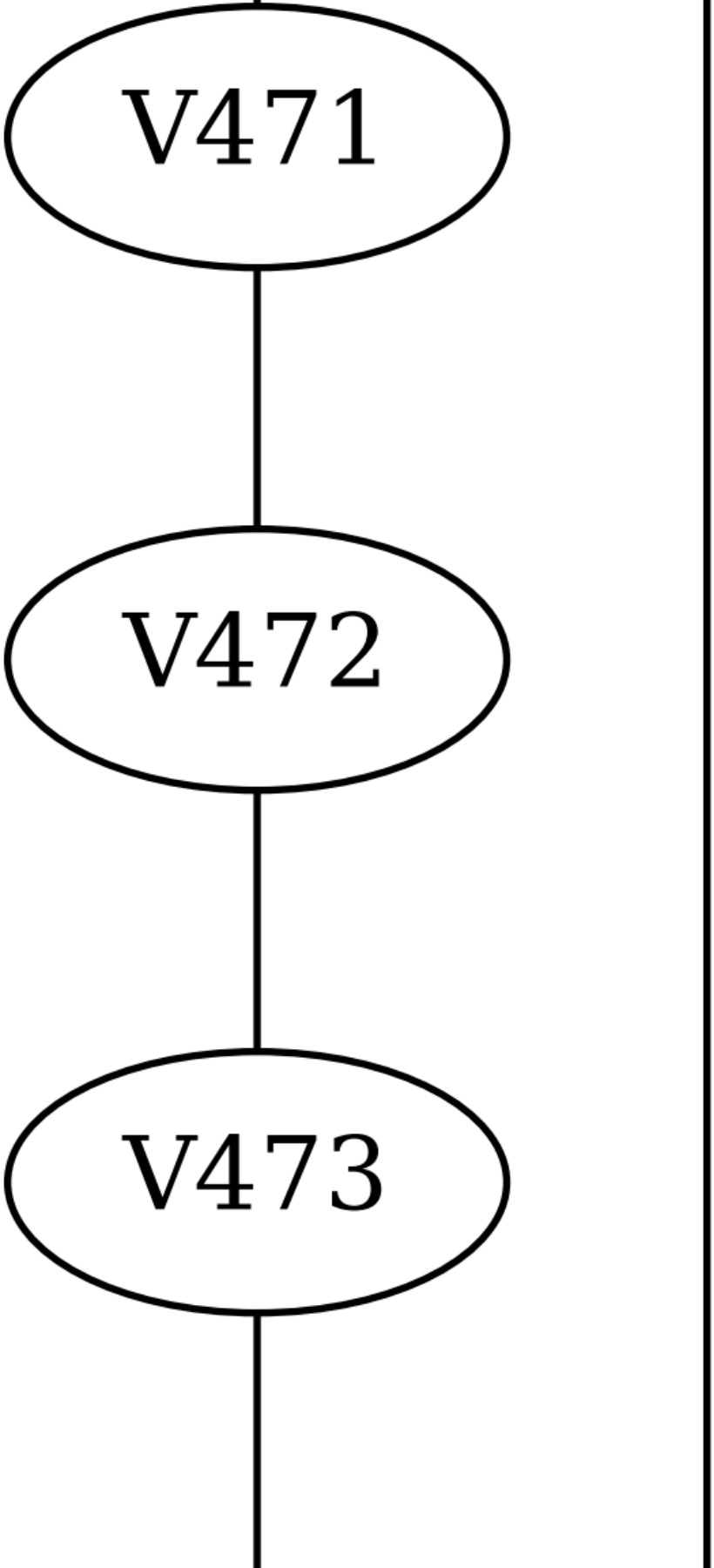
V471
V472
V473

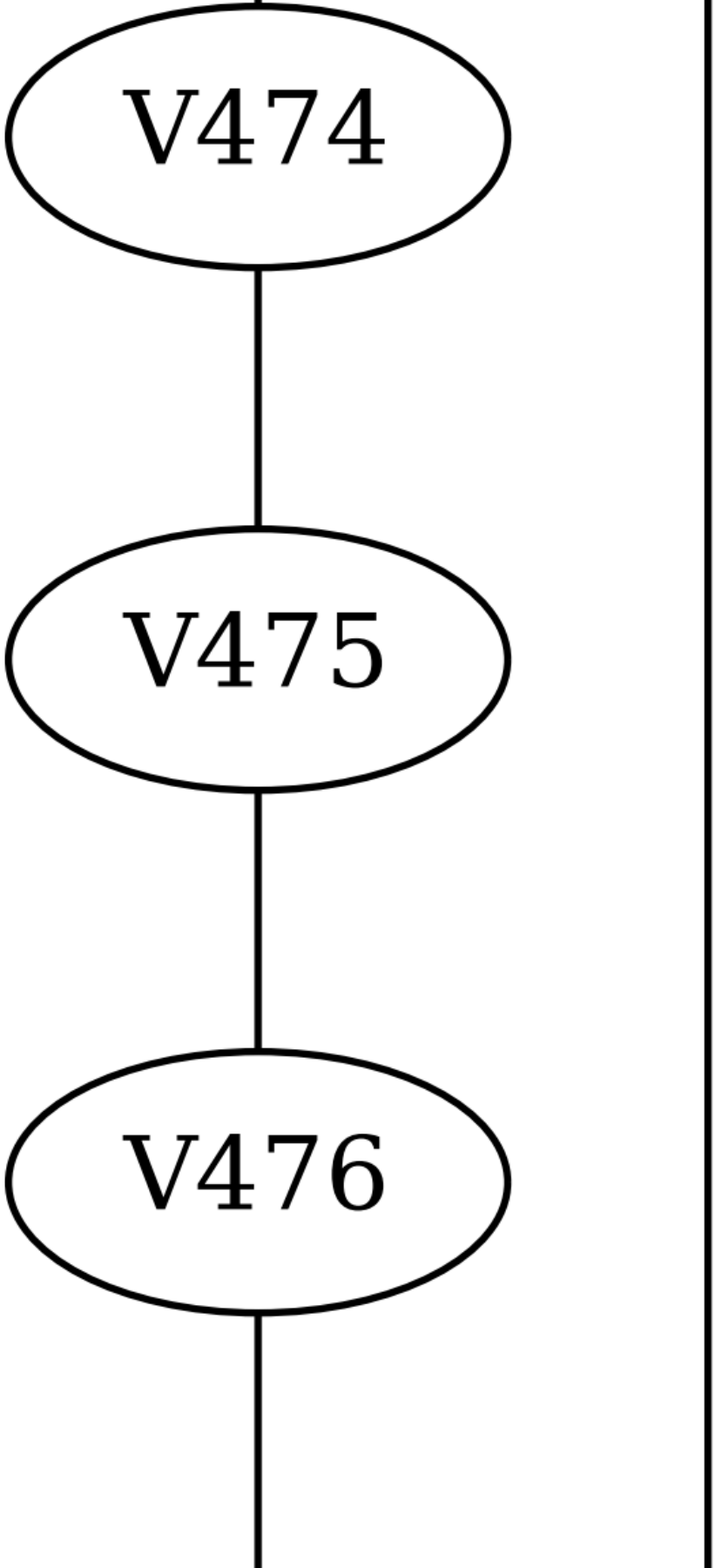
V474
V475
V476

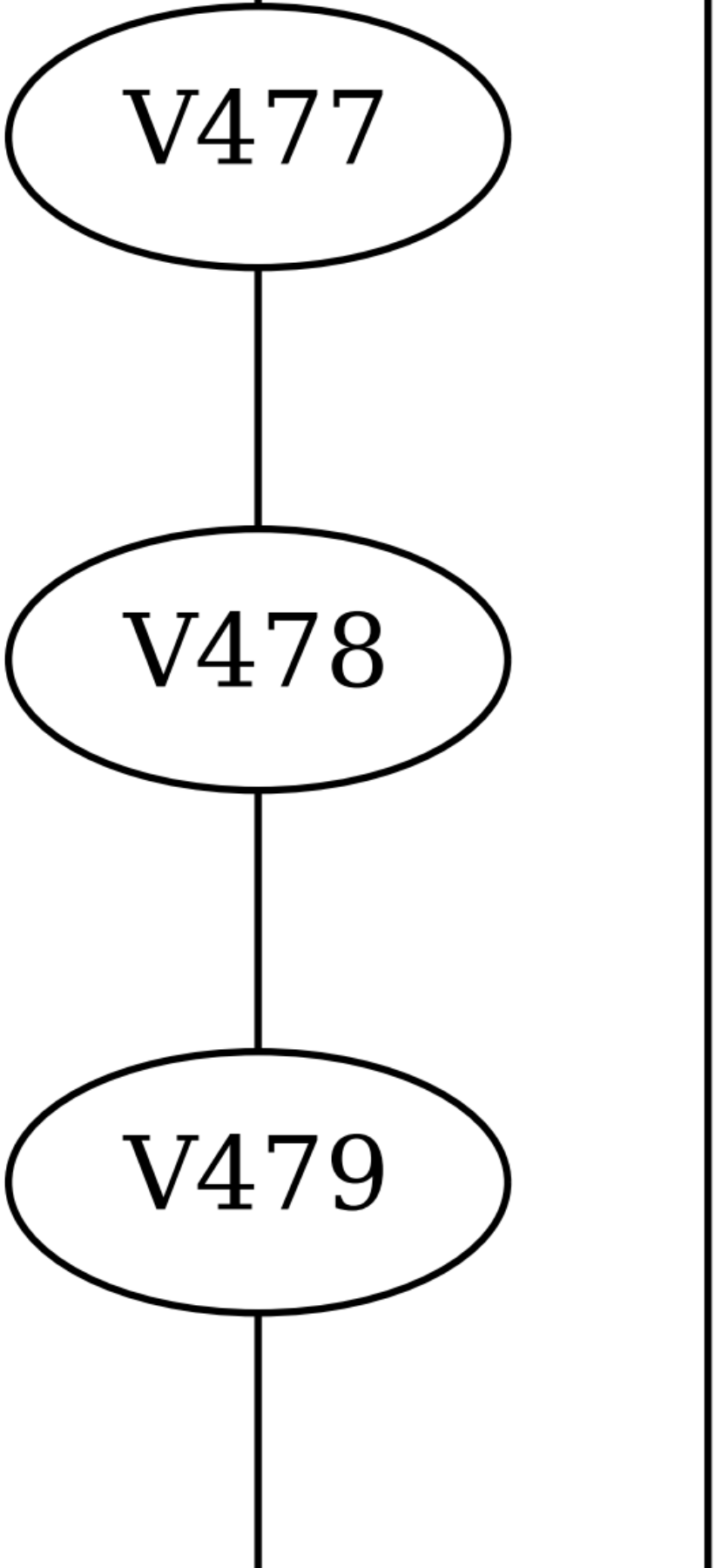
V477
V478
V479

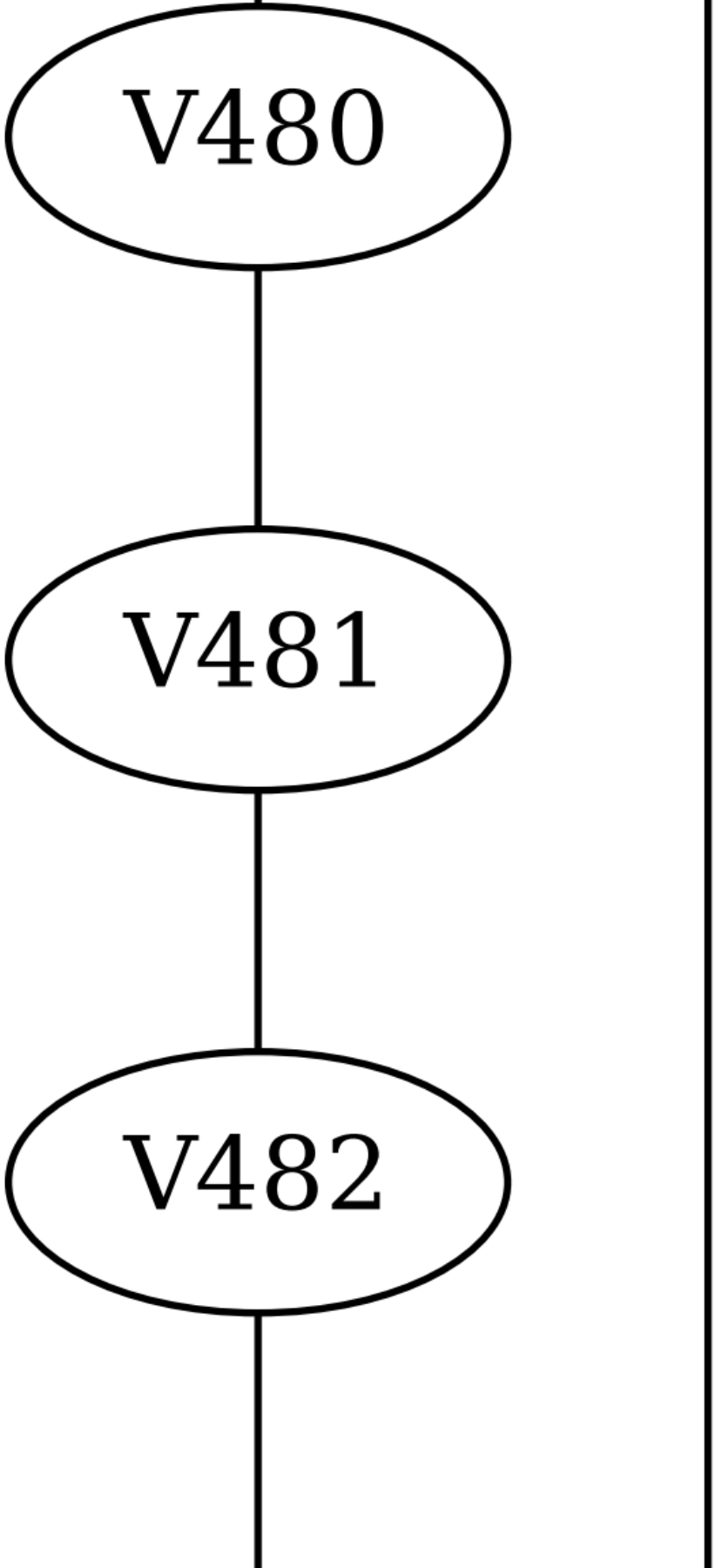
V480
V481
V482

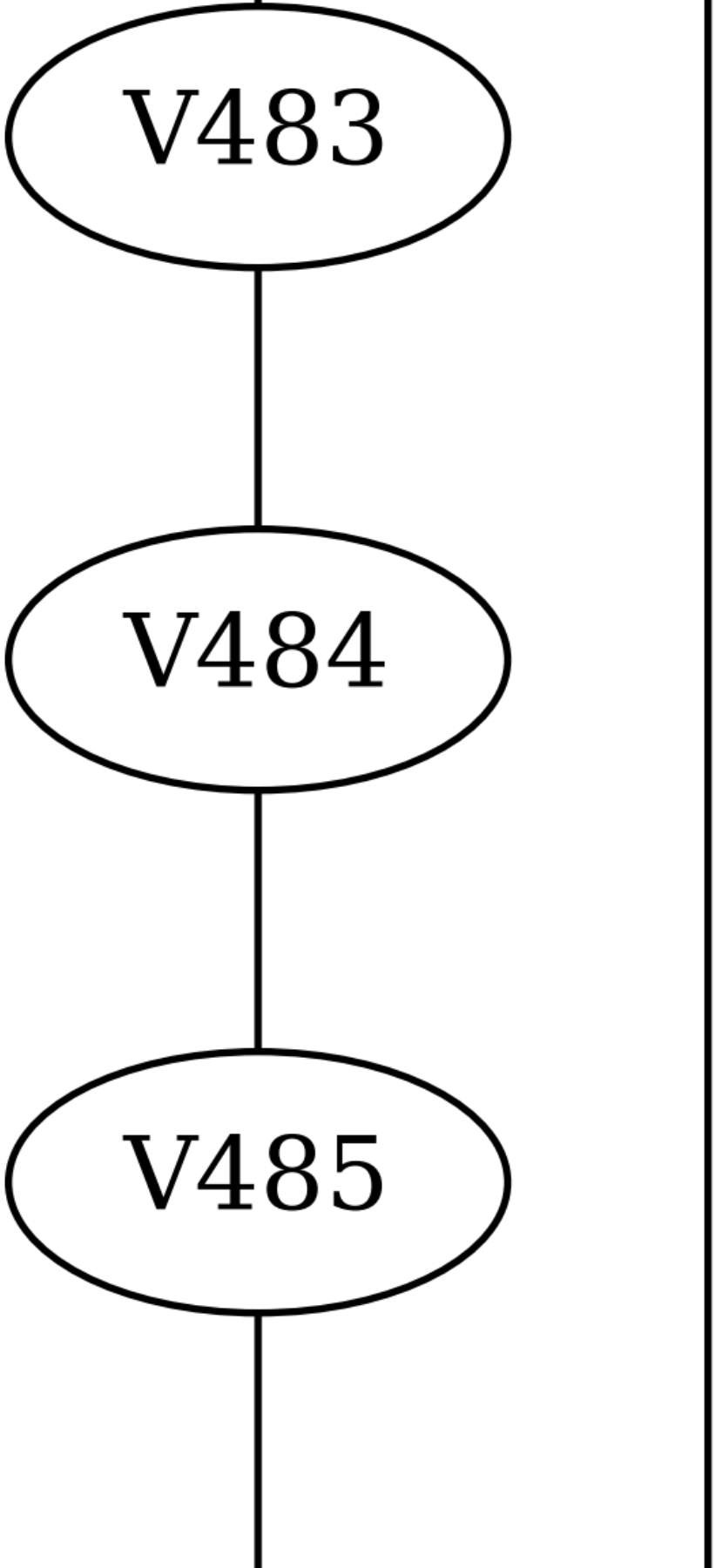
V483
V484
V485

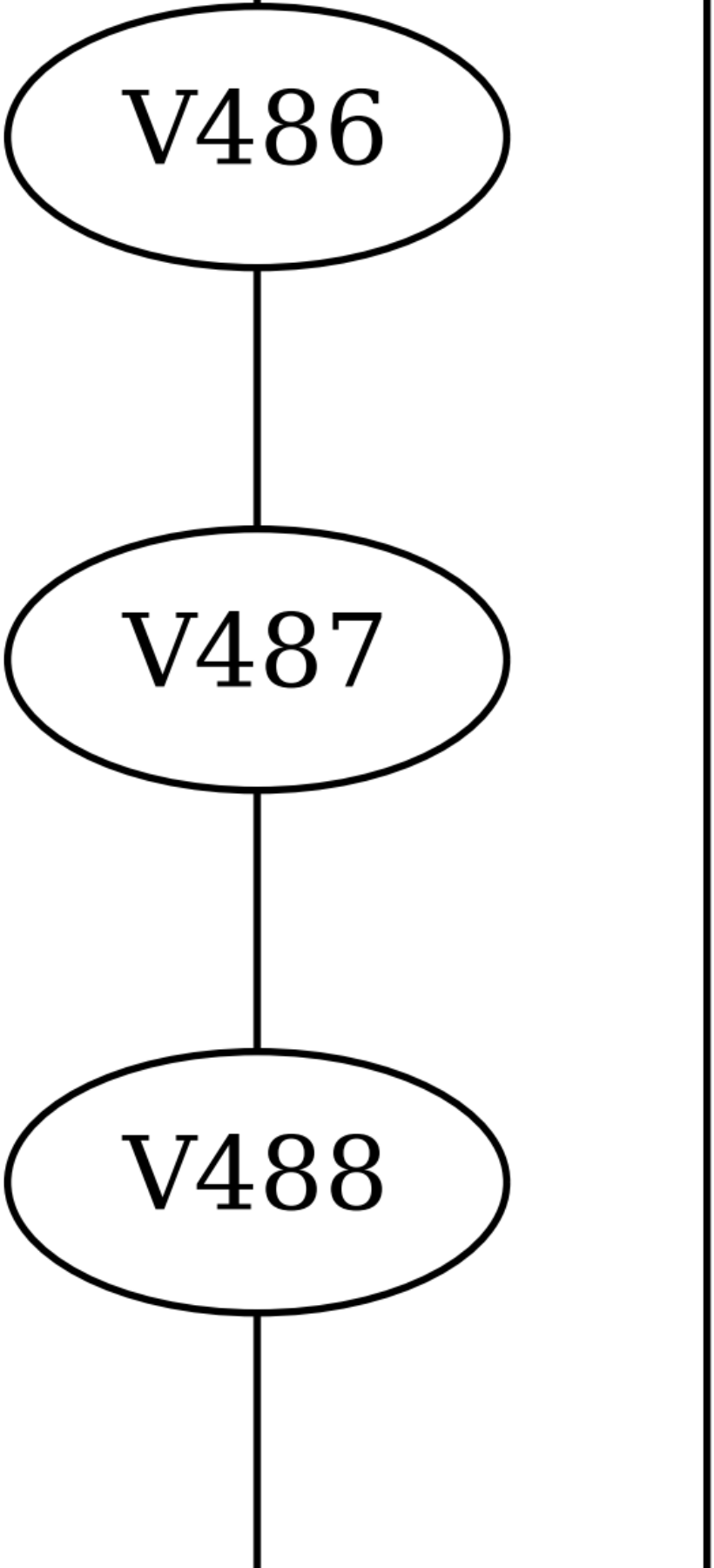
V486
V487
V488

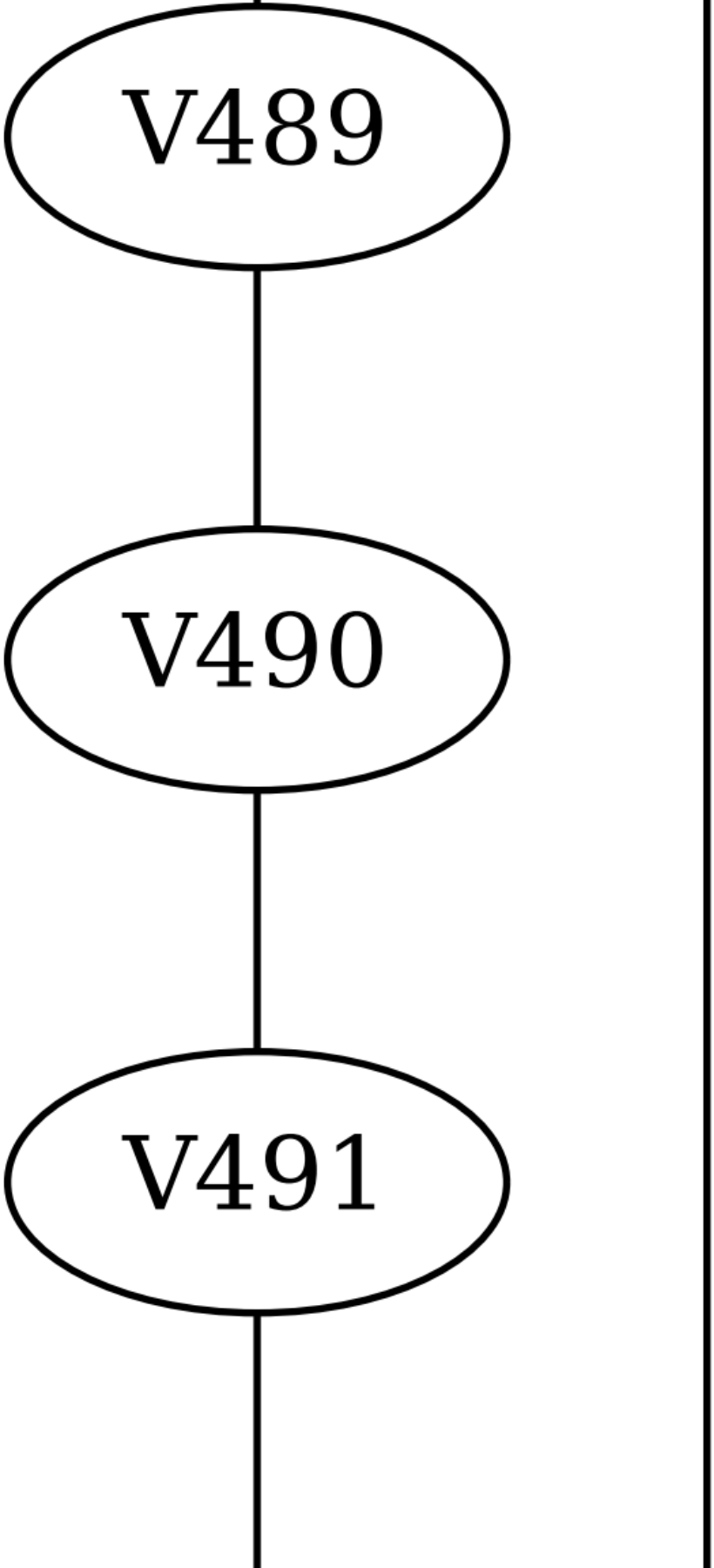
V489
V490
V491

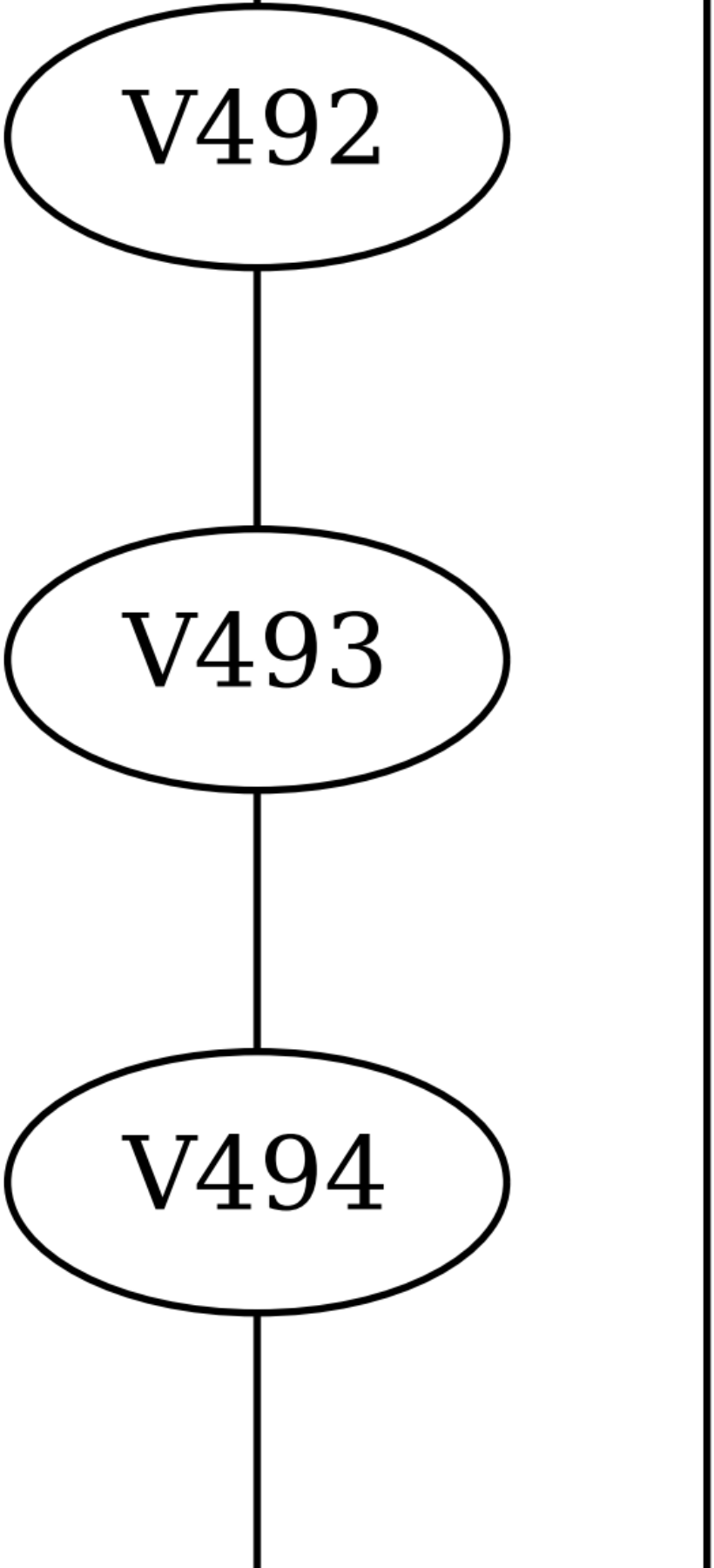
V492
V493
V494

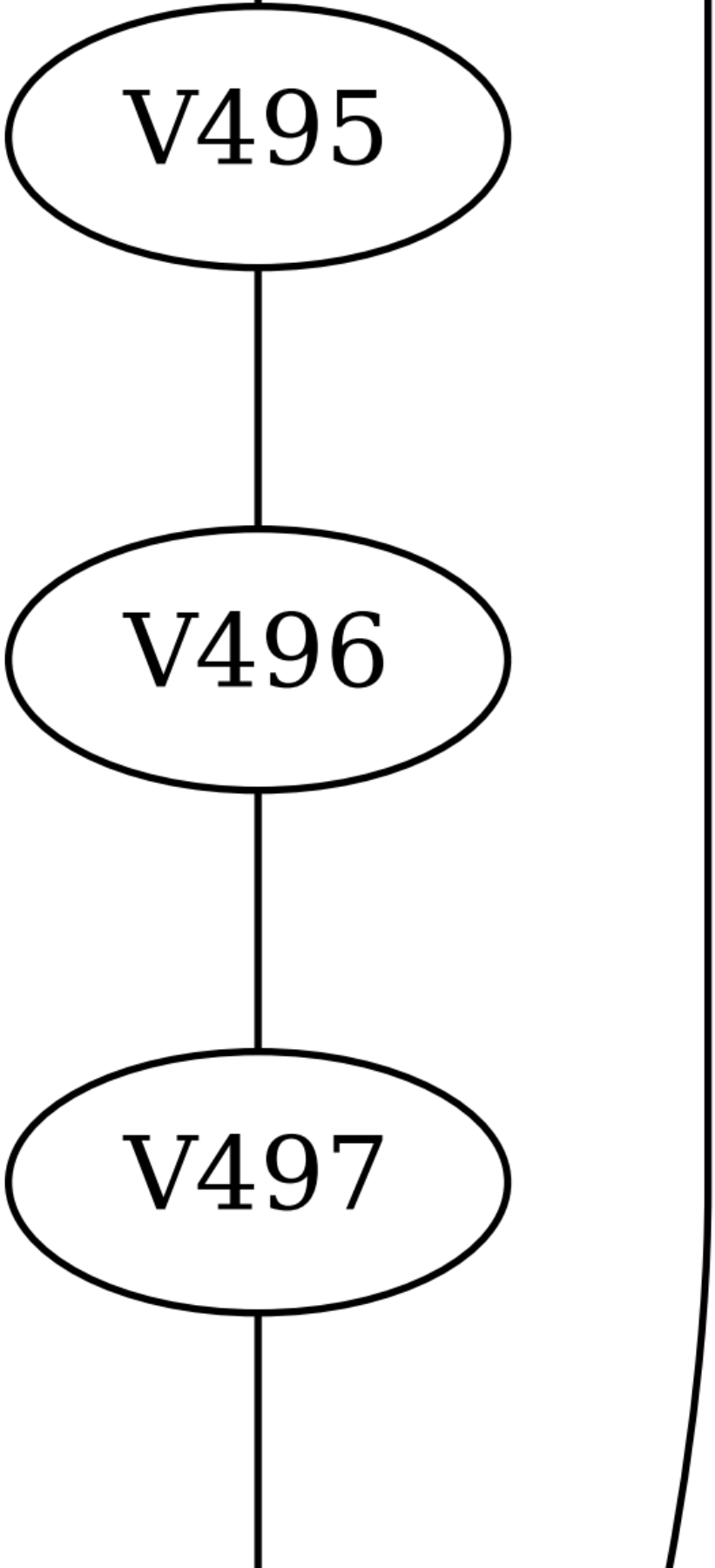
V495
V496
V497

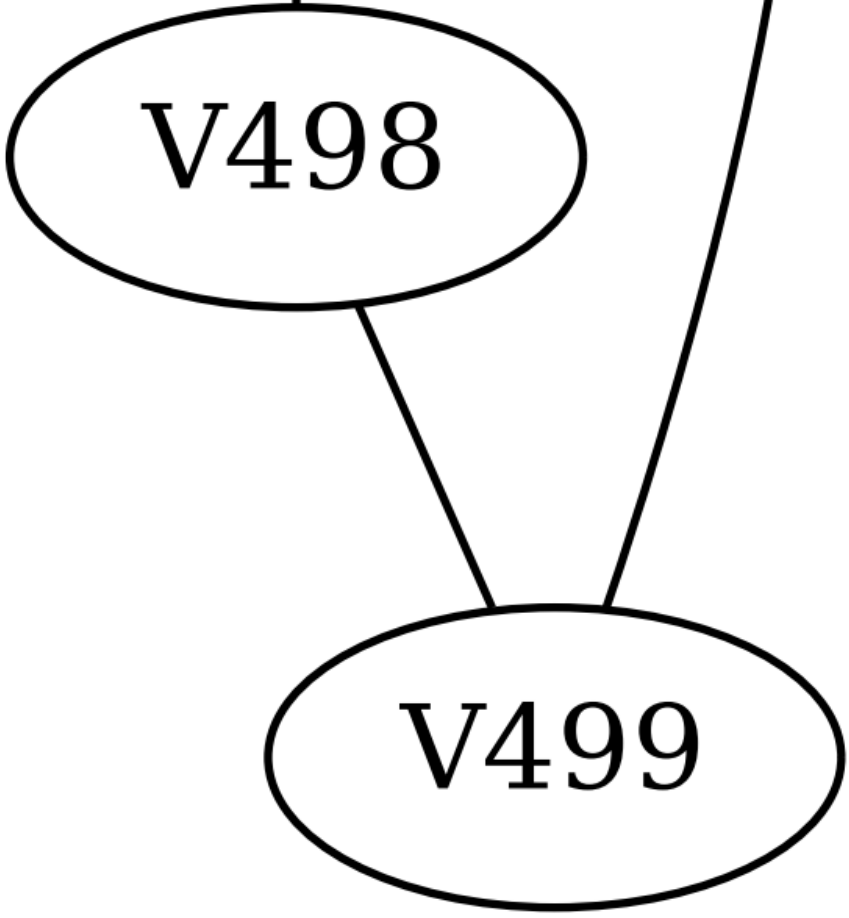
V498
V499