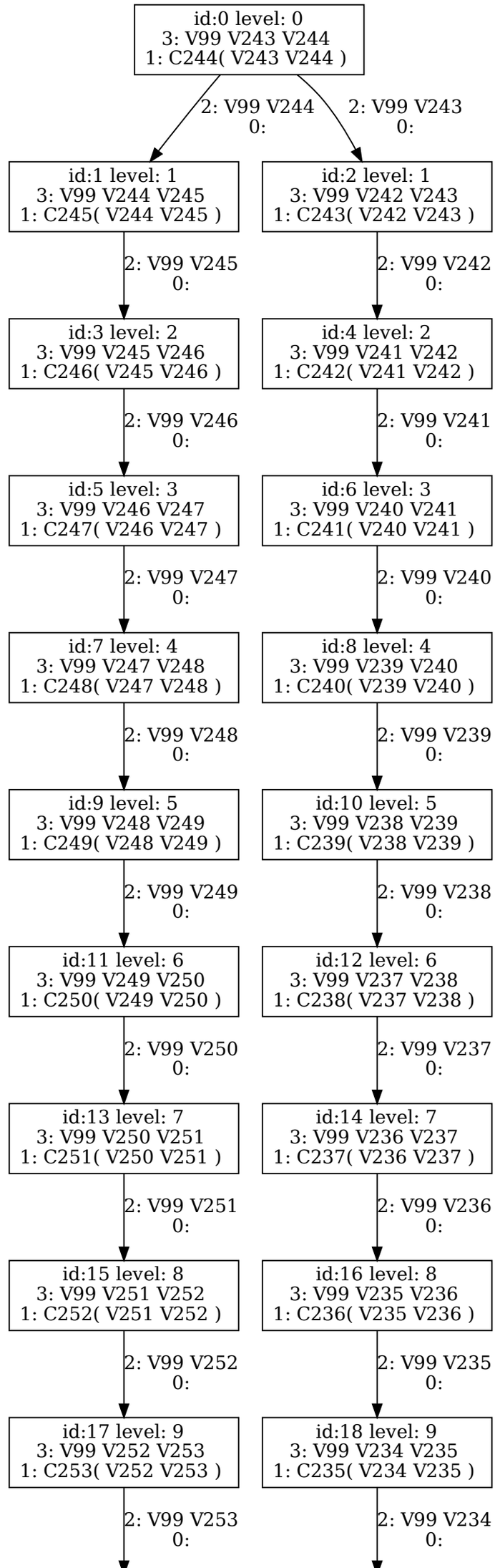
id:0 level: 0
3: V99 V243 V244
1: C244( V243 V244 )
2: V99 V244
0:
2: V99 V243
0:
id:1 level: 1
3: V99 V244 V245
1: C245( V244 V245 )
id:2 level: 1
3: V99 V242 V243
1: C243( V242 V243 )
2: V99 V245
0:
2: V99 V242
0:
id:3 level: 2
3: V99 V245 V246
1: C246( V245 V246 )
id:4 level: 2
3: V99 V241 V242
1: C242( V241 V242 )
2: V99 V246
0:
2: V99 V241
0:
id:5 level: 3
3: V99 V246 V247
1: C247( V246 V247 )
id:6 level: 3
3: V99 V240 V241
1: C241( V240 V241 )
2: V99 V247
0:
2: V99 V240
0:
id:7 level: 4
3: V99 V247 V248
1: C248( V247 V248 )
id:8 level: 4
3: V99 V239 V240
1: C240( V239 V240 )
2: V99 V248
0:
2: V99 V239
0:
id:9 level: 5
3: V99 V248 V249
1: C249( V248 V249 )
id:10 level: 5
3: V99 V238 V239
1: C239( V238 V239 )
2: V99 V249
0:
2: V99 V238
0:
id:11 level: 6
3: V99 V249 V250
1: C250( V249 V250 )
id:12 level: 6
3: V99 V237 V238
1: C238( V237 V238 )
2: V99 V250
0:
2: V99 V237
0:
id:13 level: 7
3: V99 V250 V251
1: C251( V250 V251 )
id:14 level: 7
3: V99 V236 V237
1: C237( V236 V237 )
2: V99 V251
0:
2: V99 V236
0:
id:15 level: 8
3: V99 V251 V252
1: C252( V251 V252 )
id:16 level: 8
3: V99 V235 V236
1: C236( V235 V236 )
2: V99 V252
0:
2: V99 V235
0:
id:17 level: 9
3: V99 V252 V253
1: C253( V252 V253 )
id:18 level: 9
3: V99 V234 V235
1: C235( V234 V235 )
2: V99 V253
0:
2: V99 V234
0:

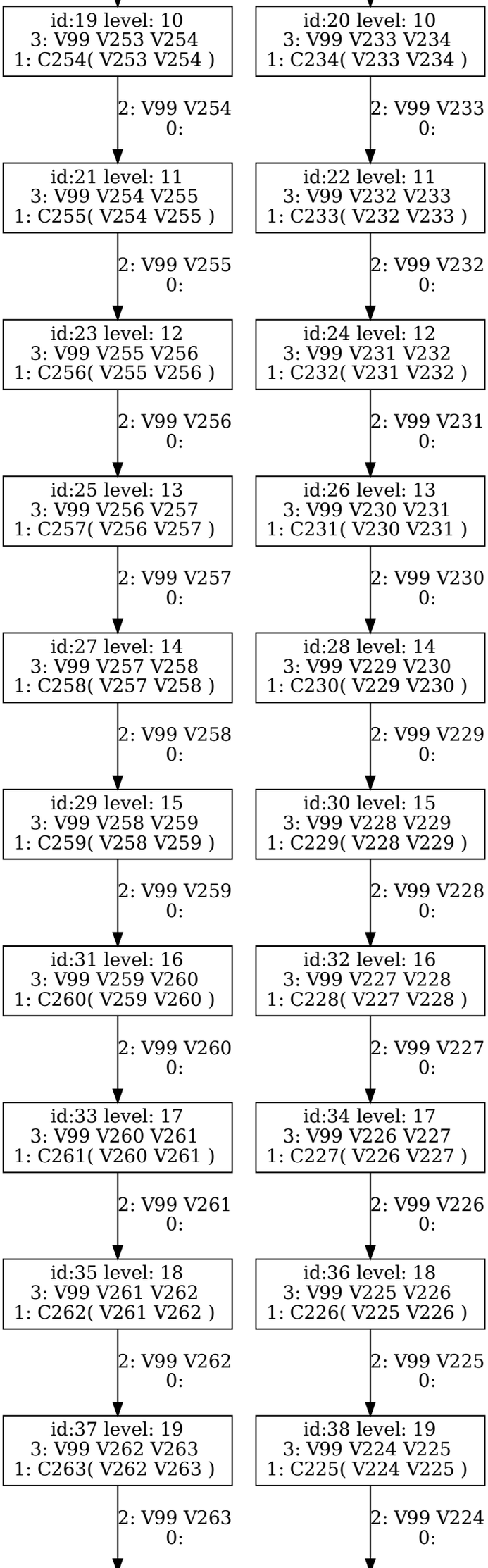
id:19 level: 10
3: V99 V253 V254
1: C254( V253 V254 )
2: V99 V254
0:
id:20 level: 10
3: V99 V233 V234
1: C234( V233 V234 )
2: V99 V233
0:
id:21 level: 11
3: V99 V254 V255
1: C255( V254 V255 )
2: V99 V255
0:
id:22 level: 11
3: V99 V232 V233
1: C233( V232 V233 )
2: V99 V232
0:
id:23 level: 12
3: V99 V255 V256
1: C256( V255 V256 )
2: V99 V256
0:
id:24 level: 12
3: V99 V231 V232
1: C232( V231 V232 )
2: V99 V231
0:
id:25 level: 13
3: V99 V256 V257
1: C257( V256 V257 )
2: V99 V257
0:
id:26 level: 13
3: V99 V230 V231
1: C231( V230 V231 )
2: V99 V230
0:
id:27 level: 14
3: V99 V257 V258
1: C258( V257 V258 )
2: V99 V258
0:
id:28 level: 14
3: V99 V229 V230
1: C230( V229 V230 )
2: V99 V229
0:
id:29 level: 15
3: V99 V258 V259
1: C259( V258 V259 )
2: V99 V259
0:
id:30 level: 15
3: V99 V228 V229
1: C229( V228 V229 )
2: V99 V228
0:
id:31 level: 16
3: V99 V259 V260
1: C260( V259 V260 )
2: V99 V260
0:
id:32 level: 16
3: V99 V227 V228
1: C228( V227 V228 )
2: V99 V227
0:
id:33 level: 17
3: V99 V260 V261
1: C261( V260 V261 )
2: V99 V261
0:
id:34 level: 17
3: V99 V226 V227
1: C227( V226 V227 )
2: V99 V226
0:
id:35 level: 18
3: V99 V261 V262
1: C262( V261 V262 )
2: V99 V262
0:
id:36 level: 18
3: V99 V225 V226
1: C226( V225 V226 )
2: V99 V225
0:
id:37 level: 19
3: V99 V262 V263
1: C263( V262 V263 )
2: V99 V263
0:
id:38 level: 19
3: V99 V224 V225
1: C225( V224 V225 )
2: V99 V224
0:

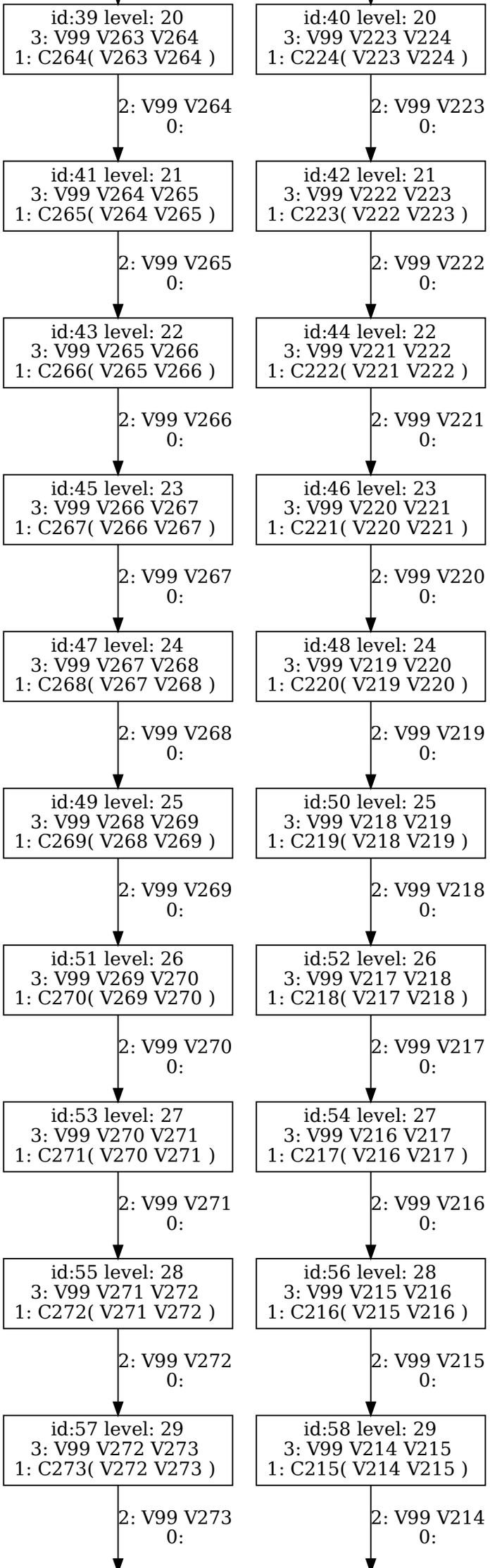
id:39 level: 20
3: V99 V263 V264
1: C264( V263 V264 )
2: V99 V264
0:
id:40 level: 20
3: V99 V223 V224
1: C224( V223 V224 )
2: V99 V223
0:
id:41 level: 21
3: V99 V264 V265
1: C265( V264 V265 )
2: V99 V265
0:
id:42 level: 21
3: V99 V222 V223
1: C223( V222 V223 )
2: V99 V222
0:
id:43 level: 22
3: V99 V265 V266
1: C266( V265 V266 )
2: V99 V266
0:
id:44 level: 22
3: V99 V221 V222
1: C222( V221 V222 )
2: V99 V221
0:
id:45 level: 23
3: V99 V266 V267
1: C267( V266 V267 )
2: V99 V267
0:
id:46 level: 23
3: V99 V220 V221
1: C221( V220 V221 )
2: V99 V220
0:
id:47 level: 24
3: V99 V267 V268
1: C268( V267 V268 )
2: V99 V268
0:
id:48 level: 24
3: V99 V219 V220
1: C220( V219 V220 )
2: V99 V219
0:
id:49 level: 25
3: V99 V268 V269
1: C269( V268 V269 )
2: V99 V269
0:
id:50 level: 25
3: V99 V218 V219
1: C219( V218 V219 )
2: V99 V218
0:
id:51 level: 26
3: V99 V269 V270
1: C270( V269 V270 )
2: V99 V270
0:
id:52 level: 26
3: V99 V217 V218
1: C218( V217 V218 )
2: V99 V217
0:
id:53 level: 27
3: V99 V270 V271
1: C271( V270 V271 )
2: V99 V271
0:
id:54 level: 27
3: V99 V216 V217
1: C217( V216 V217 )
2: V99 V216
0:
id:55 level: 28
3: V99 V271 V272
1: C272( V271 V272 )
2: V99 V272
0:
id:56 level: 28
3: V99 V215 V216
1: C216( V215 V216 )
2: V99 V215
0:
id:57 level: 29
3: V99 V272 V273
1: C273( V272 V273 )
2: V99 V273
0:
id:58 level: 29
3: V99 V214 V215
1: C215( V214 V215 )
2: V99 V214
0:

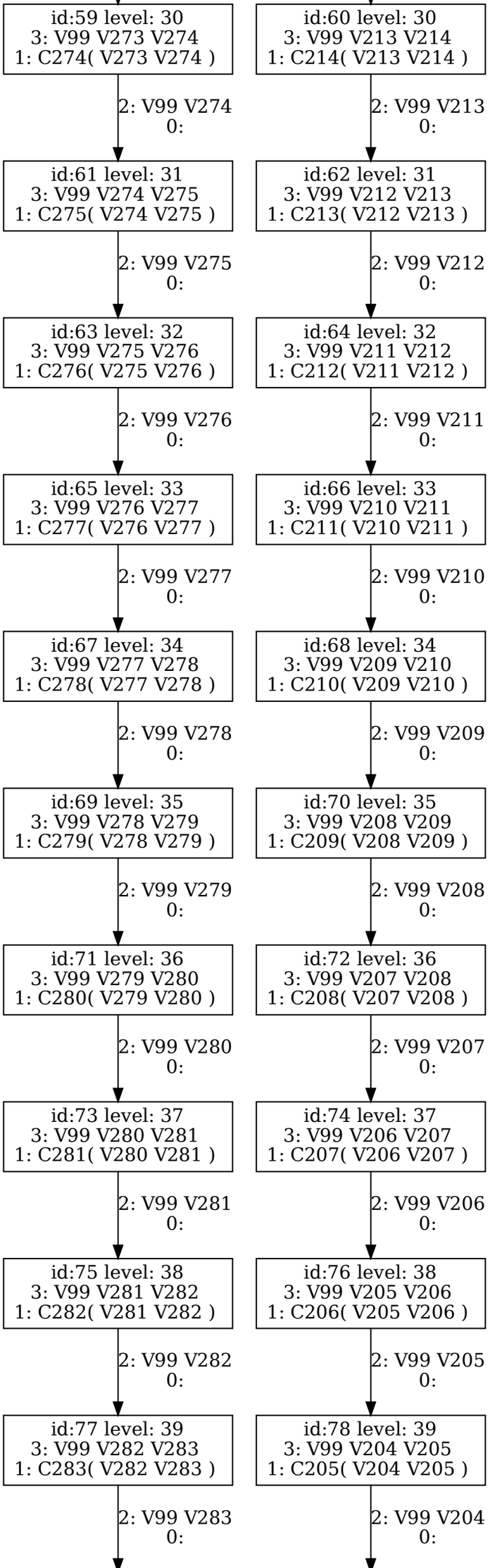
id:59 level: 30
3: V99 V273 V274
1: C274( V273 V274 )
2: V99 V274
0:
id:60 level: 30
3: V99 V213 V214
1: C214( V213 V214 )
2: V99 V213
0:
id:61 level: 31
3: V99 V274 V275
1: C275( V274 V275 )
2: V99 V275
0:
id:62 level: 31
3: V99 V212 V213
1: C213( V212 V213 )
2: V99 V212
0:
id:63 level: 32
3: V99 V275 V276
1: C276( V275 V276 )
2: V99 V276
0:
id:64 level: 32
3: V99 V211 V212
1: C212( V211 V212 )
2: V99 V211
0:
id:65 level: 33
3: V99 V276 V277
1: C277( V276 V277 )
2: V99 V277
0:
id:66 level: 33
3: V99 V210 V211
1: C211( V210 V211 )
2: V99 V210
0:
id:67 level: 34
3: V99 V277 V278
1: C278( V277 V278 )
2: V99 V278
0:
id:68 level: 34
3: V99 V209 V210
1: C210( V209 V210 )
2: V99 V209
0:
id:69 level: 35
3: V99 V278 V279
1: C279( V278 V279 )
2: V99 V279
0:
id:70 level: 35
3: V99 V208 V209
1: C209( V208 V209 )
2: V99 V208
0:
id:71 level: 36
3: V99 V279 V280
1: C280( V279 V280 )
2: V99 V280
0:
id:72 level: 36
3: V99 V207 V208
1: C208( V207 V208 )
2: V99 V207
0:
id:73 level: 37
3: V99 V280 V281
1: C281( V280 V281 )
2: V99 V281
0:
id:74 level: 37
3: V99 V206 V207
1: C207( V206 V207 )
2: V99 V206
0:
id:75 level: 38
3: V99 V281 V282
1: C282( V281 V282 )
2: V99 V282
0:
id:76 level: 38
3: V99 V205 V206
1: C206( V205 V206 )
2: V99 V205
0:
id:77 level: 39
3: V99 V282 V283
1: C283( V282 V283 )
2: V99 V283
0:
id:78 level: 39
3: V99 V204 V205
1: C205( V204 V205 )
2: V99 V204
0:

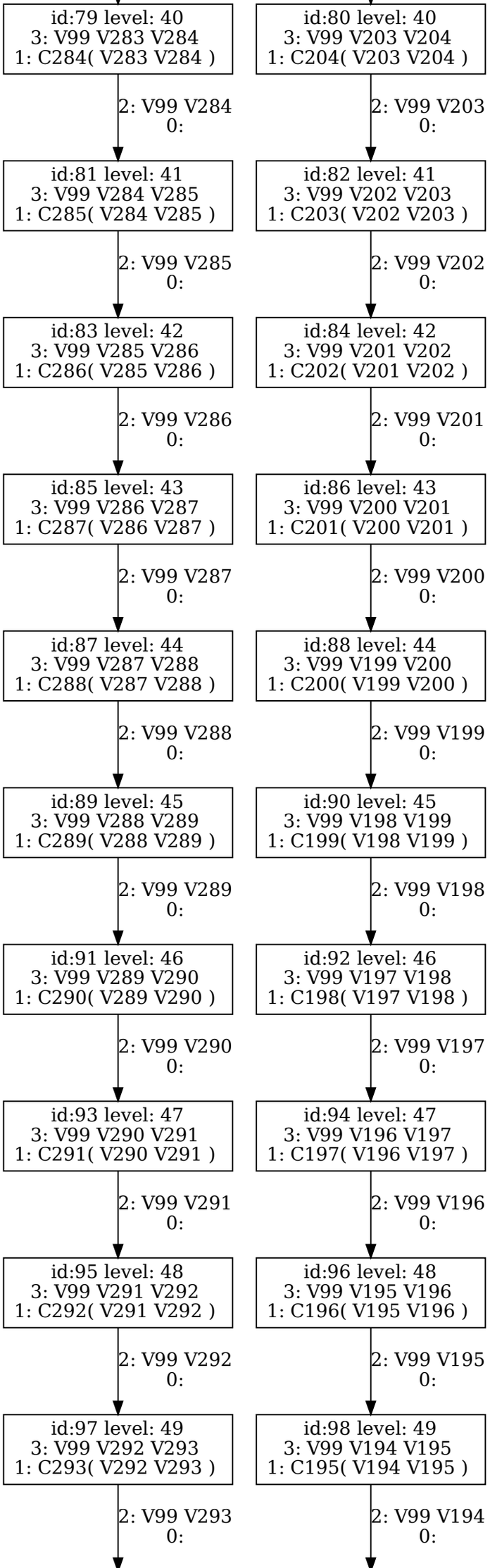
id:79 level: 40
3: V99 V283 V284
1: C284( V283 V284 )
2: V99 V284
0:
id:81 level: 41
3: V99 V284 V285
1: C285( V284 V285 )
2: V99 V285
0:
id:83 level: 42
3: V99 V285 V286
1: C286( V285 V286 )
2: V99 V286
0:
id:85 level: 43
3: V99 V286 V287
1: C287( V286 V287 )
2: V99 V287
0:
id:87 level: 44
3: V99 V287 V288
1: C288( V287 V288 )
2: V99 V288
0:
id:89 level: 45
3: V99 V288 V289
1: C289( V288 V289 )
2: V99 V289
0:
id:91 level: 46
3: V99 V289 V290
1: C290( V289 V290 )
2: V99 V290
0:
id:93 level: 47
3: V99 V290 V291
1: C291( V290 V291 )
2: V99 V291
0:
id:95 level: 48
3: V99 V291 V292
1: C292( V291 V292 )
2: V99 V292
0:
id:97 level: 49
3: V99 V292 V293
1: C293( V292 V293 )
2: V99 V293
0:
id:80 level: 40
3: V99 V203 V204
1: C204( V203 V204 )
2: V99 V203
0:
id:82 level: 41
3: V99 V202 V203
1: C203( V202 V203 )
2: V99 V202
0:
id:84 level: 42
3: V99 V201 V202
1: C202( V201 V202 )
2: V99 V201
0:
id:86 level: 43
3: V99 V200 V201
1: C201( V200 V201 )
2: V99 V200
0:
id:88 level: 44
3: V99 V199 V200
1: C200( V199 V200 )
2: V99 V199
0:
id:90 level: 45
3: V99 V198 V199
1: C199( V198 V199 )
2: V99 V198
0:
id:92 level: 46
3: V99 V197 V198
1: C198( V197 V198 )
2: V99 V197
0:
id:94 level: 47
3: V99 V196 V197
1: C197( V196 V197 )
2: V99 V196
0:
id:96 level: 48
3: V99 V195 V196
1: C196( V195 V196 )
2: V99 V195
0:
id:98 level: 49
3: V99 V194 V195
1: C195( V194 V195 )
2: V99 V194
0:

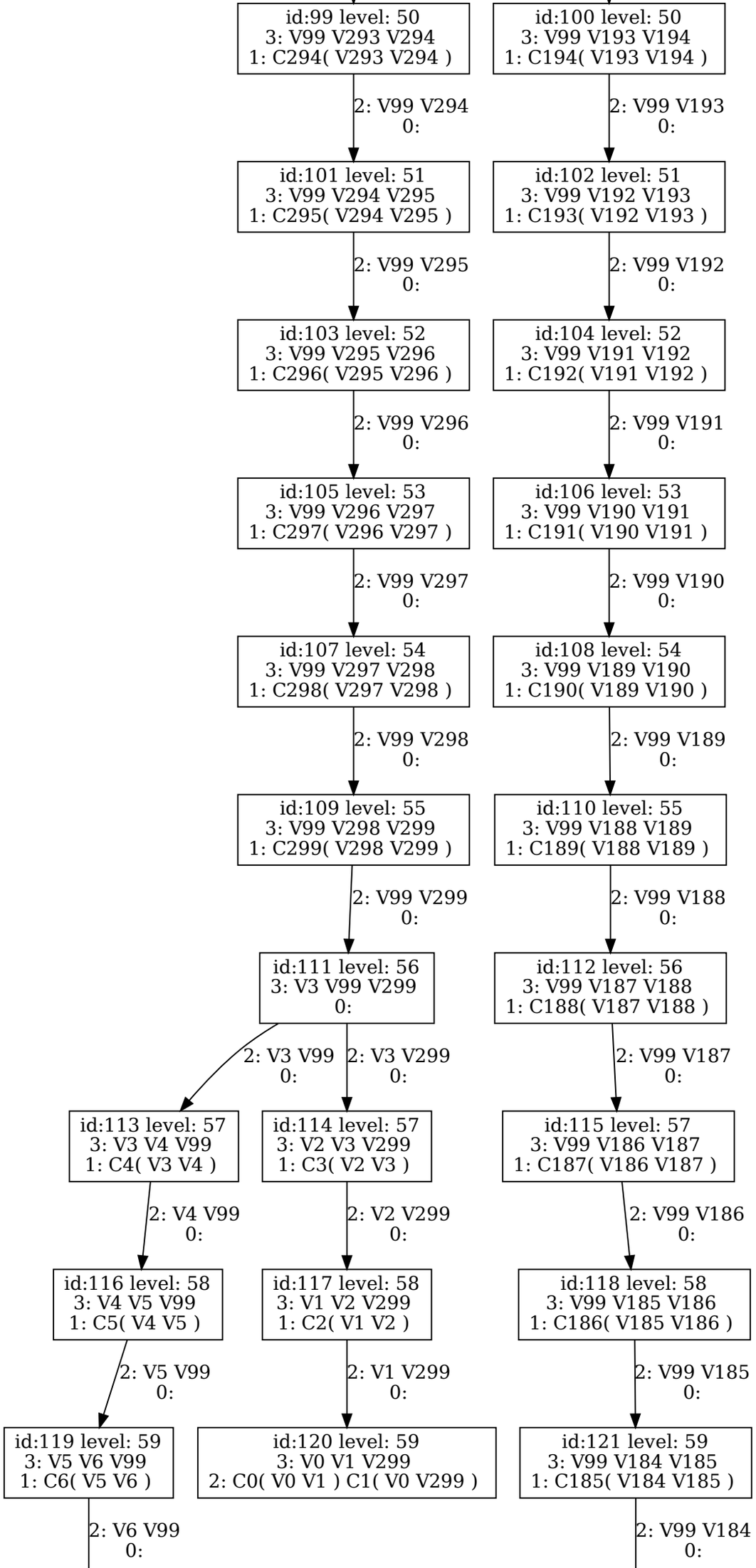
id:99 level: 50
3: V99 V293 V294
1: C294( V293 V294 )
2: V99 V294
0:
id:100 level: 50
3: V99 V193 V194
1: C194( V193 V194 )
2: V99 V193
0:
id:101 level: 51
3: V99 V294 V295
1: C295( V294 V295 )
2: V99 V295
0:
id:102 level: 51
3: V99 V192 V193
1: C193( V192 V193 )
2: V99 V192
0:
id:103 level: 52
3: V99 V295 V296
1: C296( V295 V296 )
2: V99 V296
0:
id:104 level: 52
3: V99 V191 V192
1: C192( V191 V192 )
2: V99 V191
0:
id:105 level: 53
3: V99 V296 V297
1: C297( V296 V297 )
2: V99 V297
0:
id:106 level: 53
3: V99 V190 V191
1: C191( V190 V191 )
2: V99 V190
0:
id:107 level: 54
3: V99 V297 V298
1: C298( V297 V298 )
2: V99 V298
0:
id:108 level: 54
3: V99 V189 V190
1: C190( V189 V190 )
2: V99 V189
0:
id:109 level: 55
3: V99 V298 V299
1: C299( V298 V299 )
2: V99 V299
0:
id:110 level: 55
3: V99 V188 V189
1: C189( V188 V189 )
2: V99 V188
0:
id:111 level: 56
3: V3 V99 V299
0:
id:112 level: 56
3: V99 V187 V188
1: C188( V187 V188 )
2: V3 V99
0:
2: V3 V299
0:
2: V99 V187
0:
id:113 level: 57
3: V3 V4 V99
1: C4( V3 V4 )
id:114 level: 57
3: V2 V3 V299
1: C3( V2 V3 )
id:115 level: 57
3: V99 V186 V187
1: C187( V186 V187 )
2: V4 V99
0:
2: V2 V299
0:
2: V99 V186
0:
id:116 level: 58
3: V4 V5 V99
1: C5( V4 V5 )
id:117 level: 58
3: V1 V2 V299
1: C2( V1 V2 )
id:118 level: 58
3: V99 V185 V186
1: C186( V185 V186 )
2: V5 V99
0:
2: V1 V299
0:
2: V99 V185
0:
id:119 level: 59
3: V5 V6 V99
1: C6( V5 V6 )
id:120 level: 59
3: V0 V1 V299
2: C0( V0 V1 ) C1( V0 V299 )
id:121 level: 59
3: V99 V184 V185
1: C185( V184 V185 )
2: V6 V99
0:
2: V99 V184
0:

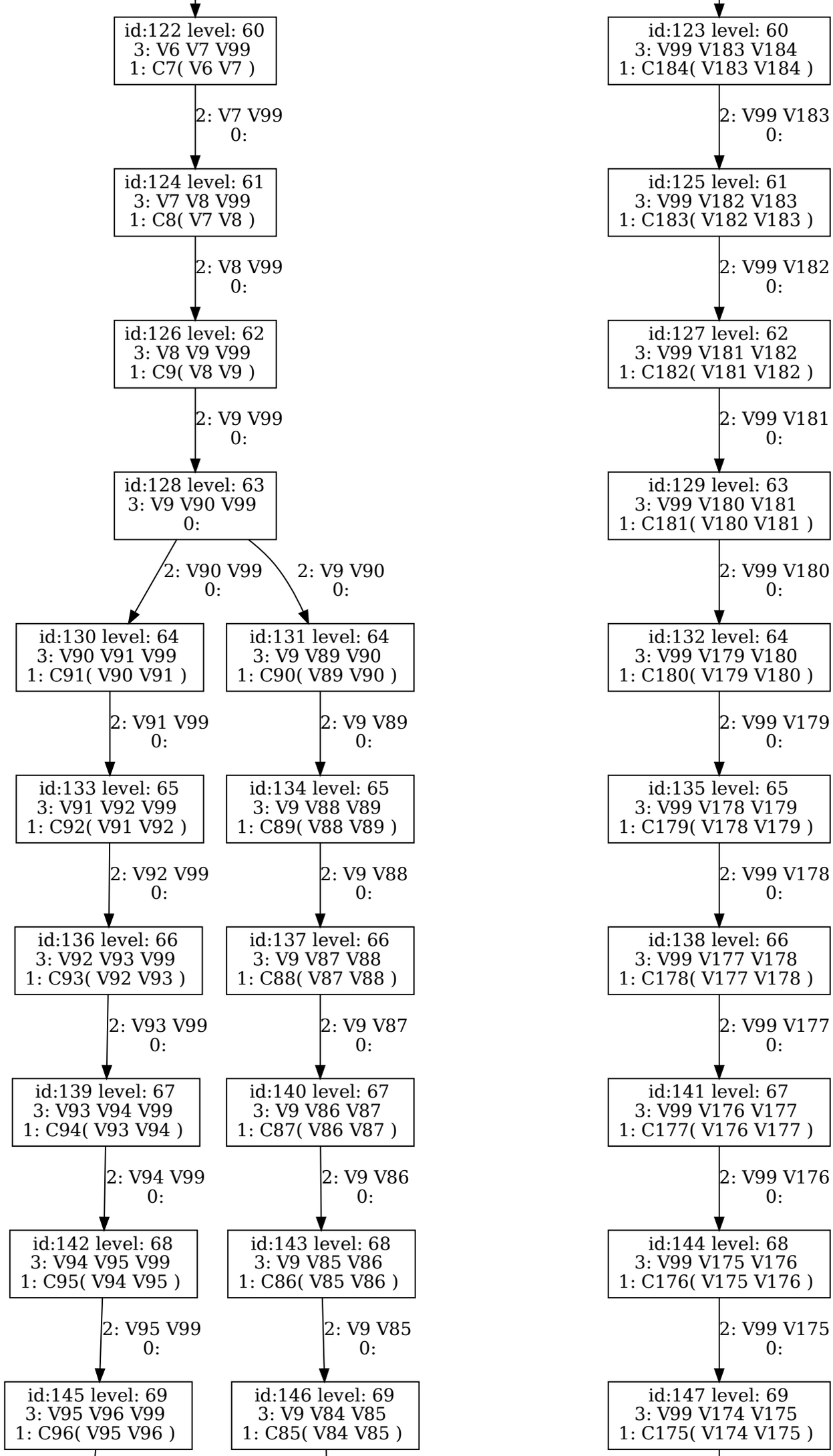
id:122 level: 60
3: V6 V7 V99
1: C7( V6 V7 )
2: V7 V99
0:
id:123 level: 60
3: V99 V183 V184
1: C184( V183 V184 )
2: V99 V183
0:
id:124 level: 61
3: V7 V8 V99
1: C8( V7 V8 )
2: V8 V99
0:
id:125 level: 61
3: V99 V182 V183
1: C183( V182 V183 )
2: V99 V182
0:
id:126 level: 62
3: V8 V9 V99
1: C9( V8 V9 )
2: V9 V99
0:
id:127 level: 62
3: V99 V181 V182
1: C182( V181 V182 )
2: V99 V181
0:
id:128 level: 63
3: V9 V90 V99
0:
id:129 level: 63
3: V99 V180 V181
1: C181( V180 V181 )
2: V90 V99
0:
2: V9 V90
0:
2: V99 V180
0:
id:130 level: 64
3: V90 V91 V99
1: C91( V90 V91 )
id:131 level: 64
3: V9 V89 V90
1: C90( V89 V90 )
id:132 level: 64
3: V99 V179 V180
1: C180( V179 V180 )
2: V91 V99
0:
2: V9 V89
0:
2: V99 V179
0:
id:133 level: 65
3: V91 V92 V99
1: C92( V91 V92 )
id:134 level: 65
3: V9 V88 V89
1: C89( V88 V89 )
id:135 level: 65
3: V99 V178 V179
1: C179( V178 V179 )
2: V92 V99
0:
2: V9 V88
0:
2: V99 V178
0:
id:136 level: 66
3: V92 V93 V99
1: C93( V92 V93 )
id:137 level: 66
3: V9 V87 V88
1: C88( V87 V88 )
id:138 level: 66
3: V99 V177 V178
1: C178( V177 V178 )
2: V93 V99
0:
2: V9 V87
0:
2: V99 V177
0:
id:139 level: 67
3: V93 V94 V99
1: C94( V93 V94 )
id:140 level: 67
3: V9 V86 V87
1: C87( V86 V87 )
id:141 level: 67
3: V99 V176 V177
1: C177( V176 V177 )
2: V94 V99
0:
2: V9 V86
0:
2: V99 V176
0:
id:142 level: 68
3: V94 V95 V99
1: C95( V94 V95 )
id:143 level: 68
3: V9 V85 V86
1: C86( V85 V86 )
id:144 level: 68
3: V99 V175 V176
1: C176( V175 V176 )
2: V95 V99
0:
2: V9 V85
0:
2: V99 V175
0:
id:145 level: 69
3: V95 V96 V99
1: C96( V95 V96 )
id:146 level: 69
3: V9 V84 V85
1: C85( V84 V85 )
id:147 level: 69
3: V99 V174 V175
1: C175( V174 V175 )

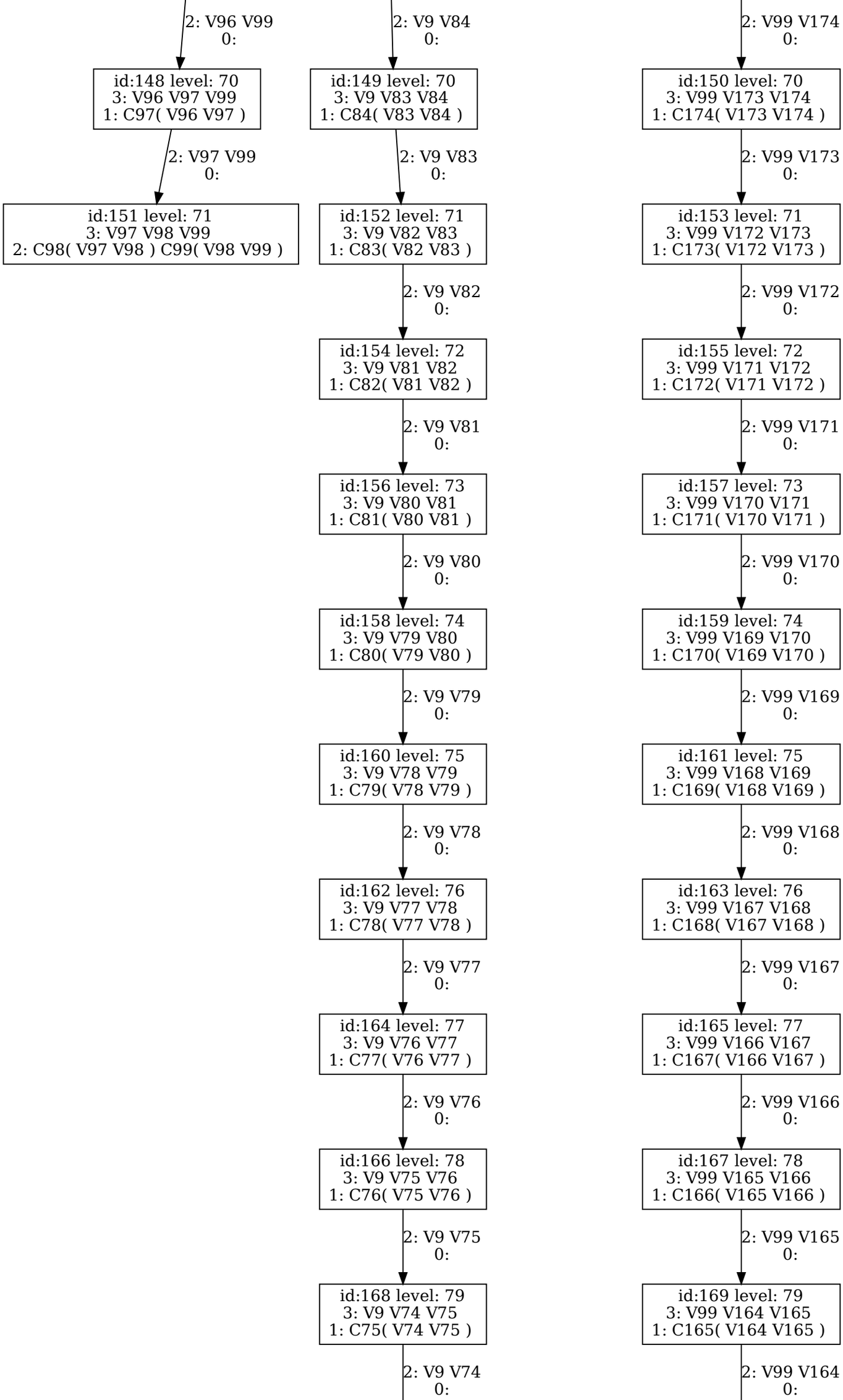
2: V96 V99
0:
id:148 level: 70
3: V96 V97 V99
1: C97( V96 V97 )
2: V97 V99
0:
id:151 level: 71
3: V97 V98 V99
2: C98( V97 V98 ) C99( V98 V99 )
2: V9 V84
0:
id:149 level: 70
3: V9 V83 V84
1: C84( V83 V84 )
2: V9 V83
0:
id:152 level: 71
3: V9 V82 V83
1: C83( V82 V83 )
2: V9 V82
0:
id:154 level: 72
3: V9 V81 V82
1: C82( V81 V82 )
2: V9 V81
0:
id:156 level: 73
3: V9 V80 V81
1: C81( V80 V81 )
2: V9 V80
0:
id:158 level: 74
3: V9 V79 V80
1: C80( V79 V80 )
2: V9 V79
0:
id:160 level: 75
3: V9 V78 V79
1: C79( V78 V79 )
2: V9 V78
0:
id:162 level: 76
3: V9 V77 V78
1: C78( V77 V78 )
2: V9 V77
0:
id:164 level: 77
3: V9 V76 V77
1: C77( V76 V77 )
2: V9 V76
0:
id:166 level: 78
3: V9 V75 V76
1: C76( V75 V76 )
2: V9 V75
0:
id:168 level: 79
3: V9 V74 V75
1: C75( V74 V75 )
2: V9 V74
0:
2: V99 V174
0:
id:150 level: 70
3: V99 V173 V174
1: C174( V173 V174 )
2: V99 V173
0:
id:153 level: 71
3: V99 V172 V173
1: C173( V172 V173 )
2: V99 V172
0:
id:155 level: 72
3: V99 V171 V172
1: C172( V171 V172 )
2: V99 V171
0:
id:157 level: 73
3: V99 V170 V171
1: C171( V170 V171 )
2: V99 V170
0:
id:159 level: 74
3: V99 V169 V170
1: C170( V169 V170 )
2: V99 V169
0:
id:161 level: 75
3: V99 V168 V169
1: C169( V168 V169 )
2: V99 V168
0:
id:163 level: 76
3: V99 V167 V168
1: C168( V167 V168 )
2: V99 V167
0:
id:165 level: 77
3: V99 V166 V167
1: C167( V166 V167 )
2: V99 V166
0:
id:167 level: 78
3: V99 V165 V166
1: C166( V165 V166 )
2: V99 V165
0:
id:169 level: 79
3: V99 V164 V165
1: C165( V164 V165 )
2: V99 V164
0:

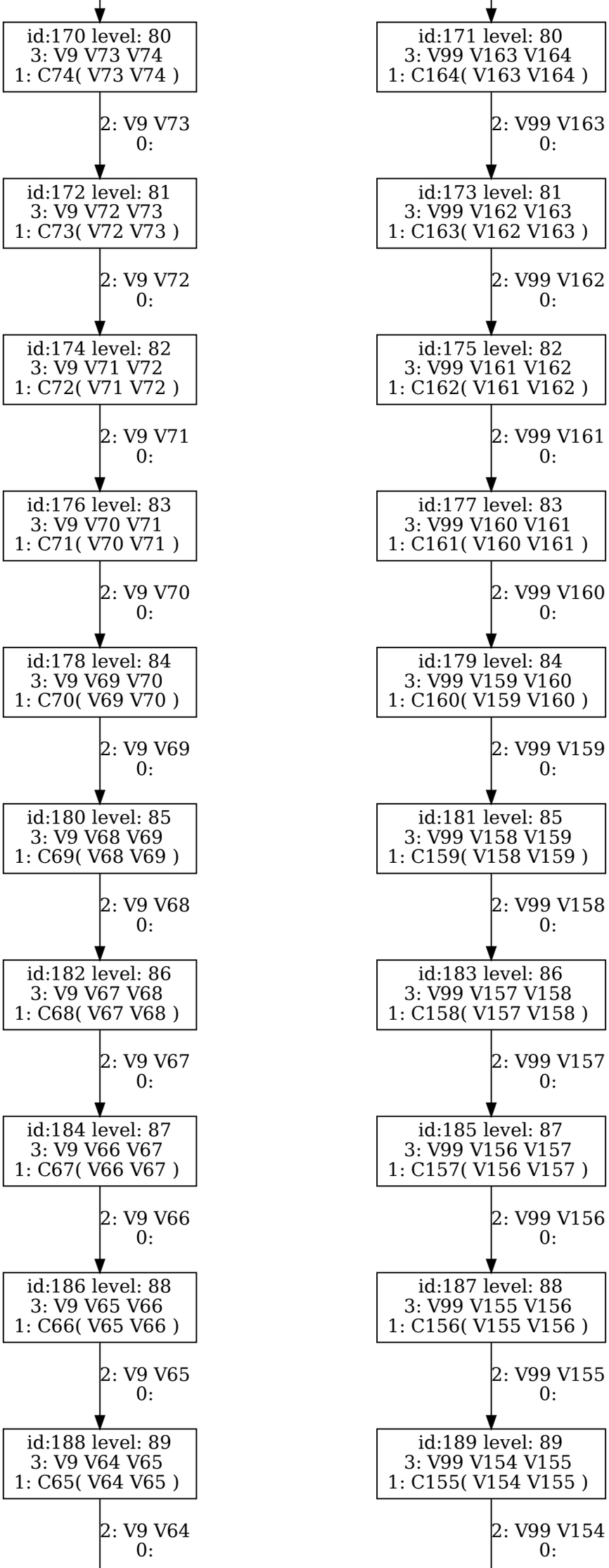
id:170 level: 80
3: V9 V73 V74
1: C74( V73 V74 )
2: V9 V73
0:
id:171 level: 80
3: V99 V163 V164
1: C164( V163 V164 )
2: V99 V163
0:
id:172 level: 81
3: V9 V72 V73
1: C73( V72 V73 )
2: V9 V72
0:
id:173 level: 81
3: V99 V162 V163
1: C163( V162 V163 )
2: V99 V162
0:
id:174 level: 82
3: V9 V71 V72
1: C72( V71 V72 )
2: V9 V71
0:
id:175 level: 82
3: V99 V161 V162
1: C162( V161 V162 )
2: V99 V161
0:
id:176 level: 83
3: V9 V70 V71
1: C71( V70 V71 )
2: V9 V70
0:
id:177 level: 83
3: V99 V160 V161
1: C161( V160 V161 )
2: V99 V160
0:
id:178 level: 84
3: V9 V69 V70
1: C70( V69 V70 )
2: V9 V69
0:
id:179 level: 84
3: V99 V159 V160
1: C160( V159 V160 )
2: V99 V159
0:
id:180 level: 85
3: V9 V68 V69
1: C69( V68 V69 )
2: V9 V68
0:
id:181 level: 85
3: V99 V158 V159
1: C159( V158 V159 )
2: V99 V158
0:
id:182 level: 86
3: V9 V67 V68
1: C68( V67 V68 )
2: V9 V67
0:
id:183 level: 86
3: V99 V157 V158
1: C158( V157 V158 )
2: V99 V157
0:
id:184 level: 87
3: V9 V66 V67
1: C67( V66 V67 )
2: V9 V66
0:
id:185 level: 87
3: V99 V156 V157
1: C157( V156 V157 )
2: V99 V156
0:
id:186 level: 88
3: V9 V65 V66
1: C66( V65 V66 )
2: V9 V65
0:
id:187 level: 88
3: V99 V155 V156
1: C156( V155 V156 )
2: V99 V155
0:
id:188 level: 89
3: V9 V64 V65
1: C65( V64 V65 )
2: V9 V64
0:
id:189 level: 89
3: V99 V154 V155
1: C155( V154 V155 )
2: V99 V154
0:

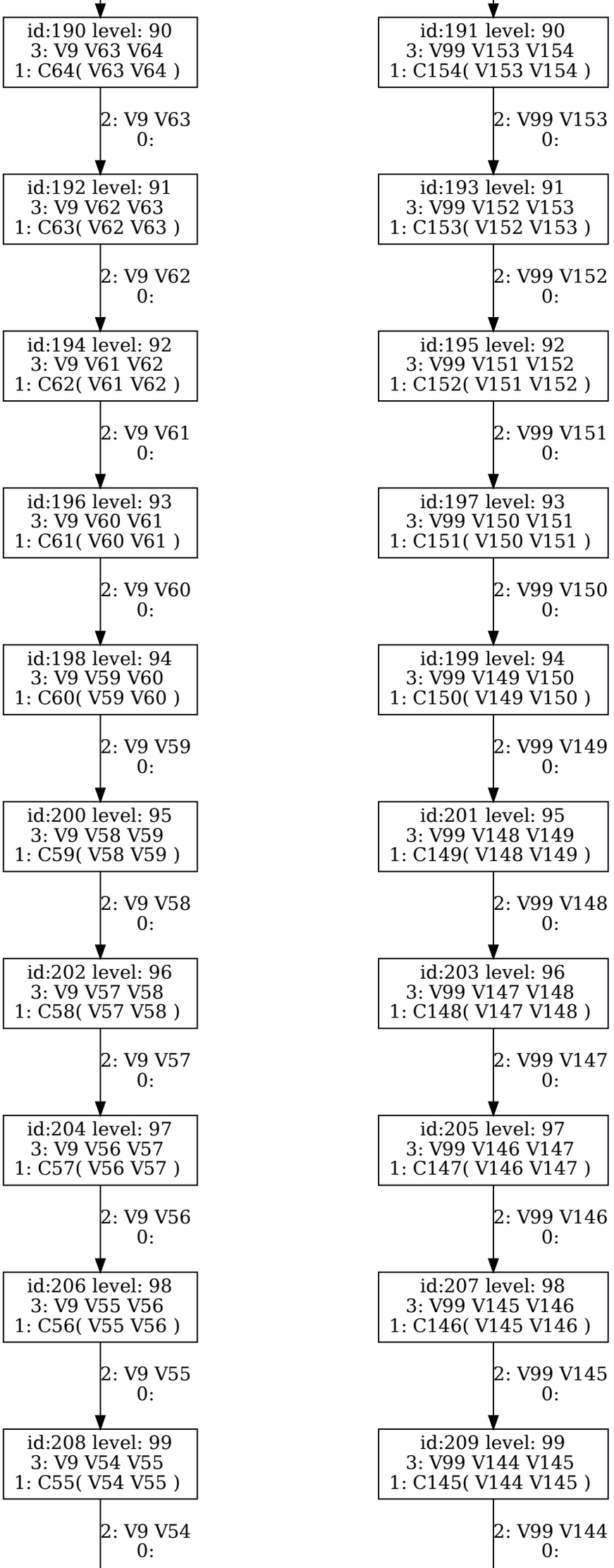
id:190 level: 90
3: V9 V63 V64
1: C64( V63 V64 )
2: V9 V63
0:
id:191 level: 90
3: V99 V153 V154
1: C154( V153 V154 )
2: V99 V153
0:
id:192 level: 91
3: V9 V62 V63
1: C63( V62 V63 )
2: V9 V62
0:
id:193 level: 91
3: V99 V152 V153
1: C153( V152 V153 )
2: V99 V152
0:
id:194 level: 92
3: V9 V61 V62
1: C62( V61 V62 )
2: V9 V61
0:
id:195 level: 92
3: V99 V151 V152
1: C152( V151 V152 )
2: V99 V151
0:
id:196 level: 93
3: V9 V60 V61
1: C61( V60 V61 )
2: V9 V60
0:
id:197 level: 93
3: V99 V150 V151
1: C151( V150 V151 )
2: V99 V150
0:
id:198 level: 94
3: V9 V59 V60
1: C60( V59 V60 )
2: V9 V59
0:
id:199 level: 94
3: V99 V149 V150
1: C150( V149 V150 )
2: V99 V149
0:
id:200 level: 95
3: V9 V58 V59
1: C59( V58 V59 )
2: V9 V58
0:
id:201 level: 95
3: V99 V148 V149
1: C149( V148 V149 )
2: V99 V148
0:
id:202 level: 96
3: V9 V57 V58
1: C58( V57 V58 )
2: V9 V57
0:
id:203 level: 96
3: V99 V147 V148
1: C148( V147 V148 )
2: V99 V147
0:
id:204 level: 97
3: V9 V56 V57
1: C57( V56 V57 )
2: V9 V56
0:
id:205 level: 97
3: V99 V146 V147
1: C147( V146 V147 )
2: V99 V146
0:
id:206 level: 98
3: V9 V55 V56
1: C56( V55 V56 )
2: V9 V55
0:
id:207 level: 98
3: V99 V145 V146
1: C146( V145 V146 )
2: V99 V145
0:
id:208 level: 99
3: V9 V54 V55
1: C55( V54 V55 )
2: V9 V54
0:
id:209 level: 99
3: V99 V144 V145
1: C145( V144 V145 )
2: V99 V144
0:

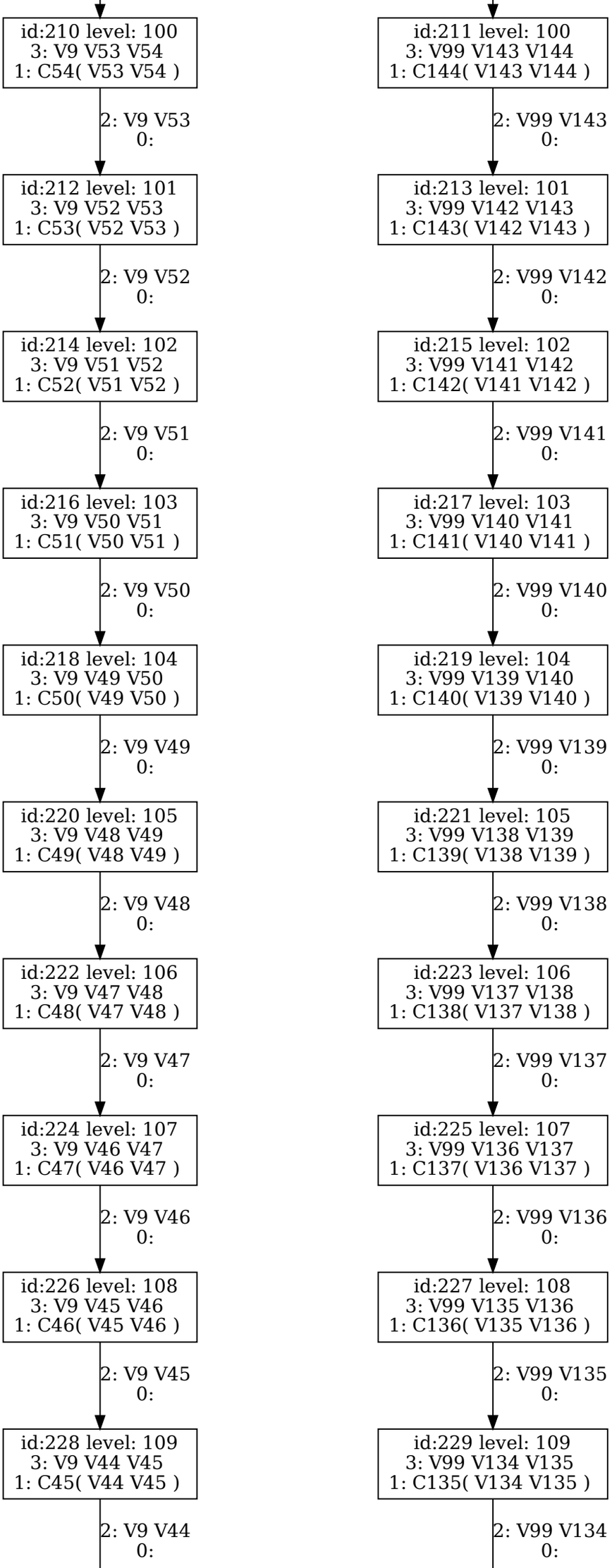
id:210 level: 100
3: V9 V53 V54
1: C54( V53 V54 )
2: V9 V53
0:
id:211 level: 100
3: V99 V143 V144
1: C144( V143 V144 )
2: V99 V143
0:
id:212 level: 101
3: V9 V52 V53
1: C53( V52 V53 )
2: V9 V52
0:
id:213 level: 101
3: V99 V142 V143
1: C143( V142 V143 )
2: V99 V142
0:
id:214 level: 102
3: V9 V51 V52
1: C52( V51 V52 )
2: V9 V51
0:
id:215 level: 102
3: V99 V141 V142
1: C142( V141 V142 )
2: V99 V141
0:
id:216 level: 103
3: V9 V50 V51
1: C51( V50 V51 )
2: V9 V50
0:
id:217 level: 103
3: V99 V140 V141
1: C141( V140 V141 )
2: V99 V140
0:
id:218 level: 104
3: V9 V49 V50
1: C50( V49 V50 )
2: V9 V49
0:
id:219 level: 104
3: V99 V139 V140
1: C140( V139 V140 )
2: V99 V139
0:
id:220 level: 105
3: V9 V48 V49
1: C49( V48 V49 )
2: V9 V48
0:
id:221 level: 105
3: V99 V138 V139
1: C139( V138 V139 )
2: V99 V138
0:
id:222 level: 106
3: V9 V47 V48
1: C48( V47 V48 )
2: V9 V47
0:
id:223 level: 106
3: V99 V137 V138
1: C138( V137 V138 )
2: V99 V137
0:
id:224 level: 107
3: V9 V46 V47
1: C47( V46 V47 )
2: V9 V46
0:
id:225 level: 107
3: V99 V136 V137
1: C137( V136 V137 )
2: V99 V136
0:
id:226 level: 108
3: V9 V45 V46
1: C46( V45 V46 )
2: V9 V45
0:
id:227 level: 108
3: V99 V135 V136
1: C136( V135 V136 )
2: V99 V135
0:
id:228 level: 109
3: V9 V44 V45
1: C45( V44 V45 )
2: V9 V44
0:
id:229 level: 109
3: V99 V134 V135
1: C135( V134 V135 )
2: V99 V134
0:

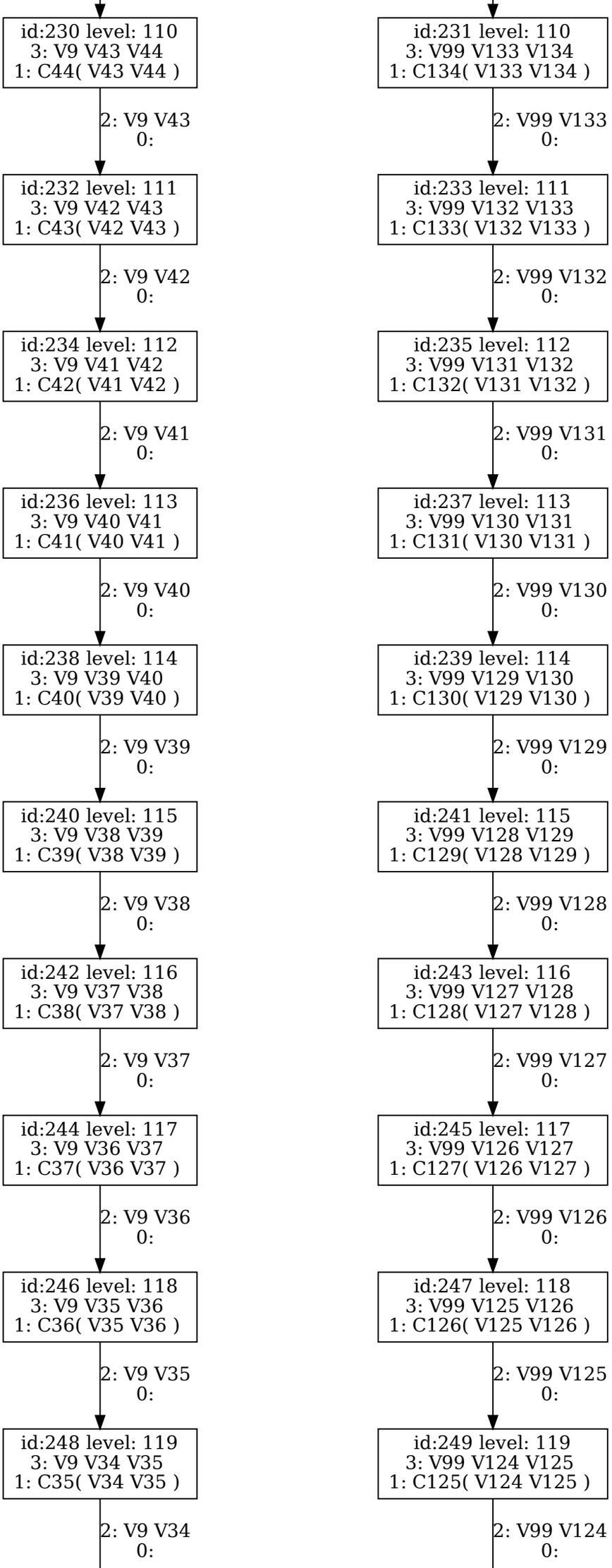
id:230 level: 110
3: V9 V43 V44
1: C44( V43 V44 )
2: V9 V43
0:
id:231 level: 110
3: V99 V133 V134
1: C134( V133 V134 )
2: V99 V133
0:
id:232 level: 111
3: V9 V42 V43
1: C43( V42 V43 )
2: V9 V42
0:
id:233 level: 111
3: V99 V132 V133
1: C133( V132 V133 )
2: V99 V132
0:
id:234 level: 112
3: V9 V41 V42
1: C42( V41 V42 )
2: V9 V41
0:
id:235 level: 112
3: V99 V131 V132
1: C132( V131 V132 )
2: V99 V131
0:
id:236 level: 113
3: V9 V40 V41
1: C41( V40 V41 )
2: V9 V40
0:
id:237 level: 113
3: V99 V130 V131
1: C131( V130 V131 )
2: V99 V130
0:
id:238 level: 114
3: V9 V39 V40
1: C40( V39 V40 )
2: V9 V39
0:
id:239 level: 114
3: V99 V129 V130
1: C130( V129 V130 )
2: V99 V129
0:
id:240 level: 115
3: V9 V38 V39
1: C39( V38 V39 )
2: V9 V38
0:
id:241 level: 115
3: V99 V128 V129
1: C129( V128 V129 )
2: V99 V128
0:
id:242 level: 116
3: V9 V37 V38
1: C38( V37 V38 )
2: V9 V37
0:
id:243 level: 116
3: V99 V127 V128
1: C128( V127 V128 )
2: V99 V127
0:
id:244 level: 117
3: V9 V36 V37
1: C37( V36 V37 )
2: V9 V36
0:
id:245 level: 117
3: V99 V126 V127
1: C127( V126 V127 )
2: V99 V126
0:
id:246 level: 118
3: V9 V35 V36
1: C36( V35 V36 )
2: V9 V35
0:
id:247 level: 118
3: V99 V125 V126
1: C126( V125 V126 )
2: V99 V125
0:
id:248 level: 119
3: V9 V34 V35
1: C35( V34 V35 )
2: V9 V34
0:
id:249 level: 119
3: V99 V124 V125
1: C125( V124 V125 )
2: V99 V124
0:

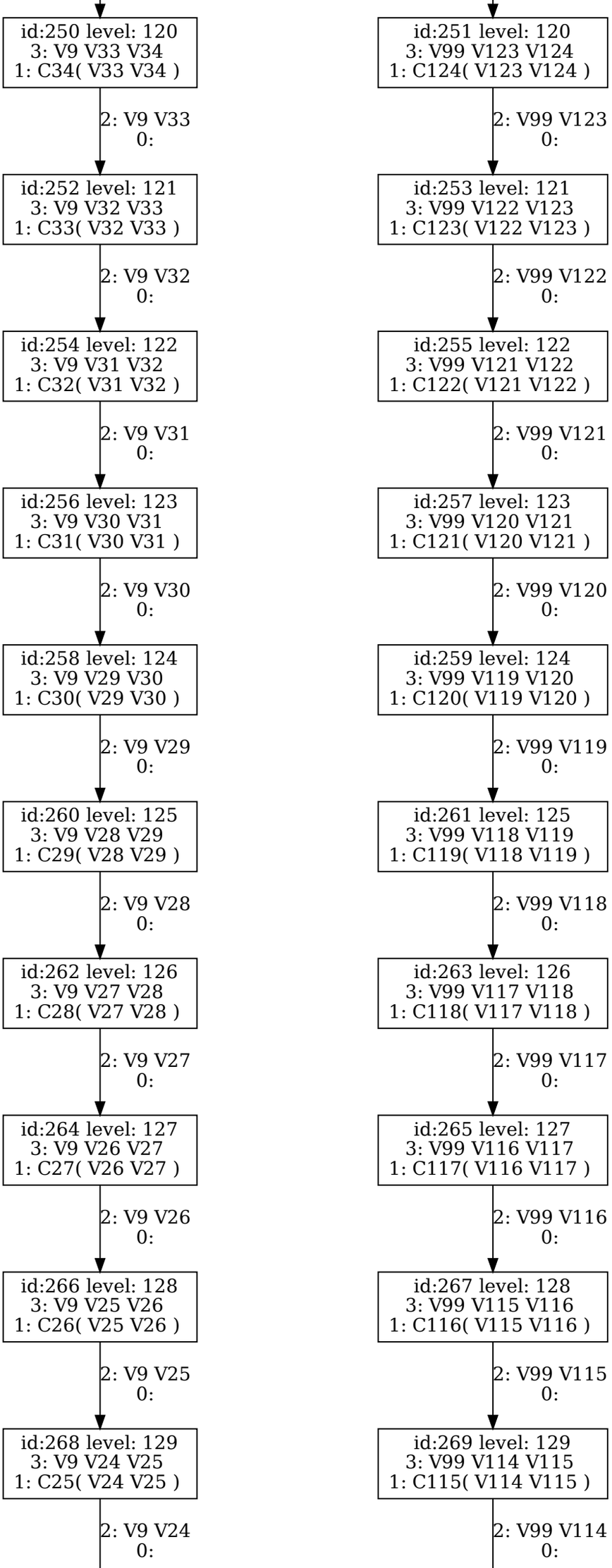
id:250 level: 120
3: V9 V33 V34
1: C34( V33 V34 )
2: V9 V33
0:
id:251 level: 120
3: V99 V123 V124
1: C124( V123 V124 )
2: V99 V123
0:
id:252 level: 121
3: V9 V32 V33
1: C33( V32 V33 )
2: V9 V32
0:
id:253 level: 121
3: V99 V122 V123
1: C123( V122 V123 )
2: V99 V122
0:
id:254 level: 122
3: V9 V31 V32
1: C32( V31 V32 )
2: V9 V31
0:
id:255 level: 122
3: V99 V121 V122
1: C122( V121 V122 )
2: V99 V121
0:
id:256 level: 123
3: V9 V30 V31
1: C31( V30 V31 )
2: V9 V30
0:
id:257 level: 123
3: V99 V120 V121
1: C121( V120 V121 )
2: V99 V120
0:
id:258 level: 124
3: V9 V29 V30
1: C30( V29 V30 )
2: V9 V29
0:
id:259 level: 124
3: V99 V119 V120
1: C120( V119 V120 )
2: V99 V119
0:
id:260 level: 125
3: V9 V28 V29
1: C29( V28 V29 )
2: V9 V28
0:
id:261 level: 125
3: V99 V118 V119
1: C119( V118 V119 )
2: V99 V118
0:
id:262 level: 126
3: V9 V27 V28
1: C28( V27 V28 )
2: V9 V27
0:
id:263 level: 126
3: V99 V117 V118
1: C118( V117 V118 )
2: V99 V117
0:
id:264 level: 127
3: V9 V26 V27
1: C27( V26 V27 )
2: V9 V26
0:
id:265 level: 127
3: V99 V116 V117
1: C117( V116 V117 )
2: V99 V116
0:
id:266 level: 128
3: V9 V25 V26
1: C26( V25 V26 )
2: V9 V25
0:
id:267 level: 128
3: V99 V115 V116
1: C116( V115 V116 )
2: V99 V115
0:
id:268 level: 129
3: V9 V24 V25
1: C25( V24 V25 )
2: V9 V24
0:
id:269 level: 129
3: V99 V114 V115
1: C115( V114 V115 )
2: V99 V114
0:

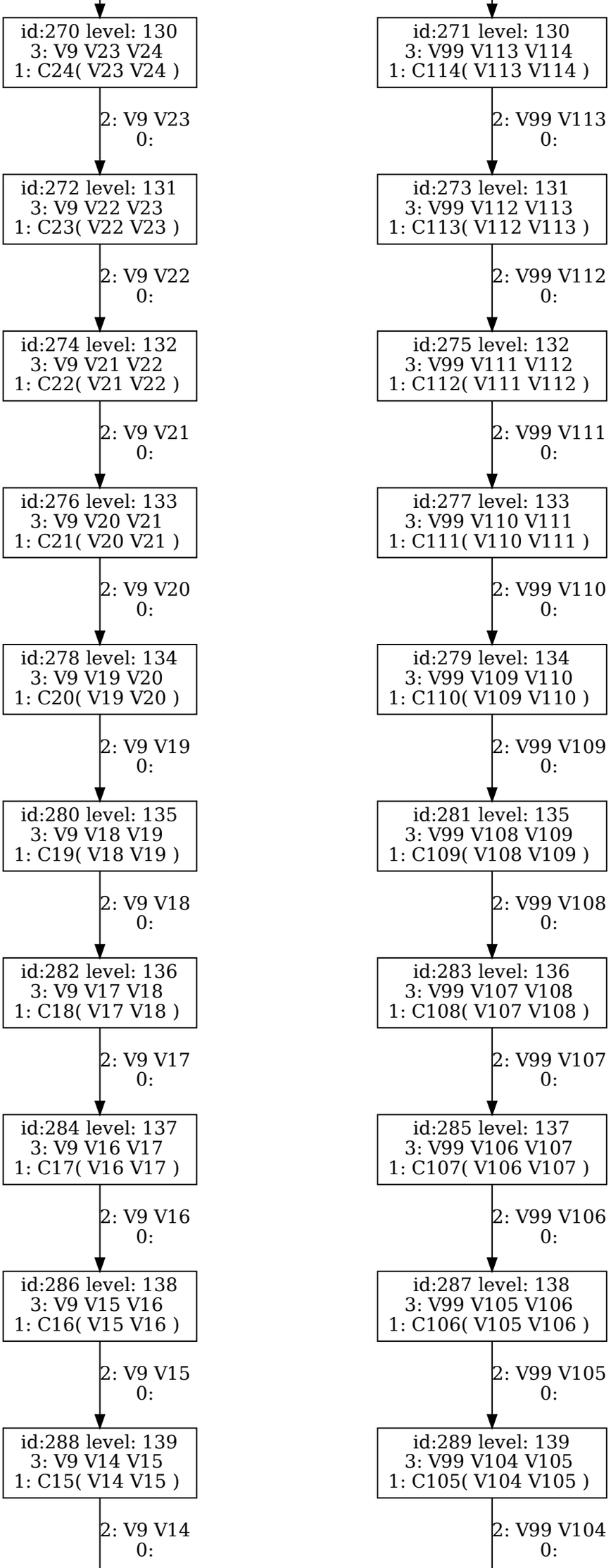
id:270 level: 130
3: V9 V23 V24
1: C24( V23 V24 )
2: V9 V23
0:
id:271 level: 130
3: V99 V113 V114
1: C114( V113 V114 )
2: V99 V113
0:
id:272 level: 131
3: V9 V22 V23
1: C23( V22 V23 )
2: V9 V22
0:
id:273 level: 131
3: V99 V112 V113
1: C113( V112 V113 )
2: V99 V112
0:
id:274 level: 132
3: V9 V21 V22
1: C22( V21 V22 )
2: V9 V21
0:
id:275 level: 132
3: V99 V111 V112
1: C112( V111 V112 )
2: V99 V111
0:
id:276 level: 133
3: V9 V20 V21
1: C21( V20 V21 )
2: V9 V20
0:
id:277 level: 133
3: V99 V110 V111
1: C111( V110 V111 )
2: V99 V110
0:
id:278 level: 134
3: V9 V19 V20
1: C20( V19 V20 )
2: V9 V19
0:
id:279 level: 134
3: V99 V109 V110
1: C110( V109 V110 )
2: V99 V109
0:
id:280 level: 135
3: V9 V18 V19
1: C19( V18 V19 )
2: V9 V18
0:
id:281 level: 135
3: V99 V108 V109
1: C109( V108 V109 )
2: V99 V108
0:
id:282 level: 136
3: V9 V17 V18
1: C18( V17 V18 )
2: V9 V17
0:
id:283 level: 136
3: V99 V107 V108
1: C108( V107 V108 )
2: V99 V107
0:
id:284 level: 137
3: V9 V16 V17
1: C17( V16 V17 )
2: V9 V16
0:
id:285 level: 137
3: V99 V106 V107
1: C107( V106 V107 )
2: V99 V106
0:
id:286 level: 138
3: V9 V15 V16
1: C16( V15 V16 )
2: V9 V15
0:
id:287 level: 138
3: V99 V105 V106
1: C106( V105 V106 )
2: V99 V105
0:
id:288 level: 139
3: V9 V14 V15
1: C15( V14 V15 )
2: V9 V14
0:
id:289 level: 139
3: V99 V104 V105
1: C105( V104 V105 )
2: V99 V104
0:

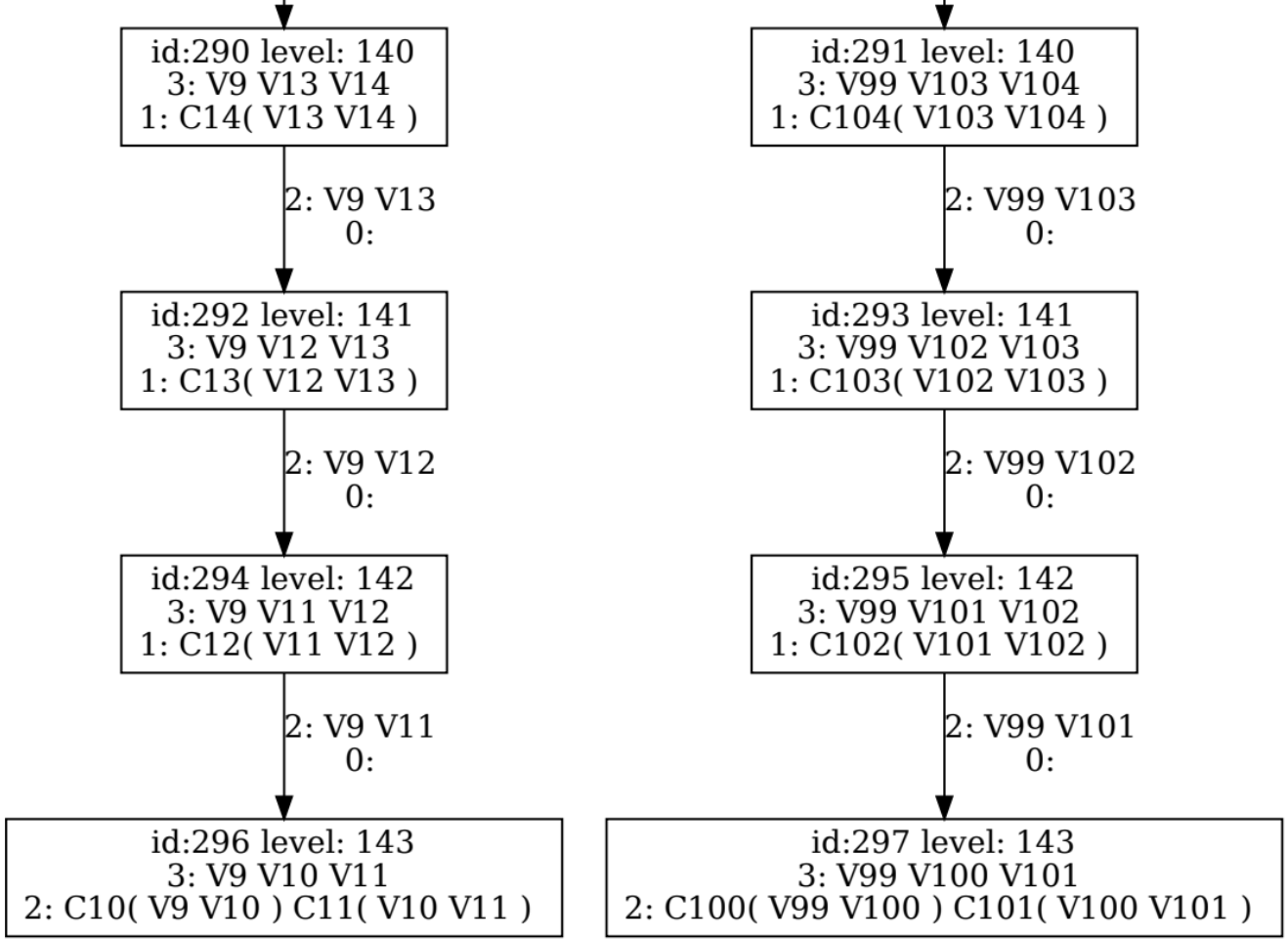
id:290 level: 140
3: V9 V13 V14
1: C14( V13 V14 )
2: V9 V13
0:
id:291 level: 140
3: V99 V103 V104
1: C104( V103 V104 )
2: V99 V103
0:
id:292 level: 141
3: V9 V12 V13
1: C13( V12 V13 )
2: V9 V12
0:
id:293 level: 141
3: V99 V102 V103
1: C103( V102 V103 )
2: V99 V102
0:
id:294 level: 142
3: V9 V11 V12
1: C12( V11 V12 )
2: V9 V11
0:
id:295 level: 142
3: V99 V101 V102
1: C102( V101 V102 )
2: V99 V101
0:
id:296 level: 143
3: V9 V10 V11
2: C10( V9 V10 ) C11( V10 V11 )
id:297 level: 143
3: V99 V100 V101
2: C100( V99 V100 ) C101( V100 V101 )