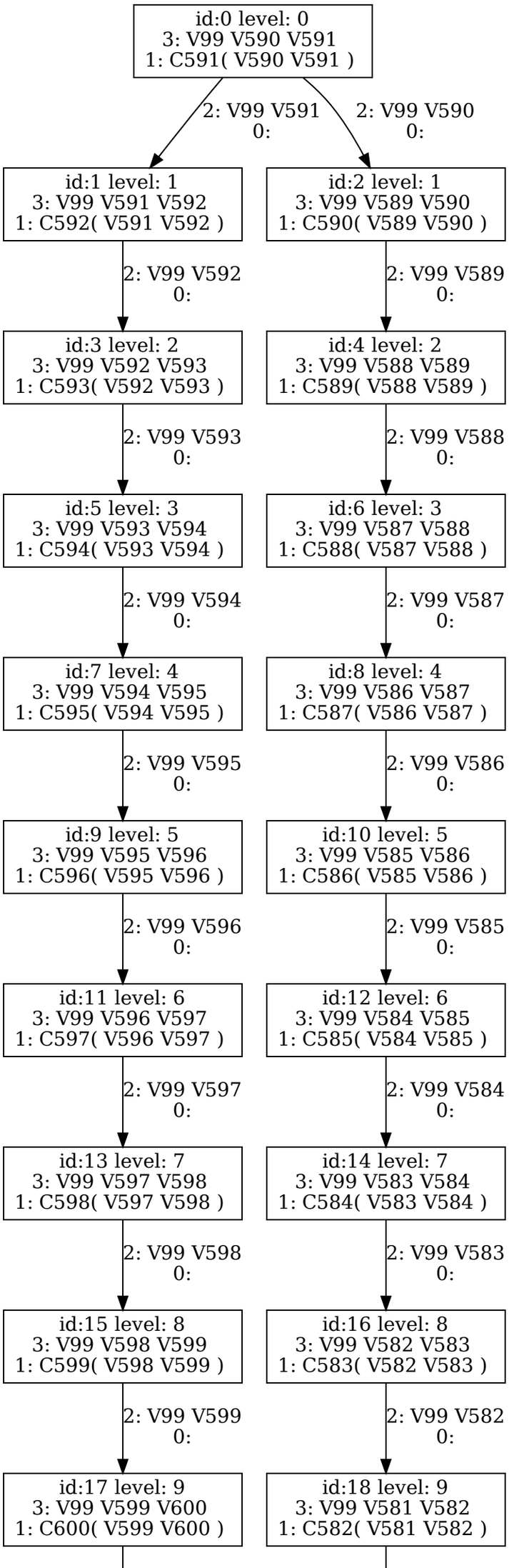
id:0 level: 0
3: V99 V590 V591
1: C591(V590 V591)
2: V99 V591
0:
2: V99 V590
0:
id:1 level: 1
3: V99 V591 V592
1: C592(V591 V592)
id:2 level: 1
3: V99 V589 V590
1: C590(V589 V590)
2: V99 V592
0:
2: V99 V589
0:
id:3 level: 2
3: V99 V592 V593
1: C593(V592 V593)
id:4 level: 2
3: V99 V588 V589
1: C589(V588 V589)
2: V99 V593
0:
2: V99 V588
0:
id:5 level: 3
3: V99 V593 V594
1: C594(V593 V594)
id:6 level: 3
3: V99 V587 V588
1: C588(V587 V588)
2: V99 V594
0:
2: V99 V587
0:
id:7 level: 4
3: V99 V594 V595
1: C595(V594 V595)
id:8 level: 4
3: V99 V586 V587
1: C587(V586 V587)
2: V99 V595
0:
2: V99 V586
0:
id:9 level: 5
3: V99 V595 V596
1: C596(V595 V596)
id:10 level: 5
3: V99 V585 V586
1: C586(V585 V586)
2: V99 V596
0:
2: V99 V585
0:
id:11 level: 6
3: V99 V596 V597
1: C597(V596 V597)
id:12 level: 6
3: V99 V584 V585
1: C585(V584 V585)
2: V99 V597
0:
2: V99 V584
0:
id:13 level: 7
3: V99 V597 V598
1: C598(V597 V598)
id:14 level: 7
3: V99 V583 V584
1: C584(V583 V584)
2: V99 V598
0:
2: V99 V583
0:
id:15 level: 8
3: V99 V598 V599
1: C599(V598 V599)
id:16 level: 8
3: V99 V582 V583
1: C583(V582 V583)
2: V99 V599
0:
2: V99 V582
0:
id:17 level: 9
3: V99 V599 V600
1: C600(V599 V600)
id:18 level: 9
3: V99 V581 V582
1: C582(V581 V582)

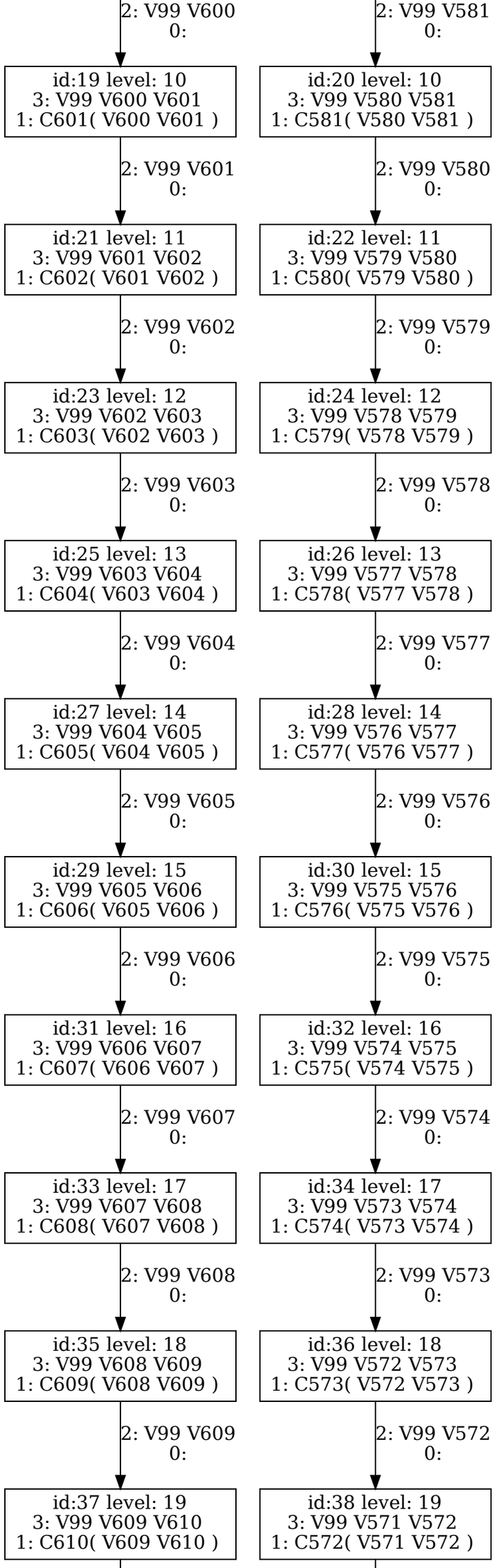
2: V99 V600
0:
2: V99 V581
0:
id:19 level: 10
3: V99 V600 V601
1: C601(V600 V601)
id:20 level: 10
3: V99 V580 V581
1: C581(V580 V581)
2: V99 V601
0:
2: V99 V580
0:
id:21 level: 11
3: V99 V601 V602
1: C602(V601 V602)
id:22 level: 11
3: V99 V579 V580
1: C580(V579 V580)
2: V99 V602
0:
2: V99 V579
0:
id:23 level: 12
3: V99 V602 V603
1: C603(V602 V603)
id:24 level: 12
3: V99 V578 V579
1: C579(V578 V579)
2: V99 V603
0:
2: V99 V578
0:
id:25 level: 13
3: V99 V603 V604
1: C604(V603 V604)
id:26 level: 13
3: V99 V577 V578
1: C578(V577 V578)
2: V99 V604
0:
2: V99 V577
0:
id:27 level: 14
3: V99 V604 V605
1: C605(V604 V605)
id:28 level: 14
3: V99 V576 V577
1: C577(V576 V577)
2: V99 V605
0:
2: V99 V576
0:
id:29 level: 15
3: V99 V605 V606
1: C606(V605 V606)
id:30 level: 15
3: V99 V575 V576
1: C576(V575 V576)
2: V99 V606
0:
2: V99 V575
0:
id:31 level: 16
3: V99 V606 V607
1: C607(V606 V607)
id:32 level: 16
3: V99 V574 V575
1: C575(V574 V575)
2: V99 V607
0:
2: V99 V574
0:
id:33 level: 17
3: V99 V607 V608
1: C608(V607 V608)
id:34 level: 17
3: V99 V573 V574
1: C574(V573 V574)
2: V99 V608
0:
2: V99 V573
0:
id:35 level: 18
3: V99 V608 V609
1: C609(V608 V609)
id:36 level: 18
3: V99 V572 V573
1: C573(V572 V573)
2: V99 V609
0:
2: V99 V572
0:
id:37 level: 19
3: V99 V609 V610
1: C610(V609 V610)
id:38 level: 19
3: V99 V571 V572
1: C572(V571 V572)

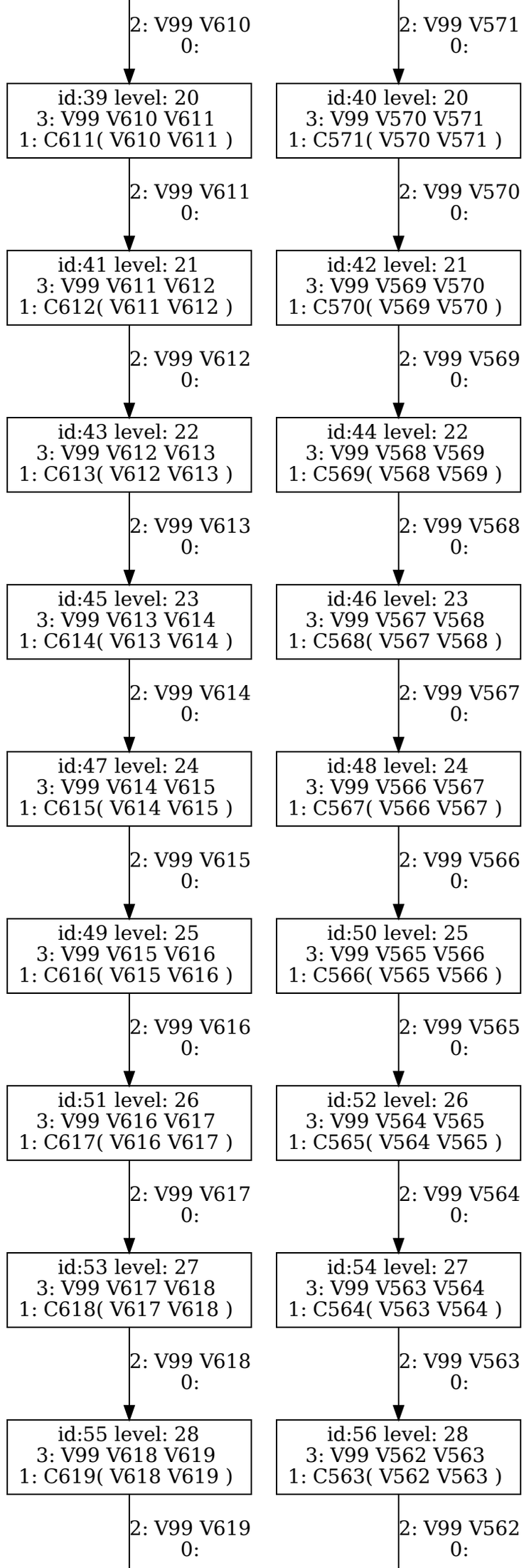
2: V99 V610
0:
2: V99 V571
0:
id:39 level: 20
3: V99 V610 V611
1: C611(V610 V611)
id:40 level: 20
3: V99 V570 V571
1: C571(V570 V571)
2: V99 V611
0:
2: V99 V570
0:
id:41 level: 21
3: V99 V611 V612
1: C612(V611 V612)
id:42 level: 21
3: V99 V569 V570
1: C570(V569 V570)
2: V99 V612
0:
2: V99 V569
0:
id:43 level: 22
3: V99 V612 V613
1: C613(V612 V613)
id:44 level: 22
3: V99 V568 V569
1: C569(V568 V569)
2: V99 V613
0:
2: V99 V568
0:
id:45 level: 23
3: V99 V613 V614
1: C614(V613 V614)
id:46 level: 23
3: V99 V567 V568
1: C568(V567 V568)
2: V99 V614
0:
2: V99 V567
0:
id:47 level: 24
3: V99 V614 V615
1: C615(V614 V615)
id:48 level: 24
3: V99 V566 V567
1: C567(V566 V567)
2: V99 V615
0:
2: V99 V566
0:
id:49 level: 25
3: V99 V615 V616
1: C616(V615 V616)
id:50 level: 25
3: V99 V565 V566
1: C566(V565 V566)
2: V99 V616
0:
2: V99 V565
0:
id:51 level: 26
3: V99 V616 V617
1: C617(V616 V617)
id:52 level: 26
3: V99 V564 V565
1: C565(V564 V565)
2: V99 V617
0:
2: V99 V564
0:
id:53 level: 27
3: V99 V617 V618
1: C618(V617 V618)
id:54 level: 27
3: V99 V563 V564
1: C564(V563 V564)
2: V99 V618
0:
2: V99 V563
0:
id:55 level: 28
3: V99 V618 V619
1: C619(V618 V619)
id:56 level: 28
3: V99 V562 V563
1: C563(V562 V563)
2: V99 V619
0:
2: V99 V562
0:

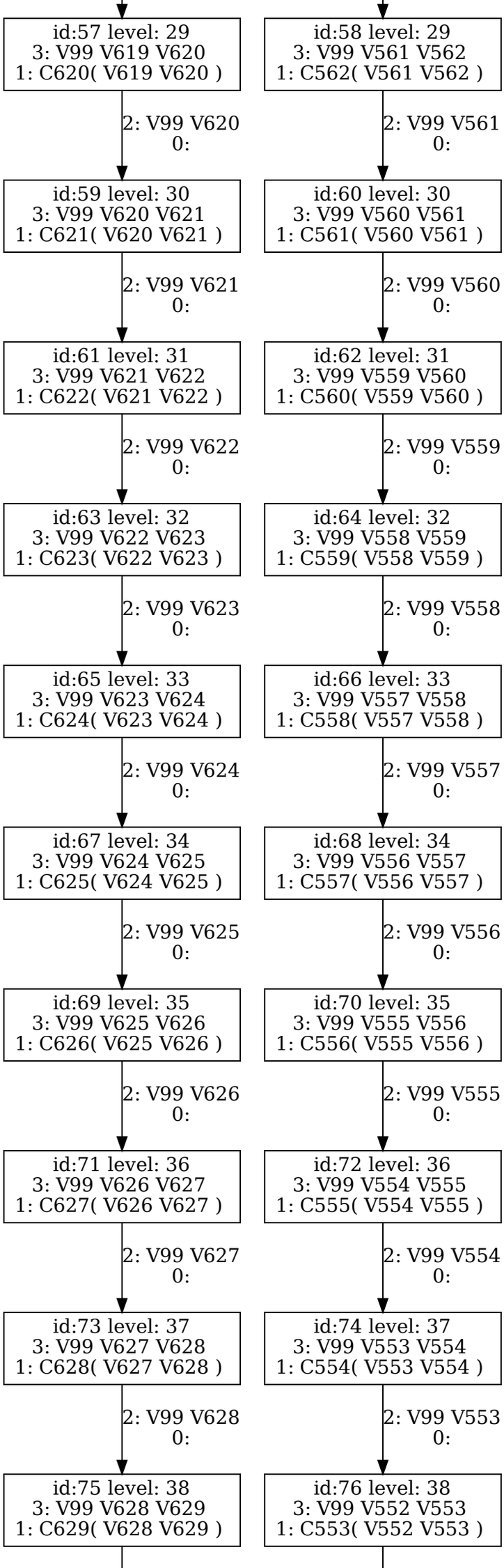
id:57 level: 29
3: V99 V619 V620
1: C620(V619 V620)
2: V99 V620
0:
id:58 level: 29
3: V99 V561 V562
1: C562(V561 V562)
2: V99 V561
0:
id:59 level: 30
3: V99 V620 V621
1: C621(V620 V621)
2: V99 V621
0:
id:60 level: 30
3: V99 V560 V561
1: C561(V560 V561)
2: V99 V560
0:
id:61 level: 31
3: V99 V621 V622
1: C622(V621 V622)
2: V99 V622
0:
id:62 level: 31
3: V99 V559 V560
1: C560(V559 V560)
2: V99 V559
0:
id:63 level: 32
3: V99 V622 V623
1: C623(V622 V623)
2: V99 V623
0:
id:64 level: 32
3: V99 V558 V559
1: C559(V558 V559)
2: V99 V558
0:
id:65 level: 33
3: V99 V623 V624
1: C624(V623 V624)
2: V99 V624
0:
id:66 level: 33
3: V99 V557 V558
1: C558(V557 V558)
2: V99 V557
0:
id:67 level: 34
3: V99 V624 V625
1: C625(V624 V625)
2: V99 V625
0:
id:68 level: 34
3: V99 V556 V557
1: C557(V556 V557)
2: V99 V556
0:
id:69 level: 35
3: V99 V625 V626
1: C626(V625 V626)
2: V99 V626
0:
id:70 level: 35
3: V99 V555 V556
1: C556(V555 V556)
2: V99 V555
0:
id:71 level: 36
3: V99 V626 V627
1: C627(V626 V627)
2: V99 V627
0:
id:72 level: 36
3: V99 V554 V555
1: C555(V554 V555)
2: V99 V554
0:
id:73 level: 37
3: V99 V627 V628
1: C628(V627 V628)
2: V99 V628
0:
id:74 level: 37
3: V99 V553 V554
1: C554(V553 V554)
2: V99 V553
0:
id:75 level: 38
3: V99 V628 V629
1: C629(V628 V629)
id:76 level: 38
3: V99 V552 V553
1: C553(V552 V553)

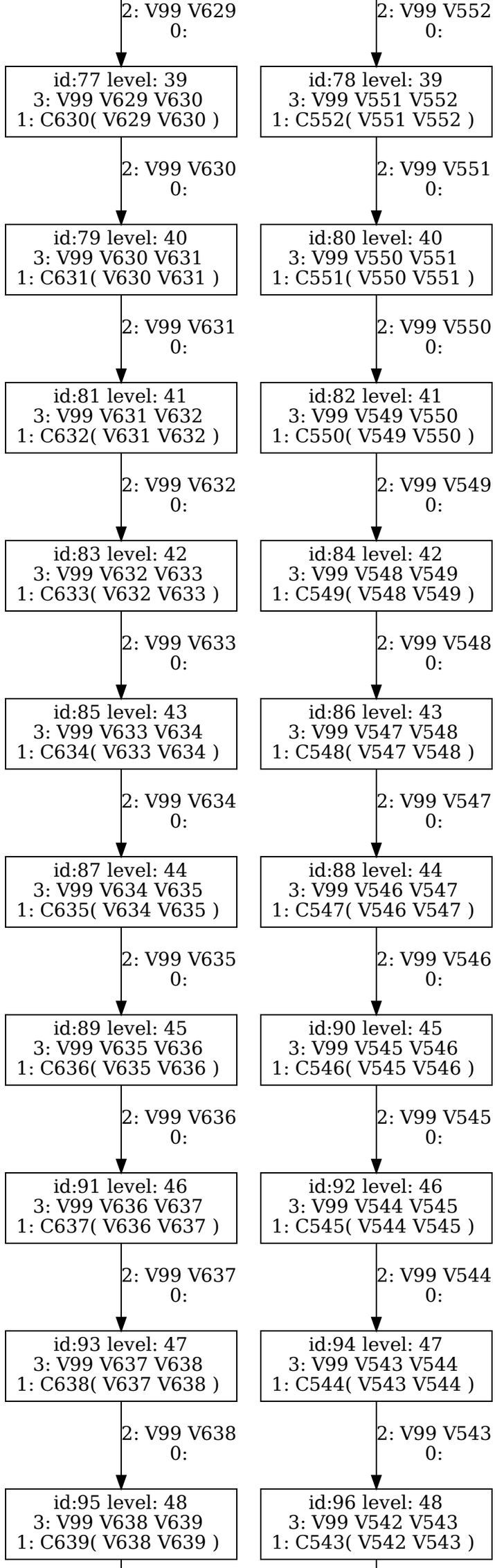
2: V99 V629
0:
2: V99 V552
0:
id:77 level: 39
3: V99 V629 V630
1: C630(V629 V630)
id:78 level: 39
3: V99 V551 V552
1: C552(V551 V552)
2: V99 V630
0:
2: V99 V551
0:
id:79 level: 40
3: V99 V630 V631
1: C631(V630 V631)
id:80 level: 40
3: V99 V550 V551
1: C551(V550 V551)
2: V99 V631
0:
2: V99 V550
0:
id:81 level: 41
3: V99 V631 V632
1: C632(V631 V632)
id:82 level: 41
3: V99 V549 V550
1: C550(V549 V550)
2: V99 V632
0:
2: V99 V549
0:
id:83 level: 42
3: V99 V632 V633
1: C633(V632 V633)
id:84 level: 42
3: V99 V548 V549
1: C549(V548 V549)
2: V99 V633
0:
2: V99 V548
0:
id:85 level: 43
3: V99 V633 V634
1: C634(V633 V634)
id:86 level: 43
3: V99 V547 V548
1: C548(V547 V548)
2: V99 V634
0:
2: V99 V547
0:
id:87 level: 44
3: V99 V634 V635
1: C635(V634 V635)
id:88 level: 44
3: V99 V546 V547
1: C547(V546 V547)
2: V99 V635
0:
2: V99 V546
0:
id:89 level: 45
3: V99 V635 V636
1: C636(V635 V636)
id:90 level: 45
3: V99 V545 V546
1: C546(V545 V546)
2: V99 V636
0:
2: V99 V545
0:
id:91 level: 46
3: V99 V636 V637
1: C637(V636 V637)
id:92 level: 46
3: V99 V544 V545
1: C545(V544 V545)
2: V99 V637
0:
2: V99 V544
0:
id:93 level: 47
3: V99 V637 V638
1: C638(V637 V638)
id:94 level: 47
3: V99 V543 V544
1: C544(V543 V544)
2: V99 V638
0:
2: V99 V543
0:
id:95 level: 48
3: V99 V638 V639
1: C639(V638 V639)
id:96 level: 48
3: V99 V542 V543
1: C543(V542 V543)

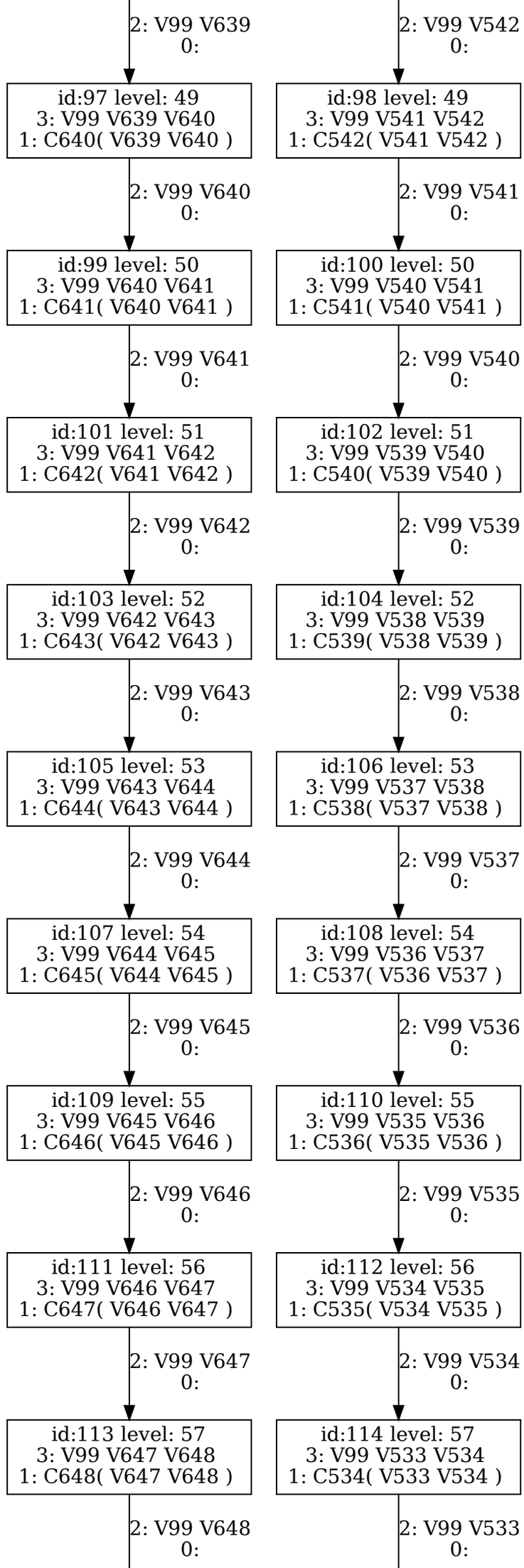
2: V99 V639
0:
2: V99 V542
0:
id:97 level: 49
3: V99 V639 V640
1: C640(V639 V640)
id:98 level: 49
3: V99 V541 V542
1: C542(V541 V542)
2: V99 V640
0:
2: V99 V541
0:
id:99 level: 50
3: V99 V640 V641
1: C641(V640 V641)
id:100 level: 50
3: V99 V540 V541
1: C541(V540 V541)
2: V99 V641
0:
2: V99 V540
0:
id:101 level: 51
3: V99 V641 V642
1: C642(V641 V642)
id:102 level: 51
3: V99 V539 V540
1: C540(V539 V540)
2: V99 V642
0:
2: V99 V539
0:
id:103 level: 52
3: V99 V642 V643
1: C643(V642 V643)
id:104 level: 52
3: V99 V538 V539
1: C539(V538 V539)
2: V99 V643
0:
2: V99 V538
0:
id:105 level: 53
3: V99 V643 V644
1: C644(V643 V644)
id:106 level: 53
3: V99 V537 V538
1: C538(V537 V538)
2: V99 V644
0:
2: V99 V537
0:
id:107 level: 54
3: V99 V644 V645
1: C645(V644 V645)
id:108 level: 54
3: V99 V536 V537
1: C537(V536 V537)
2: V99 V645
0:
2: V99 V536
0:
id:109 level: 55
3: V99 V645 V646
1: C646(V645 V646)
id:110 level: 55
3: V99 V535 V536
1: C536(V535 V536)
2: V99 V646
0:
2: V99 V535
0:
id:111 level: 56
3: V99 V646 V647
1: C647(V646 V647)
id:112 level: 56
3: V99 V534 V535
1: C535(V534 V535)
2: V99 V647
0:
2: V99 V534
0:
id:113 level: 57
3: V99 V647 V648
1: C648(V647 V648)
id:114 level: 57
3: V99 V533 V534
1: C534(V533 V534)
2: V99 V648
0:
2: V99 V533
0:

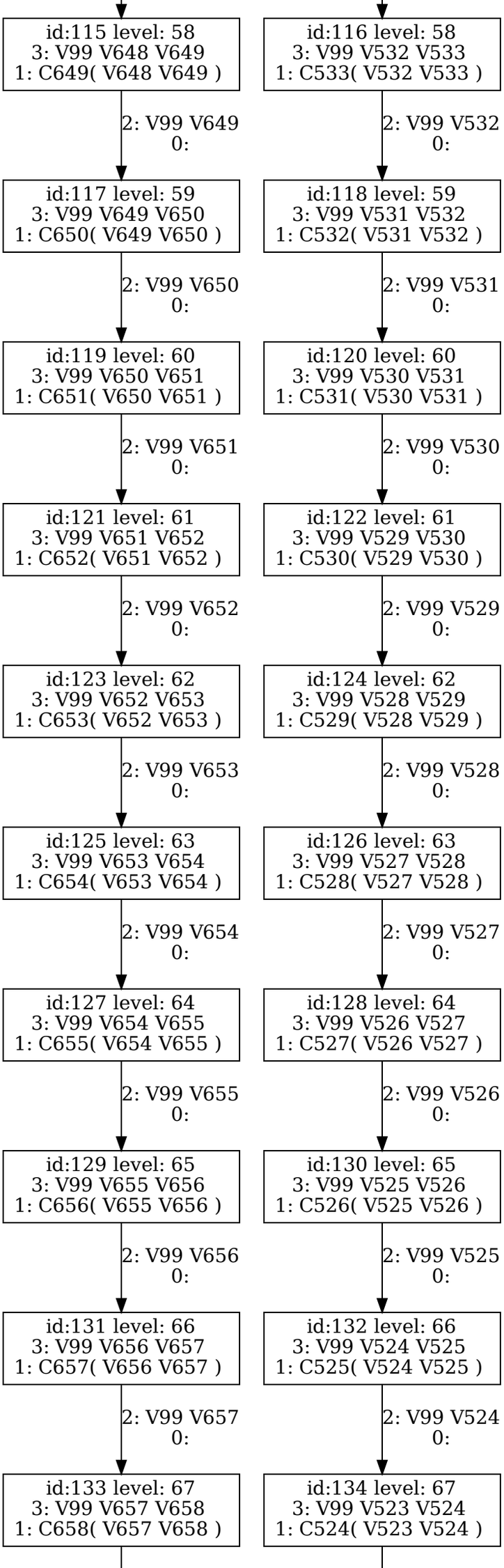
id:115 level: 58
3: V99 V648 V649
1: C649(V648 V649)
2: V99 V649
0:
id:116 level: 58
3: V99 V532 V533
1: C533(V532 V533)
2: V99 V532
0:
id:117 level: 59
3: V99 V649 V650
1: C650(V649 V650)
2: V99 V650
0:
id:118 level: 59
3: V99 V531 V532
1: C532(V531 V532)
2: V99 V531
0:
id:119 level: 60
3: V99 V650 V651
1: C651(V650 V651)
2: V99 V651
0:
id:120 level: 60
3: V99 V530 V531
1: C531(V530 V531)
2: V99 V530
0:
id:121 level: 61
3: V99 V651 V652
1: C652(V651 V652)
2: V99 V652
0:
id:122 level: 61
3: V99 V529 V530
1: C530(V529 V530)
2: V99 V529
0:
id:123 level: 62
3: V99 V652 V653
1: C653(V652 V653)
2: V99 V653
0:
id:124 level: 62
3: V99 V528 V529
1: C529(V528 V529)
2: V99 V528
0:
id:125 level: 63
3: V99 V653 V654
1: C654(V653 V654)
2: V99 V654
0:
id:126 level: 63
3: V99 V527 V528
1: C528(V527 V528)
2: V99 V527
0:
id:127 level: 64
3: V99 V654 V655
1: C655(V654 V655)
2: V99 V655
0:
id:128 level: 64
3: V99 V526 V527
1: C527(V526 V527)
2: V99 V526
0:
id:129 level: 65
3: V99 V655 V656
1: C656(V655 V656)
2: V99 V656
0:
id:130 level: 65
3: V99 V525 V526
1: C526(V525 V526)
2: V99 V525
0:
id:131 level: 66
3: V99 V656 V657
1: C657(V656 V657)
2: V99 V657
0:
id:132 level: 66
3: V99 V524 V525
1: C525(V524 V525)
2: V99 V524
0:
id:133 level: 67
3: V99 V657 V658
1: C658(V657 V658)
id:134 level: 67
3: V99 V523 V524
1: C524(V523 V524)

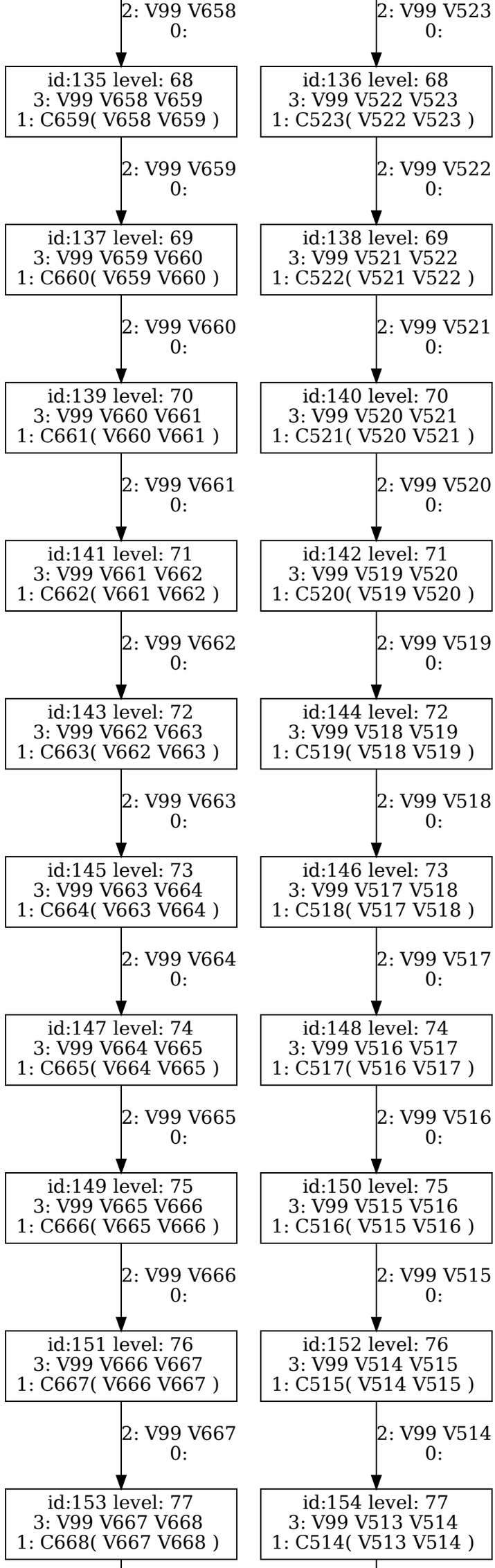
2: V99 V658
0:
2: V99 V523
0:
id:135 level: 68
3: V99 V658 V659
1: C659(V658 V659)
id:136 level: 68
3: V99 V522 V523
1: C523(V522 V523)
2: V99 V659
0:
2: V99 V522
0:
id:137 level: 69
3: V99 V659 V660
1: C660(V659 V660)
id:138 level: 69
3: V99 V521 V522
1: C522(V521 V522)
2: V99 V660
0:
2: V99 V521
0:
id:139 level: 70
3: V99 V660 V661
1: C661(V660 V661)
id:140 level: 70
3: V99 V520 V521
1: C521(V520 V521)
2: V99 V661
0:
2: V99 V520
0:
id:141 level: 71
3: V99 V661 V662
1: C662(V661 V662)
id:142 level: 71
3: V99 V519 V520
1: C520(V519 V520)
2: V99 V662
0:
2: V99 V519
0:
id:143 level: 72
3: V99 V662 V663
1: C663(V662 V663)
id:144 level: 72
3: V99 V518 V519
1: C519(V518 V519)
2: V99 V663
0:
2: V99 V518
0:
id:145 level: 73
3: V99 V663 V664
1: C664(V663 V664)
id:146 level: 73
3: V99 V517 V518
1: C518(V517 V518)
2: V99 V664
0:
2: V99 V517
0:
id:147 level: 74
3: V99 V664 V665
1: C665(V664 V665)
id:148 level: 74
3: V99 V516 V517
1: C517(V516 V517)
2: V99 V665
0:
2: V99 V516
0:
id:149 level: 75
3: V99 V665 V666
1: C666(V665 V666)
id:150 level: 75
3: V99 V515 V516
1: C516(V515 V516)
2: V99 V666
0:
2: V99 V515
0:
id:151 level: 76
3: V99 V666 V667
1: C667(V666 V667)
id:152 level: 76
3: V99 V514 V515
1: C515(V514 V515)
2: V99 V667
0:
2: V99 V514
0:
id:153 level: 77
3: V99 V667 V668
1: C668(V667 V668)
id:154 level: 77
3: V99 V513 V514
1: C514(V513 V514)

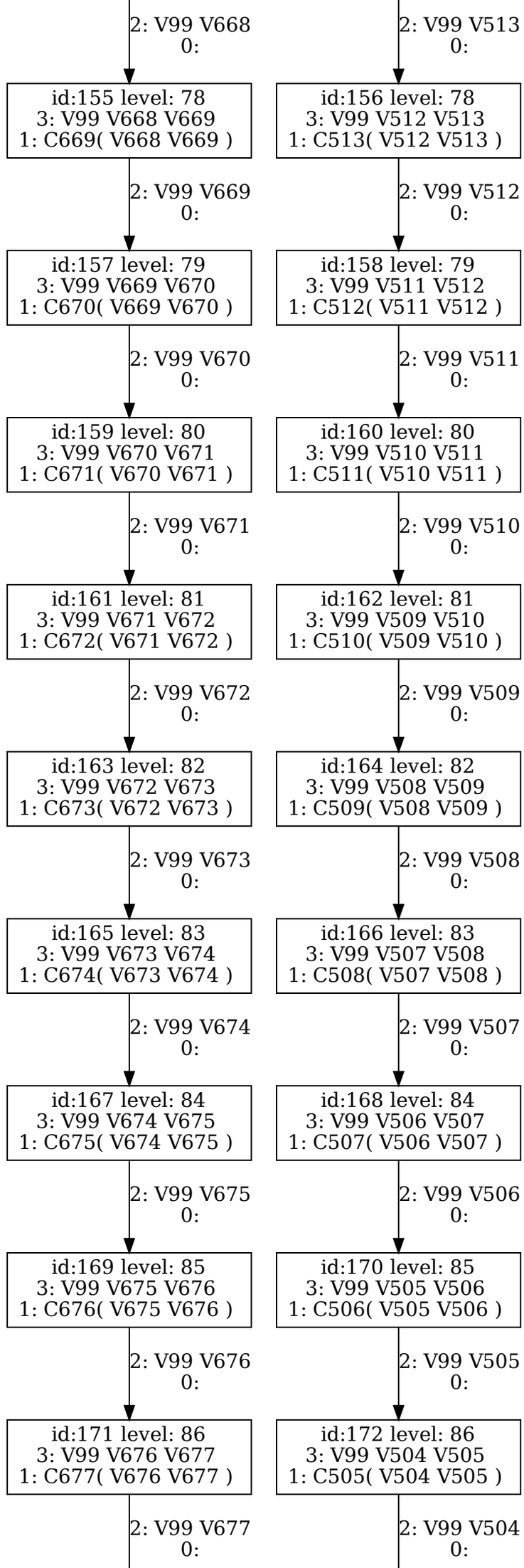
2: V99 V668
0:
2: V99 V513
0:
id:155 level: 78
3: V99 V668 V669
1: C669(V668 V669)
id:156 level: 78
3: V99 V512 V513
1: C513(V512 V513)
2: V99 V669
0:
2: V99 V512
0:
id:157 level: 79
3: V99 V669 V670
1: C670(V669 V670)
id:158 level: 79
3: V99 V511 V512
1: C512(V511 V512)
2: V99 V670
0:
2: V99 V511
0:
id:159 level: 80
3: V99 V670 V671
1: C671(V670 V671)
id:160 level: 80
3: V99 V510 V511
1: C511(V510 V511)
2: V99 V671
0:
2: V99 V510
0:
id:161 level: 81
3: V99 V671 V672
1: C672(V671 V672)
id:162 level: 81
3: V99 V509 V510
1: C510(V509 V510)
2: V99 V672
0:
2: V99 V509
0:
id:163 level: 82
3: V99 V672 V673
1: C673(V672 V673)
id:164 level: 82
3: V99 V508 V509
1: C509(V508 V509)
2: V99 V673
0:
2: V99 V508
0:
id:165 level: 83
3: V99 V673 V674
1: C674(V673 V674)
id:166 level: 83
3: V99 V507 V508
1: C508(V507 V508)
2: V99 V674
0:
2: V99 V507
0:
id:167 level: 84
3: V99 V674 V675
1: C675(V674 V675)
id:168 level: 84
3: V99 V506 V507
1: C507(V506 V507)
2: V99 V675
0:
2: V99 V506
0:
id:169 level: 85
3: V99 V675 V676
1: C676(V675 V676)
id:170 level: 85
3: V99 V505 V506
1: C506(V505 V506)
2: V99 V676
0:
2: V99 V505
0:
id:171 level: 86
3: V99 V676 V677
1: C677(V676 V677)
id:172 level: 86
3: V99 V504 V505
1: C505(V504 V505)
2: V99 V677
0:
2: V99 V504
0:

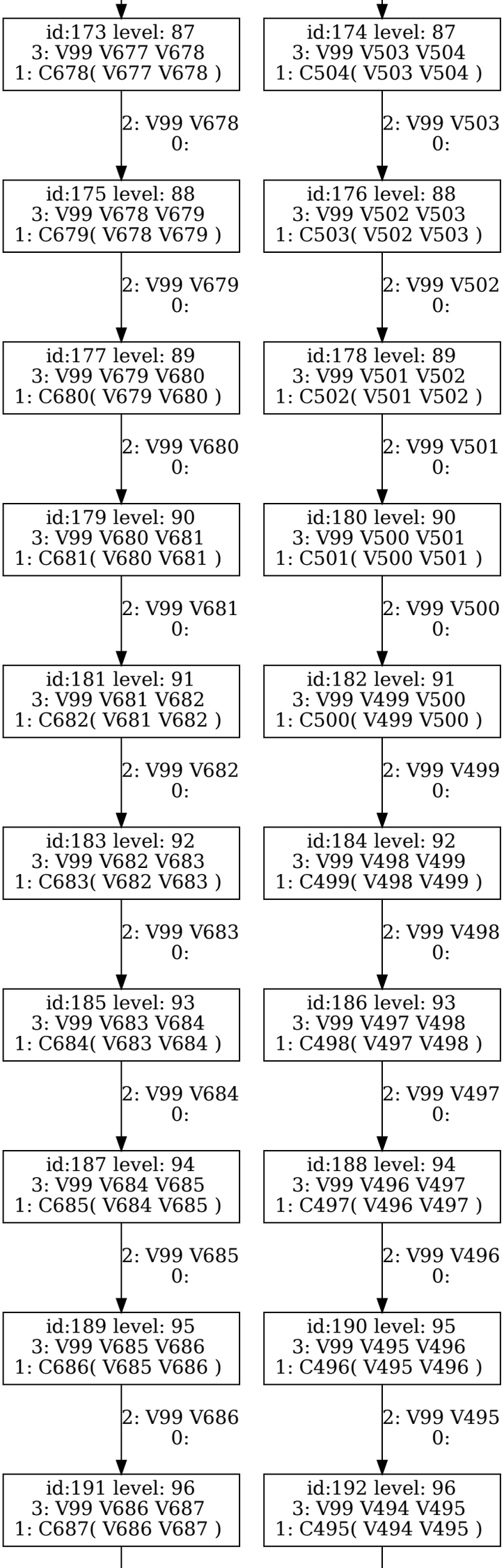
id:173 level: 87
3: V99 V677 V678
1: C678(V677 V678)
2: V99 V678
0:
id:174 level: 87
3: V99 V503 V504
1: C504(V503 V504)
2: V99 V503
0:
id:175 level: 88
3: V99 V678 V679
1: C679(V678 V679)
2: V99 V679
0:
id:176 level: 88
3: V99 V502 V503
1: C503(V502 V503)
2: V99 V502
0:
id:177 level: 89
3: V99 V679 V680
1: C680(V679 V680)
2: V99 V680
0:
id:178 level: 89
3: V99 V501 V502
1: C502(V501 V502)
2: V99 V501
0:
id:179 level: 90
3: V99 V680 V681
1: C681(V680 V681)
2: V99 V681
0:
id:180 level: 90
3: V99 V500 V501
1: C501(V500 V501)
2: V99 V500
0:
id:181 level: 91
3: V99 V681 V682
1: C682(V681 V682)
2: V99 V682
0:
id:182 level: 91
3: V99 V499 V500
1: C500(V499 V500)
2: V99 V499
0:
id:183 level: 92
3: V99 V682 V683
1: C683(V682 V683)
2: V99 V683
0:
id:184 level: 92
3: V99 V498 V499
1: C499(V498 V499)
2: V99 V498
0:
id:185 level: 93
3: V99 V683 V684
1: C684(V683 V684)
2: V99 V684
0:
id:186 level: 93
3: V99 V497 V498
1: C498(V497 V498)
2: V99 V497
0:
id:187 level: 94
3: V99 V684 V685
1: C685(V684 V685)
2: V99 V685
0:
id:188 level: 94
3: V99 V496 V497
1: C497(V496 V497)
2: V99 V496
0:
id:189 level: 95
3: V99 V685 V686
1: C686(V685 V686)
2: V99 V686
0:
id:190 level: 95
3: V99 V495 V496
1: C496(V495 V496)
2: V99 V495
0:
id:191 level: 96
3: V99 V686 V687
1: C687(V686 V687)
id:192 level: 96
3: V99 V494 V495
1: C495(V494 V495)

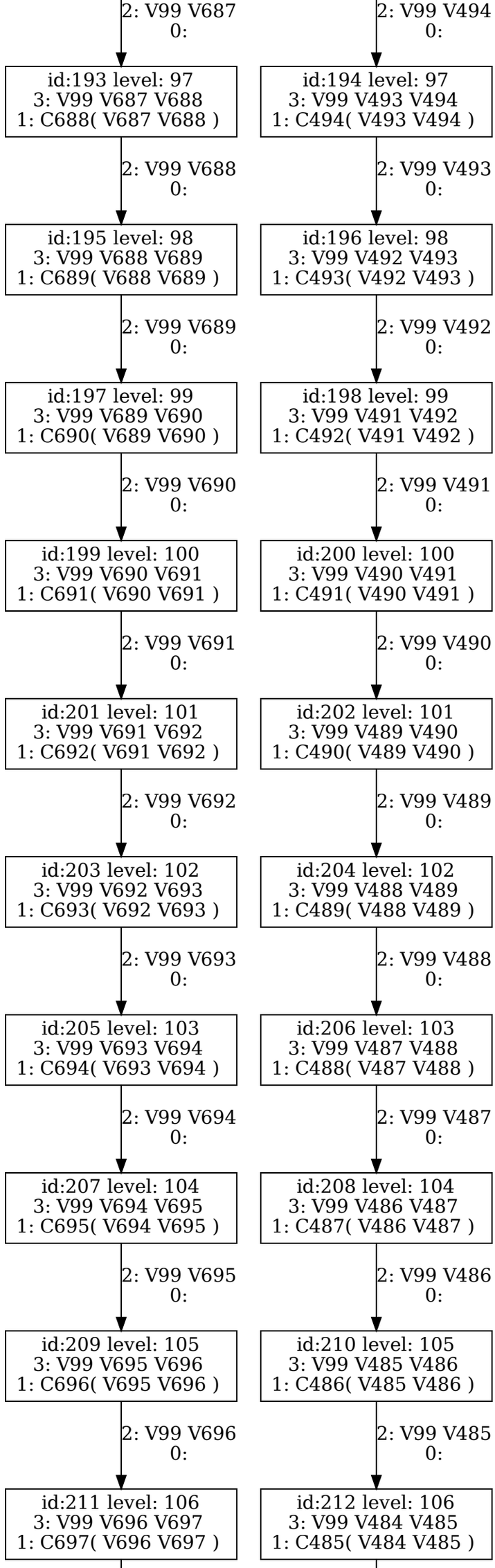
2: V99 V687
0:
id:193 level: 97
3: V99 V687 V688
1: C688(V687 V688)
2: V99 V688
0:
id:195 level: 98
3: V99 V688 V689
1: C689(V688 V689)
2: V99 V689
0:
id:197 level: 99
3: V99 V689 V690
1: C690(V689 V690)
2: V99 V690
0:
id:199 level: 100
3: V99 V690 V691
1: C691(V690 V691)
2: V99 V691
0:
id:201 level: 101
3: V99 V691 V692
1: C692(V691 V692)
2: V99 V692
0:
id:203 level: 102
3: V99 V692 V693
1: C693(V692 V693)
2: V99 V693
0:
id:205 level: 103
3: V99 V693 V694
1: C694(V693 V694)
2: V99 V694
0:
id:207 level: 104
3: V99 V694 V695
1: C695(V694 V695)
2: V99 V695
0:
id:209 level: 105
3: V99 V695 V696
1: C696(V695 V696)
2: V99 V696
0:
id:211 level: 106
3: V99 V696 V697
1: C697(V696 V697)
2: V99 V494
0:
id:194 level: 97
3: V99 V493 V494
1: C494(V493 V494)
2: V99 V493
0:
id:196 level: 98
3: V99 V492 V493
1: C493(V492 V493)
2: V99 V492
0:
id:198 level: 99
3: V99 V491 V492
1: C492(V491 V492)
2: V99 V491
0:
id:200 level: 100
3: V99 V490 V491
1: C491(V490 V491)
2: V99 V490
0:
id:202 level: 101
3: V99 V489 V490
1: C490(V489 V490)
2: V99 V489
0:
id:204 level: 102
3: V99 V488 V489
1: C489(V488 V489)
2: V99 V488
0:
id:206 level: 103
3: V99 V487 V488
1: C488(V487 V488)
2: V99 V487
0:
id:208 level: 104
3: V99 V486 V487
1: C487(V486 V487)
2: V99 V486
0:
id:210 level: 105
3: V99 V485 V486
1: C486(V485 V486)
2: V99 V485
0:
id:212 level: 106
3: V99 V484 V485
1: C485(V484 V485)

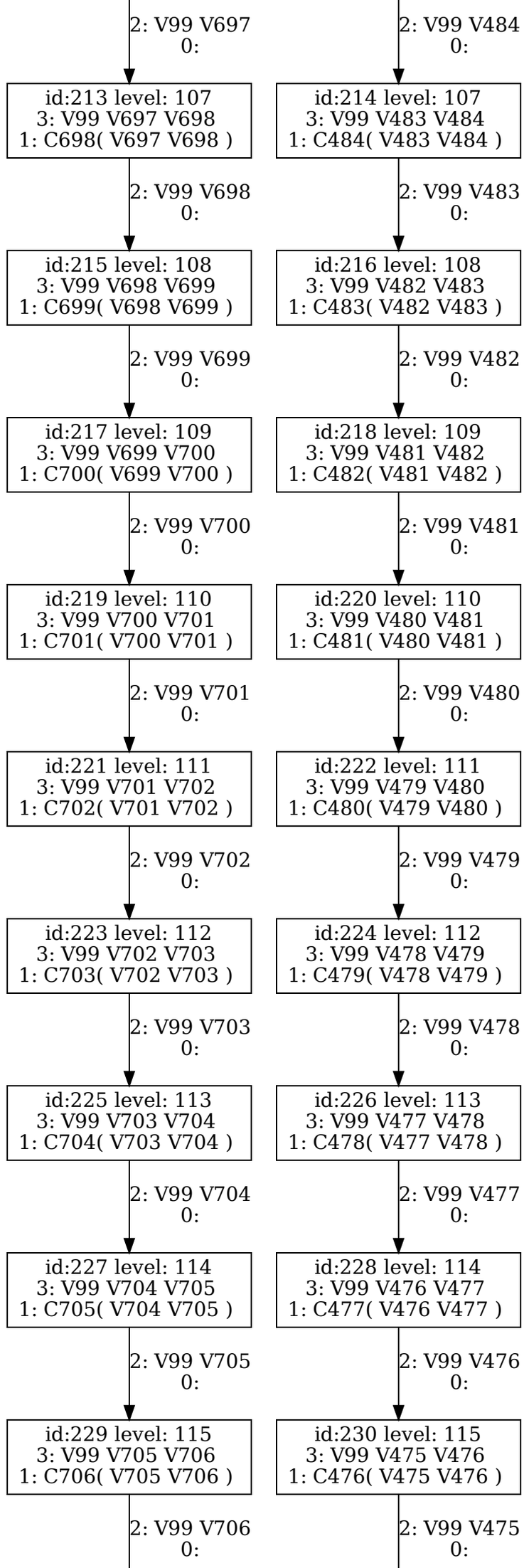
2: V99 V697
0:
2: V99 V484
0:
id:213 level: 107
3: V99 V697 V698
1: C698(V697 V698)
id:214 level: 107
3: V99 V483 V484
1: C484(V483 V484)
2: V99 V698
0:
2: V99 V483
0:
id:215 level: 108
3: V99 V698 V699
1: C699(V698 V699)
id:216 level: 108
3: V99 V482 V483
1: C483(V482 V483)
2: V99 V699
0:
2: V99 V482
0:
id:217 level: 109
3: V99 V699 V700
1: C700(V699 V700)
id:218 level: 109
3: V99 V481 V482
1: C482(V481 V482)
2: V99 V700
0:
2: V99 V481
0:
id:219 level: 110
3: V99 V700 V701
1: C701(V700 V701)
id:220 level: 110
3: V99 V480 V481
1: C481(V480 V481)
2: V99 V701
0:
2: V99 V480
0:
id:221 level: 111
3: V99 V701 V702
1: C702(V701 V702)
id:222 level: 111
3: V99 V479 V480
1: C480(V479 V480)
2: V99 V702
0:
2: V99 V479
0:
id:223 level: 112
3: V99 V702 V703
1: C703(V702 V703)
id:224 level: 112
3: V99 V478 V479
1: C479(V478 V479)
2: V99 V703
0:
2: V99 V478
0:
id:225 level: 113
3: V99 V703 V704
1: C704(V703 V704)
id:226 level: 113
3: V99 V477 V478
1: C478(V477 V478)
2: V99 V704
0:
2: V99 V477
0:
id:227 level: 114
3: V99 V704 V705
1: C705(V704 V705)
id:228 level: 114
3: V99 V476 V477
1: C477(V476 V477)
2: V99 V705
0:
2: V99 V476
0:
id:229 level: 115
3: V99 V705 V706
1: C706(V705 V706)
id:230 level: 115
3: V99 V475 V476
1: C476(V475 V476)
2: V99 V706
0:
2: V99 V475
0:

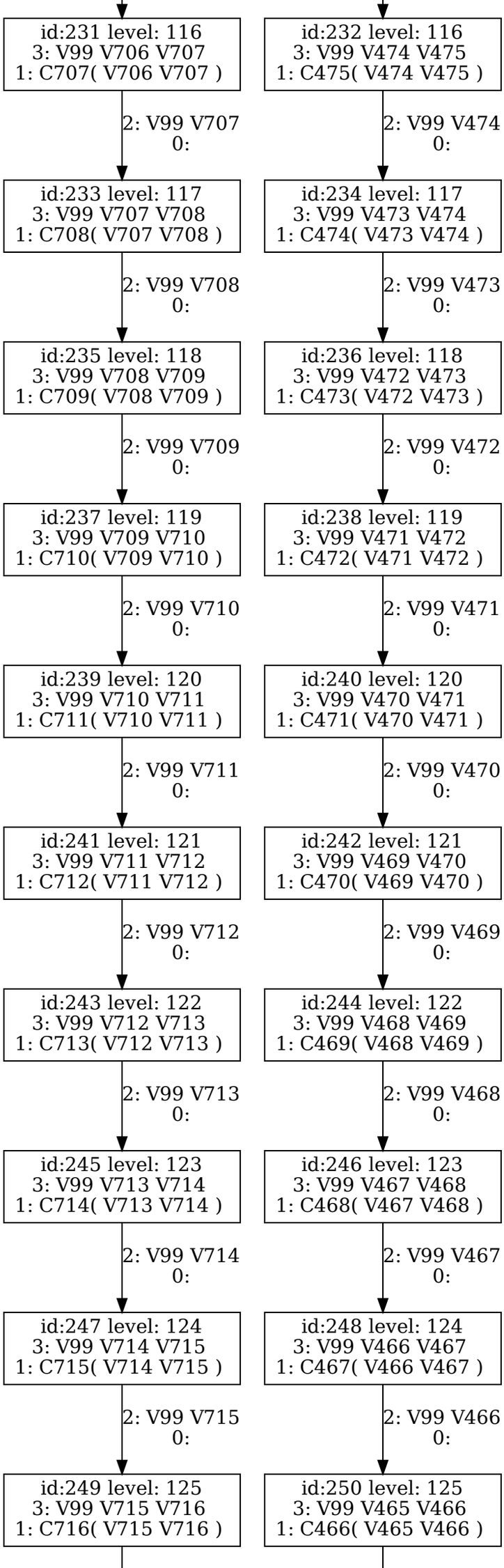
id:231 level: 116
3: V99 V706 V707
1: C707(V706 V707)
2: V99 V707
0:
id:232 level: 116
3: V99 V474 V475
1: C475(V474 V475)
2: V99 V474
0:
id:233 level: 117
3: V99 V707 V708
1: C708(V707 V708)
2: V99 V708
0:
id:234 level: 117
3: V99 V473 V474
1: C474(V473 V474)
2: V99 V473
0:
id:235 level: 118
3: V99 V708 V709
1: C709(V708 V709)
2: V99 V709
0:
id:236 level: 118
3: V99 V472 V473
1: C473(V472 V473)
2: V99 V472
0:
id:237 level: 119
3: V99 V709 V710
1: C710(V709 V710)
2: V99 V710
0:
id:238 level: 119
3: V99 V471 V472
1: C472(V471 V472)
2: V99 V471
0:
id:239 level: 120
3: V99 V710 V711
1: C711(V710 V711)
2: V99 V711
0:
id:240 level: 120
3: V99 V470 V471
1: C471(V470 V471)
2: V99 V470
0:
id:241 level: 121
3: V99 V711 V712
1: C712(V711 V712)
2: V99 V712
0:
id:242 level: 121
3: V99 V469 V470
1: C470(V469 V470)
2: V99 V469
0:
id:243 level: 122
3: V99 V712 V713
1: C713(V712 V713)
2: V99 V713
0:
id:244 level: 122
3: V99 V468 V469
1: C469(V468 V469)
2: V99 V468
0:
id:245 level: 123
3: V99 V713 V714
1: C714(V713 V714)
2: V99 V714
0:
id:246 level: 123
3: V99 V467 V468
1: C468(V467 V468)
2: V99 V467
0:
id:247 level: 124
3: V99 V714 V715
1: C715(V714 V715)
2: V99 V715
0:
id:248 level: 124
3: V99 V466 V467
1: C467(V466 V467)
2: V99 V466
0:
id:249 level: 125
3: V99 V715 V716
1: C716(V715 V716)
id:250 level: 125
3: V99 V465 V466
1: C466(V465 V466)

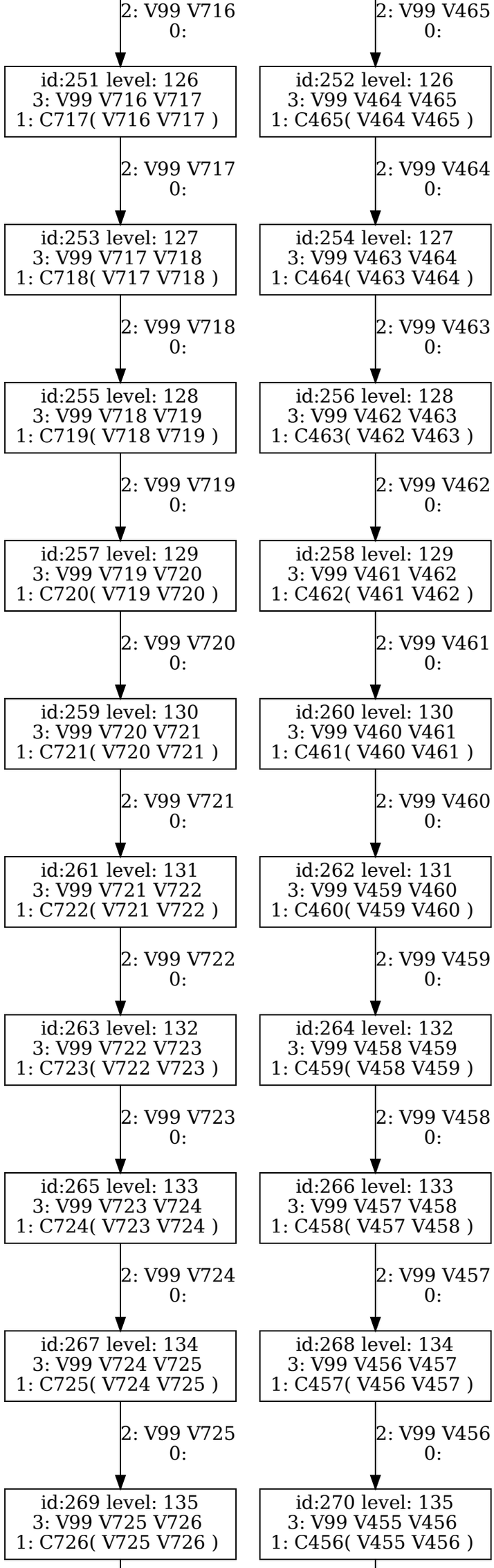
2: V99 V716
0:
2: V99 V465
0:
id:251 level: 126
3: V99 V716 V717
1: C717(V716 V717)
id:252 level: 126
3: V99 V464 V465
1: C465(V464 V465)
2: V99 V717
0:
2: V99 V464
0:
id:253 level: 127
3: V99 V717 V718
1: C718(V717 V718)
id:254 level: 127
3: V99 V463 V464
1: C464(V463 V464)
2: V99 V718
0:
2: V99 V463
0:
id:255 level: 128
3: V99 V718 V719
1: C719(V718 V719)
id:256 level: 128
3: V99 V462 V463
1: C463(V462 V463)
2: V99 V719
0:
2: V99 V462
0:
id:257 level: 129
3: V99 V719 V720
1: C720(V719 V720)
id:258 level: 129
3: V99 V461 V462
1: C462(V461 V462)
2: V99 V720
0:
2: V99 V461
0:
id:259 level: 130
3: V99 V720 V721
1: C721(V720 V721)
id:260 level: 130
3: V99 V460 V461
1: C461(V460 V461)
2: V99 V721
0:
2: V99 V460
0:
id:261 level: 131
3: V99 V721 V722
1: C722(V721 V722)
id:262 level: 131
3: V99 V459 V460
1: C460(V459 V460)
2: V99 V722
0:
2: V99 V459
0:
id:263 level: 132
3: V99 V722 V723
1: C723(V722 V723)
id:264 level: 132
3: V99 V458 V459
1: C459(V458 V459)
2: V99 V723
0:
2: V99 V458
0:
id:265 level: 133
3: V99 V723 V724
1: C724(V723 V724)
id:266 level: 133
3: V99 V457 V458
1: C458(V457 V458)
2: V99 V724
0:
2: V99 V457
0:
id:267 level: 134
3: V99 V724 V725
1: C725(V724 V725)
id:268 level: 134
3: V99 V456 V457
1: C457(V456 V457)
2: V99 V725
0:
2: V99 V456
0:
id:269 level: 135
3: V99 V725 V726
1: C726(V725 V726)
id:270 level: 135
3: V99 V455 V456
1: C456(V455 V456)

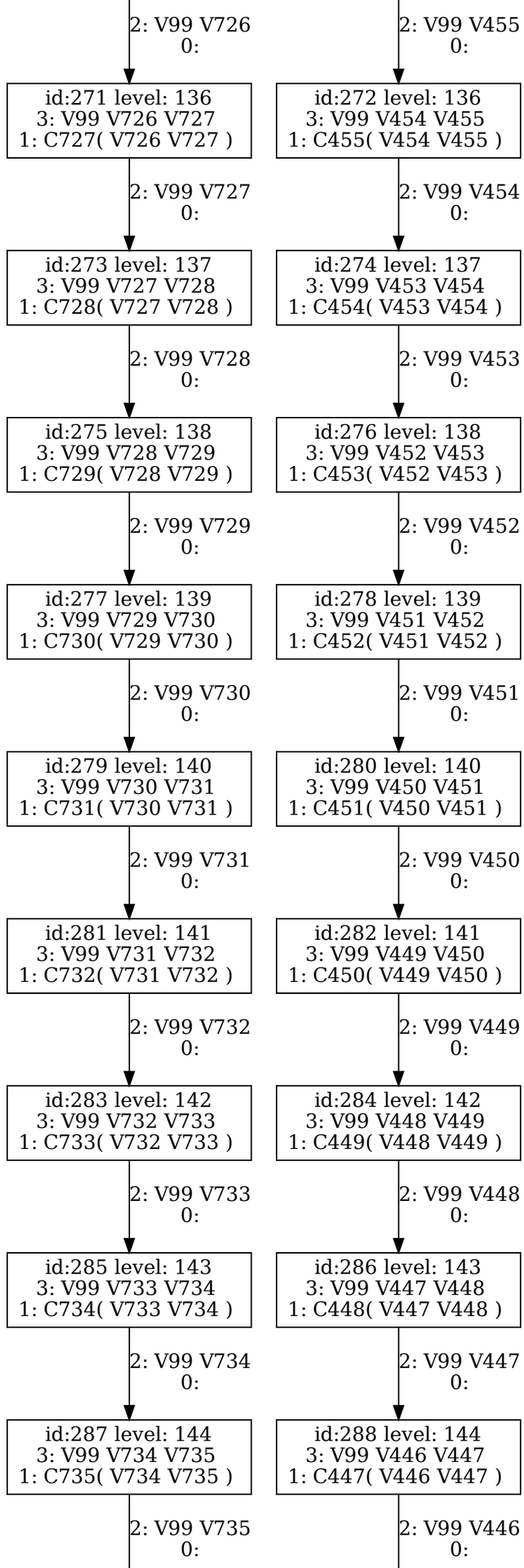
2: V99 V726
0:
2: V99 V455
0:
id:271 level: 136
3: V99 V726 V727
1: C727(V726 V727)
id:272 level: 136
3: V99 V454 V455
1: C455(V454 V455)
2: V99 V727
0:
2: V99 V454
0:
id:273 level: 137
3: V99 V727 V728
1: C728(V727 V728)
id:274 level: 137
3: V99 V453 V454
1: C454(V453 V454)
2: V99 V728
0:
2: V99 V453
0:
id:275 level: 138
3: V99 V728 V729
1: C729(V728 V729)
id:276 level: 138
3: V99 V452 V453
1: C453(V452 V453)
2: V99 V729
0:
2: V99 V452
0:
id:277 level: 139
3: V99 V729 V730
1: C730(V729 V730)
id:278 level: 139
3: V99 V451 V452
1: C452(V451 V452)
2: V99 V730
0:
2: V99 V451
0:
id:279 level: 140
3: V99 V730 V731
1: C731(V730 V731)
id:280 level: 140
3: V99 V450 V451
1: C451(V450 V451)
2: V99 V731
0:
2: V99 V450
0:
id:281 level: 141
3: V99 V731 V732
1: C732(V731 V732)
id:282 level: 141
3: V99 V449 V450
1: C450(V449 V450)
2: V99 V732
0:
2: V99 V449
0:
id:283 level: 142
3: V99 V732 V733
1: C733(V732 V733)
id:284 level: 142
3: V99 V448 V449
1: C449(V448 V449)
2: V99 V733
0:
2: V99 V448
0:
id:285 level: 143
3: V99 V733 V734
1: C734(V733 V734)
id:286 level: 143
3: V99 V447 V448
1: C448(V447 V448)
2: V99 V734
0:
2: V99 V447
0:
id:287 level: 144
3: V99 V734 V735
1: C735(V734 V735)
id:288 level: 144
3: V99 V446 V447
1: C447(V446 V447)
2: V99 V735
0:
2: V99 V446
0:

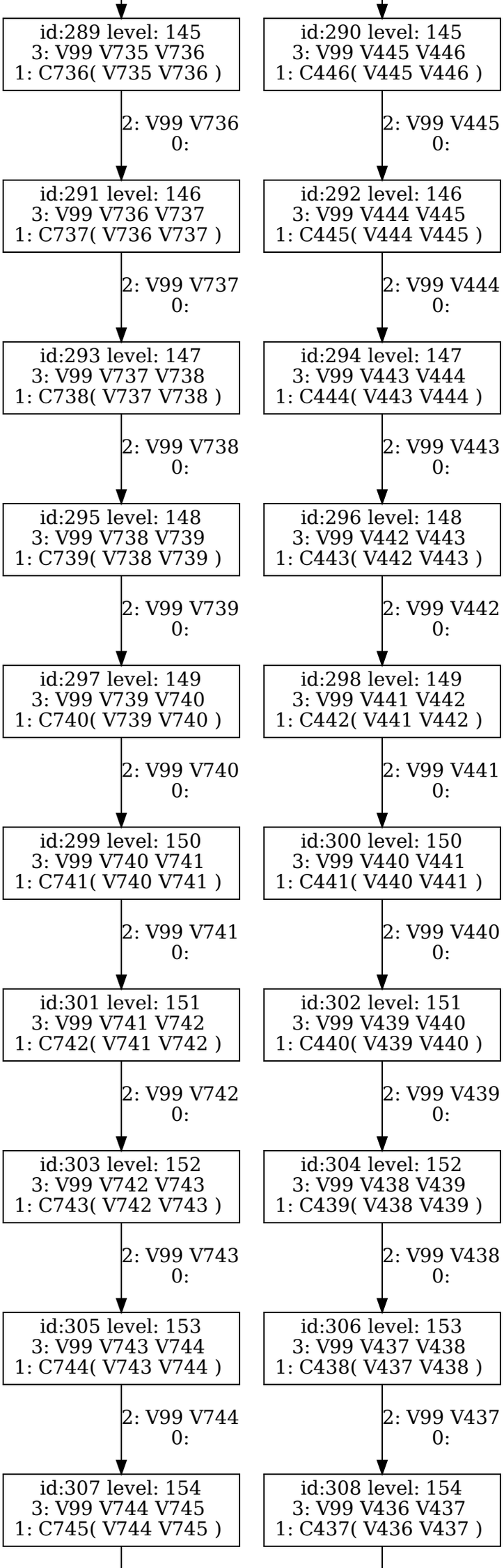
id:289 level: 145
3: V99 V735 V736
1: C736(V735 V736)
2: V99 V736
0:
id:290 level: 145
3: V99 V445 V446
1: C446(V445 V446)
2: V99 V445
0:
id:291 level: 146
3: V99 V736 V737
1: C737(V736 V737)
2: V99 V737
0:
id:292 level: 146
3: V99 V444 V445
1: C445(V444 V445)
2: V99 V444
0:
id:293 level: 147
3: V99 V737 V738
1: C738(V737 V738)
2: V99 V738
0:
id:294 level: 147
3: V99 V443 V444
1: C444(V443 V444)
2: V99 V443
0:
id:295 level: 148
3: V99 V738 V739
1: C739(V738 V739)
2: V99 V739
0:
id:296 level: 148
3: V99 V442 V443
1: C443(V442 V443)
2: V99 V442
0:
id:297 level: 149
3: V99 V739 V740
1: C740(V739 V740)
2: V99 V740
0:
id:298 level: 149
3: V99 V441 V442
1: C442(V441 V442)
2: V99 V441
0:
id:299 level: 150
3: V99 V740 V741
1: C741(V740 V741)
2: V99 V741
0:
id:300 level: 150
3: V99 V440 V441
1: C441(V440 V441)
2: V99 V440
0:
id:301 level: 151
3: V99 V741 V742
1: C742(V741 V742)
2: V99 V742
0:
id:302 level: 151
3: V99 V439 V440
1: C440(V439 V440)
2: V99 V439
0:
id:303 level: 152
3: V99 V742 V743
1: C743(V742 V743)
2: V99 V743
0:
id:304 level: 152
3: V99 V438 V439
1: C439(V438 V439)
2: V99 V438
0:
id:305 level: 153
3: V99 V743 V744
1: C744(V743 V744)
2: V99 V744
0:
id:306 level: 153
3: V99 V437 V438
1: C438(V437 V438)
2: V99 V437
0:
id:307 level: 154
3: V99 V744 V745
1: C745(V744 V745)
id:308 level: 154
3: V99 V436 V437
1: C437(V436 V437)

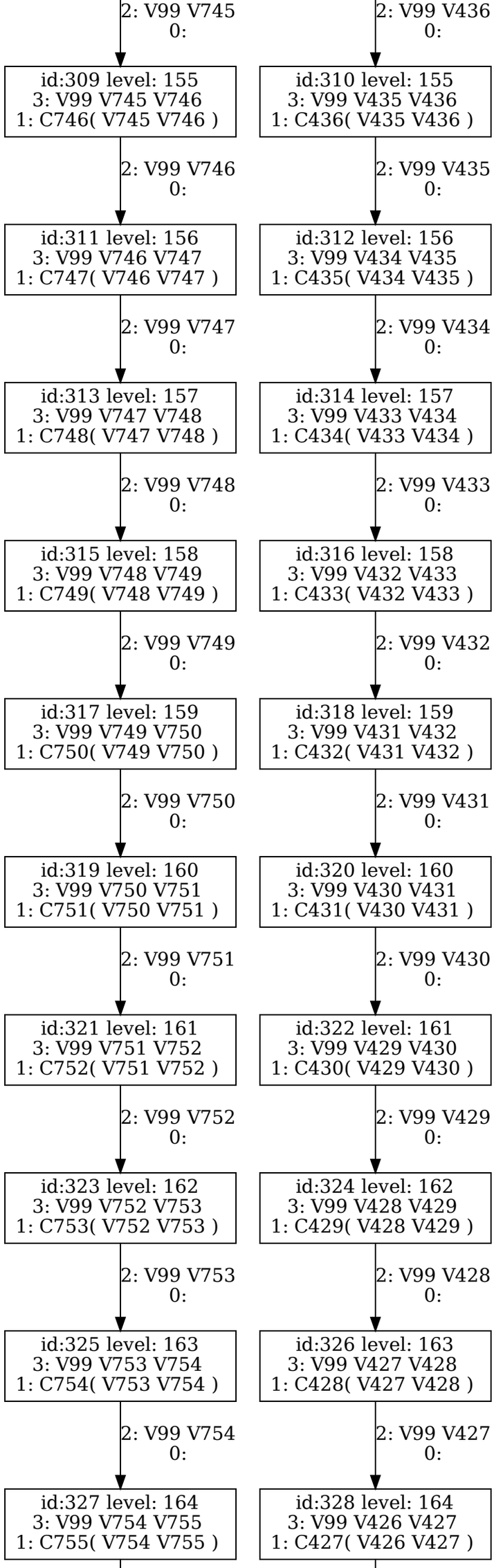
2: V99 V745
0:
id:309 level: 155
3: V99 V745 V746
1: C746(V745 V746)
2: V99 V746
0:
id:311 level: 156
3: V99 V746 V747
1: C747(V746 V747)
2: V99 V747
0:
id:313 level: 157
3: V99 V747 V748
1: C748(V747 V748)
2: V99 V748
0:
id:315 level: 158
3: V99 V748 V749
1: C749(V748 V749)
2: V99 V749
0:
id:317 level: 159
3: V99 V749 V750
1: C750(V749 V750)
2: V99 V750
0:
id:319 level: 160
3: V99 V750 V751
1: C751(V750 V751)
2: V99 V751
0:
id:321 level: 161
3: V99 V751 V752
1: C752(V751 V752)
2: V99 V752
0:
id:323 level: 162
3: V99 V752 V753
1: C753(V752 V753)
2: V99 V753
0:
id:325 level: 163
3: V99 V753 V754
1: C754(V753 V754)
2: V99 V754
0:
id:327 level: 164
3: V99 V754 V755
1: C755(V754 V755)
2: V99 V436
0:
id:310 level: 155
3: V99 V435 V436
1: C436(V435 V436)
2: V99 V435
0:
id:312 level: 156
3: V99 V434 V435
1: C435(V434 V435)
2: V99 V434
0:
id:314 level: 157
3: V99 V433 V434
1: C434(V433 V434)
2: V99 V433
0:
id:316 level: 158
3: V99 V432 V433
1: C433(V432 V433)
2: V99 V432
0:
id:318 level: 159
3: V99 V431 V432
1: C432(V431 V432)
2: V99 V431
0:
id:320 level: 160
3: V99 V430 V431
1: C431(V430 V431)
2: V99 V430
0:
id:322 level: 161
3: V99 V429 V430
1: C430(V429 V430)
2: V99 V429
0:
id:324 level: 162
3: V99 V428 V429
1: C429(V428 V429)
2: V99 V428
0:
id:326 level: 163
3: V99 V427 V428
1: C428(V427 V428)
2: V99 V427
0:
id:328 level: 164
3: V99 V426 V427
1: C427(V426 V427)

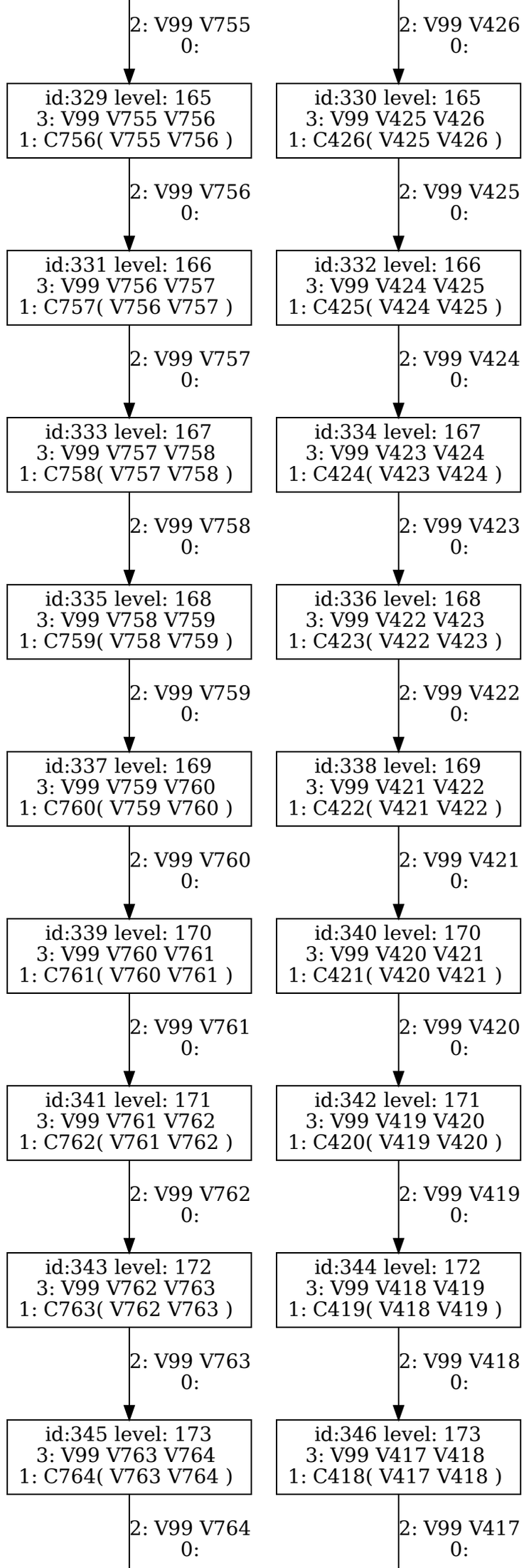
2: V99 V755
0:
2: V99 V426
0:
id:329 level: 165
3: V99 V755 V756
1: C756(V755 V756)
id:330 level: 165
3: V99 V425 V426
1: C426(V425 V426)
2: V99 V756
0:
2: V99 V425
0:
id:331 level: 166
3: V99 V756 V757
1: C757(V756 V757)
id:332 level: 166
3: V99 V424 V425
1: C425(V424 V425)
2: V99 V757
0:
2: V99 V424
0:
id:333 level: 167
3: V99 V757 V758
1: C758(V757 V758)
id:334 level: 167
3: V99 V423 V424
1: C424(V423 V424)
2: V99 V758
0:
2: V99 V423
0:
id:335 level: 168
3: V99 V758 V759
1: C759(V758 V759)
id:336 level: 168
3: V99 V422 V423
1: C423(V422 V423)
2: V99 V759
0:
2: V99 V422
0:
id:337 level: 169
3: V99 V759 V760
1: C760(V759 V760)
id:338 level: 169
3: V99 V421 V422
1: C422(V421 V422)
2: V99 V760
0:
2: V99 V421
0:
id:339 level: 170
3: V99 V760 V761
1: C761(V760 V761)
id:340 level: 170
3: V99 V420 V421
1: C421(V420 V421)
2: V99 V761
0:
2: V99 V420
0:
id:341 level: 171
3: V99 V761 V762
1: C762(V761 V762)
id:342 level: 171
3: V99 V419 V420
1: C420(V419 V420)
2: V99 V762
0:
2: V99 V419
0:
id:343 level: 172
3: V99 V762 V763
1: C763(V762 V763)
id:344 level: 172
3: V99 V418 V419
1: C419(V418 V419)
2: V99 V763
0:
2: V99 V418
0:
id:345 level: 173
3: V99 V763 V764
1: C764(V763 V764)
id:346 level: 173
3: V99 V417 V418
1: C418(V417 V418)
2: V99 V764
0:
2: V99 V417
0:

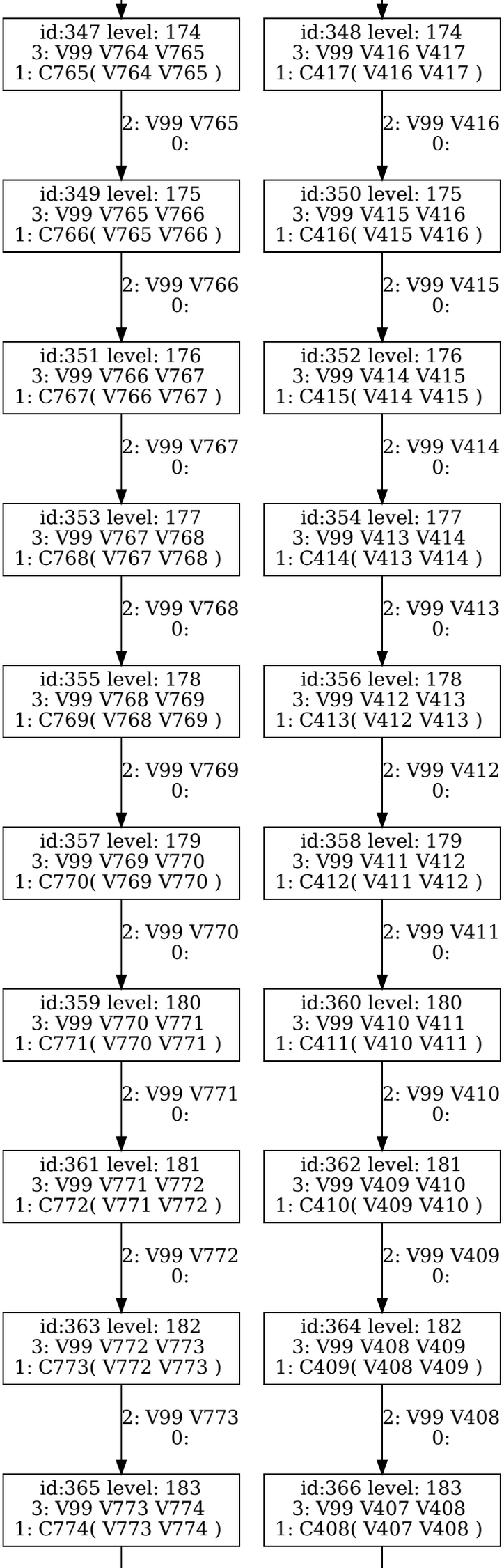
id:347 level: 174
3: V99 V764 V765
1: C765(V764 V765)
2: V99 V765
0:
id:348 level: 174
3: V99 V416 V417
1: C417(V416 V417)
2: V99 V416
0:
id:349 level: 175
3: V99 V765 V766
1: C766(V765 V766)
2: V99 V766
0:
id:350 level: 175
3: V99 V415 V416
1: C416(V415 V416)
2: V99 V415
0:
id:351 level: 176
3: V99 V766 V767
1: C767(V766 V767)
2: V99 V767
0:
id:352 level: 176
3: V99 V414 V415
1: C415(V414 V415)
2: V99 V414
0:
id:353 level: 177
3: V99 V767 V768
1: C768(V767 V768)
2: V99 V768
0:
id:354 level: 177
3: V99 V413 V414
1: C414(V413 V414)
2: V99 V413
0:
id:355 level: 178
3: V99 V768 V769
1: C769(V768 V769)
2: V99 V769
0:
id:356 level: 178
3: V99 V412 V413
1: C413(V412 V413)
2: V99 V412
0:
id:357 level: 179
3: V99 V769 V770
1: C770(V769 V770)
2: V99 V770
0:
id:358 level: 179
3: V99 V411 V412
1: C412(V411 V412)
2: V99 V411
0:
id:359 level: 180
3: V99 V770 V771
1: C771(V770 V771)
2: V99 V771
0:
id:360 level: 180
3: V99 V410 V411
1: C411(V410 V411)
2: V99 V410
0:
id:361 level: 181
3: V99 V771 V772
1: C772(V771 V772)
2: V99 V772
0:
id:362 level: 181
3: V99 V409 V410
1: C410(V409 V410)
2: V99 V409
0:
id:363 level: 182
3: V99 V772 V773
1: C773(V772 V773)
2: V99 V773
0:
id:364 level: 182
3: V99 V408 V409
1: C409(V408 V409)
2: V99 V408
0:
id:365 level: 183
3: V99 V773 V774
1: C774(V773 V774)
id:366 level: 183
3: V99 V407 V408
1: C408(V407 V408)

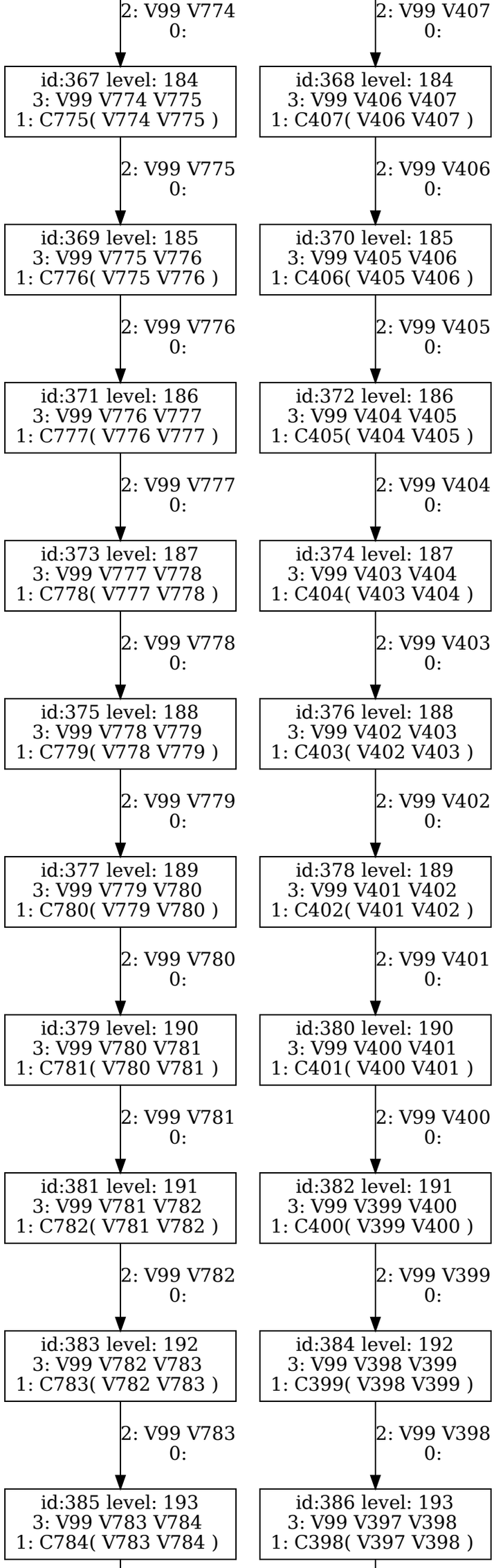
2: V99 V774
0:
2: V99 V407
0:
id:367 level: 184
3: V99 V774 V775
1: C775(V774 V775)
id:368 level: 184
3: V99 V406 V407
1: C407(V406 V407)
2: V99 V775
0:
2: V99 V406
0:
id:369 level: 185
3: V99 V775 V776
1: C776(V775 V776)
id:370 level: 185
3: V99 V405 V406
1: C406(V405 V406)
2: V99 V776
0:
2: V99 V405
0:
id:371 level: 186
3: V99 V776 V777
1: C777(V776 V777)
id:372 level: 186
3: V99 V404 V405
1: C405(V404 V405)
2: V99 V777
0:
2: V99 V404
0:
id:373 level: 187
3: V99 V777 V778
1: C778(V777 V778)
id:374 level: 187
3: V99 V403 V404
1: C404(V403 V404)
2: V99 V778
0:
2: V99 V403
0:
id:375 level: 188
3: V99 V778 V779
1: C779(V778 V779)
id:376 level: 188
3: V99 V402 V403
1: C403(V402 V403)
2: V99 V779
0:
2: V99 V402
0:
id:377 level: 189
3: V99 V779 V780
1: C780(V779 V780)
id:378 level: 189
3: V99 V401 V402
1: C402(V401 V402)
2: V99 V780
0:
2: V99 V401
0:
id:379 level: 190
3: V99 V780 V781
1: C781(V780 V781)
id:380 level: 190
3: V99 V400 V401
1: C401(V400 V401)
2: V99 V781
0:
2: V99 V400
0:
id:381 level: 191
3: V99 V781 V782
1: C782(V781 V782)
id:382 level: 191
3: V99 V399 V400
1: C400(V399 V400)
2: V99 V782
0:
2: V99 V399
0:
id:383 level: 192
3: V99 V782 V783
1: C783(V782 V783)
id:384 level: 192
3: V99 V398 V399
1: C399(V398 V399)
2: V99 V783
0:
2: V99 V398
0:
id:385 level: 193
3: V99 V783 V784
1: C784(V783 V784)
id:386 level: 193
3: V99 V397 V398
1: C398(V397 V398)

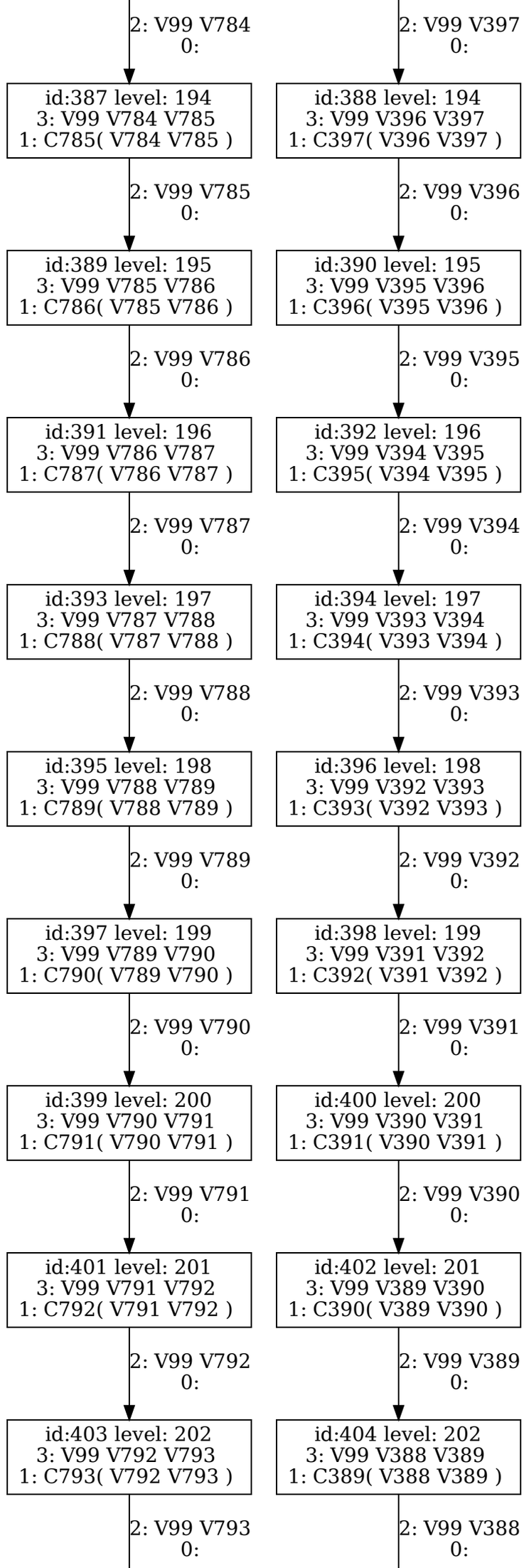
2: V99 V784
0:
2: V99 V397
0:
id:387 level: 194
3: V99 V784 V785
1: C785(V784 V785)
id:388 level: 194
3: V99 V396 V397
1: C397(V396 V397)
2: V99 V785
0:
2: V99 V396
0:
id:389 level: 195
3: V99 V785 V786
1: C786(V785 V786)
id:390 level: 195
3: V99 V395 V396
1: C396(V395 V396)
2: V99 V786
0:
2: V99 V395
0:
id:391 level: 196
3: V99 V786 V787
1: C787(V786 V787)
id:392 level: 196
3: V99 V394 V395
1: C395(V394 V395)
2: V99 V787
0:
2: V99 V394
0:
id:393 level: 197
3: V99 V787 V788
1: C788(V787 V788)
id:394 level: 197
3: V99 V393 V394
1: C394(V393 V394)
2: V99 V788
0:
2: V99 V393
0:
id:395 level: 198
3: V99 V788 V789
1: C789(V788 V789)
id:396 level: 198
3: V99 V392 V393
1: C393(V392 V393)
2: V99 V789
0:
2: V99 V392
0:
id:397 level: 199
3: V99 V789 V790
1: C790(V789 V790)
id:398 level: 199
3: V99 V391 V392
1: C392(V391 V392)
2: V99 V790
0:
2: V99 V391
0:
id:399 level: 200
3: V99 V790 V791
1: C791(V790 V791)
id:400 level: 200
3: V99 V390 V391
1: C391(V390 V391)
2: V99 V791
0:
2: V99 V390
0:
id:401 level: 201
3: V99 V791 V792
1: C792(V791 V792)
id:402 level: 201
3: V99 V389 V390
1: C390(V389 V390)
2: V99 V792
0:
2: V99 V389
0:
id:403 level: 202
3: V99 V792 V793
1: C793(V792 V793)
id:404 level: 202
3: V99 V388 V389
1: C389(V388 V389)
2: V99 V793
0:
2: V99 V388
0:

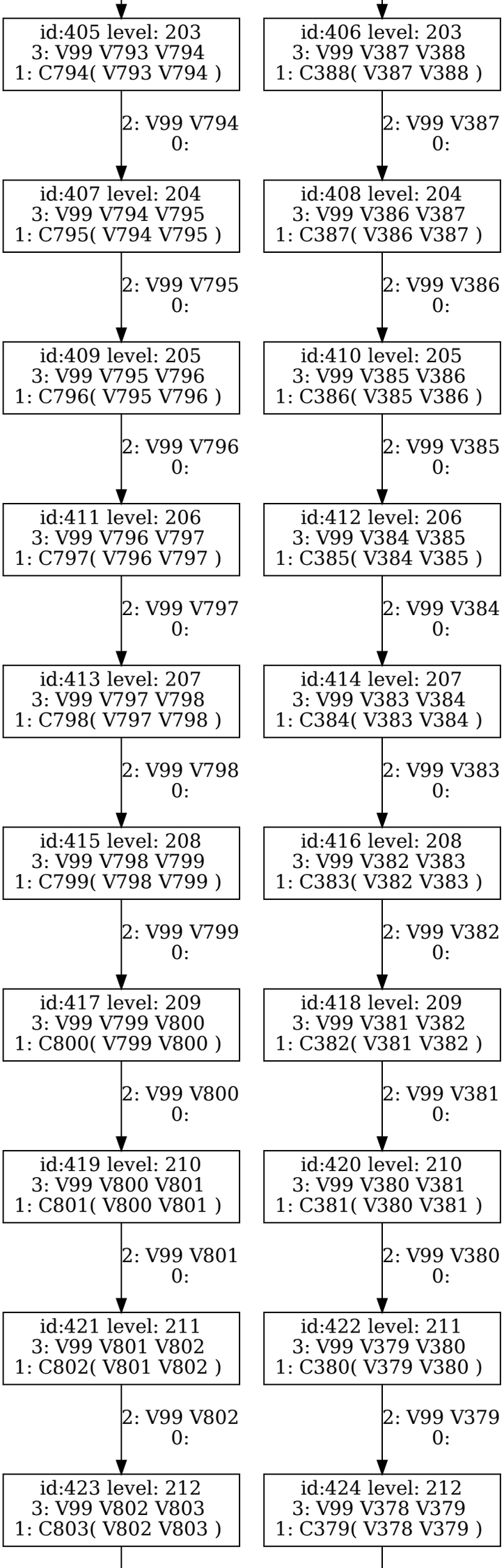
id:405 level: 203
3: V99 V793 V794
1: C794(V793 V794)
2: V99 V794
0:
id:406 level: 203
3: V99 V387 V388
1: C388(V387 V388)
2: V99 V387
0:
id:407 level: 204
3: V99 V794 V795
1: C795(V794 V795)
2: V99 V795
0:
id:408 level: 204
3: V99 V386 V387
1: C387(V386 V387)
2: V99 V386
0:
id:409 level: 205
3: V99 V795 V796
1: C796(V795 V796)
2: V99 V796
0:
id:410 level: 205
3: V99 V385 V386
1: C386(V385 V386)
2: V99 V385
0:
id:411 level: 206
3: V99 V796 V797
1: C797(V796 V797)
2: V99 V797
0:
id:412 level: 206
3: V99 V384 V385
1: C385(V384 V385)
2: V99 V384
0:
id:413 level: 207
3: V99 V797 V798
1: C798(V797 V798)
2: V99 V798
0:
id:414 level: 207
3: V99 V383 V384
1: C384(V383 V384)
2: V99 V383
0:
id:415 level: 208
3: V99 V798 V799
1: C799(V798 V799)
2: V99 V799
0:
id:416 level: 208
3: V99 V382 V383
1: C383(V382 V383)
2: V99 V382
0:
id:417 level: 209
3: V99 V799 V800
1: C800(V799 V800)
2: V99 V800
0:
id:418 level: 209
3: V99 V381 V382
1: C382(V381 V382)
2: V99 V381
0:
id:419 level: 210
3: V99 V800 V801
1: C801(V800 V801)
2: V99 V801
0:
id:420 level: 210
3: V99 V380 V381
1: C381(V380 V381)
2: V99 V380
0:
id:421 level: 211
3: V99 V801 V802
1: C802(V801 V802)
2: V99 V802
0:
id:422 level: 211
3: V99 V379 V380
1: C380(V379 V380)
2: V99 V379
0:
id:423 level: 212
3: V99 V802 V803
1: C803(V802 V803)
id:424 level: 212
3: V99 V378 V379
1: C379(V378 V379)

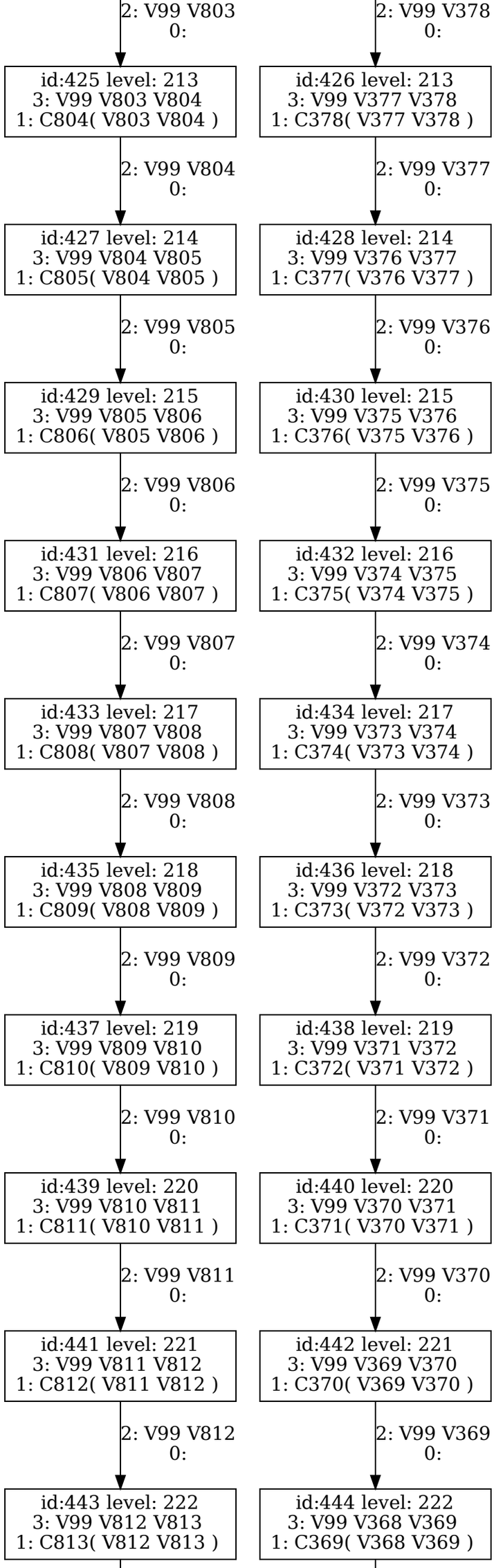
2: V99 V803
0:
2: V99 V378
0:
id:425 level: 213
3: V99 V803 V804
1: C804(V803 V804)
id:426 level: 213
3: V99 V377 V378
1: C378(V377 V378)
2: V99 V804
0:
2: V99 V377
0:
id:427 level: 214
3: V99 V804 V805
1: C805(V804 V805)
id:428 level: 214
3: V99 V376 V377
1: C377(V376 V377)
2: V99 V805
0:
2: V99 V376
0:
id:429 level: 215
3: V99 V805 V806
1: C806(V805 V806)
id:430 level: 215
3: V99 V375 V376
1: C376(V375 V376)
2: V99 V806
0:
2: V99 V375
0:
id:431 level: 216
3: V99 V806 V807
1: C807(V806 V807)
id:432 level: 216
3: V99 V374 V375
1: C375(V374 V375)
2: V99 V807
0:
2: V99 V374
0:
id:433 level: 217
3: V99 V807 V808
1: C808(V807 V808)
id:434 level: 217
3: V99 V373 V374
1: C374(V373 V374)
2: V99 V808
0:
2: V99 V373
0:
id:435 level: 218
3: V99 V808 V809
1: C809(V808 V809)
id:436 level: 218
3: V99 V372 V373
1: C373(V372 V373)
2: V99 V809
0:
2: V99 V372
0:
id:437 level: 219
3: V99 V809 V810
1: C810(V809 V810)
id:438 level: 219
3: V99 V371 V372
1: C372(V371 V372)
2: V99 V810
0:
2: V99 V371
0:
id:439 level: 220
3: V99 V810 V811
1: C811(V810 V811)
id:440 level: 220
3: V99 V370 V371
1: C371(V370 V371)
2: V99 V811
0:
2: V99 V370
0:
id:441 level: 221
3: V99 V811 V812
1: C812(V811 V812)
id:442 level: 221
3: V99 V369 V370
1: C370(V369 V370)
2: V99 V812
0:
2: V99 V369
0:
id:443 level: 222
3: V99 V812 V813
1: C813(V812 V813)
id:444 level: 222
3: V99 V368 V369
1: C369(V368 V369)

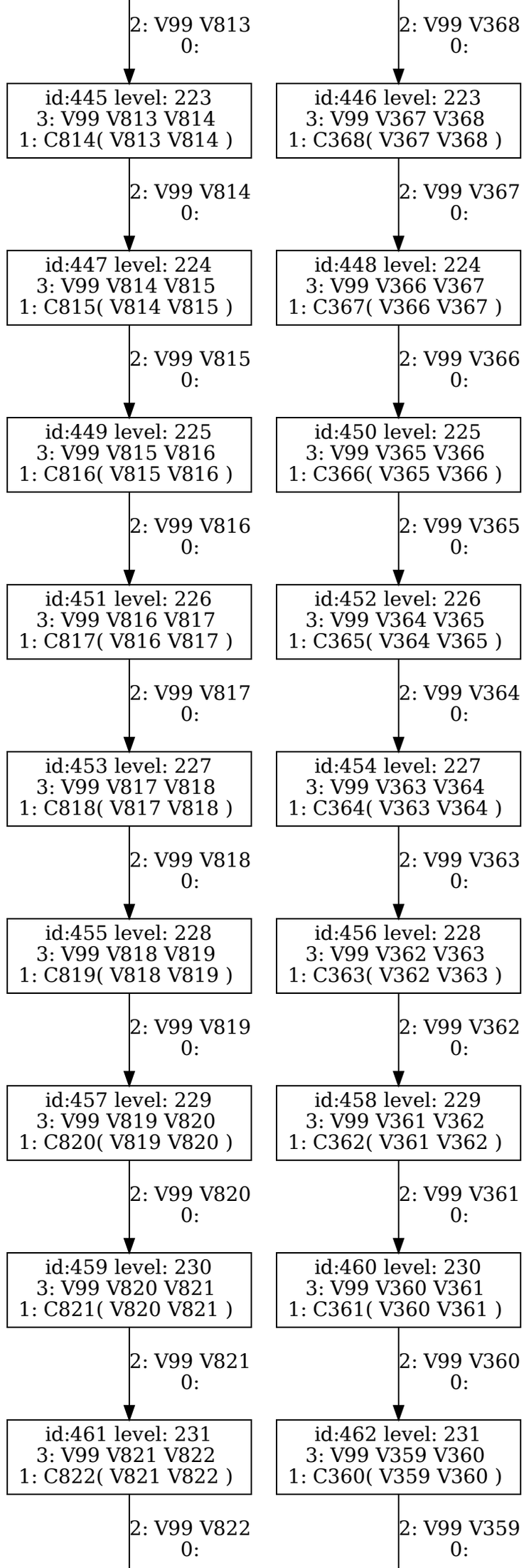
2: V99 V813
0:
2: V99 V368
0:
id:445 level: 223
3: V99 V813 V814
1: C814(V813 V814)
id:446 level: 223
3: V99 V367 V368
1: C368(V367 V368)
2: V99 V814
0:
2: V99 V367
0:
id:447 level: 224
3: V99 V814 V815
1: C815(V814 V815)
id:448 level: 224
3: V99 V366 V367
1: C367(V366 V367)
2: V99 V815
0:
2: V99 V366
0:
id:449 level: 225
3: V99 V815 V816
1: C816(V815 V816)
id:450 level: 225
3: V99 V365 V366
1: C366(V365 V366)
2: V99 V816
0:
2: V99 V365
0:
id:451 level: 226
3: V99 V816 V817
1: C817(V816 V817)
id:452 level: 226
3: V99 V364 V365
1: C365(V364 V365)
2: V99 V817
0:
2: V99 V364
0:
id:453 level: 227
3: V99 V817 V818
1: C818(V817 V818)
id:454 level: 227
3: V99 V363 V364
1: C364(V363 V364)
2: V99 V818
0:
2: V99 V363
0:
id:455 level: 228
3: V99 V818 V819
1: C819(V818 V819)
id:456 level: 228
3: V99 V362 V363
1: C363(V362 V363)
2: V99 V819
0:
2: V99 V362
0:
id:457 level: 229
3: V99 V819 V820
1: C820(V819 V820)
id:458 level: 229
3: V99 V361 V362
1: C362(V361 V362)
2: V99 V820
0:
2: V99 V361
0:
id:459 level: 230
3: V99 V820 V821
1: C821(V820 V821)
id:460 level: 230
3: V99 V360 V361
1: C361(V360 V361)
2: V99 V821
0:
2: V99 V360
0:
id:461 level: 231
3: V99 V821 V822
1: C822(V821 V822)
id:462 level: 231
3: V99 V359 V360
1: C360(V359 V360)
2: V99 V822
0:
2: V99 V359
0:

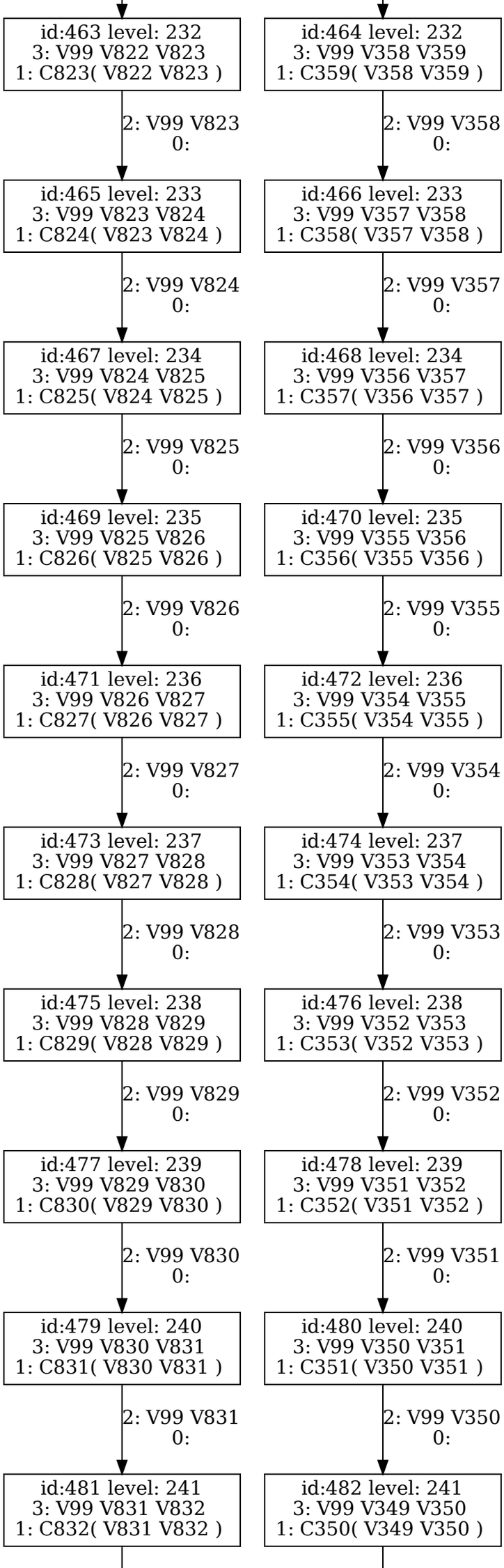
id:463 level: 232
3: V99 V822 V823
1: C823(V822 V823)
2: V99 V823
0:
id:465 level: 233
3: V99 V823 V824
1: C824(V823 V824)
2: V99 V824
0:
id:467 level: 234
3: V99 V824 V825
1: C825(V824 V825)
2: V99 V825
0:
id:469 level: 235
3: V99 V825 V826
1: C826(V825 V826)
2: V99 V826
0:
id:471 level: 236
3: V99 V826 V827
1: C827(V826 V827)
2: V99 V827
0:
id:473 level: 237
3: V99 V827 V828
1: C828(V827 V828)
2: V99 V828
0:
id:475 level: 238
3: V99 V828 V829
1: C829(V828 V829)
2: V99 V829
0:
id:477 level: 239
3: V99 V829 V830
1: C830(V829 V830)
2: V99 V830
0:
id:479 level: 240
3: V99 V830 V831
1: C831(V830 V831)
2: V99 V831
0:
id:481 level: 241
3: V99 V831 V832
1: C832(V831 V832)
id:464 level: 232
3: V99 V358 V359
1: C359(V358 V359)
2: V99 V358
0:
id:466 level: 233
3: V99 V357 V358
1: C358(V357 V358)
2: V99 V357
0:
id:468 level: 234
3: V99 V356 V357
1: C357(V356 V357)
2: V99 V356
0:
id:470 level: 235
3: V99 V355 V356
1: C356(V355 V356)
2: V99 V355
0:
id:472 level: 236
3: V99 V354 V355
1: C355(V354 V355)
2: V99 V354
0:
id:474 level: 237
3: V99 V353 V354
1: C354(V353 V354)
2: V99 V353
0:
id:476 level: 238
3: V99 V352 V353
1: C353(V352 V353)
2: V99 V352
0:
id:478 level: 239
3: V99 V351 V352
1: C352(V351 V352)
2: V99 V351
0:
id:480 level: 240
3: V99 V350 V351
1: C351(V350 V351)
2: V99 V350
0:
id:482 level: 241
3: V99 V349 V350
1: C350(V349 V350)

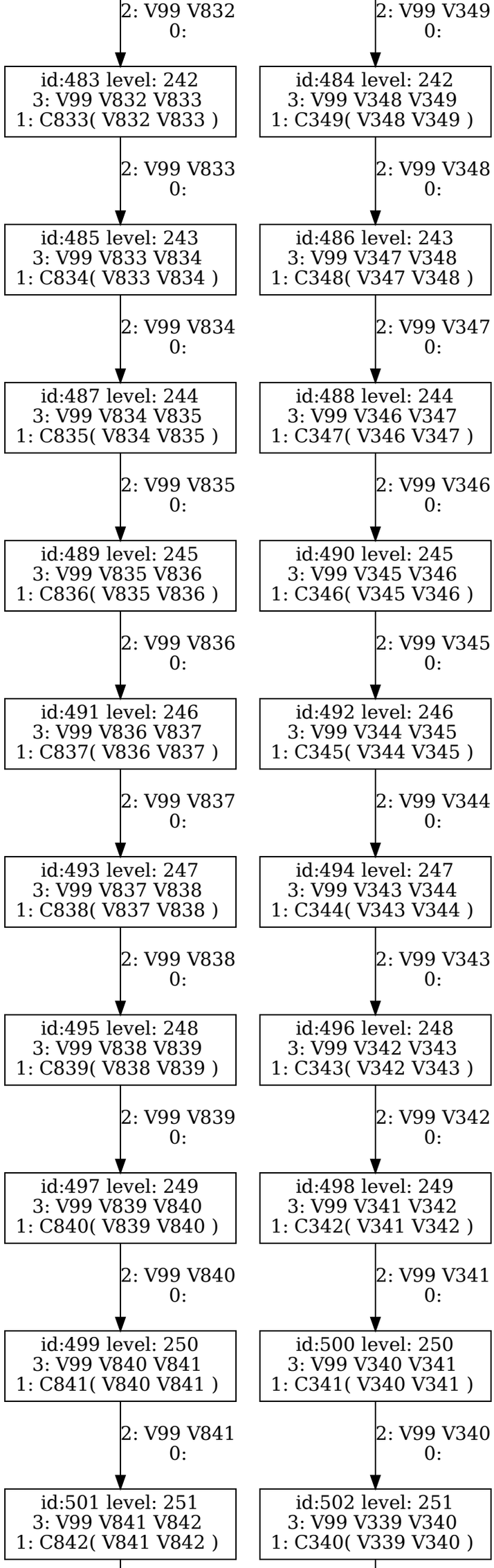
2: V99 V832
0:
2: V99 V349
0:
id:483 level: 242
3: V99 V832 V833
1: C833(V832 V833)
id:484 level: 242
3: V99 V348 V349
1: C349(V348 V349)
2: V99 V833
0:
2: V99 V348
0:
id:485 level: 243
3: V99 V833 V834
1: C834(V833 V834)
id:486 level: 243
3: V99 V347 V348
1: C348(V347 V348)
2: V99 V834
0:
2: V99 V347
0:
id:487 level: 244
3: V99 V834 V835
1: C835(V834 V835)
id:488 level: 244
3: V99 V346 V347
1: C347(V346 V347)
2: V99 V835
0:
2: V99 V346
0:
id:489 level: 245
3: V99 V835 V836
1: C836(V835 V836)
id:490 level: 245
3: V99 V345 V346
1: C346(V345 V346)
2: V99 V836
0:
2: V99 V345
0:
id:491 level: 246
3: V99 V836 V837
1: C837(V836 V837)
id:492 level: 246
3: V99 V344 V345
1: C345(V344 V345)
2: V99 V837
0:
2: V99 V344
0:
id:493 level: 247
3: V99 V837 V838
1: C838(V837 V838)
id:494 level: 247
3: V99 V343 V344
1: C344(V343 V344)
2: V99 V838
0:
2: V99 V343
0:
id:495 level: 248
3: V99 V838 V839
1: C839(V838 V839)
id:496 level: 248
3: V99 V342 V343
1: C343(V342 V343)
2: V99 V839
0:
2: V99 V342
0:
id:497 level: 249
3: V99 V839 V840
1: C840(V839 V840)
id:498 level: 249
3: V99 V341 V342
1: C342(V341 V342)
2: V99 V840
0:
2: V99 V341
0:
id:499 level: 250
3: V99 V840 V841
1: C841(V840 V841)
id:500 level: 250
3: V99 V340 V341
1: C341(V340 V341)
2: V99 V841
0:
2: V99 V340
0:
id:501 level: 251
3: V99 V841 V842
1: C842(V841 V842)
id:502 level: 251
3: V99 V339 V340
1: C340(V339 V340)

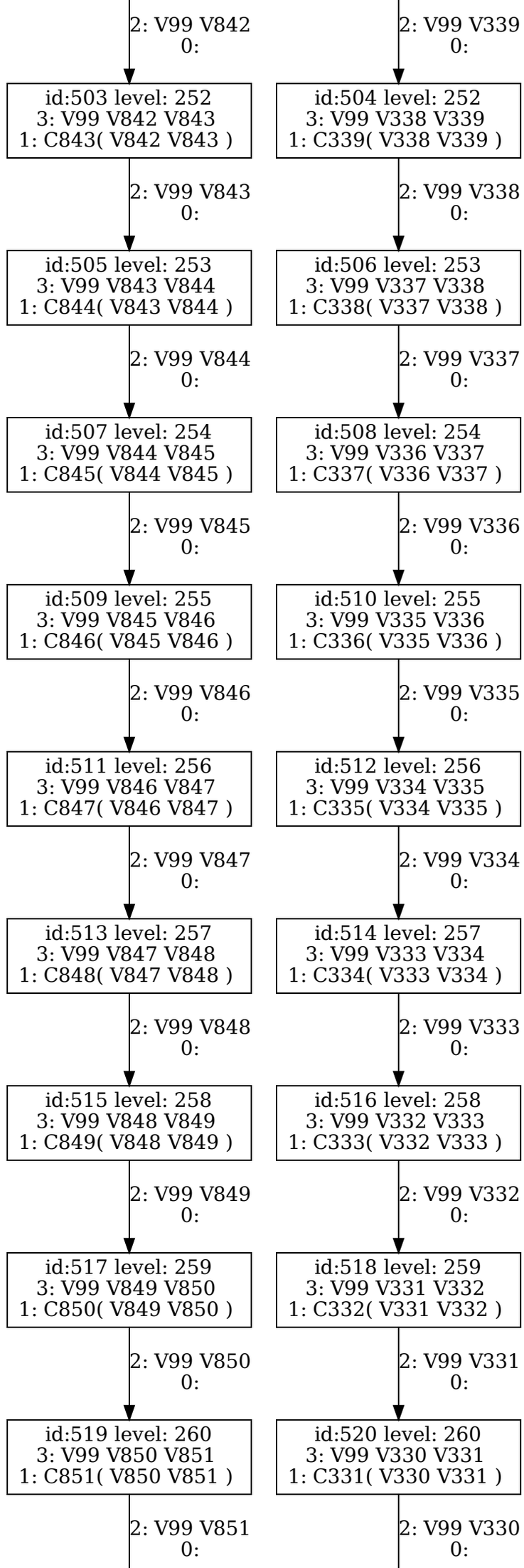
2: V99 V842
0:
2: V99 V339
0:
id:503 level: 252
3: V99 V842 V843
1: C843(V842 V843)
id:504 level: 252
3: V99 V338 V339
1: C339(V338 V339)
2: V99 V843
0:
2: V99 V338
0:
id:505 level: 253
3: V99 V843 V844
1: C844(V843 V844)
id:506 level: 253
3: V99 V337 V338
1: C338(V337 V338)
2: V99 V844
0:
2: V99 V337
0:
id:507 level: 254
3: V99 V844 V845
1: C845(V844 V845)
id:508 level: 254
3: V99 V336 V337
1: C337(V336 V337)
2: V99 V845
0:
2: V99 V336
0:
id:509 level: 255
3: V99 V845 V846
1: C846(V845 V846)
id:510 level: 255
3: V99 V335 V336
1: C336(V335 V336)
2: V99 V846
0:
2: V99 V335
0:
id:511 level: 256
3: V99 V846 V847
1: C847(V846 V847)
id:512 level: 256
3: V99 V334 V335
1: C335(V334 V335)
2: V99 V847
0:
2: V99 V334
0:
id:513 level: 257
3: V99 V847 V848
1: C848(V847 V848)
id:514 level: 257
3: V99 V333 V334
1: C334(V333 V334)
2: V99 V848
0:
2: V99 V333
0:
id:515 level: 258
3: V99 V848 V849
1: C849(V848 V849)
id:516 level: 258
3: V99 V332 V333
1: C333(V332 V333)
2: V99 V849
0:
2: V99 V332
0:
id:517 level: 259
3: V99 V849 V850
1: C850(V849 V850)
id:518 level: 259
3: V99 V331 V332
1: C332(V331 V332)
2: V99 V850
0:
2: V99 V331
0:
id:519 level: 260
3: V99 V850 V851
1: C851(V850 V851)
id:520 level: 260
3: V99 V330 V331
1: C331(V330 V331)
2: V99 V851
0:
2: V99 V330
0:

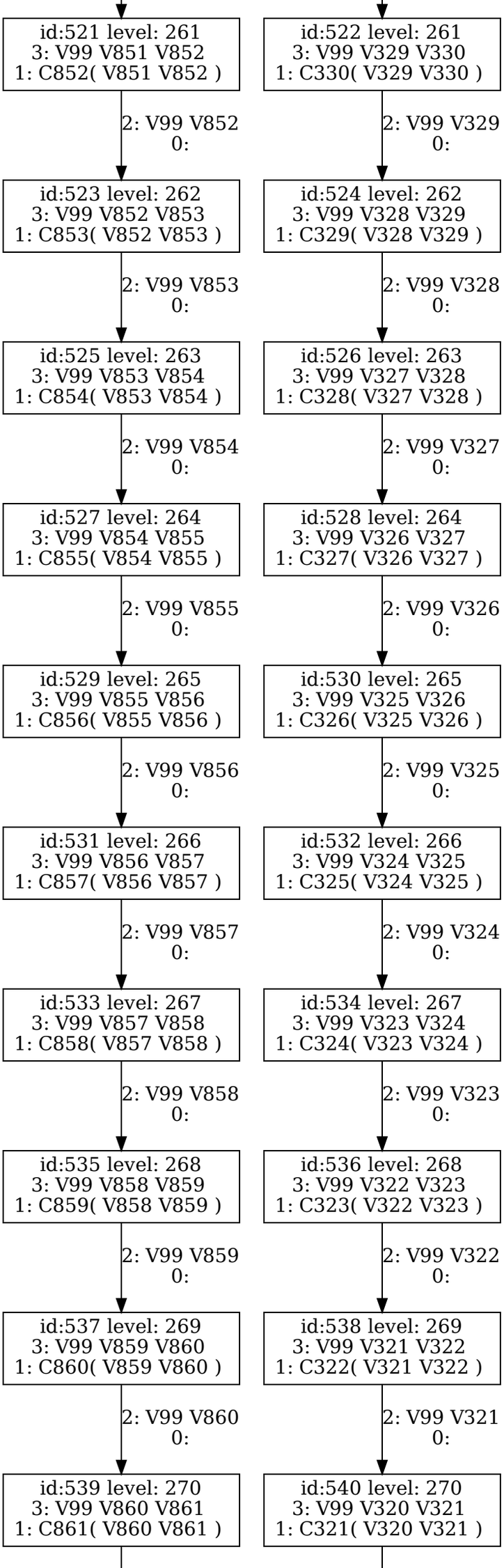
id:521 level: 261
3: V99 V851 V852
1: C852(V851 V852)
2: V99 V852
0:
id:522 level: 261
3: V99 V329 V330
1: C330(V329 V330)
2: V99 V329
0:
id:523 level: 262
3: V99 V852 V853
1: C853(V852 V853)
2: V99 V853
0:
id:524 level: 262
3: V99 V328 V329
1: C329(V328 V329)
2: V99 V328
0:
id:525 level: 263
3: V99 V853 V854
1: C854(V853 V854)
2: V99 V854
0:
id:526 level: 263
3: V99 V327 V328
1: C328(V327 V328)
2: V99 V327
0:
id:527 level: 264
3: V99 V854 V855
1: C855(V854 V855)
2: V99 V855
0:
id:528 level: 264
3: V99 V326 V327
1: C327(V326 V327)
2: V99 V326
0:
id:529 level: 265
3: V99 V855 V856
1: C856(V855 V856)
2: V99 V856
0:
id:530 level: 265
3: V99 V325 V326
1: C326(V325 V326)
2: V99 V325
0:
id:531 level: 266
3: V99 V856 V857
1: C857(V856 V857)
2: V99 V857
0:
id:532 level: 266
3: V99 V324 V325
1: C325(V324 V325)
2: V99 V324
0:
id:533 level: 267
3: V99 V857 V858
1: C858(V857 V858)
2: V99 V858
0:
id:534 level: 267
3: V99 V323 V324
1: C324(V323 V324)
2: V99 V323
0:
id:535 level: 268
3: V99 V858 V859
1: C859(V858 V859)
2: V99 V859
0:
id:536 level: 268
3: V99 V322 V323
1: C323(V322 V323)
2: V99 V322
0:
id:537 level: 269
3: V99 V859 V860
1: C860(V859 V860)
2: V99 V860
0:
id:538 level: 269
3: V99 V321 V322
1: C322(V321 V322)
2: V99 V321
0:
id:539 level: 270
3: V99 V860 V861
1: C861(V860 V861)
id:540 level: 270
3: V99 V320 V321
1: C321(V320 V321)

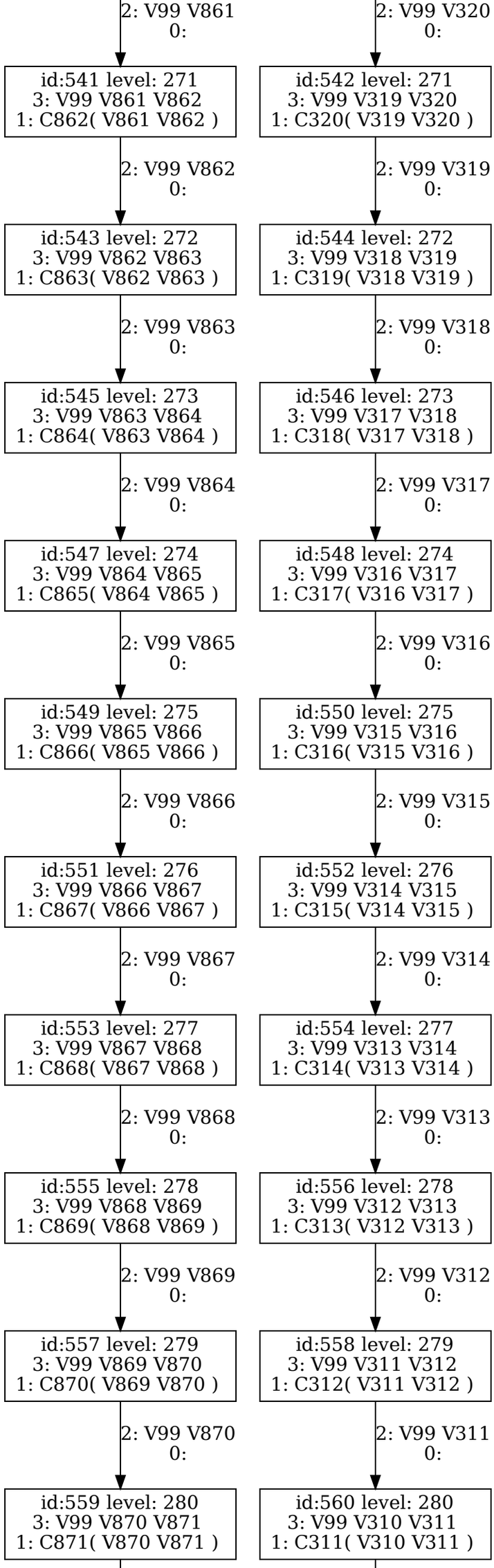
2: V99 V861
0:
2: V99 V320
0:
id:541 level: 271
3: V99 V861 V862
1: C862(V861 V862)
id:542 level: 271
3: V99 V319 V320
1: C320(V319 V320)
2: V99 V862
0:
2: V99 V319
0:
id:543 level: 272
3: V99 V862 V863
1: C863(V862 V863)
id:544 level: 272
3: V99 V318 V319
1: C319(V318 V319)
2: V99 V863
0:
2: V99 V318
0:
id:545 level: 273
3: V99 V863 V864
1: C864(V863 V864)
id:546 level: 273
3: V99 V317 V318
1: C318(V317 V318)
2: V99 V864
0:
2: V99 V317
0:
id:547 level: 274
3: V99 V864 V865
1: C865(V864 V865)
id:548 level: 274
3: V99 V316 V317
1: C317(V316 V317)
2: V99 V865
0:
2: V99 V316
0:
id:549 level: 275
3: V99 V865 V866
1: C866(V865 V866)
id:550 level: 275
3: V99 V315 V316
1: C316(V315 V316)
2: V99 V866
0:
2: V99 V315
0:
id:551 level: 276
3: V99 V866 V867
1: C867(V866 V867)
id:552 level: 276
3: V99 V314 V315
1: C315(V314 V315)
2: V99 V867
0:
2: V99 V314
0:
id:553 level: 277
3: V99 V867 V868
1: C868(V867 V868)
id:554 level: 277
3: V99 V313 V314
1: C314(V313 V314)
2: V99 V868
0:
2: V99 V313
0:
id:555 level: 278
3: V99 V868 V869
1: C869(V868 V869)
id:556 level: 278
3: V99 V312 V313
1: C313(V312 V313)
2: V99 V869
0:
2: V99 V312
0:
id:557 level: 279
3: V99 V869 V870
1: C870(V869 V870)
id:558 level: 279
3: V99 V311 V312
1: C312(V311 V312)
2: V99 V870
0:
2: V99 V311
0:
id:559 level: 280
3: V99 V870 V871
1: C871(V870 V871)
id:560 level: 280
3: V99 V310 V311
1: C311(V310 V311)

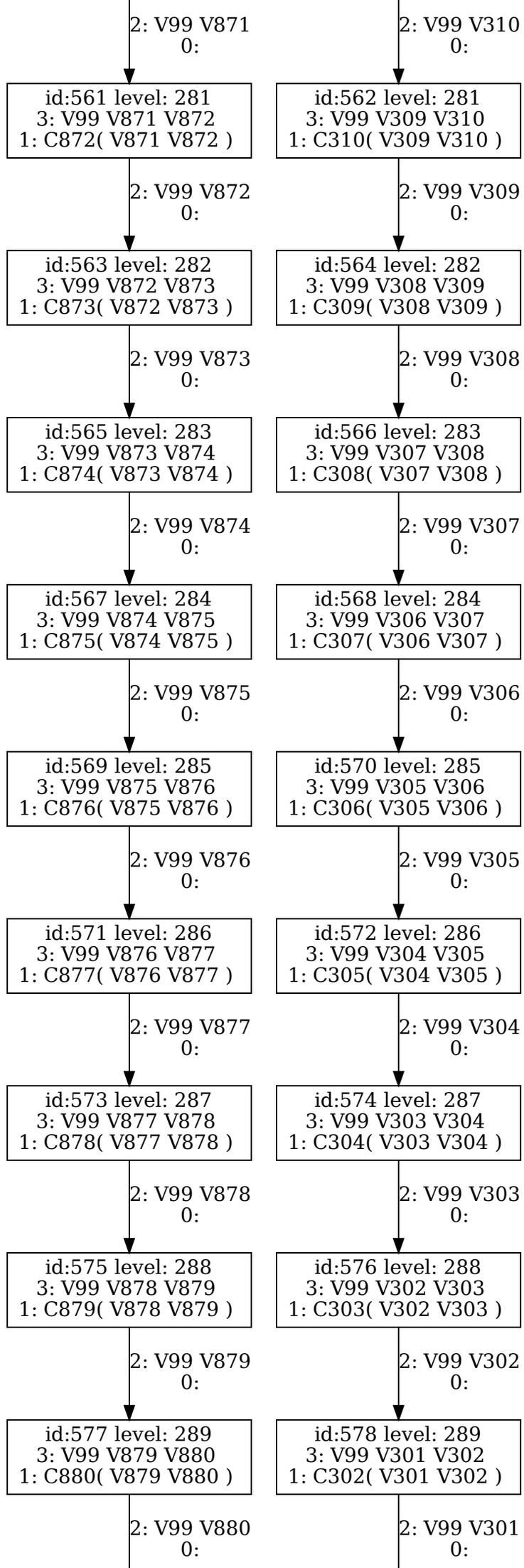
2: V99 V871
0:
2: V99 V310
0:
id:561 level: 281
3: V99 V871 V872
1: C872(V871 V872)
id:562 level: 281
3: V99 V309 V310
1: C310(V309 V310)
2: V99 V872
0:
2: V99 V309
0:
id:563 level: 282
3: V99 V872 V873
1: C873(V872 V873)
id:564 level: 282
3: V99 V308 V309
1: C309(V308 V309)
2: V99 V873
0:
2: V99 V308
0:
id:565 level: 283
3: V99 V873 V874
1: C874(V873 V874)
id:566 level: 283
3: V99 V307 V308
1: C308(V307 V308)
2: V99 V874
0:
2: V99 V307
0:
id:567 level: 284
3: V99 V874 V875
1: C875(V874 V875)
id:568 level: 284
3: V99 V306 V307
1: C307(V306 V307)
2: V99 V875
0:
2: V99 V306
0:
id:569 level: 285
3: V99 V875 V876
1: C876(V875 V876)
id:570 level: 285
3: V99 V305 V306
1: C306(V305 V306)
2: V99 V876
0:
2: V99 V305
0:
id:571 level: 286
3: V99 V876 V877
1: C877(V876 V877)
id:572 level: 286
3: V99 V304 V305
1: C305(V304 V305)
2: V99 V877
0:
2: V99 V304
0:
id:573 level: 287
3: V99 V877 V878
1: C878(V877 V878)
id:574 level: 287
3: V99 V303 V304
1: C304(V303 V304)
2: V99 V878
0:
2: V99 V303
0:
id:575 level: 288
3: V99 V878 V879
1: C879(V878 V879)
id:576 level: 288
3: V99 V302 V303
1: C303(V302 V303)
2: V99 V879
0:
2: V99 V302
0:
id:577 level: 289
3: V99 V879 V880
1: C880(V879 V880)
id:578 level: 289
3: V99 V301 V302
1: C302(V301 V302)
2: V99 V880
0:
2: V99 V301
0:

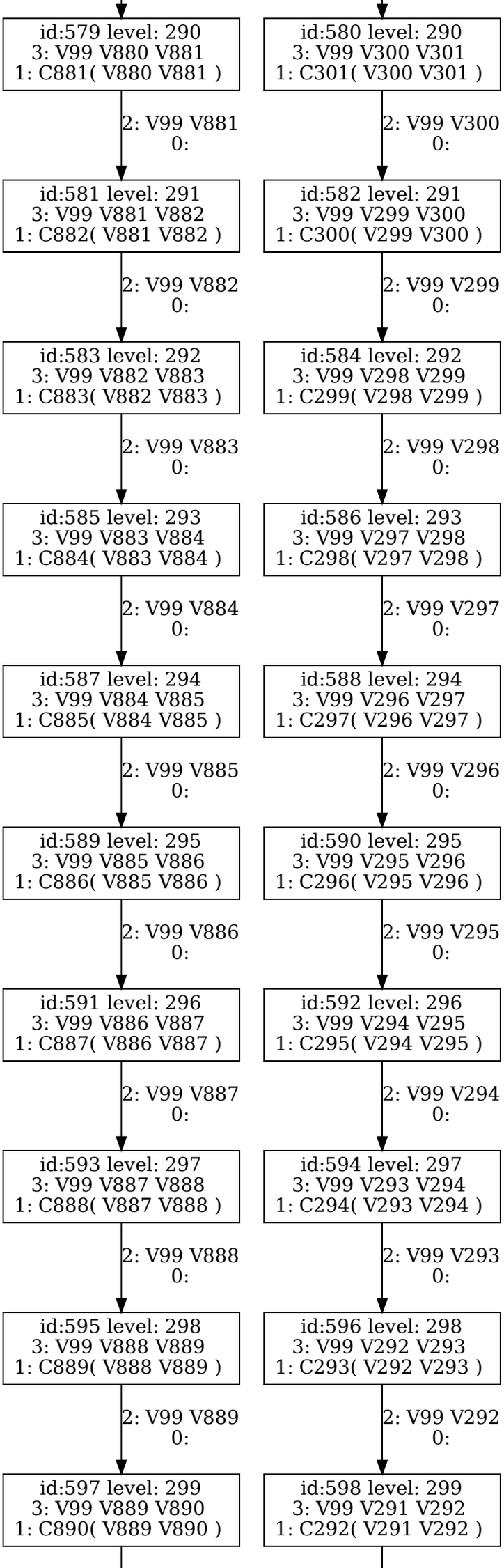
id:579 level: 290
3: V99 V880 V881
1: C881(V880 V881)
2: V99 V881
0:
id:580 level: 290
3: V99 V300 V301
1: C301(V300 V301)
2: V99 V300
0:
id:581 level: 291
3: V99 V881 V882
1: C882(V881 V882)
2: V99 V882
0:
id:582 level: 291
3: V99 V299 V300
1: C300(V299 V300)
2: V99 V299
0:
id:583 level: 292
3: V99 V882 V883
1: C883(V882 V883)
2: V99 V883
0:
id:584 level: 292
3: V99 V298 V299
1: C299(V298 V299)
2: V99 V298
0:
id:585 level: 293
3: V99 V883 V884
1: C884(V883 V884)
2: V99 V884
0:
id:586 level: 293
3: V99 V297 V298
1: C298(V297 V298)
2: V99 V297
0:
id:587 level: 294
3: V99 V884 V885
1: C885(V884 V885)
2: V99 V885
0:
id:588 level: 294
3: V99 V296 V297
1: C297(V296 V297)
2: V99 V296
0:
id:589 level: 295
3: V99 V885 V886
1: C886(V885 V886)
2: V99 V886
0:
id:590 level: 295
3: V99 V295 V296
1: C296(V295 V296)
2: V99 V295
0:
id:591 level: 296
3: V99 V886 V887
1: C887(V886 V887)
2: V99 V887
0:
id:592 level: 296
3: V99 V294 V295
1: C295(V294 V295)
2: V99 V294
0:
id:593 level: 297
3: V99 V887 V888
1: C888(V887 V888)
2: V99 V888
0:
id:594 level: 297
3: V99 V293 V294
1: C294(V293 V294)
2: V99 V293
0:
id:595 level: 298
3: V99 V888 V889
1: C889(V888 V889)
2: V99 V889
0:
id:596 level: 298
3: V99 V292 V293
1: C293(V292 V293)
2: V99 V292
0:
id:597 level: 299
3: V99 V889 V890
1: C890(V889 V890)
id:598 level: 299
3: V99 V291 V292
1: C292(V291 V292)

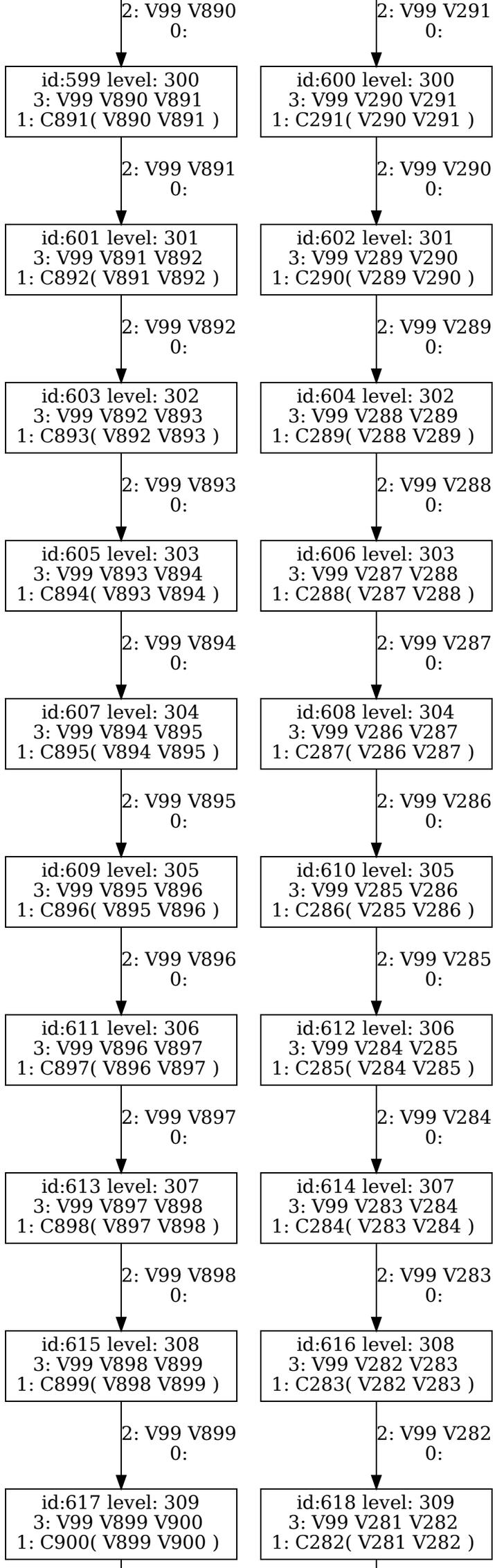
2: V99 V890
0:
2: V99 V291
0:
id:599 level: 300
3: V99 V890 V891
1: C891(V890 V891)
id:600 level: 300
3: V99 V290 V291
1: C291(V290 V291)
2: V99 V891
0:
2: V99 V290
0:
id:601 level: 301
3: V99 V891 V892
1: C892(V891 V892)
id:602 level: 301
3: V99 V289 V290
1: C290(V289 V290)
2: V99 V892
0:
2: V99 V289
0:
id:603 level: 302
3: V99 V892 V893
1: C893(V892 V893)
id:604 level: 302
3: V99 V288 V289
1: C289(V288 V289)
2: V99 V893
0:
2: V99 V288
0:
id:605 level: 303
3: V99 V893 V894
1: C894(V893 V894)
id:606 level: 303
3: V99 V287 V288
1: C288(V287 V288)
2: V99 V894
0:
2: V99 V287
0:
id:607 level: 304
3: V99 V894 V895
1: C895(V894 V895)
id:608 level: 304
3: V99 V286 V287
1: C287(V286 V287)
2: V99 V895
0:
2: V99 V286
0:
id:609 level: 305
3: V99 V895 V896
1: C896(V895 V896)
id:610 level: 305
3: V99 V285 V286
1: C286(V285 V286)
2: V99 V896
0:
2: V99 V285
0:
id:611 level: 306
3: V99 V896 V897
1: C897(V896 V897)
id:612 level: 306
3: V99 V284 V285
1: C285(V284 V285)
2: V99 V897
0:
2: V99 V284
0:
id:613 level: 307
3: V99 V897 V898
1: C898(V897 V898)
id:614 level: 307
3: V99 V283 V284
1: C284(V283 V284)
2: V99 V898
0:
2: V99 V283
0:
id:615 level: 308
3: V99 V898 V899
1: C899(V898 V899)
id:616 level: 308
3: V99 V282 V283
1: C283(V282 V283)
2: V99 V899
0:
2: V99 V282
0:
id:617 level: 309
3: V99 V899 V900
1: C900(V899 V900)
id:618 level: 309
3: V99 V281 V282
1: C282(V281 V282)

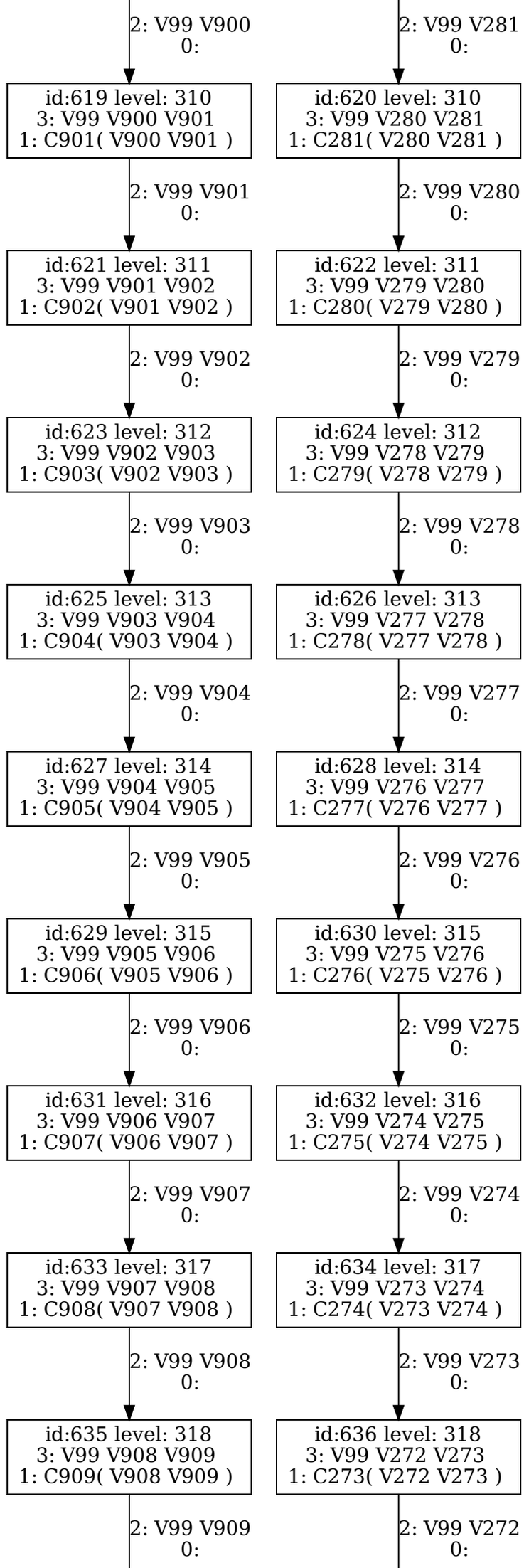
2: V99 V900
0:
2: V99 V281
0:
id:619 level: 310
3: V99 V900 V901
1: C901(V900 V901)
id:620 level: 310
3: V99 V280 V281
1: C281(V280 V281)
2: V99 V901
0:
2: V99 V280
0:
id:621 level: 311
3: V99 V901 V902
1: C902(V901 V902)
id:622 level: 311
3: V99 V279 V280
1: C280(V279 V280)
2: V99 V902
0:
2: V99 V279
0:
id:623 level: 312
3: V99 V902 V903
1: C903(V902 V903)
id:624 level: 312
3: V99 V278 V279
1: C279(V278 V279)
2: V99 V903
0:
2: V99 V278
0:
id:625 level: 313
3: V99 V903 V904
1: C904(V903 V904)
id:626 level: 313
3: V99 V277 V278
1: C278(V277 V278)
2: V99 V904
0:
2: V99 V277
0:
id:627 level: 314
3: V99 V904 V905
1: C905(V904 V905)
id:628 level: 314
3: V99 V276 V277
1: C277(V276 V277)
2: V99 V905
0:
2: V99 V276
0:
id:629 level: 315
3: V99 V905 V906
1: C906(V905 V906)
id:630 level: 315
3: V99 V275 V276
1: C276(V275 V276)
2: V99 V906
0:
2: V99 V275
0:
id:631 level: 316
3: V99 V906 V907
1: C907(V906 V907)
id:632 level: 316
3: V99 V274 V275
1: C275(V274 V275)
2: V99 V907
0:
2: V99 V274
0:
id:633 level: 317
3: V99 V907 V908
1: C908(V907 V908)
id:634 level: 317
3: V99 V273 V274
1: C274(V273 V274)
2: V99 V908
0:
2: V99 V273
0:
id:635 level: 318
3: V99 V908 V909
1: C909(V908 V909)
id:636 level: 318
3: V99 V272 V273
1: C273(V272 V273)
2: V99 V909
0:
2: V99 V272
0:

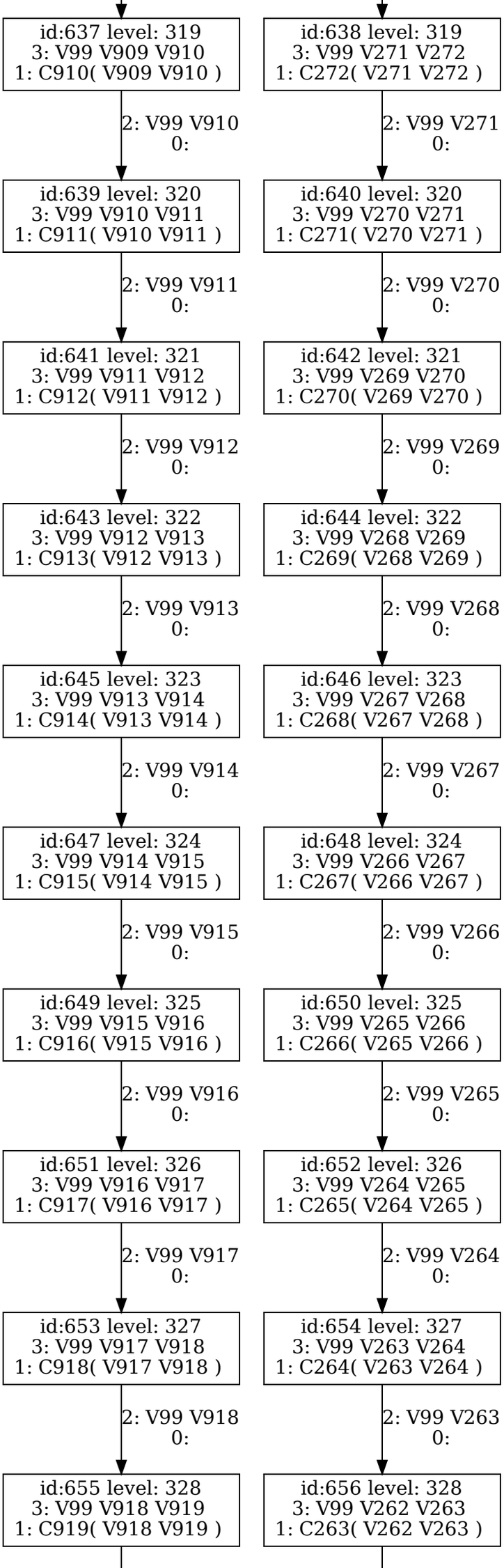
id:637 level: 319
3: V99 V909 V910
1: C910(V909 V910)
2: V99 V910
0:
id:638 level: 319
3: V99 V271 V272
1: C272(V271 V272)
2: V99 V271
0:
id:639 level: 320
3: V99 V910 V911
1: C911(V910 V911)
2: V99 V911
0:
id:640 level: 320
3: V99 V270 V271
1: C271(V270 V271)
2: V99 V270
0:
id:641 level: 321
3: V99 V911 V912
1: C912(V911 V912)
2: V99 V912
0:
id:642 level: 321
3: V99 V269 V270
1: C270(V269 V270)
2: V99 V269
0:
id:643 level: 322
3: V99 V912 V913
1: C913(V912 V913)
2: V99 V913
0:
id:644 level: 322
3: V99 V268 V269
1: C269(V268 V269)
2: V99 V268
0:
id:645 level: 323
3: V99 V913 V914
1: C914(V913 V914)
2: V99 V914
0:
id:646 level: 323
3: V99 V267 V268
1: C268(V267 V268)
2: V99 V267
0:
id:647 level: 324
3: V99 V914 V915
1: C915(V914 V915)
2: V99 V915
0:
id:648 level: 324
3: V99 V266 V267
1: C267(V266 V267)
2: V99 V266
0:
id:649 level: 325
3: V99 V915 V916
1: C916(V915 V916)
2: V99 V916
0:
id:650 level: 325
3: V99 V265 V266
1: C266(V265 V266)
2: V99 V265
0:
id:651 level: 326
3: V99 V916 V917
1: C917(V916 V917)
2: V99 V917
0:
id:652 level: 326
3: V99 V264 V265
1: C265(V264 V265)
2: V99 V264
0:
id:653 level: 327
3: V99 V917 V918
1: C918(V917 V918)
2: V99 V918
0:
id:654 level: 327
3: V99 V263 V264
1: C264(V263 V264)
2: V99 V263
0:
id:655 level: 328
3: V99 V918 V919
1: C919(V918 V919)
id:656 level: 328
3: V99 V262 V263
1: C263(V262 V263)

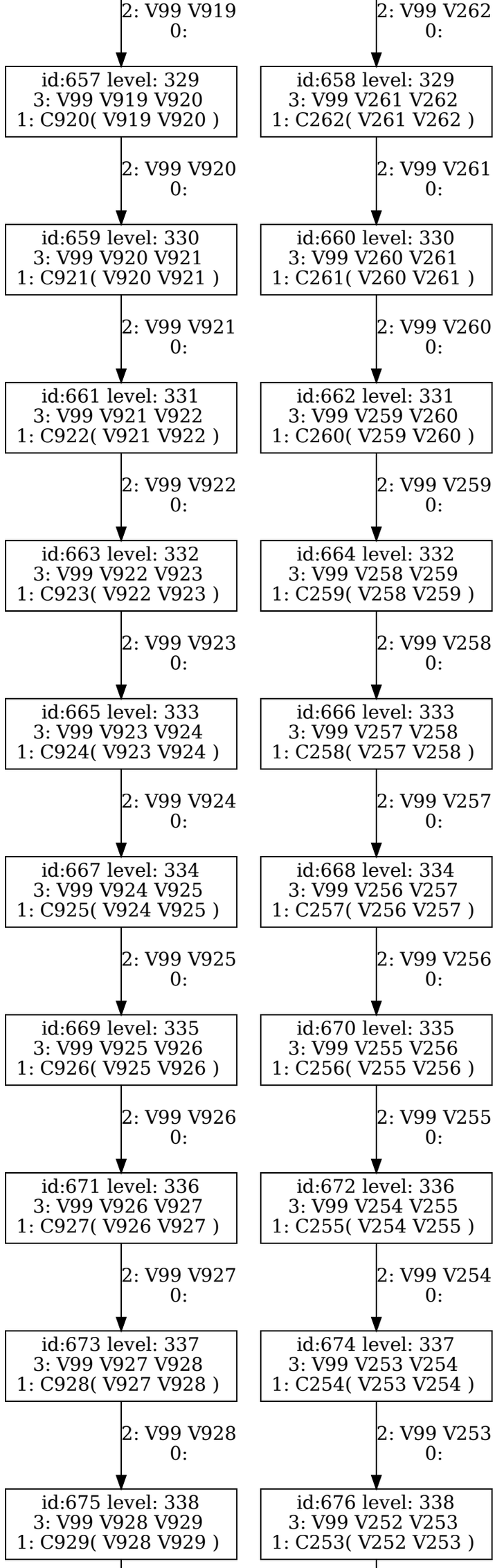
2: V99 V919
0:
id:657 level: 329
3: V99 V919 V920
1: C920(V919 V920)
2: V99 V920
0:
id:659 level: 330
3: V99 V920 V921
1: C921(V920 V921)
2: V99 V921
0:
id:661 level: 331
3: V99 V921 V922
1: C922(V921 V922)
2: V99 V922
0:
id:663 level: 332
3: V99 V922 V923
1: C923(V922 V923)
2: V99 V923
0:
id:665 level: 333
3: V99 V923 V924
1: C924(V923 V924)
2: V99 V924
0:
id:667 level: 334
3: V99 V924 V925
1: C925(V924 V925)
2: V99 V925
0:
id:669 level: 335
3: V99 V925 V926
1: C926(V925 V926)
2: V99 V926
0:
id:671 level: 336
3: V99 V926 V927
1: C927(V926 V927)
2: V99 V927
0:
id:673 level: 337
3: V99 V927 V928
1: C928(V927 V928)
2: V99 V928
0:
id:675 level: 338
3: V99 V928 V929
1: C929(V928 V929)
2: V99 V262
0:
id:658 level: 329
3: V99 V261 V262
1: C262(V261 V262)
2: V99 V261
0:
id:660 level: 330
3: V99 V260 V261
1: C261(V260 V261)
2: V99 V260
0:
id:662 level: 331
3: V99 V259 V260
1: C260(V259 V260)
2: V99 V259
0:
id:664 level: 332
3: V99 V258 V259
1: C259(V258 V259)
2: V99 V258
0:
id:666 level: 333
3: V99 V257 V258
1: C258(V257 V258)
2: V99 V257
0:
id:668 level: 334
3: V99 V256 V257
1: C257(V256 V257)
2: V99 V256
0:
id:670 level: 335
3: V99 V255 V256
1: C256(V255 V256)
2: V99 V255
0:
id:672 level: 336
3: V99 V254 V255
1: C255(V254 V255)
2: V99 V254
0:
id:674 level: 337
3: V99 V253 V254
1: C254(V253 V254)
2: V99 V253
0:
id:676 level: 338
3: V99 V252 V253
1: C253(V252 V253)

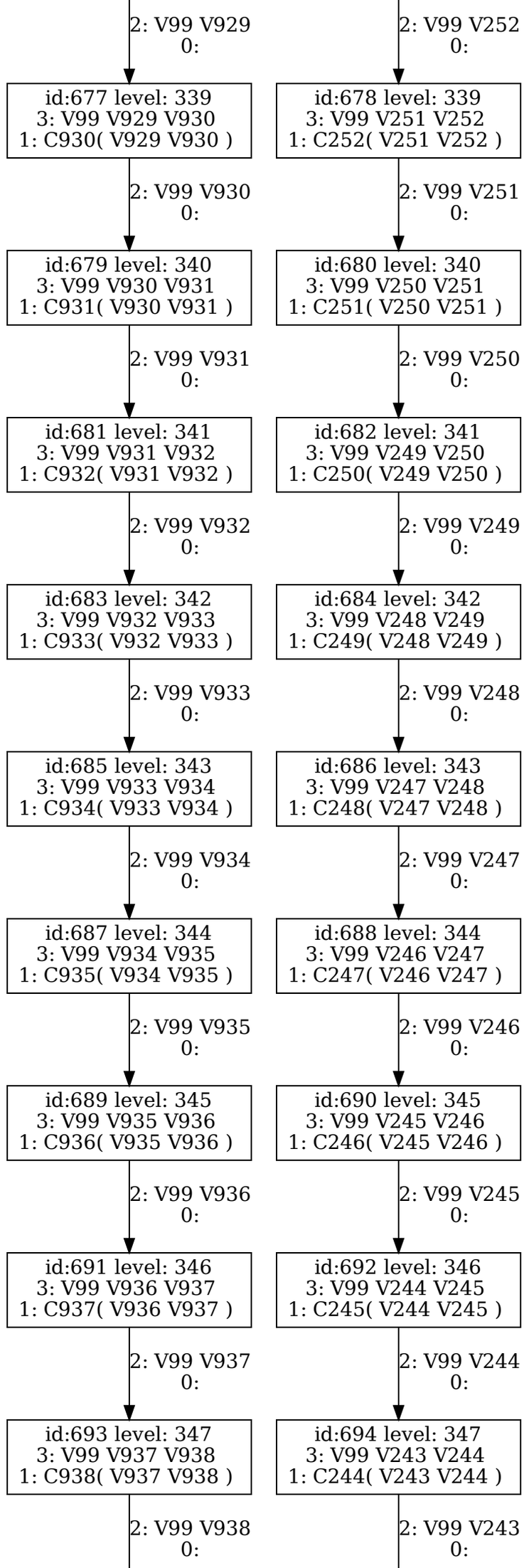
2: V99 V929
0:
id:677 level: 339
3: V99 V929 V930
1: C930(V929 V930)
2: V99 V930
0:
id:679 level: 340
3: V99 V930 V931
1: C931(V930 V931)
2: V99 V931
0:
id:681 level: 341
3: V99 V931 V932
1: C932(V931 V932)
2: V99 V932
0:
id:683 level: 342
3: V99 V932 V933
1: C933(V932 V933)
2: V99 V933
0:
id:685 level: 343
3: V99 V933 V934
1: C934(V933 V934)
2: V99 V934
0:
id:687 level: 344
3: V99 V934 V935
1: C935(V934 V935)
2: V99 V935
0:
id:689 level: 345
3: V99 V935 V936
1: C936(V935 V936)
2: V99 V936
0:
id:691 level: 346
3: V99 V936 V937
1: C937(V936 V937)
2: V99 V937
0:
id:693 level: 347
3: V99 V937 V938
1: C938(V937 V938)
2: V99 V938
0:
2: V99 V252
0:
id:678 level: 339
3: V99 V251 V252
1: C252(V251 V252)
2: V99 V251
0:
id:680 level: 340
3: V99 V250 V251
1: C251(V250 V251)
2: V99 V250
0:
id:682 level: 341
3: V99 V249 V250
1: C250(V249 V250)
2: V99 V249
0:
id:684 level: 342
3: V99 V248 V249
1: C249(V248 V249)
2: V99 V248
0:
id:686 level: 343
3: V99 V247 V248
1: C248(V247 V248)
2: V99 V247
0:
id:688 level: 344
3: V99 V246 V247
1: C247(V246 V247)
2: V99 V246
0:
id:690 level: 345
3: V99 V245 V246
1: C246(V245 V246)
2: V99 V245
0:
id:692 level: 346
3: V99 V244 V245
1: C245(V244 V245)
2: V99 V244
0:
id:694 level: 347
3: V99 V243 V244
1: C244(V243 V244)
2: V99 V243
0:

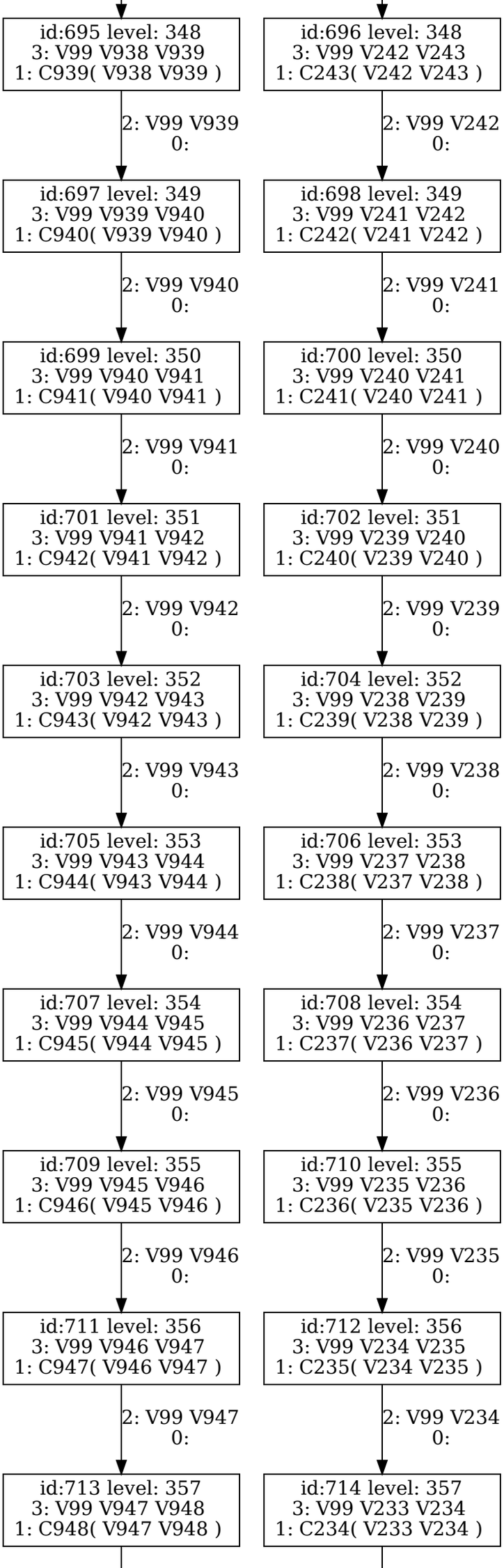
id:695 level: 348
3: V99 V938 V939
1: C939(V938 V939)
2: V99 V939
0:
id:696 level: 348
3: V99 V242 V243
1: C243(V242 V243)
2: V99 V242
0:
id:697 level: 349
3: V99 V939 V940
1: C940(V939 V940)
2: V99 V940
0:
id:698 level: 349
3: V99 V241 V242
1: C242(V241 V242)
2: V99 V241
0:
id:699 level: 350
3: V99 V940 V941
1: C941(V940 V941)
2: V99 V941
0:
id:700 level: 350
3: V99 V240 V241
1: C241(V240 V241)
2: V99 V240
0:
id:701 level: 351
3: V99 V941 V942
1: C942(V941 V942)
2: V99 V942
0:
id:702 level: 351
3: V99 V239 V240
1: C240(V239 V240)
2: V99 V239
0:
id:703 level: 352
3: V99 V942 V943
1: C943(V942 V943)
2: V99 V943
0:
id:704 level: 352
3: V99 V238 V239
1: C239(V238 V239)
2: V99 V238
0:
id:705 level: 353
3: V99 V943 V944
1: C944(V943 V944)
2: V99 V944
0:
id:706 level: 353
3: V99 V237 V238
1: C238(V237 V238)
2: V99 V237
0:
id:707 level: 354
3: V99 V944 V945
1: C945(V944 V945)
2: V99 V945
0:
id:708 level: 354
3: V99 V236 V237
1: C237(V236 V237)
2: V99 V236
0:
id:709 level: 355
3: V99 V945 V946
1: C946(V945 V946)
2: V99 V946
0:
id:710 level: 355
3: V99 V235 V236
1: C236(V235 V236)
2: V99 V235
0:
id:711 level: 356
3: V99 V946 V947
1: C947(V946 V947)
2: V99 V947
0:
id:712 level: 356
3: V99 V234 V235
1: C235(V234 V235)
2: V99 V234
0:
id:713 level: 357
3: V99 V947 V948
1: C948(V947 V948)
id:714 level: 357
3: V99 V233 V234
1: C234(V233 V234)

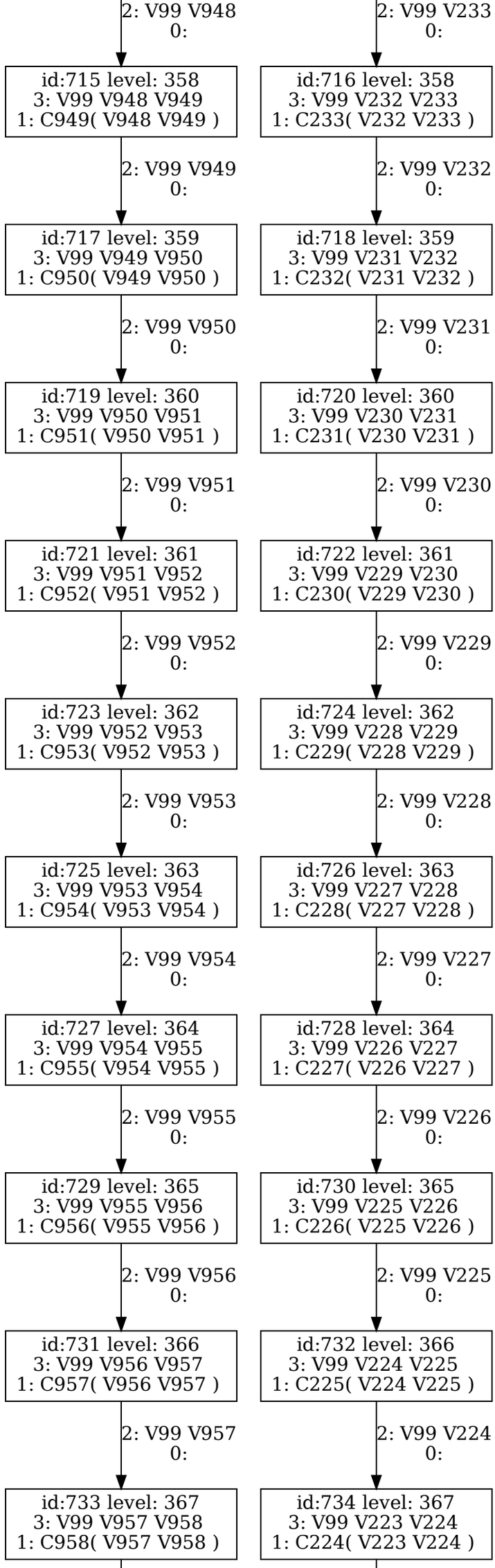
2: V99 V948
0:
2: V99 V233
0:
id:715 level: 358
3: V99 V948 V949
1: C949(V948 V949)
id:716 level: 358
3: V99 V232 V233
1: C233(V232 V233)
2: V99 V949
0:
2: V99 V232
0:
id:717 level: 359
3: V99 V949 V950
1: C950(V949 V950)
id:718 level: 359
3: V99 V231 V232
1: C232(V231 V232)
2: V99 V950
0:
2: V99 V231
0:
id:719 level: 360
3: V99 V950 V951
1: C951(V950 V951)
id:720 level: 360
3: V99 V230 V231
1: C231(V230 V231)
2: V99 V951
0:
2: V99 V230
0:
id:721 level: 361
3: V99 V951 V952
1: C952(V951 V952)
id:722 level: 361
3: V99 V229 V230
1: C230(V229 V230)
2: V99 V952
0:
2: V99 V229
0:
id:723 level: 362
3: V99 V952 V953
1: C953(V952 V953)
id:724 level: 362
3: V99 V228 V229
1: C229(V228 V229)
2: V99 V953
0:
2: V99 V228
0:
id:725 level: 363
3: V99 V953 V954
1: C954(V953 V954)
id:726 level: 363
3: V99 V227 V228
1: C228(V227 V228)
2: V99 V954
0:
2: V99 V227
0:
id:727 level: 364
3: V99 V954 V955
1: C955(V954 V955)
id:728 level: 364
3: V99 V226 V227
1: C227(V226 V227)
2: V99 V955
0:
2: V99 V226
0:
id:729 level: 365
3: V99 V955 V956
1: C956(V955 V956)
id:730 level: 365
3: V99 V225 V226
1: C226(V225 V226)
2: V99 V956
0:
2: V99 V225
0:
id:731 level: 366
3: V99 V956 V957
1: C957(V956 V957)
id:732 level: 366
3: V99 V224 V225
1: C225(V224 V225)
2: V99 V957
0:
2: V99 V224
0:
id:733 level: 367
3: V99 V957 V958
1: C958(V957 V958)
id:734 level: 367
3: V99 V223 V224
1: C224(V223 V224)

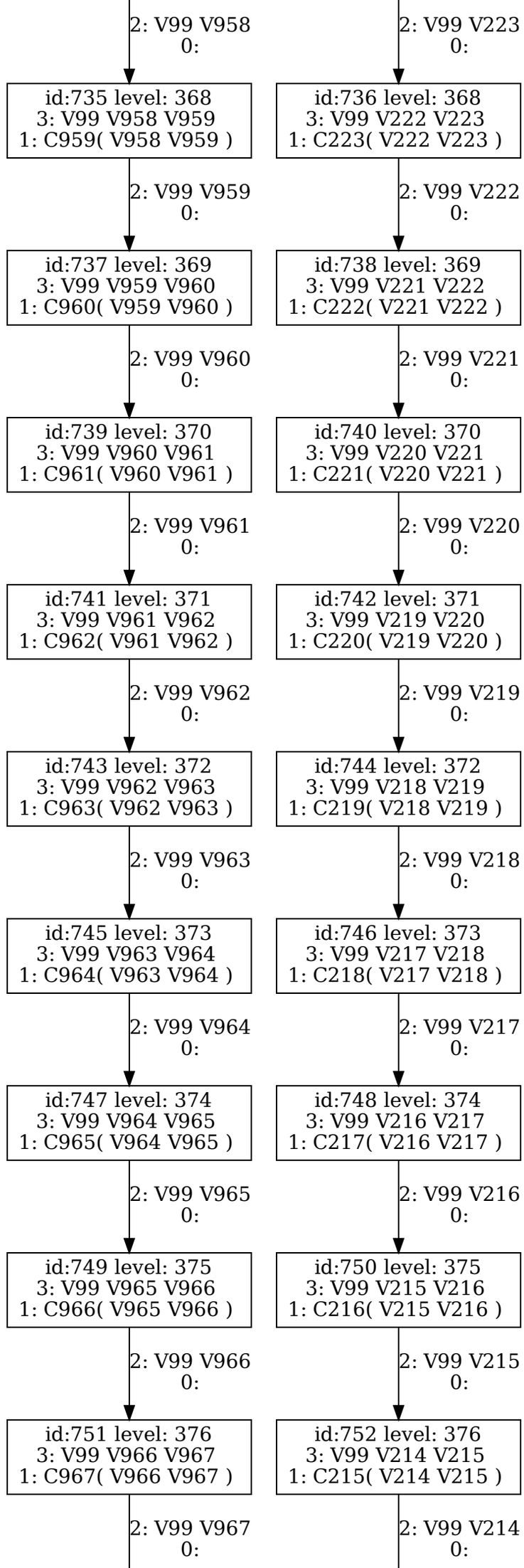
2: V99 V958
0:
2: V99 V223
0:
id:735 level: 368
3: V99 V958 V959
1: C959(V958 V959)
id:736 level: 368
3: V99 V222 V223
1: C223(V222 V223)
2: V99 V959
0:
2: V99 V222
0:
id:737 level: 369
3: V99 V959 V960
1: C960(V959 V960)
id:738 level: 369
3: V99 V221 V222
1: C222(V221 V222)
2: V99 V960
0:
2: V99 V221
0:
id:739 level: 370
3: V99 V960 V961
1: C961(V960 V961)
id:740 level: 370
3: V99 V220 V221
1: C221(V220 V221)
2: V99 V961
0:
2: V99 V220
0:
id:741 level: 371
3: V99 V961 V962
1: C962(V961 V962)
id:742 level: 371
3: V99 V219 V220
1: C220(V219 V220)
2: V99 V962
0:
2: V99 V219
0:
id:743 level: 372
3: V99 V962 V963
1: C963(V962 V963)
id:744 level: 372
3: V99 V218 V219
1: C219(V218 V219)
2: V99 V963
0:
2: V99 V218
0:
id:745 level: 373
3: V99 V963 V964
1: C964(V963 V964)
id:746 level: 373
3: V99 V217 V218
1: C218(V217 V218)
2: V99 V964
0:
2: V99 V217
0:
id:747 level: 374
3: V99 V964 V965
1: C965(V964 V965)
id:748 level: 374
3: V99 V216 V217
1: C217(V216 V217)
2: V99 V965
0:
2: V99 V216
0:
id:749 level: 375
3: V99 V965 V966
1: C966(V965 V966)
id:750 level: 375
3: V99 V215 V216
1: C216(V215 V216)
2: V99 V966
0:
2: V99 V215
0:
id:751 level: 376
3: V99 V966 V967
1: C967(V966 V967)
id:752 level: 376
3: V99 V214 V215
1: C215(V214 V215)
2: V99 V967
0:
2: V99 V214
0:

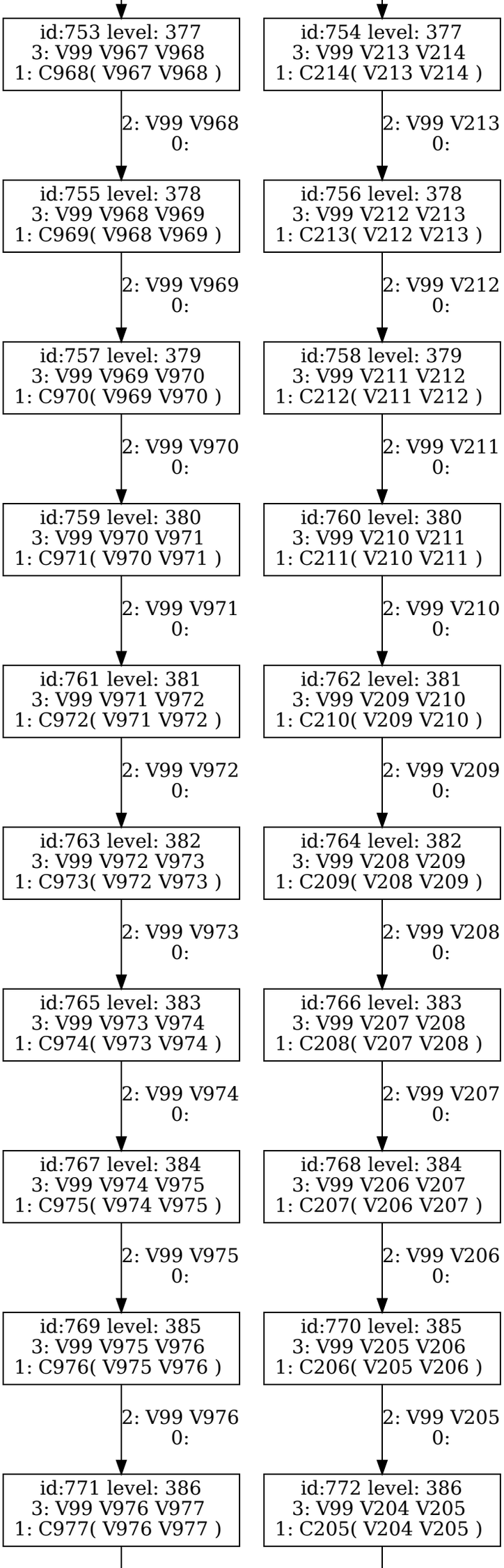
id:753 level: 377
3: V99 V967 V968
1: C968(V967 V968)
2: V99 V968
0:
id:755 level: 378
3: V99 V968 V969
1: C969(V968 V969)
2: V99 V969
0:
id:757 level: 379
3: V99 V969 V970
1: C970(V969 V970)
2: V99 V970
0:
id:759 level: 380
3: V99 V970 V971
1: C971(V970 V971)
2: V99 V971
0:
id:761 level: 381
3: V99 V971 V972
1: C972(V971 V972)
2: V99 V972
0:
id:763 level: 382
3: V99 V972 V973
1: C973(V972 V973)
2: V99 V973
0:
id:765 level: 383
3: V99 V973 V974
1: C974(V973 V974)
2: V99 V974
0:
id:767 level: 384
3: V99 V974 V975
1: C975(V974 V975)
2: V99 V975
0:
id:769 level: 385
3: V99 V975 V976
1: C976(V975 V976)
2: V99 V976
0:
id:771 level: 386
3: V99 V976 V977
1: C977(V976 V977)
id:754 level: 377
3: V99 V213 V214
1: C214(V213 V214)
2: V99 V213
0:
id:756 level: 378
3: V99 V212 V213
1: C213(V212 V213)
2: V99 V212
0:
id:758 level: 379
3: V99 V211 V212
1: C212(V211 V212)
2: V99 V211
0:
id:760 level: 380
3: V99 V210 V211
1: C211(V210 V211)
2: V99 V210
0:
id:762 level: 381
3: V99 V209 V210
1: C210(V209 V210)
2: V99 V209
0:
id:764 level: 382
3: V99 V208 V209
1: C209(V208 V209)
2: V99 V208
0:
id:766 level: 383
3: V99 V207 V208
1: C208(V207 V208)
2: V99 V207
0:
id:768 level: 384
3: V99 V206 V207
1: C207(V206 V207)
2: V99 V206
0:
id:770 level: 385
3: V99 V205 V206
1: C206(V205 V206)
2: V99 V205
0:
id:772 level: 386
3: V99 V204 V205
1: C205(V204 V205)

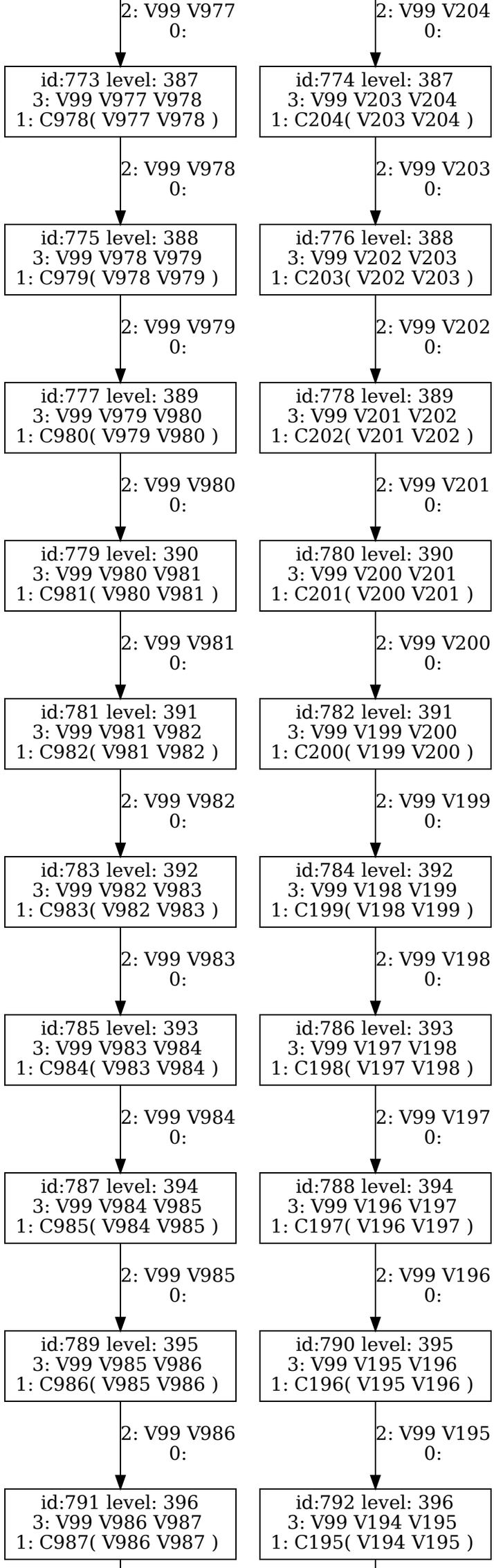
2: V99 V977
0:
2: V99 V204
0:
id:773 level: 387
3: V99 V977 V978
1: C978(V977 V978)
id:774 level: 387
3: V99 V203 V204
1: C204(V203 V204)
2: V99 V978
0:
2: V99 V203
0:
id:775 level: 388
3: V99 V978 V979
1: C979(V978 V979)
id:776 level: 388
3: V99 V202 V203
1: C203(V202 V203)
2: V99 V979
0:
2: V99 V202
0:
id:777 level: 389
3: V99 V979 V980
1: C980(V979 V980)
id:778 level: 389
3: V99 V201 V202
1: C202(V201 V202)
2: V99 V980
0:
2: V99 V201
0:
id:779 level: 390
3: V99 V980 V981
1: C981(V980 V981)
id:780 level: 390
3: V99 V200 V201
1: C201(V200 V201)
2: V99 V981
0:
2: V99 V200
0:
id:781 level: 391
3: V99 V981 V982
1: C982(V981 V982)
id:782 level: 391
3: V99 V199 V200
1: C200(V199 V200)
2: V99 V982
0:
2: V99 V199
0:
id:783 level: 392
3: V99 V982 V983
1: C983(V982 V983)
id:784 level: 392
3: V99 V198 V199
1: C199(V198 V199)
2: V99 V983
0:
2: V99 V198
0:
id:785 level: 393
3: V99 V983 V984
1: C984(V983 V984)
id:786 level: 393
3: V99 V197 V198
1: C198(V197 V198)
2: V99 V984
0:
2: V99 V197
0:
id:787 level: 394
3: V99 V984 V985
1: C985(V984 V985)
id:788 level: 394
3: V99 V196 V197
1: C197(V196 V197)
2: V99 V985
0:
2: V99 V196
0:
id:789 level: 395
3: V99 V985 V986
1: C986(V985 V986)
id:790 level: 395
3: V99 V195 V196
1: C196(V195 V196)
2: V99 V986
0:
2: V99 V195
0:
id:791 level: 396
3: V99 V986 V987
1: C987(V986 V987)
id:792 level: 396
3: V99 V194 V195
1: C195(V194 V195)

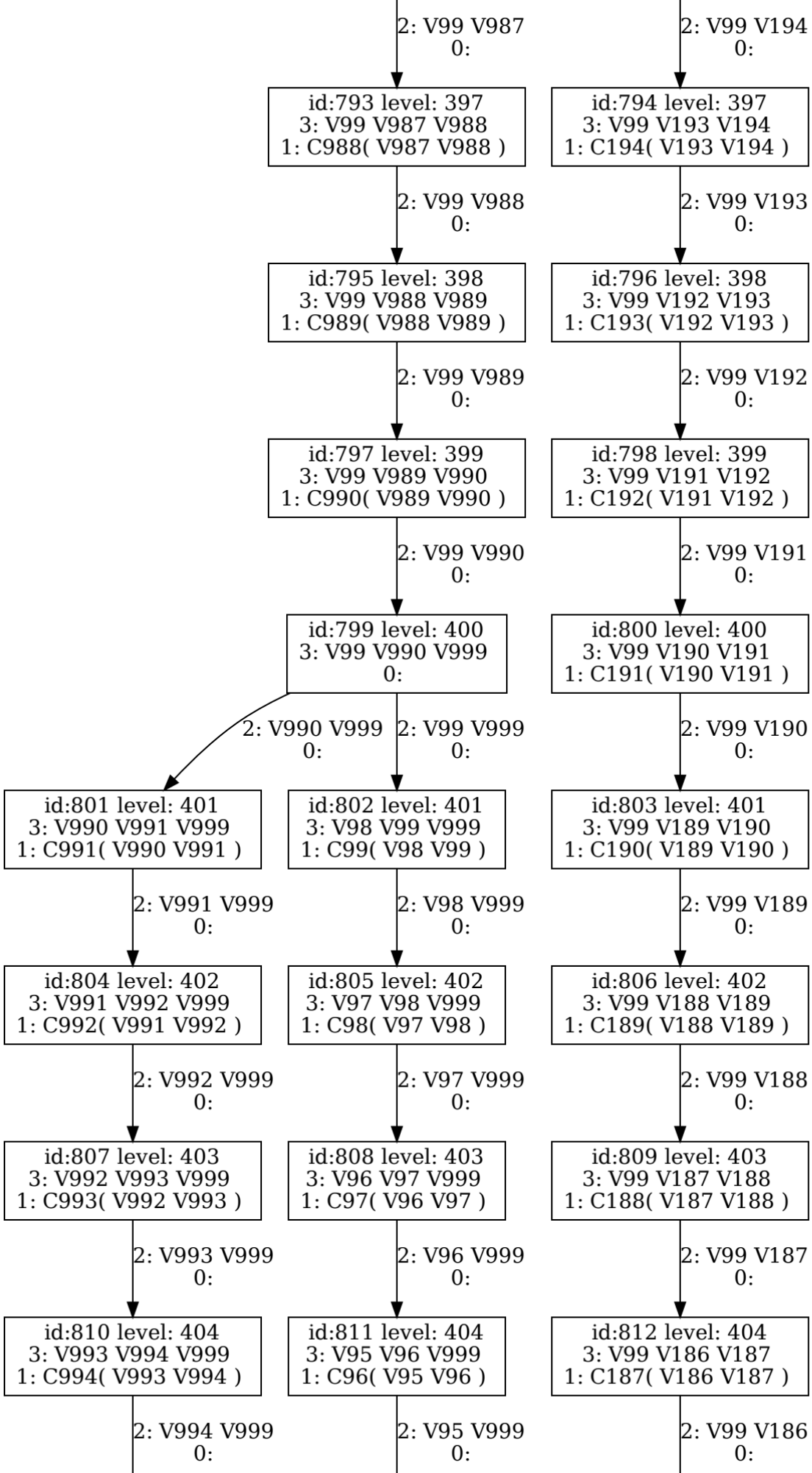
2: V99 V987
0:
2: V99 V194
0:
id:793 level: 397
3: V99 V987 V988
1: C988(V987 V988)
id:794 level: 397
3: V99 V193 V194
1: C194(V193 V194)
2: V99 V988
0:
2: V99 V193
0:
id:795 level: 398
3: V99 V988 V989
1: C989(V988 V989)
id:796 level: 398
3: V99 V192 V193
1: C193(V192 V193)
2: V99 V989
0:
2: V99 V192
0:
id:797 level: 399
3: V99 V989 V990
1: C990(V989 V990)
id:798 level: 399
3: V99 V191 V192
1: C192(V191 V192)
2: V99 V990
0:
2: V99 V191
0:
id:799 level: 400
3: V99 V990 V999
0:
id:800 level: 400
3: V99 V190 V191
1: C191(V190 V191)
2: V990 V999
0:
2: V99 V999
0:
2: V99 V190
0:
id:801 level: 401
3: V990 V991 V999
1: C991(V990 V991)
id:802 level: 401
3: V98 V99 V999
1: C99(V98 V99)
id:803 level: 401
3: V99 V189 V190
1: C190(V189 V190)
2: V991 V999
0:
2: V98 V999
0:
2: V99 V189
0:
id:804 level: 402
3: V991 V992 V999
1: C992(V991 V992)
id:805 level: 402
3: V97 V98 V999
1: C98(V97 V98)
id:806 level: 402
3: V99 V188 V189
1: C189(V188 V189)
2: V992 V999
0:
2: V97 V999
0:
2: V99 V188
0:
id:807 level: 403
3: V992 V993 V999
1: C993(V992 V993)
id:808 level: 403
3: V96 V97 V999
1: C97(V96 V97)
id:809 level: 403
3: V99 V187 V188
1: C188(V187 V188)
2: V993 V999
0:
2: V96 V999
0:
2: V99 V187
0:
id:810 level: 404
3: V993 V994 V999
1: C994(V993 V994)
id:811 level: 404
3: V95 V96 V999
1: C96(V95 V96)
id:812 level: 404
3: V99 V186 V187
1: C187(V186 V187)
2: V994 V999
0:
2: V95 V999
0:
2: V99 V186
0:

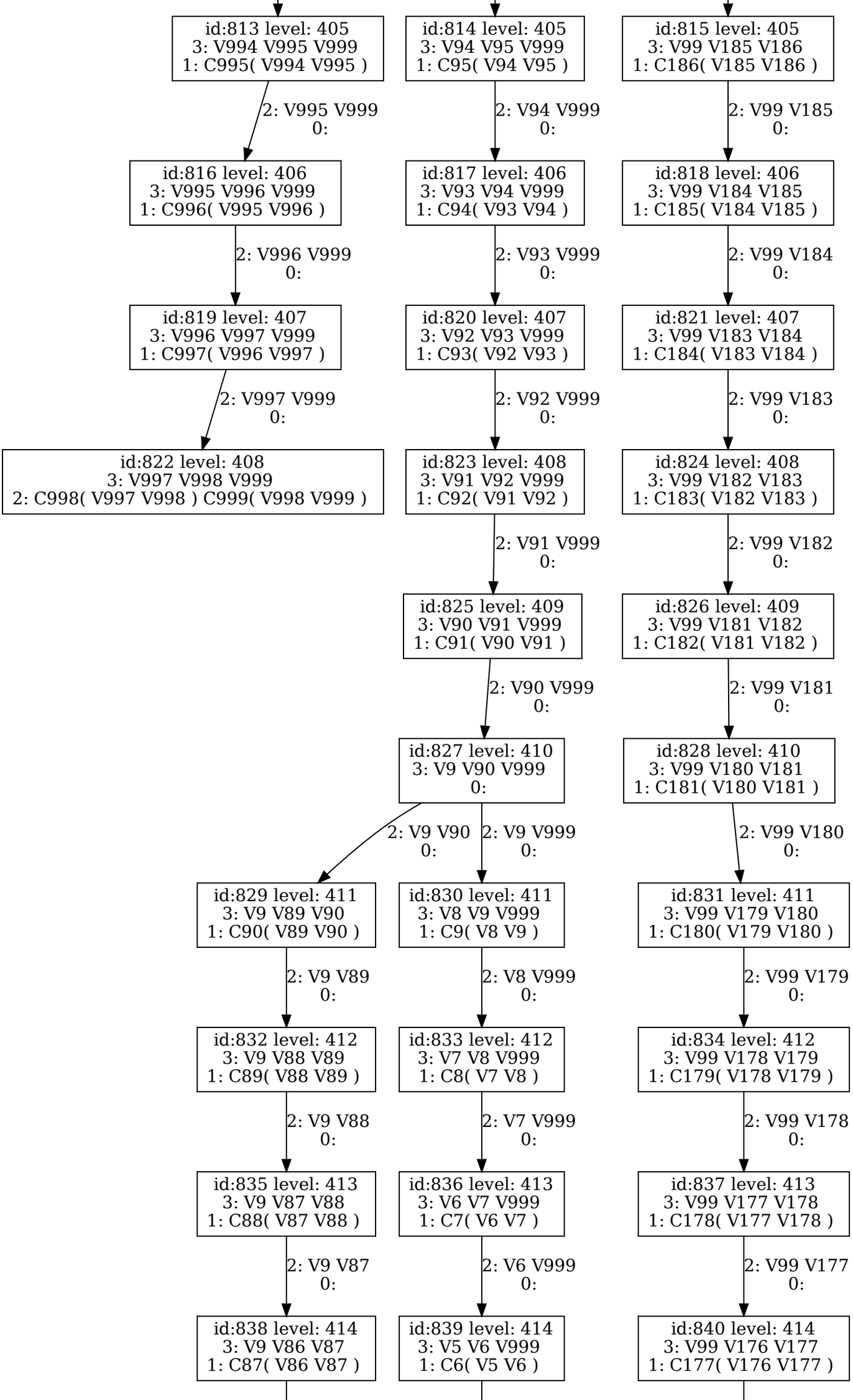
id:813 level: 405
3: V994 V995 V999
1: C995(V994 V995)
2: V995 V999
0:
id:816 level: 406
3: V995 V996 V999
1: C996(V995 V996)
2: V996 V999
0:
id:819 level: 407
3: V996 V997 V999
1: C997(V996 V997)
2: V997 V999
0:
id:822 level: 408
3: V997 V998 V999
2: C998(V997 V998) C999(V998 V999)
id:814 level: 405
3: V94 V95 V999
1: C95(V94 V95)
2: V94 V999
0:
id:817 level: 406
3: V93 V94 V999
1: C94(V93 V94)
2: V93 V999
0:
id:820 level: 407
3: V92 V93 V999
1: C93(V92 V93)
2: V92 V999
0:
id:823 level: 408
3: V91 V92 V999
1: C92(V91 V92)
2: V91 V999
0:
id:825 level: 409
3: V90 V91 V999
1: C91(V90 V91)
2: V90 V999
0:
id:827 level: 410
3: V9 V90 V999
0:
2: V9 V90
0:
2: V9 V999
0:
id:829 level: 411
3: V9 V89 V90
1: C90(V89 V90)
2: V9 V89
0:
id:832 level: 412
3: V9 V88 V89
1: C89(V88 V89)
2: V9 V88
0:
id:835 level: 413
3: V9 V87 V88
1: C88(V87 V88)
2: V9 V87
0:
id:838 level: 414
3: V9 V86 V87
1: C87(V86 V87)
id:830 level: 411
3: V8 V9 V999
1: C9(V8 V9)
2: V8 V999
0:
id:833 level: 412
3: V7 V8 V999
1: C8(V7 V8)
2: V7 V999
0:
id:836 level: 413
3: V6 V7 V999
1: C7(V6 V7)
2: V6 V999
0:
id:839 level: 414
3: V5 V6 V999
1: C6(V5 V6)
id:815 level: 405
3: V99 V185 V186
1: C186(V185 V186)
2: V99 V185
0:
id:818 level: 406
3: V99 V184 V185
1: C185(V184 V185)
2: V99 V184
0:
id:821 level: 407
3: V99 V183 V184
1: C184(V183 V184)
2: V99 V183
0:
id:824 level: 408
3: V99 V182 V183
1: C183(V182 V183)
2: V99 V182
0:
id:826 level: 409
3: V99 V181 V182
1: C182(V181 V182)
2: V99 V181
0:
id:828 level: 410
3: V99 V180 V181
1: C181(V180 V181)
2: V99 V180
0:
id:831 level: 411
3: V99 V179 V180
1: C180(V179 V180)
2: V99 V179
0:
id:834 level: 412
3: V99 V178 V179
1: C179(V178 V179)
2: V99 V178
0:
id:837 level: 413
3: V99 V177 V178
1: C178(V177 V178)
2: V99 V177
0:
id:840 level: 414
3: V99 V176 V177
1: C177(V176 V177)

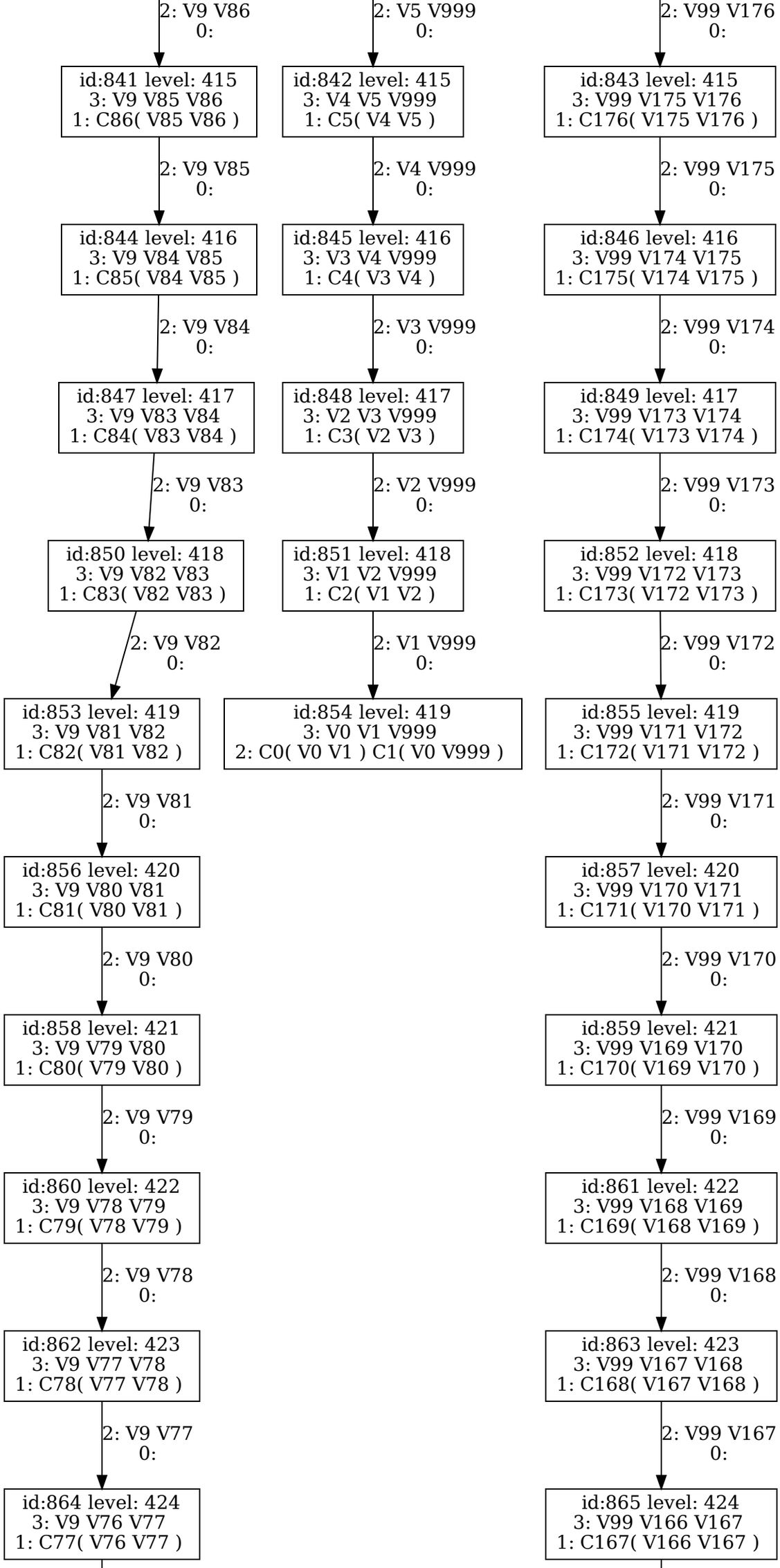
2: V9 V86
0:
2: V5 V999
0:
2: V99 V176
0:
id:841 level: 415
3: V9 V85 V86
1: C86(V85 V86)
id:842 level: 415
3: V4 V5 V999
1: C5(V4 V5)
id:843 level: 415
3: V99 V175 V176
1: C176(V175 V176)
2: V9 V85
0:
2: V4 V999
0:
2: V99 V175
0:
id:844 level: 416
3: V9 V84 V85
1: C85(V84 V85)
id:845 level: 416
3: V3 V4 V999
1: C4(V3 V4)
id:846 level: 416
3: V99 V174 V175
1: C175(V174 V175)
2: V9 V84
0:
2: V3 V999
0:
2: V99 V174
0:
id:847 level: 417
3: V9 V83 V84
1: C84(V83 V84)
id:848 level: 417
3: V2 V3 V999
1: C3(V2 V3)
id:849 level: 417
3: V99 V173 V174
1: C174(V173 V174)
2: V9 V83
0:
2: V2 V999
0:
2: V99 V173
0:
id:850 level: 418
3: V9 V82 V83
1: C83(V82 V83)
id:851 level: 418
3: V1 V2 V999
1: C2(V1 V2)
id:852 level: 418
3: V99 V172 V173
1: C173(V172 V173)
2: V9 V82
0:
2: V1 V999
0:
2: V99 V172
0:
id:853 level: 419
3: V9 V81 V82
1: C82(V81 V82)
id:854 level: 419
3: V0 V1 V999
2: C0(V0 V1) C1(V0 V999)
id:855 level: 419
3: V99 V171 V172
1: C172(V171 V172)
2: V9 V81
0:
2: V99 V171
0:
id:856 level: 420
3: V9 V80 V81
1: C81(V80 V81)
id:857 level: 420
3: V99 V170 V171
1: C171(V170 V171)
2: V9 V80
0:
2: V99 V170
0:
id:858 level: 421
3: V9 V79 V80
1: C80(V79 V80)
id:859 level: 421
3: V99 V169 V170
1: C170(V169 V170)
2: V9 V79
0:
2: V99 V169
0:
id:860 level: 422
3: V9 V78 V79
1: C79(V78 V79)
id:861 level: 422
3: V99 V168 V169
1: C169(V168 V169)
2: V9 V78
0:
2: V99 V168
0:
id:862 level: 423
3: V9 V77 V78
1: C78(V77 V78)
id:863 level: 423
3: V99 V167 V168
1: C168(V167 V168)
2: V9 V77
0:
2: V99 V167
0:
id:864 level: 424
3: V9 V76 V77
1: C77(V76 V77)
id:865 level: 424
3: V99 V166 V167
1: C167(V166 V167)

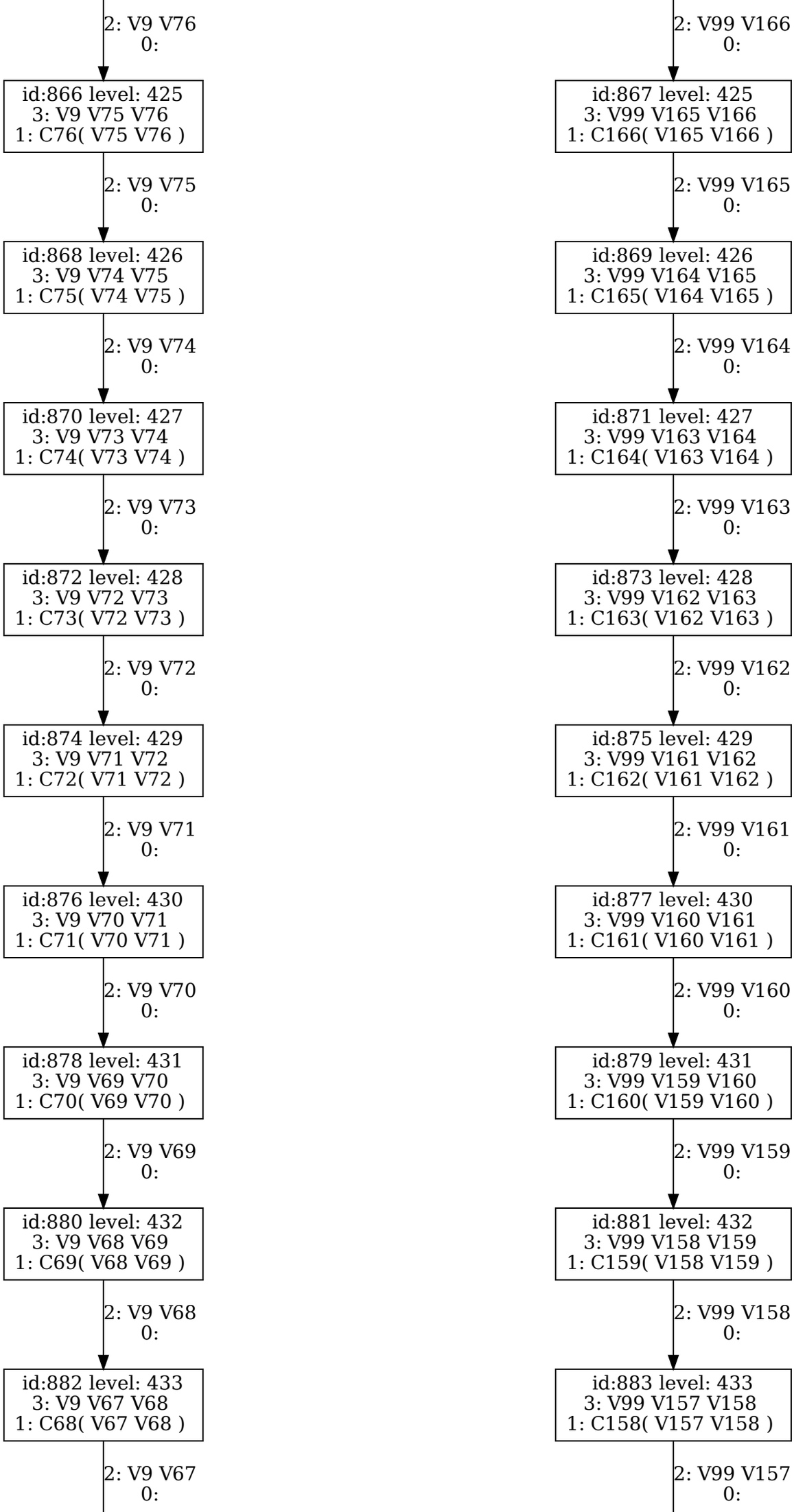
2: V9 V76
0:
id:866 level: 425
3: V9 V75 V76
1: C76(V75 V76)
2: V9 V75
0:
id:868 level: 426
3: V9 V74 V75
1: C75(V74 V75)
2: V9 V74
0:
id:870 level: 427
3: V9 V73 V74
1: C74(V73 V74)
2: V9 V73
0:
id:872 level: 428
3: V9 V72 V73
1: C73(V72 V73)
2: V9 V72
0:
id:874 level: 429
3: V9 V71 V72
1: C72(V71 V72)
2: V9 V71
0:
id:876 level: 430
3: V9 V70 V71
1: C71(V70 V71)
2: V9 V70
0:
id:878 level: 431
3: V9 V69 V70
1: C70(V69 V70)
2: V9 V69
0:
id:880 level: 432
3: V9 V68 V69
1: C69(V68 V69)
2: V9 V68
0:
id:882 level: 433
3: V9 V67 V68
1: C68(V67 V68)
2: V9 V67
0:
2: V99 V166
0:
id:867 level: 425
3: V99 V165 V166
1: C166(V165 V166)
2: V99 V165
0:
id:869 level: 426
3: V99 V164 V165
1: C165(V164 V165)
2: V99 V164
0:
id:871 level: 427
3: V99 V163 V164
1: C164(V163 V164)
2: V99 V163
0:
id:873 level: 428
3: V99 V162 V163
1: C163(V162 V163)
2: V99 V162
0:
id:875 level: 429
3: V99 V161 V162
1: C162(V161 V162)
2: V99 V161
0:
id:877 level: 430
3: V99 V160 V161
1: C161(V160 V161)
2: V99 V160
0:
id:879 level: 431
3: V99 V159 V160
1: C160(V159 V160)
2: V99 V159
0:
id:881 level: 432
3: V99 V158 V159
1: C159(V158 V159)
2: V99 V158
0:
id:883 level: 433
3: V99 V157 V158
1: C158(V157 V158)
2: V99 V157
0:

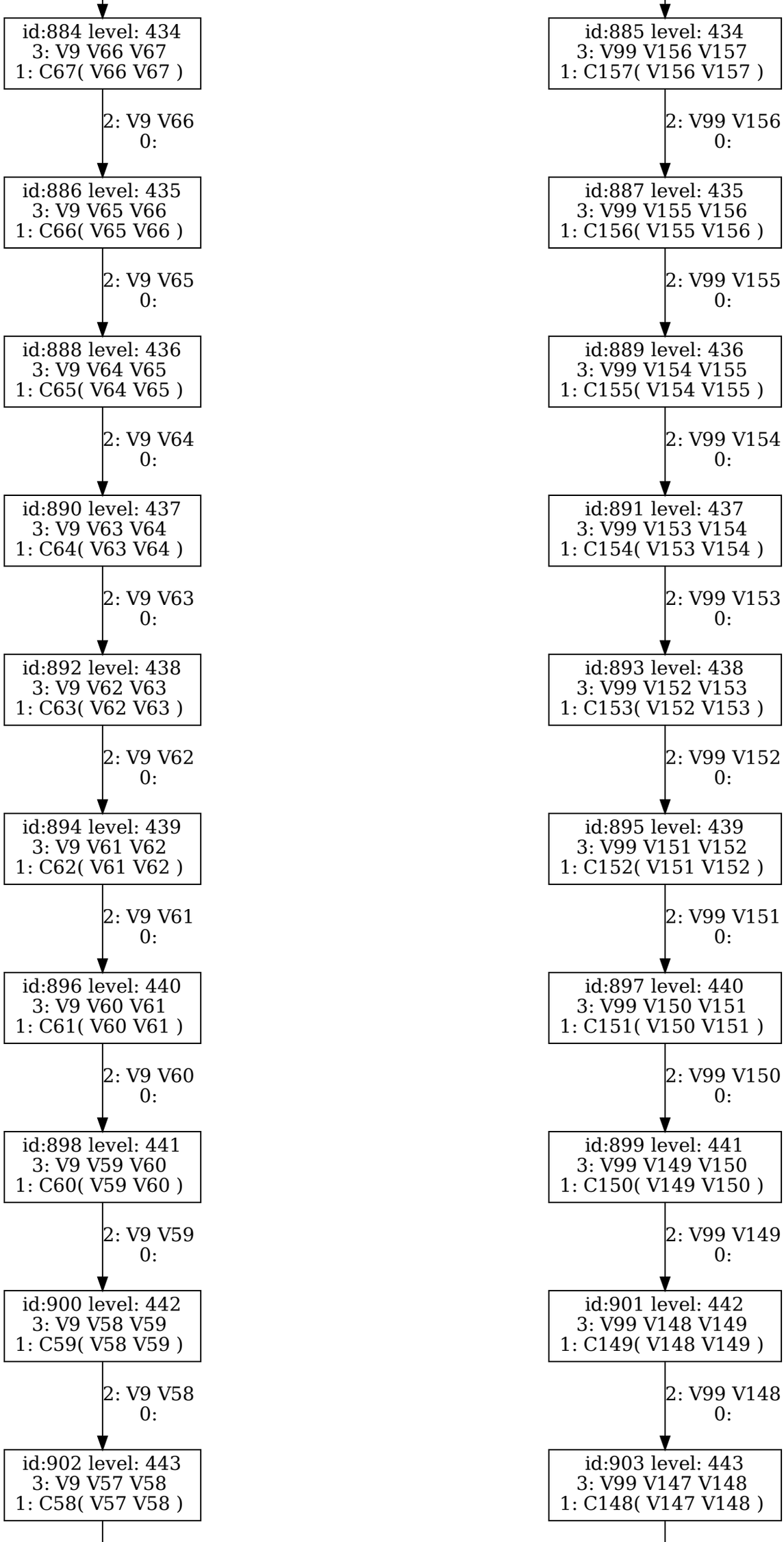
id:884 level: 434
3: V9 V66 V67
1: C67(V66 V67)
2: V9 V66
0:
id:885 level: 434
3: V99 V156 V157
1: C157(V156 V157)
2: V99 V156
0:
id:886 level: 435
3: V9 V65 V66
1: C66(V65 V66)
2: V9 V65
0:
id:887 level: 435
3: V99 V155 V156
1: C156(V155 V156)
2: V99 V155
0:
id:888 level: 436
3: V9 V64 V65
1: C65(V64 V65)
2: V9 V64
0:
id:889 level: 436
3: V99 V154 V155
1: C155(V154 V155)
2: V99 V154
0:
id:890 level: 437
3: V9 V63 V64
1: C64(V63 V64)
2: V9 V63
0:
id:891 level: 437
3: V99 V153 V154
1: C154(V153 V154)
2: V99 V153
0:
id:892 level: 438
3: V9 V62 V63
1: C63(V62 V63)
2: V9 V62
0:
id:893 level: 438
3: V99 V152 V153
1: C153(V152 V153)
2: V99 V152
0:
id:894 level: 439
3: V9 V61 V62
1: C62(V61 V62)
2: V9 V61
0:
id:895 level: 439
3: V99 V151 V152
1: C152(V151 V152)
2: V99 V151
0:
id:896 level: 440
3: V9 V60 V61
1: C61(V60 V61)
2: V9 V60
0:
id:897 level: 440
3: V99 V150 V151
1: C151(V150 V151)
2: V99 V150
0:
id:898 level: 441
3: V9 V59 V60
1: C60(V59 V60)
2: V9 V59
0:
id:899 level: 441
3: V99 V149 V150
1: C150(V149 V150)
2: V99 V149
0:
id:900 level: 442
3: V9 V58 V59
1: C59(V58 V59)
2: V9 V58
0:
id:901 level: 442
3: V99 V148 V149
1: C149(V148 V149)
2: V99 V148
0:
id:902 level: 443
3: V9 V57 V58
1: C58(V57 V58)
id:903 level: 443
3: V99 V147 V148
1: C148(V147 V148)

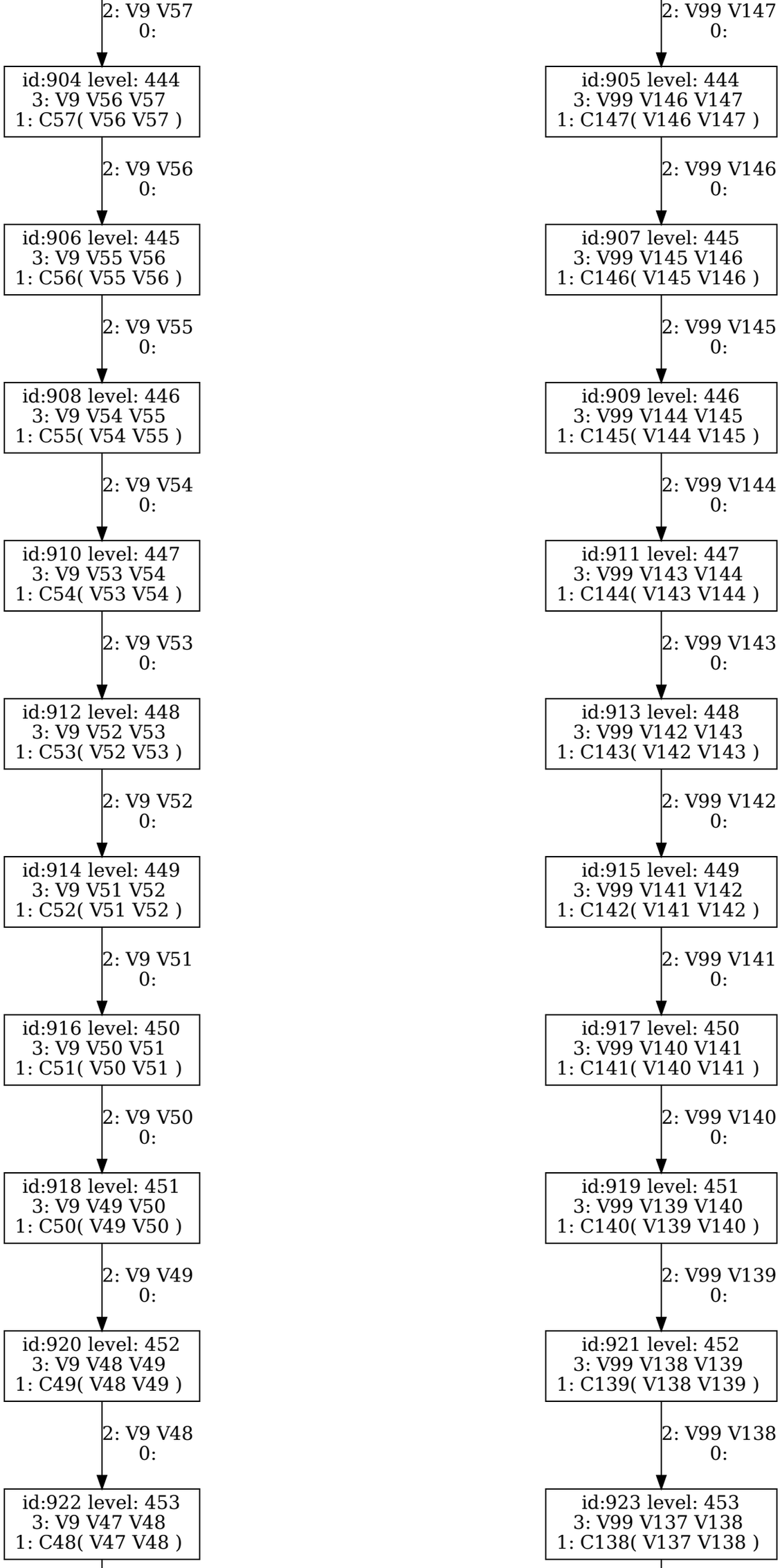
2: V9 V57
0:
id:904 level: 444
3: V9 V56 V57
1: C57(V56 V57)
2: V9 V56
0:
id:906 level: 445
3: V9 V55 V56
1: C56(V55 V56)
2: V9 V55
0:
id:908 level: 446
3: V9 V54 V55
1: C55(V54 V55)
2: V9 V54
0:
id:910 level: 447
3: V9 V53 V54
1: C54(V53 V54)
2: V9 V53
0:
id:912 level: 448
3: V9 V52 V53
1: C53(V52 V53)
2: V9 V52
0:
id:914 level: 449
3: V9 V51 V52
1: C52(V51 V52)
2: V9 V51
0:
id:916 level: 450
3: V9 V50 V51
1: C51(V50 V51)
2: V9 V50
0:
id:918 level: 451
3: V9 V49 V50
1: C50(V49 V50)
2: V9 V49
0:
id:920 level: 452
3: V9 V48 V49
1: C49(V48 V49)
2: V9 V48
0:
id:922 level: 453
3: V9 V47 V48
1: C48(V47 V48)
2: V99 V147
0:
id:905 level: 444
3: V99 V146 V147
1: C147(V146 V147)
2: V99 V146
0:
id:907 level: 445
3: V99 V145 V146
1: C146(V145 V146)
2: V99 V145
0:
id:909 level: 446
3: V99 V144 V145
1: C145(V144 V145)
2: V99 V144
0:
id:911 level: 447
3: V99 V143 V144
1: C144(V143 V144)
2: V99 V143
0:
id:913 level: 448
3: V99 V142 V143
1: C143(V142 V143)
2: V99 V142
0:
id:915 level: 449
3: V99 V141 V142
1: C142(V141 V142)
2: V99 V141
0:
id:917 level: 450
3: V99 V140 V141
1: C141(V140 V141)
2: V99 V140
0:
id:919 level: 451
3: V99 V139 V140
1: C140(V139 V140)
2: V99 V139
0:
id:921 level: 452
3: V99 V138 V139
1: C139(V138 V139)
2: V99 V138
0:
id:923 level: 453
3: V99 V137 V138
1: C138(V137 V138)

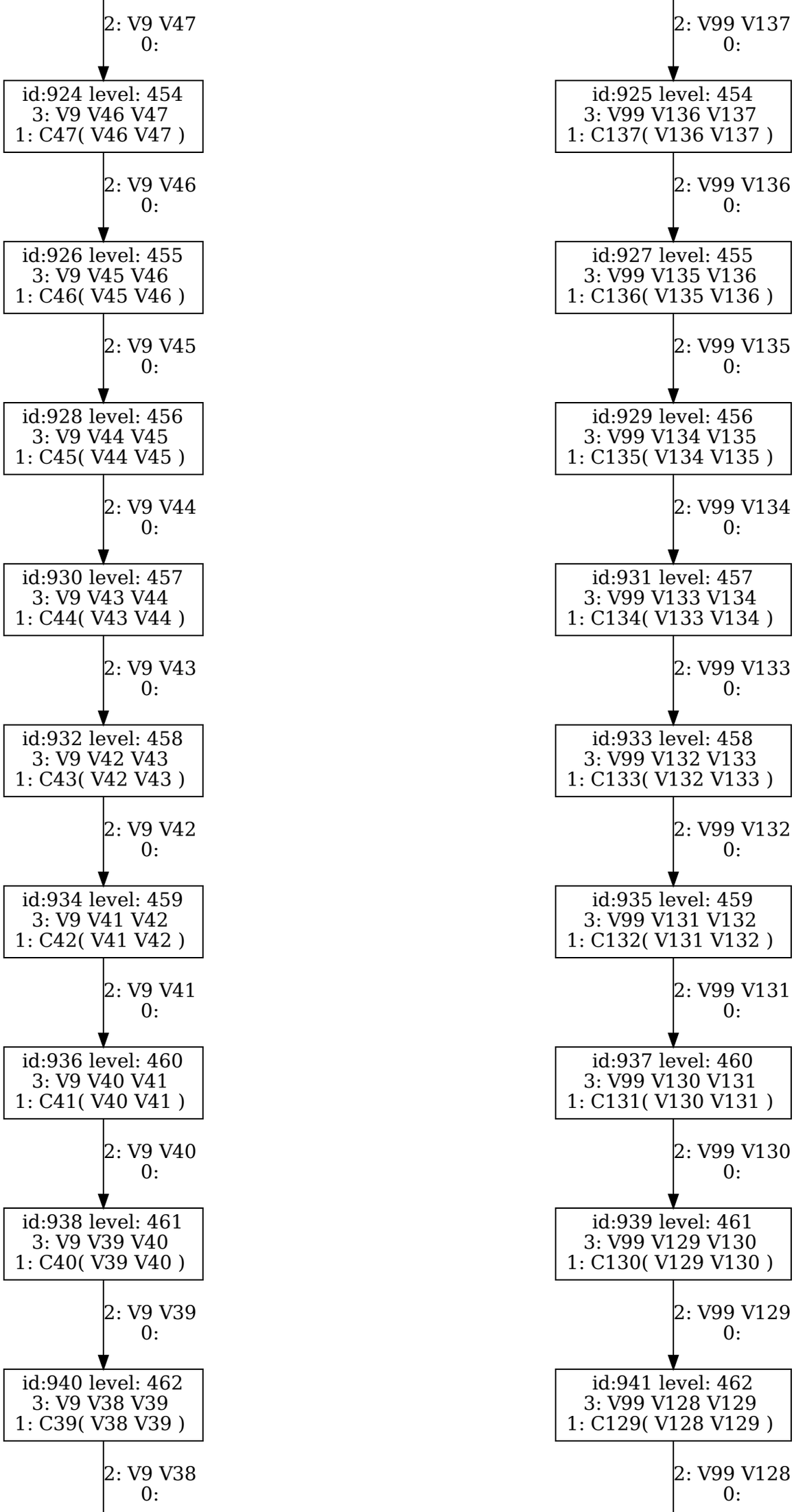
2: V9 V47
0:
id:924 level: 454
3: V9 V46 V47
1: C47(V46 V47)
2: V9 V46
0:
id:926 level: 455
3: V9 V45 V46
1: C46(V45 V46)
2: V9 V45
0:
id:928 level: 456
3: V9 V44 V45
1: C45(V44 V45)
2: V9 V44
0:
id:930 level: 457
3: V9 V43 V44
1: C44(V43 V44)
2: V9 V43
0:
id:932 level: 458
3: V9 V42 V43
1: C43(V42 V43)
2: V9 V42
0:
id:934 level: 459
3: V9 V41 V42
1: C42(V41 V42)
2: V9 V41
0:
id:936 level: 460
3: V9 V40 V41
1: C41(V40 V41)
2: V9 V40
0:
id:938 level: 461
3: V9 V39 V40
1: C40(V39 V40)
2: V9 V39
0:
id:940 level: 462
3: V9 V38 V39
1: C39(V38 V39)
2: V9 V38
0:
2: V99 V137
0:
id:925 level: 454
3: V99 V136 V137
1: C137(V136 V137)
2: V99 V136
0:
id:927 level: 455
3: V99 V135 V136
1: C136(V135 V136)
2: V99 V135
0:
id:929 level: 456
3: V99 V134 V135
1: C135(V134 V135)
2: V99 V134
0:
id:931 level: 457
3: V99 V133 V134
1: C134(V133 V134)
2: V99 V133
0:
id:933 level: 458
3: V99 V132 V133
1: C133(V132 V133)
2: V99 V132
0:
id:935 level: 459
3: V99 V131 V132
1: C132(V131 V132)
2: V99 V131
0:
id:937 level: 460
3: V99 V130 V131
1: C131(V130 V131)
2: V99 V130
0:
id:939 level: 461
3: V99 V129 V130
1: C130(V129 V130)
2: V99 V129
0:
id:941 level: 462
3: V99 V128 V129
1: C129(V128 V129)
2: V99 V128
0:

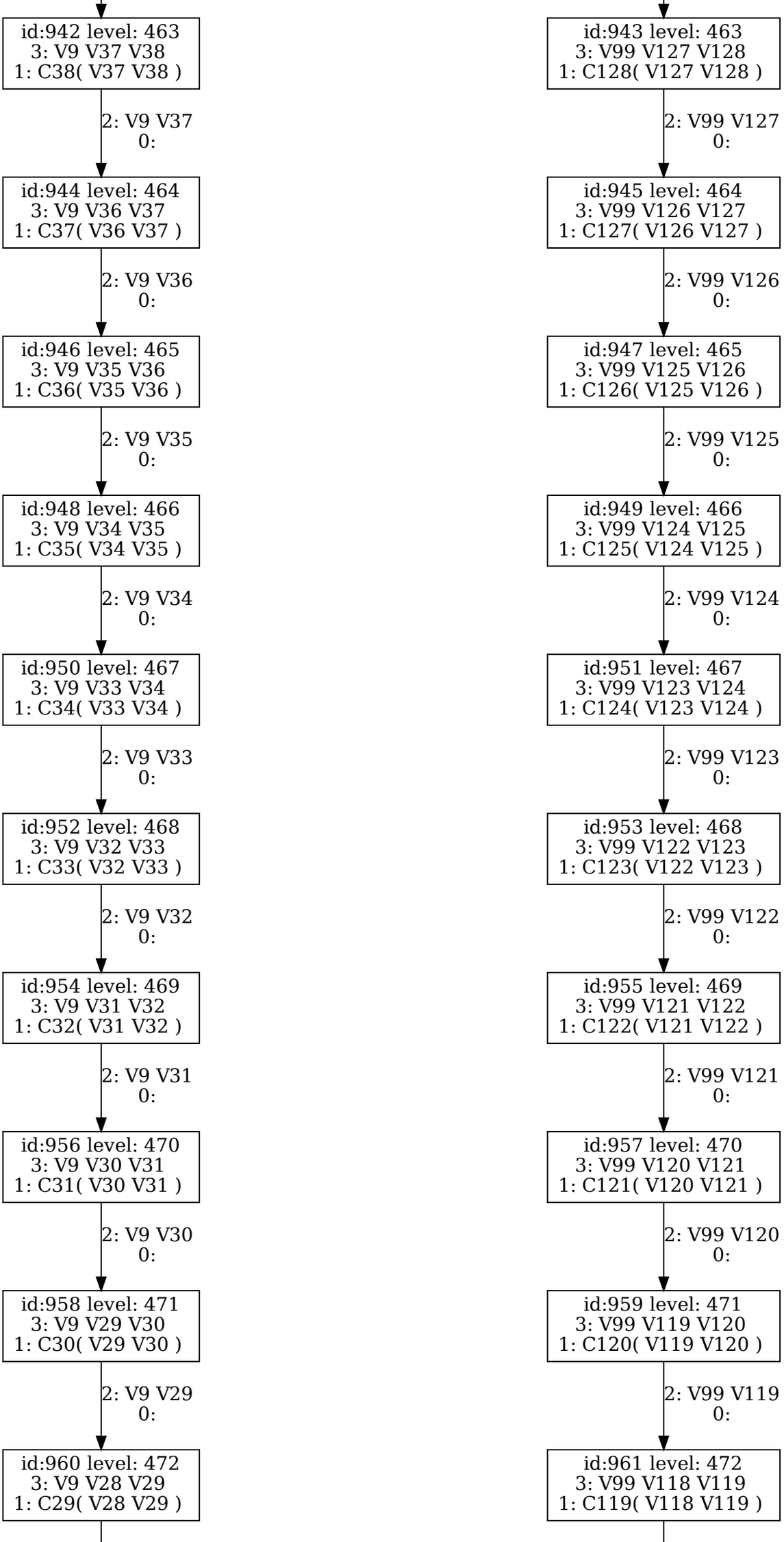
id:942 level: 463
3: V9 V37 V38
1: C38(V37 V38)
2: V9 V37
0:
id:943 level: 463
3: V99 V127 V128
1: C128(V127 V128)
2: V99 V127
0:
id:944 level: 464
3: V9 V36 V37
1: C37(V36 V37)
2: V9 V36
0:
id:945 level: 464
3: V99 V126 V127
1: C127(V126 V127)
2: V99 V126
0:
id:946 level: 465
3: V9 V35 V36
1: C36(V35 V36)
2: V9 V35
0:
id:947 level: 465
3: V99 V125 V126
1: C126(V125 V126)
2: V99 V125
0:
id:948 level: 466
3: V9 V34 V35
1: C35(V34 V35)
2: V9 V34
0:
id:949 level: 466
3: V99 V124 V125
1: C125(V124 V125)
2: V99 V124
0:
id:950 level: 467
3: V9 V33 V34
1: C34(V33 V34)
2: V9 V33
0:
id:951 level: 467
3: V99 V123 V124
1: C124(V123 V124)
2: V99 V123
0:
id:952 level: 468
3: V9 V32 V33
1: C33(V32 V33)
2: V9 V32
0:
id:953 level: 468
3: V99 V122 V123
1: C123(V122 V123)
2: V99 V122
0:
id:954 level: 469
3: V9 V31 V32
1: C32(V31 V32)
2: V9 V31
0:
id:955 level: 469
3: V99 V121 V122
1: C122(V121 V122)
2: V99 V121
0:
id:956 level: 470
3: V9 V30 V31
1: C31(V30 V31)
2: V9 V30
0:
id:957 level: 470
3: V99 V120 V121
1: C121(V120 V121)
2: V99 V120
0:
id:958 level: 471
3: V9 V29 V30
1: C30(V29 V30)
2: V9 V29
0:
id:959 level: 471
3: V99 V119 V120
1: C120(V119 V120)
2: V99 V119
0:
id:960 level: 472
3: V9 V28 V29
1: C29(V28 V29)
id:961 level: 472
3: V99 V118 V119
1: C119(V118 V119)

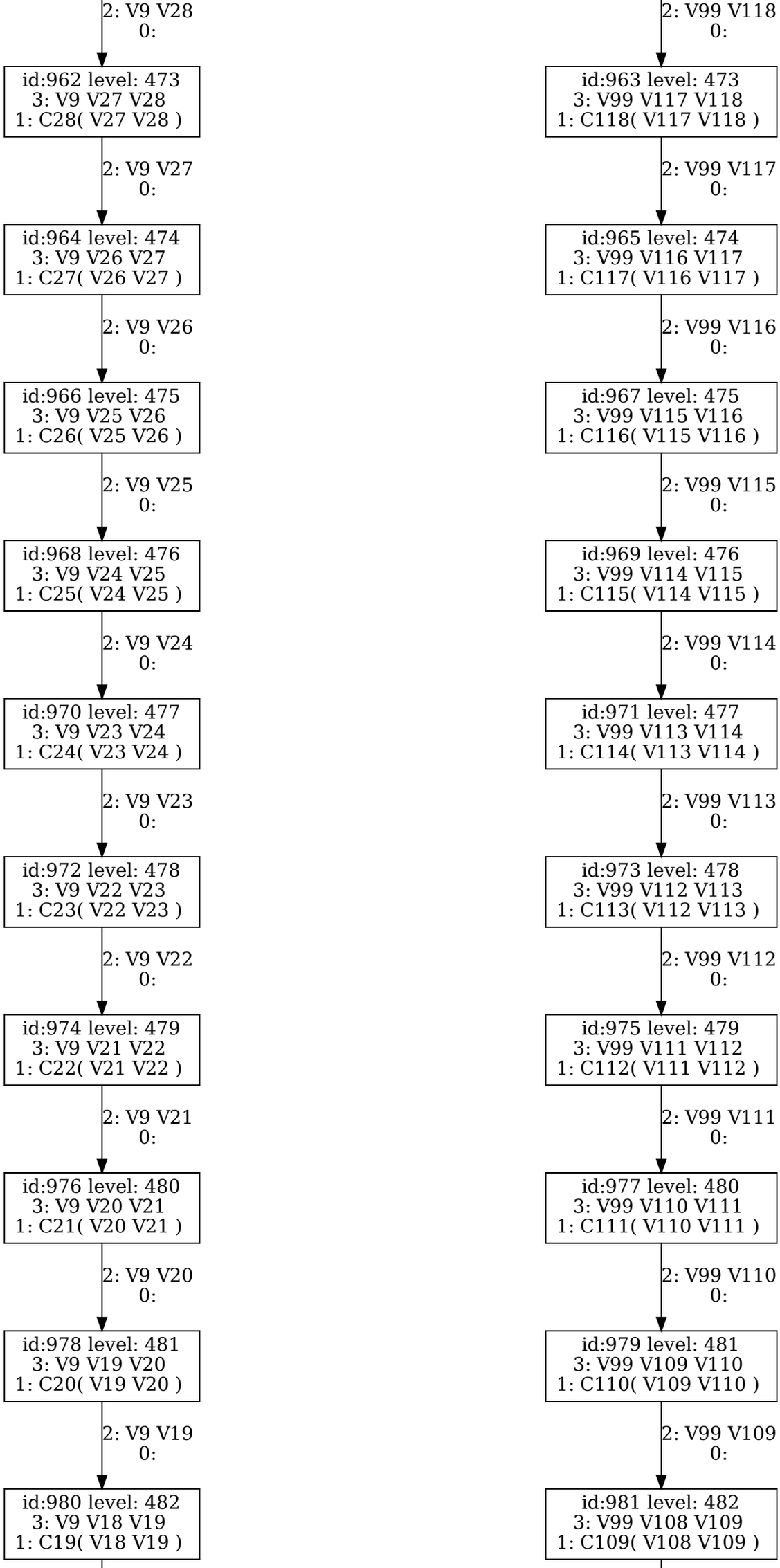
2: V9 V28
0:
id:962 level: 473
3: V9 V27 V28
1: C28(V27 V28)
2: V9 V27
0:
id:964 level: 474
3: V9 V26 V27
1: C27(V26 V27)
2: V9 V26
0:
id:966 level: 475
3: V9 V25 V26
1: C26(V25 V26)
2: V9 V25
0:
id:968 level: 476
3: V9 V24 V25
1: C25(V24 V25)
2: V9 V24
0:
id:970 level: 477
3: V9 V23 V24
1: C24(V23 V24)
2: V9 V23
0:
id:972 level: 478
3: V9 V22 V23
1: C23(V22 V23)
2: V9 V22
0:
id:974 level: 479
3: V9 V21 V22
1: C22(V21 V22)
2: V9 V21
0:
id:976 level: 480
3: V9 V20 V21
1: C21(V20 V21)
2: V9 V20
0:
id:978 level: 481
3: V9 V19 V20
1: C20(V19 V20)
2: V9 V19
0:
id:980 level: 482
3: V9 V18 V19
1: C19(V18 V19)
2: V99 V118
0:
id:963 level: 473
3: V99 V117 V118
1: C118(V117 V118)
2: V99 V117
0:
id:965 level: 474
3: V99 V116 V117
1: C117(V116 V117)
2: V99 V116
0:
id:967 level: 475
3: V99 V115 V116
1: C116(V115 V116)
2: V99 V115
0:
id:969 level: 476
3: V99 V114 V115
1: C115(V114 V115)
2: V99 V114
0:
id:971 level: 477
3: V99 V113 V114
1: C114(V113 V114)
2: V99 V113
0:
id:973 level: 478
3: V99 V112 V113
1: C113(V112 V113)
2: V99 V112
0:
id:975 level: 479
3: V99 V111 V112
1: C112(V111 V112)
2: V99 V111
0:
id:977 level: 480
3: V99 V110 V111
1: C111(V110 V111)
2: V99 V110
0:
id:979 level: 481
3: V99 V109 V110
1: C110(V109 V110)
2: V99 V109
0:
id:981 level: 482
3: V99 V108 V109
1: C109(V108 V109)

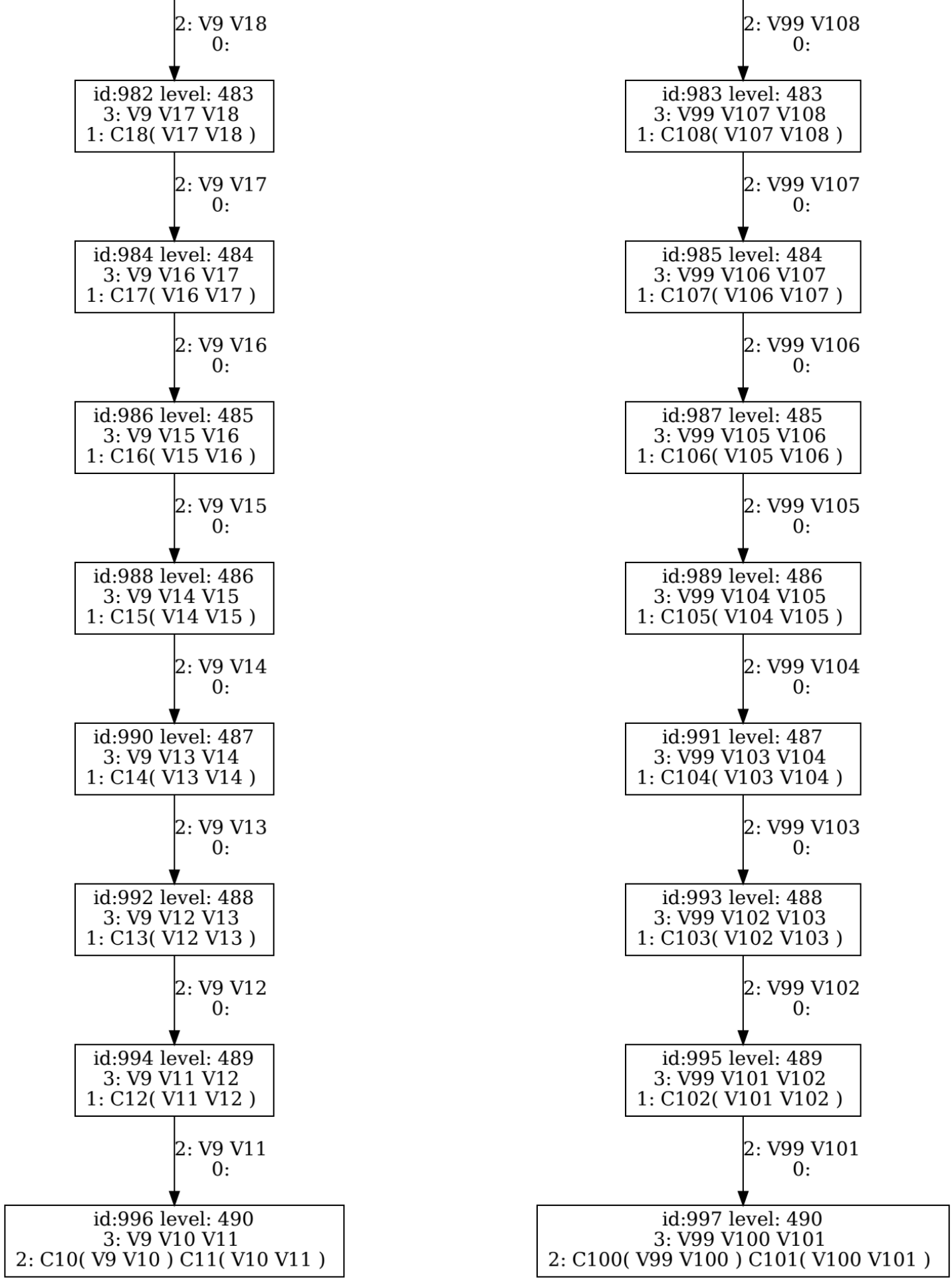
2: V9 V18
0:
id:982 level: 483
3: V9 V17 V18
1: C18(V17 V18)
2: V9 V17
0:
id:984 level: 484
3: V9 V16 V17
1: C17(V16 V17)
2: V9 V16
0:
id:986 level: 485
3: V9 V15 V16
1: C16(V15 V16)
2: V9 V15
0:
id:988 level: 486
3: V9 V14 V15
1: C15(V14 V15)
2: V9 V14
0:
id:990 level: 487
3: V9 V13 V14
1: C14(V13 V14)
2: V9 V13
0:
id:992 level: 488
3: V9 V12 V13
1: C13(V12 V13)
2: V9 V12
0:
id:994 level: 489
3: V9 V11 V12
1: C12(V11 V12)
2: V9 V11
0:
id:996 level: 490
3: V9 V10 V11
2: C10(V9 V10) C11(V10 V11)
2: V99 V108
0:
id:983 level: 483
3: V99 V107 V108
1: C108(V107 V108)
2: V99 V107
0:
id:985 level: 484
3: V99 V106 V107
1: C107(V106 V107)
2: V99 V106
0:
id:987 level: 485
3: V99 V105 V106
1: C106(V105 V106)
2: V99 V105
0:
id:989 level: 486
3: V99 V104 V105
1: C105(V104 V105)
2: V99 V104
0:
id:991 level: 487
3: V99 V103 V104
1: C104(V103 V104)
2: V99 V103
0:
id:993 level: 488
3: V99 V102 V103
1: C103(V102 V103)
2: V99 V102
0:
id:995 level: 489
3: V99 V101 V102
1: C102(V101 V102)
2: V99 V101
0:
id:997 level: 490
3: V99 V100 V101
2: C100(V99 V100) C101(V100 V101)