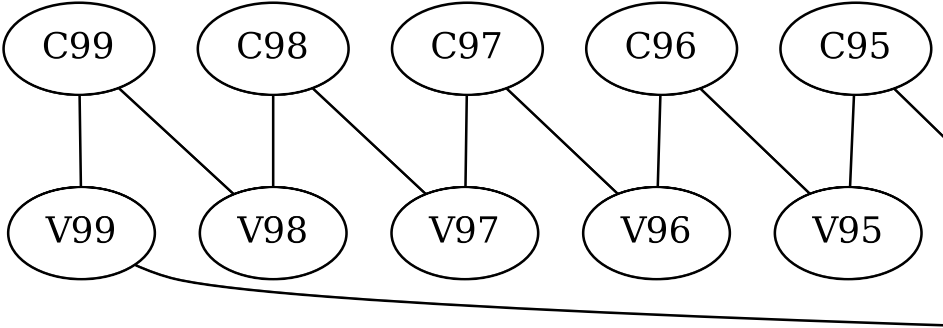
C99
C98
C97
C96
C95
V99
V98
V97
V96
V95

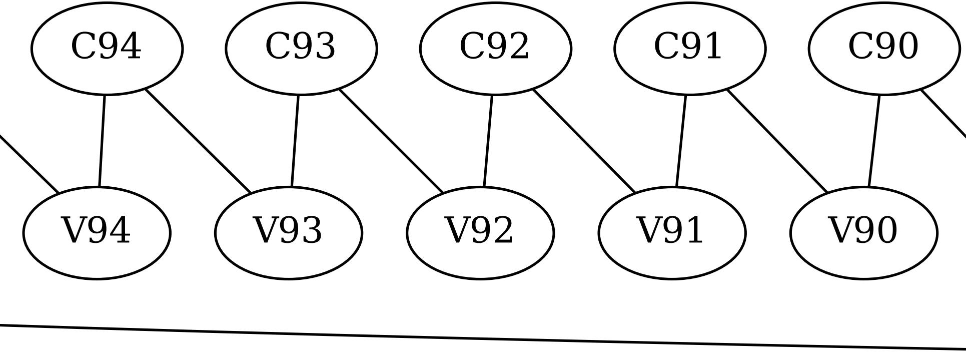
C94
C93
C92
C91
C90
V94
V93
V92
V91
V90

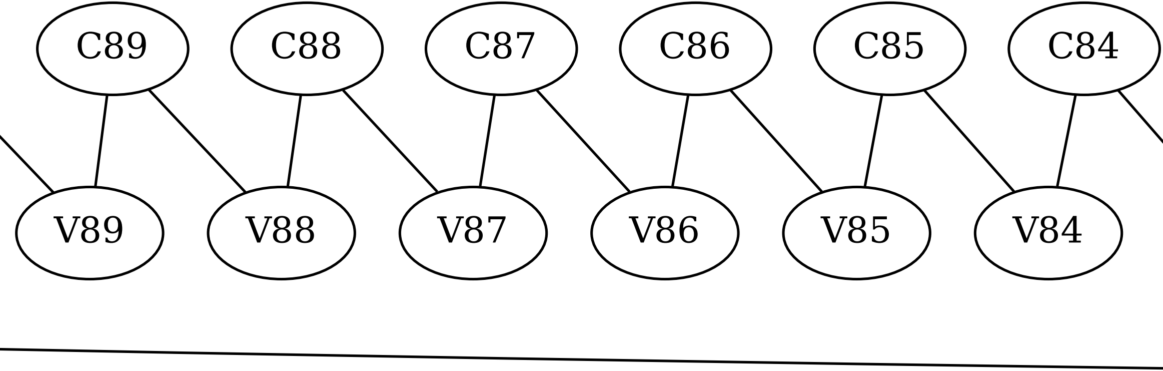
C89
C88
C87
C86
C85
C84
V89
V88
V87
V86
V85
V84

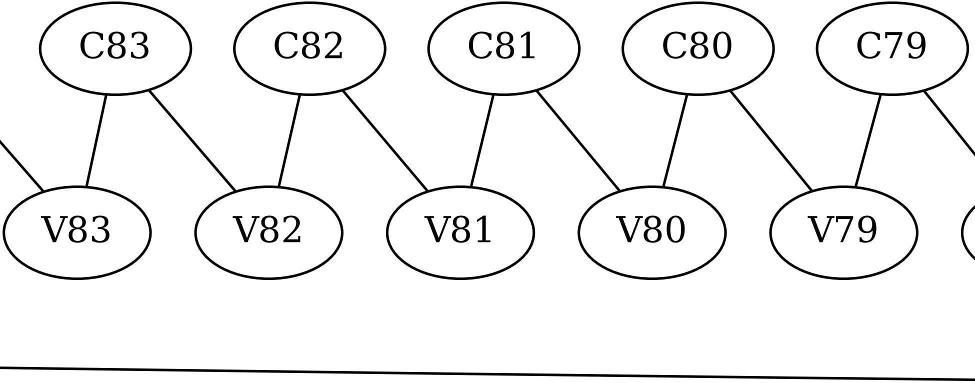
C83
C82
C81
C80
C79
V83
V82
V81
V80
V79

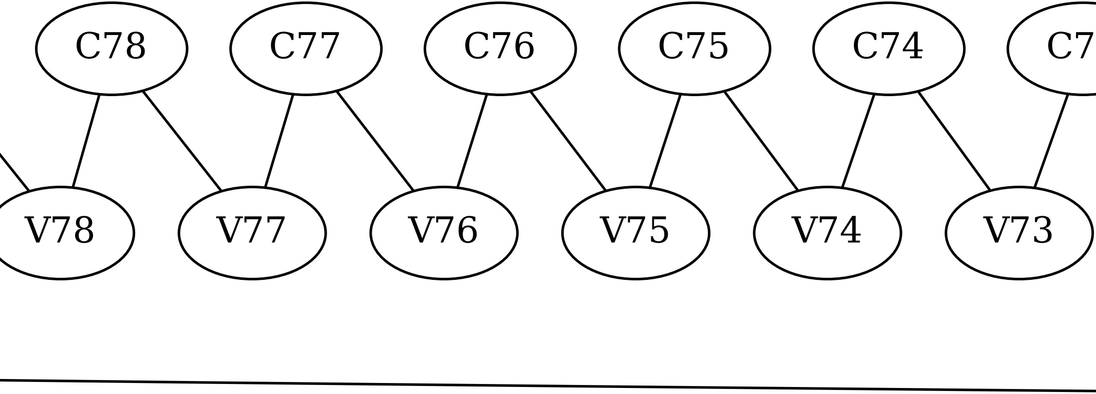
C78
C77
C76
C75
C74
C7
V78
V77
V76
V75
V74
V73

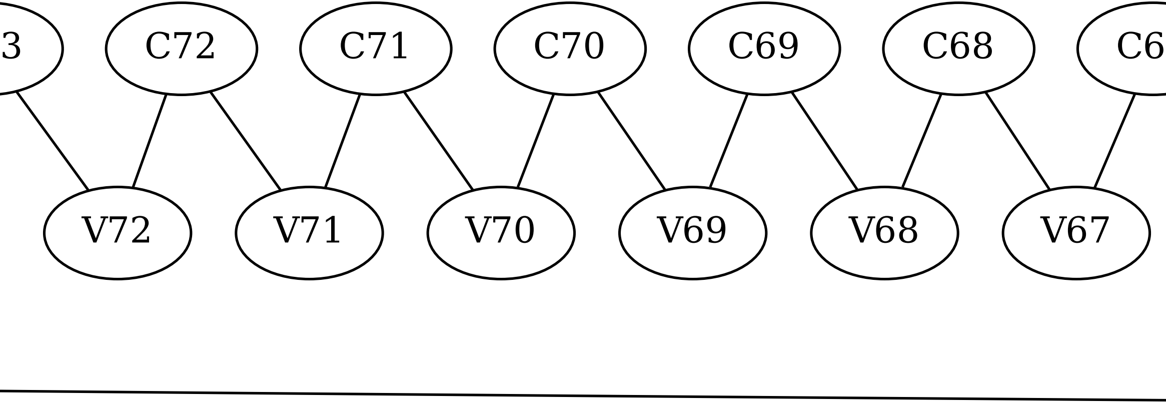
3
C72
C71
C70
C69
C68
C6
V72
V71
V70
V69
V68
V67

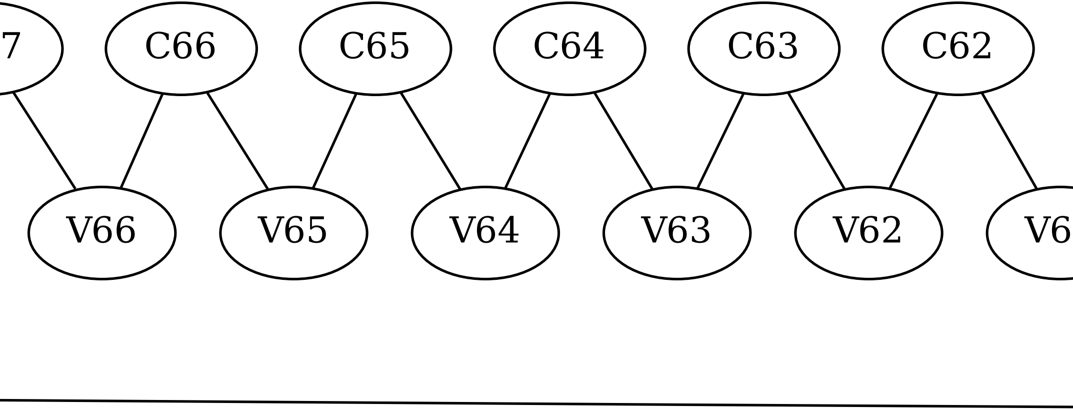
7
C66
C65
C64
C63
C62
V66
V65
V64
V63
V62
V6

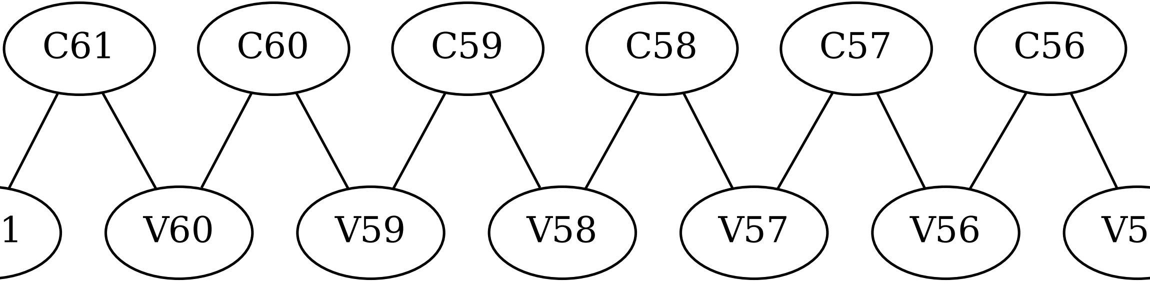
C61
C60
C59
C58
C57
C56
1
V60
V59
V58
V57
V56
V5

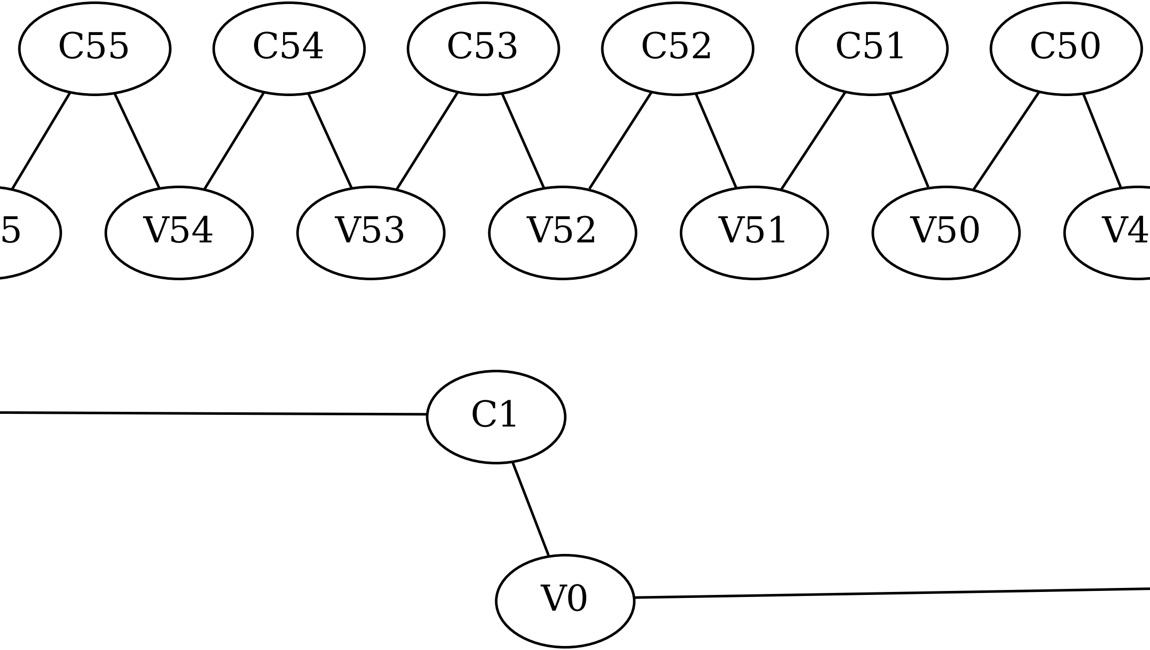
C55
C54
C53
C52
C51
C50
5
V54
V53
V52
V51
V50
V4
C1
V0

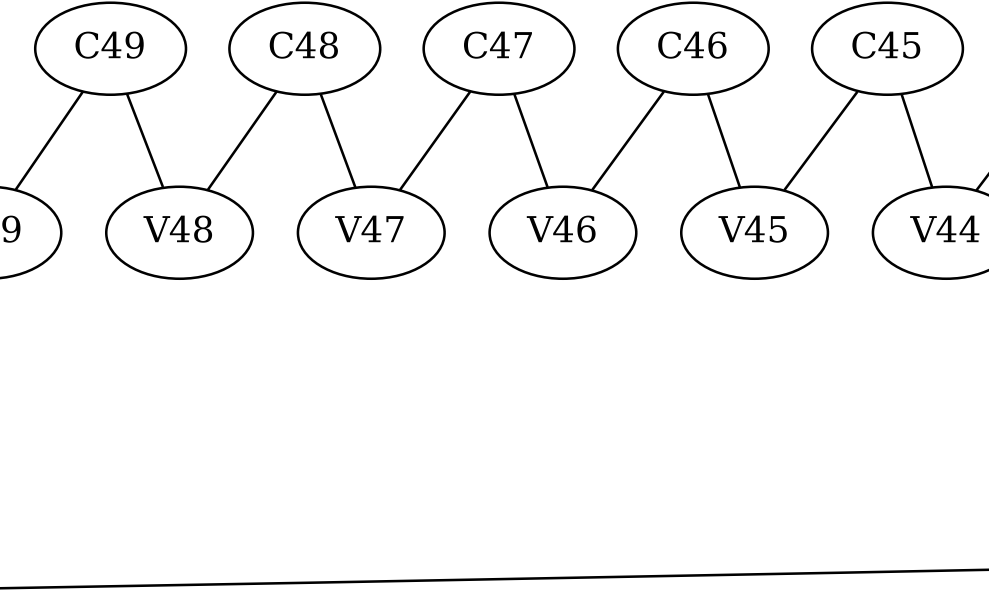
C49
C48
C47
C46
C45
9
V48
V47
V46
V45
V44

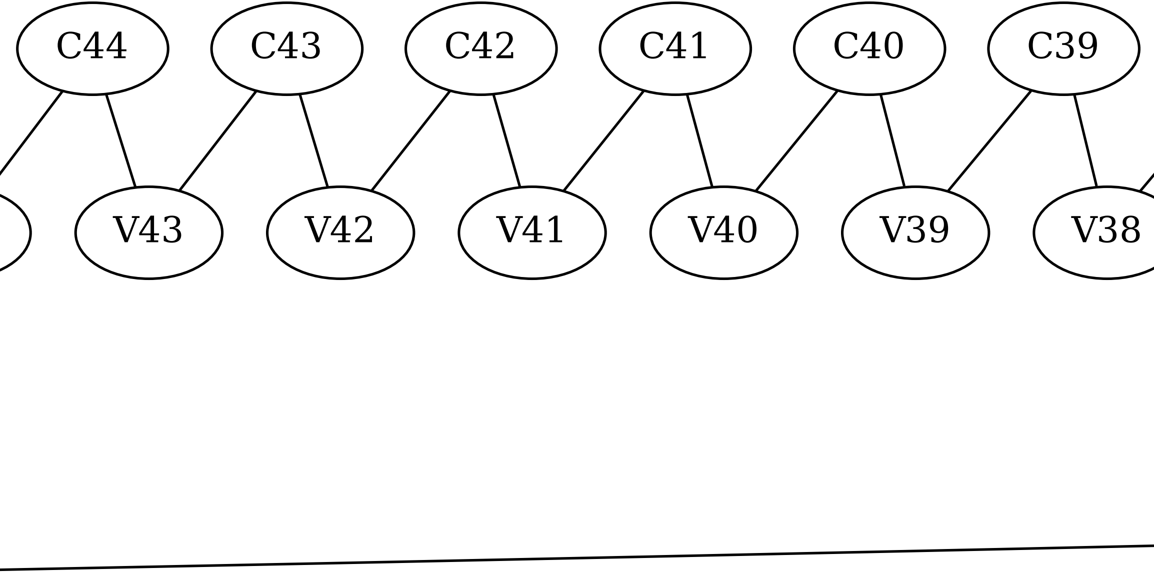
C44
C43
C42
C41
C40
C39
V43
V42
V41
V40
V39
V38

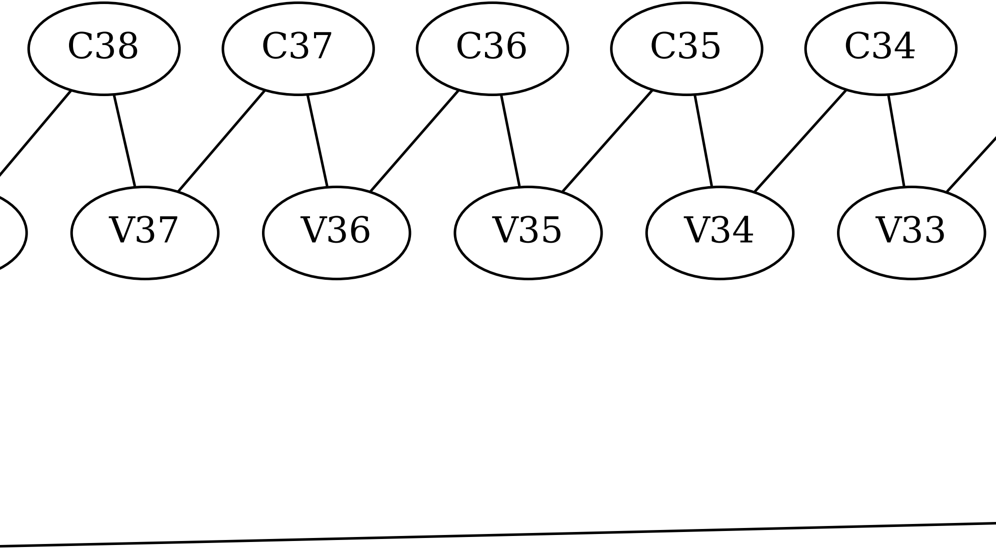
C38
C37
C36
C35
C34
V37
V36
V35
V34
V33

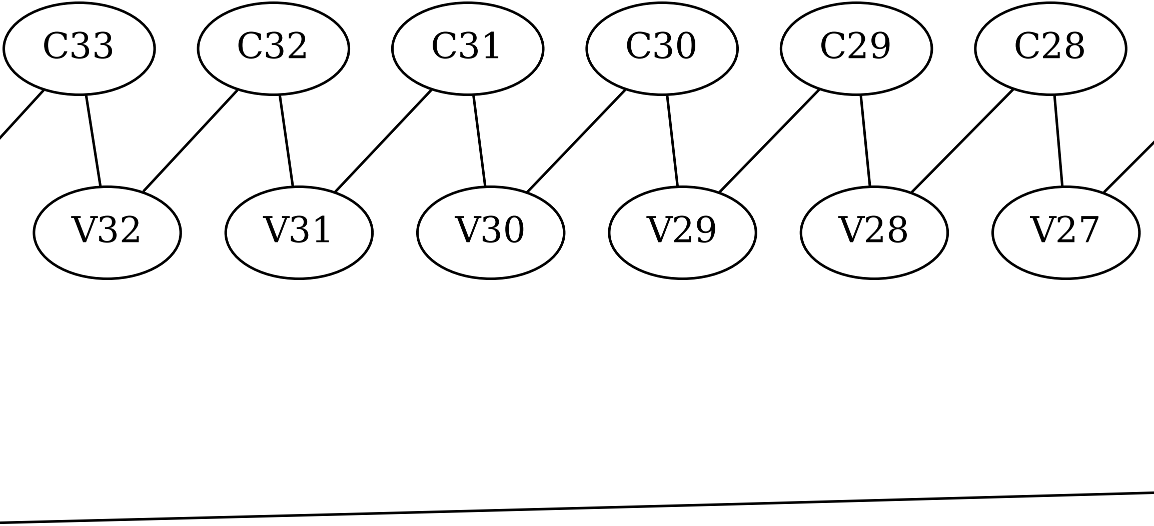
C33
C32
C31
C30
C29
C28
V32
V31
V30
V29
V28
V27

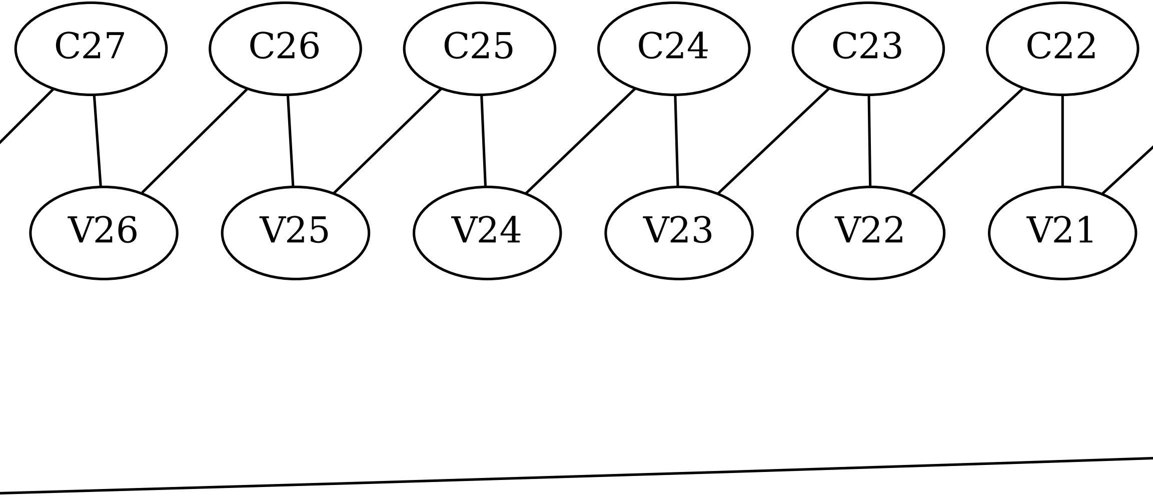
C27
C26
C25
C24
C23
C22
V26
V25
V24
V23
V22
V21

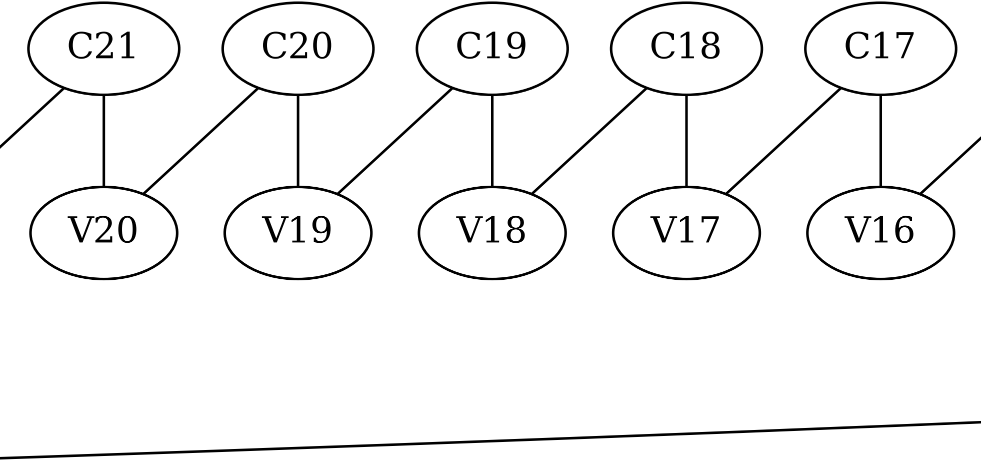
C21
C20
C19
C18
C17
V20
V19
V18
V17
V16

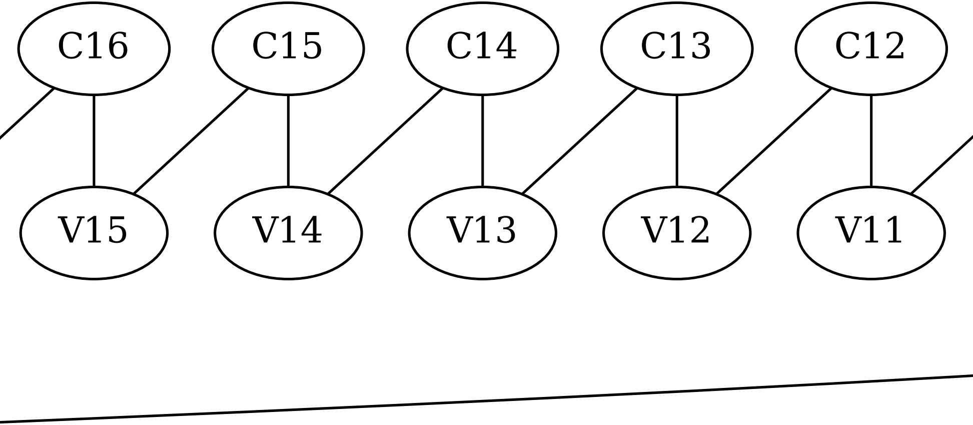
C16
C15
C14
C13
C12
V15
V14
V13
V12
V11

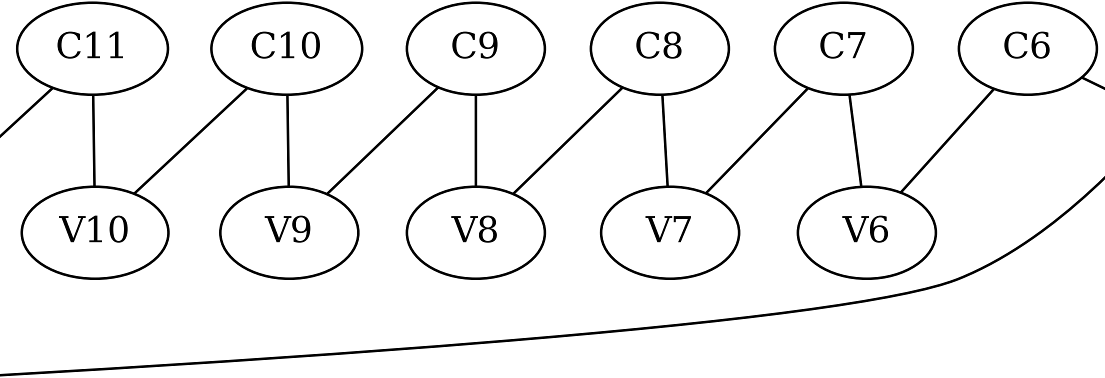
C11
C10
C9
C8
C7
C6
V10
V9
V8
V7
V6

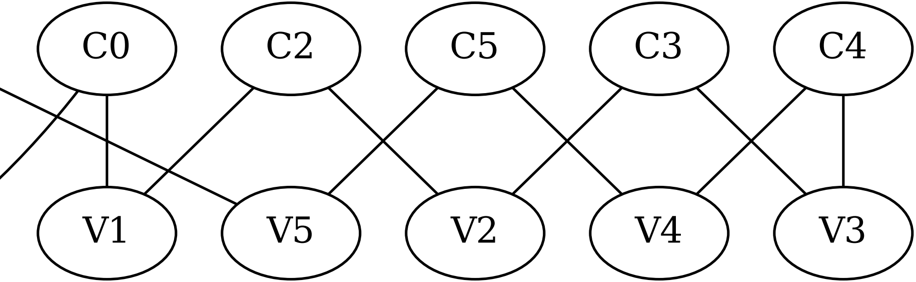
C0
C2
C5
C3
C4
V1
V5
V2
V4
V3