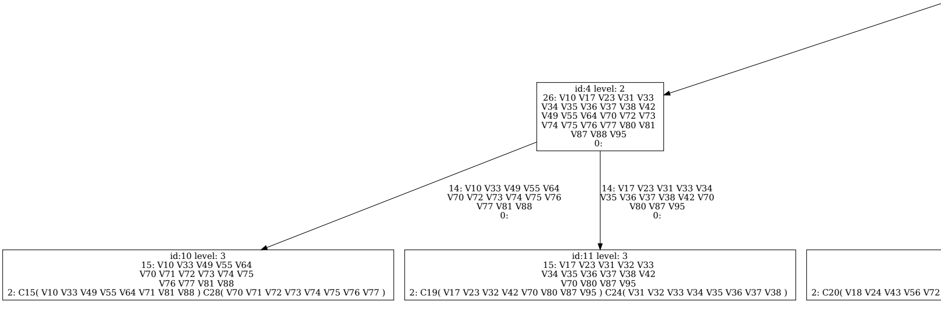
id:4 level: 2
26: V10 V17 V23 V31 V33
V34 V35 V36 V37 V38 V42
V49 V55 V64 V70 V72 V73
V74 V75 V76 V77 V80 V81
V87 V88 V95
0:
14: V10 V33 V49 V55 V64
V70 V72 V73 V74 V75 V76
V77 V81 V88
0:
14: V17 V23 V31 V33 V34
V35 V36 V37 V38 V42 V70
V80 V87 V95
0:
id:10 level: 3
15: V10 V33 V49 V55 V64
V70 V71 V72 V73 V74 V75
V76 V77 V81 V88
2: C15(V10 V33 V49 V55 V64 V71 V81 V88) C28(V70 V71 V72 V73 V74 V75 V76 V77)
id:11 level: 3
15: V17 V23 V31 V32 V33
V34 V35 V36 V37 V38 V42
V70 V80 V87 V95
2: C19(V17 V23 V32 V42 V70 V80 V87 V95) C24(V31 V32 V33 V34 V35 V36 V37 V38)
2: C20(V18 V24 V43 V56 V72

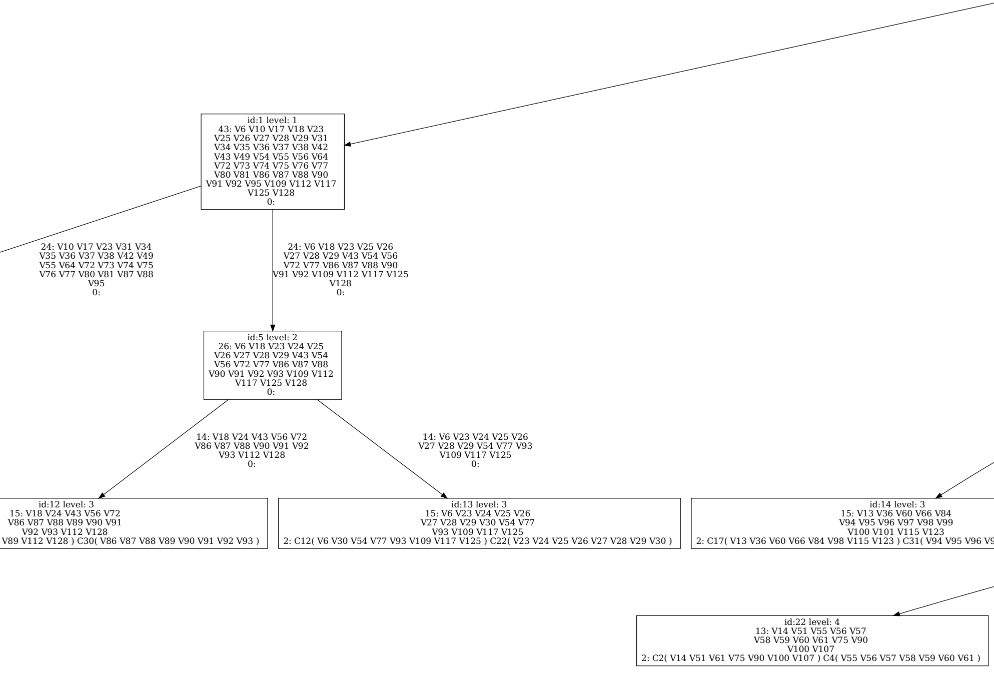
id:1 level: 1
43: V6 V10 V17 V18 V23 V25 V26 V27 V28 V29 V31 V34 V35 V36 V37 V38 V42 V43 V49 V54 V55 V56 V64 V72 V73 V74 V75 V76 V77 V80 V81 V86 V87 V88 V90 V91 V92 V95 V109 V112 V117 V125 V128
0:
24: V10 V17 V23 V31 V34 V35 V36 V37 V38 V42 V49 V55 V64 V72 V73 V74 V75 V76 V77 V80 V81 V87 V88 V95
0:
24: V6 V18 V23 V25 V26 V27 V28 V29 V43 V54 V56 V72 V77 V86 V87 V88 V90 V91 V92 V109 V112 V117 V125 V128
0:
id:5 level: 2
26: V6 V18 V23 V24 V25 V26 V27 V28 V29 V43 V54 V56 V72 V77 V86 V87 V88 V90 V91 V92 V93 V109 V112 V117 V125 V128
0:
14: V18 V24 V43 V56 V72 V86 V87 V88 V90 V91 V92 V93 V112 V128
0:
14: V6 V23 V24 V25 V26 V27 V28 V29 V54 V77 V93 V109 V117 V125
0:
id:12 level: 3
15: V18 V24 V43 V56 V72 V86 V87 V88 V89 V90 V91 V92 V93 V112 V128
V89 V112 V128) C30(V86 V87 V88 V89 V90 V91 V92 V93)
id:13 level: 3
15: V6 V23 V24 V25 V26 V27 V28 V29 V30 V54 V77 V93 V109 V117 V125
2: C12(V6 V30 V54 V77 V93 V109 V117 V125) C22(V23 V24 V25 V26 V27 V28 V29 V30)
id:14 level: 3
15: V13 V36 V60 V66 V84 V94 V95 V96 V97 V98 V99 V100 V101 V115 V123
2: C17(V13 V36 V60 V66 V84 V98 V115 V123) C31(V94 V95 V96 V9
id:22 level: 4
13: V14 V51 V55 V56 V57 V58 V59 V60 V61 V75 V90 V100 V107
2: C2(V14 V51 V61 V75 V90 V100 V107) C4(V55 V56 V57 V58 V59 V60 V61)

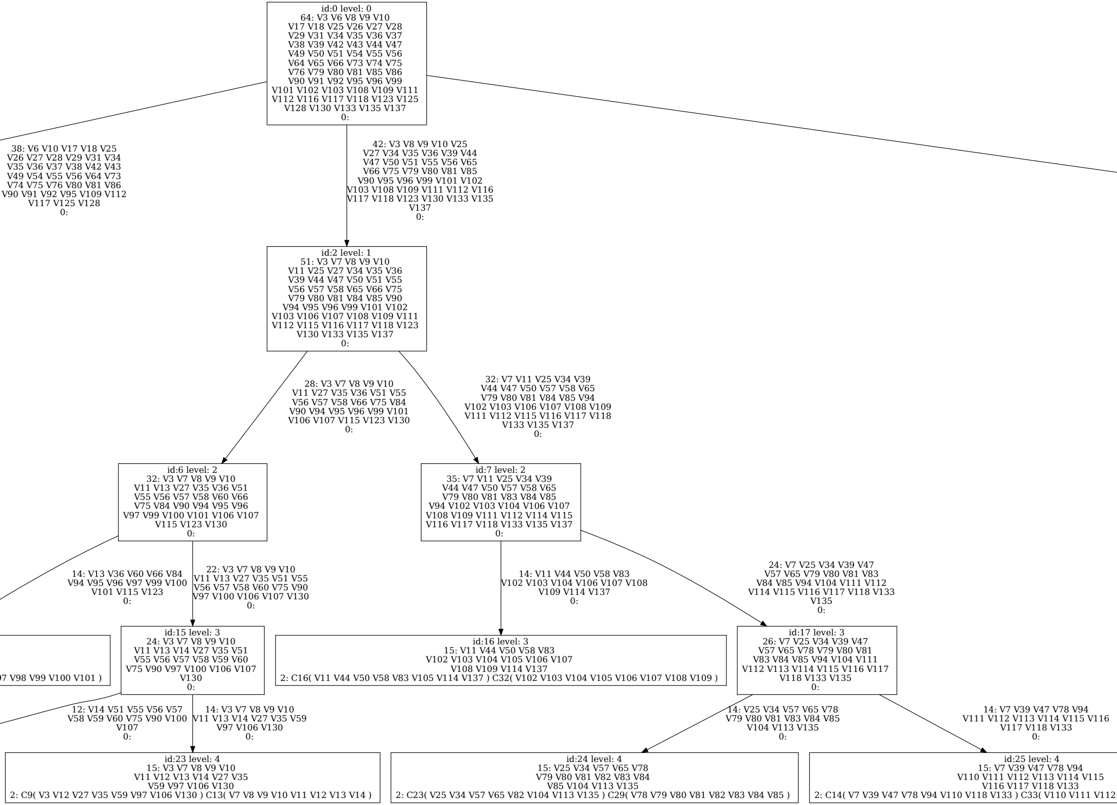
id:0 level: 0
64: V3 V6 V8 V9 V10 V17 V18 V25 V26 V27 V28 V29 V31 V34 V35 V36 V37 V38 V39 V42 V43 V44 V47 V49 V50 V51 V54 V55 V56 V64 V65 V66 V73 V74 V75 V76 V79 V80 V81 V85 V86 V90 V91 V92 V95 V96 V99 V101 V102 V103 V108 V109 V111 V112 V116 V117 V118 V123 V125 V128 V130 V133 V135 V137
0:
38: V6 V10 V17 V18 V25 V26 V27 V28 V29 V31 V34 V35 V36 V37 V38 V42 V43 V49 V54 V55 V56 V64 V73 V74 V75 V76 V80 V81 V86 V90 V91 V92 V95 V109 V112 V117 V125 V128
0:
42: V3 V8 V9 V10 V25 V27 V34 V35 V36 V39 V44 V47 V50 V51 V55 V56 V65 V66 V75 V79 V80 V81 V85 V90 V95 V96 V99 V101 V102 V103 V108 V109 V111 V112 V116 V117 V118 V123 V130 V133 V135 V137
0:
id:2 level: 1
51: V3 V7 V8 V9 V10 V11 V25 V27 V34 V35 V36 V39 V44 V47 V50 V51 V55 V56 V57 V58 V65 V66 V75 V79 V80 V81 V84 V85 V90 V94 V95 V96 V99 V101 V102 V103 V106 V107 V108 V109 V111 V112 V115 V116 V117 V118 V123 V130 V133 V135 V137
0:
28: V3 V7 V8 V9 V10 V11 V27 V35 V36 V51 V55 V56 V57 V58 V66 V75 V84 V90 V94 V95 V96 V99 V101 V106 V107 V115 V123 V130
0:
32: V7 V11 V25 V34 V39 V44 V47 V50 V57 V58 V65 V79 V80 V81 V84 V85 V94 V102 V103 V106 V107 V108 V109 V111 V112 V115 V116 V117 V118 V133 V135 V137
0:
id:6 level: 2
32: V3 V7 V8 V9 V10 V11 V13 V27 V35 V36 V51 V55 V56 V57 V58 V60 V66 V75 V84 V90 V94 V95 V96 V97 V99 V100 V101 V106 V107 V115 V123 V130
0:
id:7 level: 2
35: V7 V11 V25 V34 V39 V44 V47 V50 V57 V58 V65 V79 V80 V81 V83 V84 V85 V94 V102 V103 V104 V106 V107 V108 V109 V111 V112 V114 V115 V116 V117 V118 V133 V135 V137
0:
14: V13 V36 V60 V66 V84 V94 V95 V96 V97 V99 V100 V101 V115 V123
0:
22: V3 V7 V8 V9 V10 V11 V13 V27 V35 V51 V55 V56 V57 V58 V60 V75 V90 V97 V100 V106 V107 V130
0:
14: V11 V44 V50 V58 V83 V102 V103 V104 V106 V107 V108 V109 V114 V137
0:
24: V7 V25 V34 V39 V47 V57 V65 V79 V80 V81 V83 V84 V85 V94 V104 V111 V112 V114 V115 V116 V117 V118 V133 V135
0:
7 V98 V99 V100 V101)
id:15 level: 3
24: V3 V7 V8 V9 V10 V11 V13 V14 V27 V35 V51 V55 V56 V57 V58 V59 V60 V75 V90 V97 V100 V106 V107 V130
0:
id:16 level: 3
15: V11 V44 V50 V58 V83 V102 V103 V104 V105 V106 V107 V108 V109 V114 V137
2: C16(V11 V44 V50 V58 V83 V105 V114 V137) C32(V102 V103 V104 V105 V106 V107 V108 V109)
id:17 level: 3
26: V7 V25 V34 V39 V47 V57 V65 V78 V79 V80 V81 V83 V84 V85 V94 V104 V111 V112 V113 V114 V115 V116 V117 V118 V133 V135
0:
12: V14 V51 V55 V56 V57 V58 V59 V60 V75 V90 V100 V107
0:
14: V3 V7 V8 V9 V10 V11 V13 V14 V27 V35 V59 V97 V106 V130
0:
14: V25 V34 V57 V65 V78 V79 V80 V81 V83 V84 V85 V104 V113 V135
0:
14: V7 V39 V47 V78 V94 V111 V112 V113 V114 V115 V116 V117 V118 V133
0:
id:23 level: 4
15: V3 V7 V8 V9 V10 V11 V12 V13 V14 V27 V35 V59 V97 V106 V130
2: C9(V3 V12 V27 V35 V59 V97 V106 V130) C13(V7 V8 V9 V10 V11 V12 V13 V14)
id:24 level: 4
15: V25 V34 V57 V65 V78 V79 V80 V81 V82 V83 V84 V85 V104 V113 V135
2: C23(V25 V34 V57 V65 V82 V104 V113 V135) C29(V78 V79 V80 V81 V82 V83 V84 V85)
id:25 level: 4
15: V7 V39 V47 V78 V94 V110 V111 V112 V113 V114 V115 V116 V117 V118 V133
2: C14(V7 V39 V47 V78 V94 V110 V118 V133) C33(V110 V111 V112

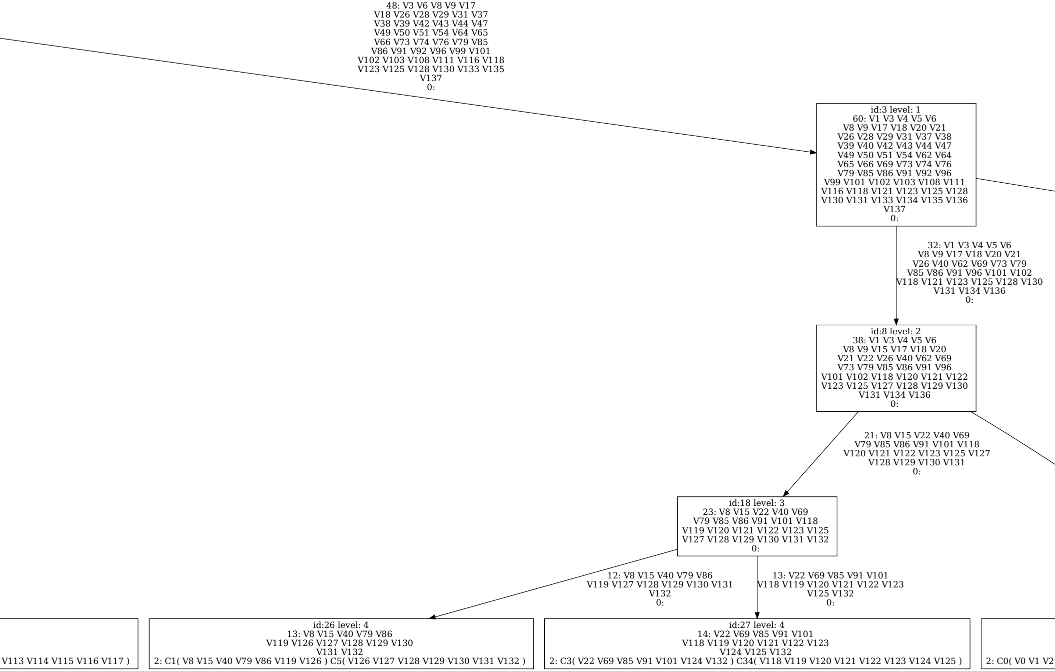
48: V3 V6 V8 V9 V17 V18 V26 V28 V29 V31 V37 V38 V39 V42 V43 V44 V47 V49 V50 V51 V54 V64 V65 V66 V73 V74 V76 V79 V85 V86 V91 V92 V96 V99 V101 V102 V103 V108 V111 V116 V118 V123 V125 V128 V130 V133 V135 V137
0:
id:3 level: 1
60: V1 V3 V4 V5 V6 V8 V9 V17 V18 V20 V21 V26 V28 V29 V31 V37 V38 V39 V40 V42 V43 V44 V47 V49 V50 V51 V54 V62 V64 V65 V66 V69 V73 V74 V76 V79 V85 V86 V91 V92 V96 V99 V101 V102 V103 V108 V111 V116 V118 V121 V123 V125 V128 V130 V131 V133 V134 V135 V136 V137
0:
32: V1 V3 V4 V5 V6 V8 V9 V17 V18 V20 V21 V26 V40 V62 V69 V73 V79 V85 V86 V91 V96 V101 V102 V118 V121 V123 V125 V128 V130 V131 V134 V136
0:
id:8 level: 2
38: V1 V3 V4 V5 V6 V8 V9 V15 V17 V18 V20 V21 V22 V26 V40 V62 V69 V73 V79 V85 V86 V91 V96 V101 V102 V118 V120 V121 V122 V123 V125 V127 V128 V129 V130 V131 V134 V136
0:
21: V8 V15 V22 V40 V69 V79 V85 V86 V91 V101 V118 V120 V121 V122 V123 V125 V127 V128 V129 V130 V131
0:
id:18 level: 3
23: V8 V15 V22 V40 V69 V79 V85 V86 V91 V101 V118 V119 V120 V121 V122 V123 V125 V127 V128 V129 V130 V131 V132
0:
12: V8 V15 V40 V79 V86 V119 V127 V128 V129 V130 V131 V132
0:
13: V22 V69 V85 V91 V101 V118 V119 V120 V121 V122 V123 V125 V132
0:
V113 V114 V115 V116 V117)
id:26 level: 4
13: V8 V15 V40 V79 V86 V119 V126 V127 V128 V129 V130 V131 V132
2: C1(V8 V15 V40 V79 V86 V119 V126) C5(V126 V127 V128 V129 V130 V131 V132)
id:27 level: 4
14: V22 V69 V85 V91 V101 V118 V119 V120 V121 V122 V123 V124 V125 V132
2: C3(V22 V69 V85 V91 V101 V124 V132) C34(V118 V119 V120 V121 V122 V123 V124 V125)
2: C0(V0 V1 V2

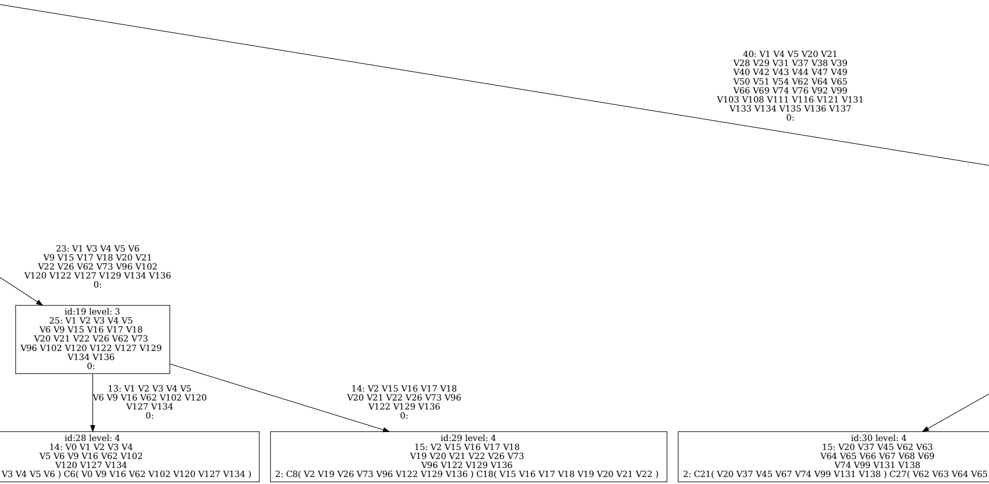
40: V1 V4 V5 V20 V21
V28 V29 V31 V37 V38 V39
V40 V42 V43 V44 V47 V49
V50 V51 V54 V62 V64 V65
V66 V69 V74 V76 V92 V99
V103 V108 V111 V116 V121 V131
V133 V134 V135 V136 V137
0:
23: V1 V3 V4 V5 V6
V9 V15 V17 V18 V20 V21
V22 V26 V62 V73 V96 V102
V120 V122 V127 V129 V134 V136
0:
id:19 level: 3
25: V1 V2 V3 V4 V5
V6 V9 V15 V16 V17 V18
V20 V21 V22 V26 V62 V73
V96 V102 V120 V122 V127 V129
V134 V136
0:
13: V1 V2 V3 V4 V5
V6 V9 V16 V62 V102 V120
V127 V134
0:
14: V2 V15 V16 V17 V18
V20 V21 V22 V26 V73 V96
V122 V129 V136
0:
id:28 level: 4
14: V0 V1 V2 V3 V4
V5 V6 V9 V16 V62 V102
V120 V127 V134
V3 V4 V5 V6) C6(V0 V9 V16 V62 V102 V120 V127 V134)
id:29 level: 4
15: V2 V15 V16 V17 V18
V19 V20 V21 V22 V26 V73
V96 V122 V129 V136
2: C8(V2 V19 V26 V73 V96 V122 V129 V136) C18(V15 V16 V17 V18 V19 V20 V21 V22)
id:30 level: 4
15: V20 V37 V45 V62 V63
V64 V65 V66 V67 V68 V69
V74 V99 V131 V138
2: C21(V20 V37 V45 V67 V74 V99 V131 V138) C27(V62 V63 V64 V65

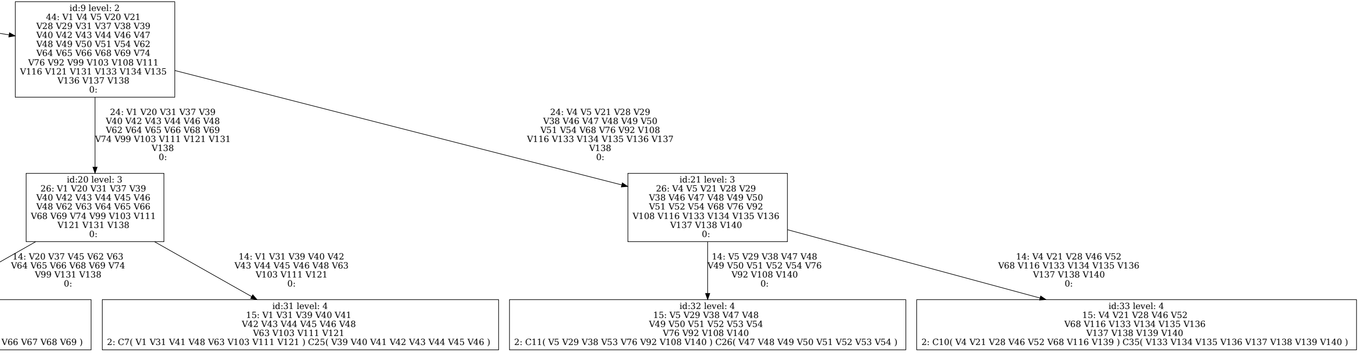
id:9 level: 2
44: V1 V4 V5 V20 V21
V28 V29 V31 V37 V38 V39
V40 V42 V43 V44 V46 V47
V48 V49 V50 V51 V54 V62
V64 V65 V66 V68 V69 V74
V76 V92 V99 V103 V108 V111
V116 V121 V131 V133 V134 V135
V136 V137 V138
0:
24: V1 V20 V31 V37 V39
V40 V42 V43 V44 V46 V48
V62 V64 V65 V66 V68 V69
V74 V99 V103 V111 V121 V131
V138
0:
24: V4 V5 V21 V28 V29
V38 V46 V47 V48 V49 V50
V51 V54 V68 V76 V92 V108
V116 V133 V134 V135 V136 V137
V138
0:
id:20 level: 3
26: V1 V20 V31 V37 V39
V40 V42 V43 V44 V45 V46
V48 V62 V63 V64 V65 V66
V68 V69 V74 V99 V103 V111
V121 V131 V138
0:
id:21 level: 3
26: V4 V5 V21 V28 V29
V38 V46 V47 V48 V49 V50
V51 V52 V54 V68 V76 V92
V108 V116 V133 V134 V135 V136
V137 V138 V140
0:
14: V20 V37 V45 V62 V63
V64 V65 V66 V68 V69 V74
V99 V131 V138
0:
14: V1 V31 V39 V40 V42
V43 V44 V45 V46 V48 V63
V103 V111 V121
0:
14: V5 V29 V38 V47 V48
V49 V50 V51 V52 V54 V76
V92 V108 V140
0:
14: V4 V21 V28 V46 V52
V68 V116 V133 V134 V135 V136
V137 V138 V140
0:
V66 V67 V68 V69)
id:31 level: 4
15: V1 V31 V39 V40 V41
V42 V43 V44 V45 V46 V48
V63 V103 V111 V121
2: C7(V1 V31 V41 V48 V63 V103 V111 V121) C25(V39 V40 V41 V42 V43 V44 V45 V46)
id:32 level: 4
15: V5 V29 V38 V47 V48
V49 V50 V51 V52 V53 V54
V76 V92 V108 V140
2: C11(V5 V29 V38 V53 V76 V92 V108 V140) C26(V47 V48 V49 V50 V51 V52 V53 V54)
id:33 level: 4
15: V4 V21 V28 V46 V52
V68 V116 V133 V134 V135 V136
V137 V138 V139 V140
2: C10(V4 V21 V28 V46 V52 V68 V116 V139) C35(V133 V134 V135 V136 V137 V138 V139 V140)